HITACHI
Inspire the Next

R410A R404A

日立ユニットクーラー

2015年3月

標準タイプ・広フィンピッチタイプ

低風量タイプ

広フィンピッチタイプ超低温用

UNIT COOLER

eco
ずっと使うから、日立のエコ

小型から大型まで冷凍・冷蔵用の様々な用途に合わせて選べる品揃え。

R410A シリーズ新登場
R404A シリーズとともに
さらに充実

クーリングシステム用（USタイプ）

電磁弁・膨張弁を標準装備

膨張弁・電磁弁を内蔵していますので、現地での部品手配および取り付け工事の省力化が図れます。

ドレンヒーター※・ドレンホースを標準付属

※ドレンヒーターは不付機種もあります。詳細は仕様表をご参照ください。

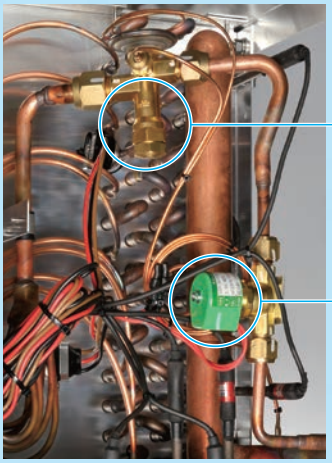

クーリングシステム用（USタイプ）・標準用（Uタイプ）共通事項

電気配線

電気配線はジャンクションボックス内の端子台に接続します。ユニットクーラー内部配線は完了していますので現地配線作業が簡略化されます。

ドレンパンの左右変更可能

現地の据え付け状態に合わせてドレンパンの左右取り付け変更ができる構造となっています。

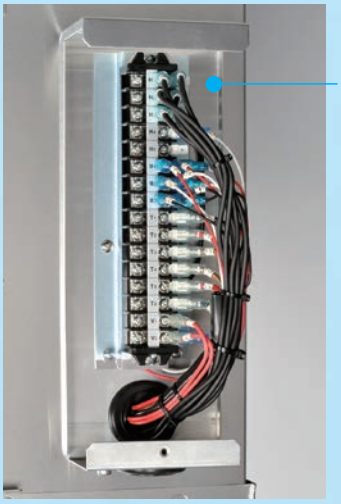

防食仕様（受注対応）

食品などの貯蔵庫や加工場では、腐食性ガスが発生しやすくこのような場所に設置した場合、機器寿命を縮めることがあります。これに対応するため、防食仕様ユニットクーラーを取り揃えました。

腐食性ガスが発生しやすい貯蔵物の例

- ●寿司・惣菜・パン生地など酢酸・イースト菌を含んだ食品
- ●ゆで卵・玉子焼きなど卵加工品
- ●生ごみ・堆肥など
- ●納豆・豆腐・おから・あんこなど豆類とその加工品
- ●鮮魚・肉類・ハム・薫製・練り製品など

※防食仕様のユニットクーラーでも腐食に対して万全ではありません。庫内で発生する腐食性ガスの種類や濃度などの使用環境によっては、短時間でカス漏れなどが発生する場合があります。設置場所や設置後のメンテナンスには十分留意してください。

熱交換器防食仕様

■カチオン電着塗装仕様 熱交換器部

標準仕様に、より耐久性に優れたカチオン電着塗装（エポキシ樹脂塗料使用）をいたします。

標準仕様ユニットクーラー

カチオン電着塗装仕様ユニットクーラー

■樹脂塗装仕様 熱交換器部

標準仕様に樹脂塗装（アクリル樹脂塗料使用）をいたします。

外装ステンレス仕様

ケーシング・ドレンパン・熱交換器管板を標準仕様のアルミニウムからステンレス（SUS304）へ変更いたします。

オプション品（U,USタイプ共通）

除霜ダンパー・吸込フード

除霜時の庫内温度上昇を抑制する除霜ダンパーおよび吸込フードが取り付けできる構造となっています。

断熱材付きドレンパン

ドレンパン結露抑制用に断熱材付きドレンパンを用意しております。

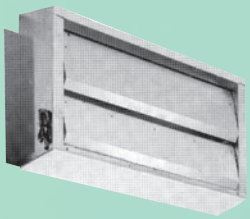

除霜ダンパー

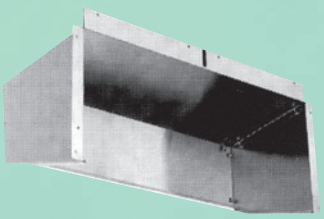

吸込フード

用途に合わせて選べる品揃え。

シリーズ一覧

スクロールクーリングシステム用

標準タイプ R410A※ R404A　US

クーリングシステム対応汎用タイプ。

膨張弁 電磁弁 内蔵

冷蔵用(高温)・冷蔵用(中温)・冷凍用

低風量タイプ R410A※ R404A　US

乾燥に弱い精肉・青果および生花の冷蔵に適しています。

膨張弁 電磁弁 内蔵

冷蔵用(高温)・冷蔵用(中温)

広フィンピッチタイプ R410A※ R404A　US

開閉の多い作業場にオススメ。

膨張弁 電磁弁 内蔵

冷蔵用(中温)・冷凍用

広フィンピッチタイプ超低温用 R404A　US

膨張弁 電磁弁 内蔵

除霜ダンパー 標準装備

超低温用

標　準　用

標準タイプ R404A　U

冷蔵用・冷凍用

用途に合わせて2タイプから
お選びいただける標準型。

冷蔵用(高温)・冷蔵用(中温)・冷凍用

超低温タイプ R404A　U

使用庫内温度範囲−10℃〜−50℃の超低温タイプ。

超低温用

低風量タイプ R404A　U

乾燥に弱い精肉・青果および生花の冷蔵に適しています。

冷蔵用(高温)・冷蔵用(中温)

低騒音タイプ R404A　U

スーパーマーケットのバックヤードなどの作業空間
に適しています。

冷蔵用(高温)

※R410Aシリーズは受注生産品です。

受　注　対　応　機　種

大型急冷タイプ R404A　U

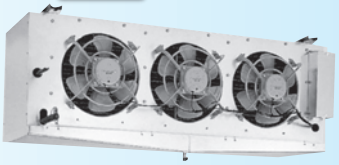

冷凍用

HACCP対応タイプ R404A　U

冷蔵用(高温)

リーチインタイプ R404A　U

冷蔵用(高温)・冷凍用

防爆タイプ(防爆仕様送風機付) R404A　U

冷蔵用(高温)

タイプの説明

US **タイプ**…クーリングシステム用　U **タイプ**…標準用

目 次

特長 …… 1
シリーズ一覧 …… 3
機種構成一覧表
● R410A スクロールクーリングシステム用機種 …… 5
● R404A 標準シリーズ機種 …… 6
● R404A スクロールクーリングシステム用機種 …… 7
● R404A 受注対応機種 …… 8
R410A スクロールクーリングシステム用機種
●標準タイプ …… 9
●低風量タイプ …… 18
●広フィンピッチタイプ …… 21
R404A 標準シリーズ機種
●標準タイプ …… 24
●超低温タイプ …… 29
●低風量タイプ …… 31
●低騒音タイプ …… 33
R404A スクロールクーリングシステム用機種
●標準タイプ …… 34
●低風量タイプ …… 40
●広フィンピッチタイプ …… 43
R404A 受注対応機種
●大型急冷タイプ …… 48
●リーチインタイプ …… 50
●HACCP対応タイプ …… 51
●防爆タイプ …… 53
R404A 機内配線図 …… 55
R404A 電気回路図
●標準タイプ …… 58
●超低温タイプ …… 60
●低風量タイプ …… 61
防食仕様について（受注対応品） …… 63
ユニットクーラーの選定 …… 66
ユニットクーラーの取り扱いについて …… 68
オプション部品・現地準備品 …… 70
ご用命の際に連絡いただく事項 …… 73

R410A スクロールクーリングシステム用機種一覧表

(50／60Hz)

製品区分			型式	冷却能力kW (TD=10℃)	フィンピッチ	除霜方式	温度範囲	掲載ページ
標準タイプ	US US-N5H2 〈全機種受注生産品〉	冷蔵用（高温）	US-N2H2	3.61/4.03	4.0	オフサイクル	3～15℃	9
			US-N3H2	6.26/6.92				10
			US-N4H2	7.04/7.81				11
			US-N5H2	9.53/10.7				12
			US-N6H2	10.2/11.5				13
			US-N8H2	13.8/14.9				14
			US-N10H2	18.3/20.3				15
			US-N13H2	20.3/22.2				16
			US-N16H2	26.3/29.0				17
		冷蔵用（中温）	US-N2MH2	3.52/3.87	4.23	ヒーター	−5～15℃	9
			US-N3MH2	6.06/6.63				10
			US-N4MH2	6.86/7.57				11
			US-N5MH2	9.44/10.5				12
			US-N6MH2	10.0/11.3				13
			US-N8MH2	13.6/14.7				14
			US-N10MH2	18.0/20.0				15
			US-N13MH2	19.5/22.0				16
			US-N16MH2	26.0/28.8				17
		冷凍用（低温）	US-N2LH2	2.89/3.12	6.35	ヒーター	−35～−5℃	9
			US-N3LH2	5.06/5.46				10
			US-N4LH2	5.97/6.43				11
			US-N5LH2	7.59/8.55				12
			US-N6LH2	8.56/9.37				13
			US-N8LH2	10.8/11.4				14
			US-N10LH2	15.0/16.1				15
			US-N13LH2	16.6/17.8				16
			US-N16LH2	21.4/23.0				17
			US-N20LH2	26.9/28.8				
低風量タイプ	US US-N5HT2 〈全機種受注生産品〉	冷蔵用（高温）	US-N2HT2	3.66/4.21	4.0	オフサイクル	3～15℃	18
			US-N3HT2	5.99/6.45				
			US-N4HT2	6.81/7.70				19
			US-N5HT2	10.3/11.7				
			US-N8HT2	12.3/13.3				22
			US-N10HT2	14.3/15.4				
		冷蔵用（中温）	US-N2MHT2	3.66/4.21	4.0	ヒーター	−5～15℃	18
			US-N3MHT2	5.99/6.45				
			US-N4MHT2	6.81/7.70				19
			US-N5MHT2	10.3/11.7				
			US-N8MHT2	12.3/13.3				20
			US-N10MHT2	14.3/15.4				
広フィンピッチタイプ	US US-N4MHP2 〈全機種受注生産品〉	冷蔵用（中温）	US-N3MHP2	5.50/6.00	6.35	ヒーター	−5～15℃	21
			US-N4MHP2	7.35/8.22				
			US-N5MHP2	9.89/11.1				22
			US-N8MHP2	14.4/15.7				
			US-N10MHP2	17.1/18.7				23
		冷凍用（低温）	US-N3LHP2	4.62/5.01	10.0	ヒーター	−35～−5℃	21
			US-N4LHP2	6.13/6.81				
			US-N5LHP2	8.35/9.27				22
			US-N8LHP2	11.8/12.2				
			US-N10LHP2	14.5/15.6				23

注）1.TDはユニットクーラー吸込空気温度と蒸発温度の差を示します。
2.防食仕様については64ページを参照願います。

R404A 標準シリーズ機種一覧表

(50／60Hz)

製品区分			型式	冷却能力kW (TD=10℃)	フィンピッチ	除霜方式	温度範囲	掲載ページ
標準タイプ	U U-R50H 〈※は受注生産品〉	冷蔵用(高温)	U-R20H	2.51／2.81	4.0	オフサイクル	3～15℃	24
			U-R30H	3.47／3.82				25
			U-R50H	5.91／6.52				
			※U-R70H	6.82／7.50				26
			※U-R90H	9.17／10.4				
			※U-R120H	12.3／14.0				27
			※U-R180H	18.0／19.9				
			※U-R240H	25.1／28.2				28
		冷蔵用(中温)	U-R20M	2.48／2.77	4.23	ヒーター	−5～15℃	24
			U-R30M	3.44／3.78				25
			U-R50M	5.85／6.45				
			※U-R70M	6.75／7.42				26
			※U-R90M	9.07／10.2				
			※U-R120M	12.2／13.8				27
			※U-R170M	17.8／19.7				
			※U-R240M	24.7／27.8				28
		冷凍用(低温)	U-R20L	2.04／2.25	6.35	ヒーター	−35～−5℃	24
			U-R30L	2.86／3.11				25
			U-R40L	4.77／5.22				
			U-R50L	5.61／6.10				26
			※U-R70L	7.48／8.36				
			※U-R90L	10.1／11.3				27
			※U-R130L	14.6／16.0				
			※U-R180L	20.3／22.5				28
超低温タイプ	U 〈全機種受注生産品〉 U-R60UL	超低温用	U-R30UL	3.19／3.52	10.0	ヒーター	−50～−10℃	29
			U-R40UL	4.30／4.70				
			U-R60UL	6.61／7.27				
			U-R90UL	9.98／10.9				30
			U-R120UL	12.7／14.0				
			U-R150UL	16.2／17.9				
低風量タイプ	U U-R65HT 〈全機種受注生産品〉	冷蔵用(高温)	U-R40HT	4.27／4.80	4.0	オフサイクル	3～15℃	31
			U-R65HT	7.27／7.78				
			U-R80HT	8.84／9.94				32
			U-R150HT	16.8／18.3				
		冷蔵用(中温)	U-R40MT	4.27／4.80	4.0	ヒーター	−5～3℃	31
			U-R65MT	7.27／7.78				
			U-R80MT	8.84／9.94				32
			U-R150MT	16.8／18.3				
低騒音タイプ	U 〈全機種受注生産品〉 U-R120HLN	冷蔵用(高温)	U-R120HLN	12.8／14.3	4.0	オフサイクル	3～25℃	33
			U-R160HLN	16.8／18.9				
			U-R200HLN	21.1／23.7				

注) 1.TDはユニットクーラー吸込空気温度と蒸発温度の差を示します。
2.防食仕様については65ページを参照願います。

R404A スクロールクーリングシステム用機種一覧表

(50／60Hz)

製品区分			型式	冷却能力kW (TD=10℃)	フィンピッチ	除霜方式	温度範囲	掲載ページ
標準タイプ	US U-R5H1 〈※は受注生産品〉	冷蔵用(高温)	US-R2H1	3.47／3.82	4.0	オフサイクル	3～15℃	34
			US-R3H1	5.91／6.52				35
			US-R4H1	6.82／7.50				
			US-R5H1	9.17／10.4				36
			US-R6H1	9.93／11.2				
			US-R8H1	12.3／14.0				37
			US-R10H1	18.0／19.9				
			US-R13H1	19.5／21.7				38
			※US-R16H1	25.1／28.2				39
		冷蔵用(中温)	US-R2MH1	3.44／3.78	4.23	ヒーター	−5～15℃	34
			US-R3MH1	5.85／6.45				35
			US-R4MH1	6.75／7.42				
			US-R5MH1	9.07／10.2				36
			US-R6MH1	9.82／11.1				
			US-R8MH1	12.2／13.8				37
			US-R10MH1	17.8／19.7				
			US-R13MH1	19.3／21.4				38
			※US-R16MH1	24.7／27.8				39
		冷凍用	US-R2LH1	2.86／3.11	6.35	ヒーター	−35～−5℃	34
			US-R3LH1	4.77／5.22				35
			US-R4LH1	5.61／6.10				
			US-R5LH1	7.48／8.36				36
			US-R6LH1	8.16／9.10				
			US-R8LH1	10.1／11.3				37
			US-R10LH1	14.6／16.0				
			US-R13LH1	15.9／17.4				38
			※US-R16LH1	20.3／22.5				39
			※US-R20LH1	25.5／28.3				
低風量タイプ	US US-R5HT1 〈※は受注生産品〉	冷蔵用(高温)	US-R2HT1	4.27／4.80	4.0	オフサイクル	3～15℃	40
			US-R3HT1	7.27／7.78				
			US-R4HT1	8.84／9.94				41
			US-R5HT1	12.3／13.8				
			※US-R8HT1	15.8／17.1				42
			※US-R10HT1	19.7／21.4				
		冷蔵用(中温)	US-R2MHT1	4.27／4.80	4.0	ヒーター	−5～15℃	40
			US-R3MHT1	7.27／7.78				
			US-R4MHT1	8.84／9.94				41
			US-R5MHT1	12.3／13.8				
			※US-R8MHT1	15.8／17.1				42
			※US-R10MHT1	19.7／21.4				
広フィンピッチタイプ	US US-R4MHP1 〈※は受注生産品〉	冷蔵用(中温)	US-R3MHP1	5.50／6.00	6.35	ヒーター	−5～15℃	43
			US-R4MHP1	7.35／8.22				
			US-R5MHP1	9.89／11.1				44
			※US-R8MHP1	14.4／15.7				
			※US-R10MHP1	17.1／18.7				45
		冷凍用	US-R3LHP1	4.62／5.01	10.0	ヒーター	−35～−5℃	43
			US-R4LHP1	6.13／6.81				
			US-R5LHP1	8.35／9.27				44
			※US-R8LHP1	12.1／13.1				
			※US-R10LHP1	14.5／15.8				45
	〈全機種受注生産品〉 US-R16FHP1	超低温用	US-R10FHPA1	3.11／3.41	10.0	ヒーター	−50～−30℃	46
			US-R10FHPB1	4.27／4.66				
			US-R16FHP1	6.52／7.14				47
			US-R20FHP1	9.94／10.9				

注）1.TDはユニットクーラー吸込空気温度と蒸発温度の差を示します。
2.防食仕様については65ページを参照願います。

R404A 受注対応機種一覧表

（50／60Hz）

製品区分		型式	冷却能力kW（TD=10℃）	フィンピッチ	除霜方式	温度範囲	掲載ページ
大型急冷タイプ U 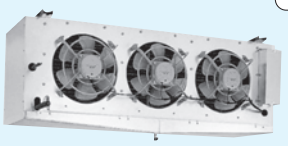 〈全機種受注生産品〉 U-R110USL	冷凍用	U-R30USL	3.11／3.36	12.0	ヒーター	−50〜−15℃	48
		U-R60USL	6.29／6.82				
		U-R70USL	7.56／8.26				
		U-R110USL	11.4／12.5				49
		U-R140USL	14.7／16.2				
		U-R200USL	21.4／23.0				
リーチインタイプ U 〈全機種受注生産品〉 UR-R15LV	冷蔵用（高温）	UR-R10HV	1.19／1.34	3.5	オフサイクル	3〜10℃	50
		UR-R16HV	1.72／1.87				
	冷凍用	UR-R10LV	1.11／1.22	5.5	ヒーター	−35〜3℃	50
		UR-R15LV	1.59／1.73				
HACCP対応タイプ U 〈全機種受注生産品〉 U-RH100AD	冷蔵用（高温）	U-RH100AD	10.1／11.1	4.0	オフサイクル	10〜20℃	51
		U-RH130AD	15.0／16.6				
		U-RH190AD	20.0／22.1				52
		U-RH230AD	24.0／26.5				
防爆タイプ（防爆仕様送風機付） U 〈全機種受注生産品〉	冷蔵用（高温）	U-R30HG	2.91／3.27	5.0	オフサイクル	3〜10℃	53
		U-R40HG	4.05／4.29				
		U-R50HG	5.13／5.51				
		U-R80HG	8.34／8.86				54
		U-R90HG	9.65／10.4				

注）TDはユニットクーラー吸込空気温度と蒸発温度の差を示します。

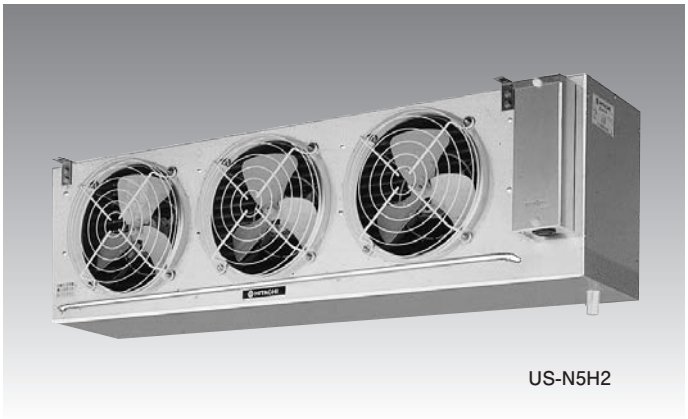
US-N5H2

膨張弁・電磁弁組込み型。
用途に合わせて冷蔵用・冷凍用の2タイプからお選びください。
除霜時の庫内温度上昇をおさえる除霜ダンパーがオプション部品として取り付けできます。

50/60Hz

冷　蔵　用	US-N2H2	〔3.61/4.03kW〕
冷　蔵　用	US-N2MH2	〔3.52/3.87kW〕
冷　凍　用	US-N2LH2	〔2.89/3.12kW〕

電磁弁
膨張弁
組み込み

■寸法図 (単位:mm)

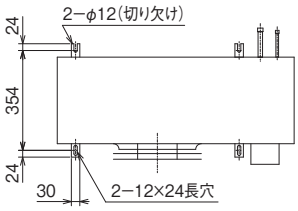

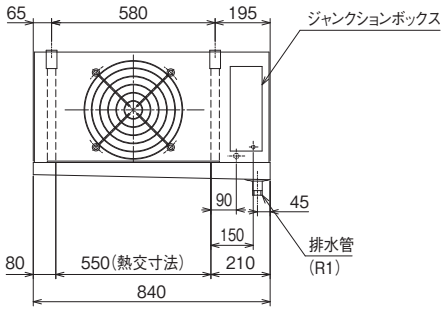

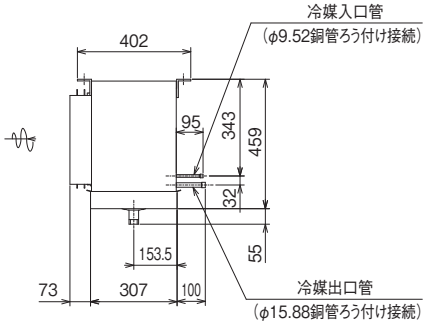

〔US-N2H2・US-N2MH2・US-N2LH2〕

■標準仕様表

(50/60Hz)

項目(単位)			型式	US-N2H2	US-N2MH2	US-N2LH2
使用庫内温度			℃	3〜15	−5〜15	−35〜−5
キャビネット			—	アルミニウム		
使用電源			—	三相200V		
外形寸法	幅		mm	840		
	奥行		mm	307		
	高さ		mm	459		
質量			kg	20	23	22
冷却器	伝熱面積		m^2	11.9	11.3	7.9
	フィンピッチ		mm	4.0	4.23	6.35
送風機	定格出力		kW×個数	0.05×1		
	ファン直径		mm	300		
	風量		m^3/min	26/30		
冷却能力	TD 5℃		kW	1.63/1.83	1.56/1.71	1.31/1.41
	TD 7℃		kW	2.41/2.69	2.32/2.55	1.94/2.10
	TD 10℃		kW	3.61/4.03	3.52/3.87	2.89/3.12
電気特性	運転	消費電力	kW	0.07/0.09		
		運転電流	A	0.5/0.5		
	除霜	消費電力	kW	0.07/0.09	1.28/1.28	1.43/1.43
		運転電流	A	0.5/0.5	5.0/5.0	5.7/5.7
除霜	方式		—	オフサイクル	ヒーター	
	デフロストヒーター		kW×本数	—	0.76×1, 0.35×1 (合計1.11)	
	ファンヒーター		kW×本数	—		0.15×1
	ドレンパンヒーター		kW×本数	—	0.16×1	
	端子台ヒーター		kW	0.007(常時通電)		
	ドレンヒーター		kW	—	0.025(常時通電)	
除霜終了サーモ			℃	—	作動16℃/復帰5℃	
過熱防止サーモ			℃	—	作動50℃/復帰40℃	
配管寸法	冷却器入口		mm	φ9.52 ID(ろう付け接続)		
	冷却器出口		mm	φ15.88 ID(ろう付け接続)		
	ドレン		—	R1		
膨張弁型式			—	TUAE-4(MOP付)		TUAE-5(MOP付)
電磁弁型式			—	SEV-303BY		
運転音			dB(A)	55/58		
冷風到達距離(吹出風速が0.5m/sec)			m	10/12		
付属品(個数)			—	ドレンホース(1)　ドレンヒーター:1m,25W(1)　オイルトラップ(1)		

※ドレンヒーターはUS-MH、LH型のみ付属。ただし、現地にて長さを変更する場合がありますので、電気特性値からは除外しています。
※対応する除霜ダンパーは70ページを参照。　※防食仕様は64ページを参照。

■寸法図（単位：mm）

50/60Hz

冷　蔵　用：US-N3H2　〔6.26/6.92kW〕
冷　蔵　用：US-N3MH2　〔6.06/6.63kW〕
冷　凍　用：US-N3LH2　〔5.06/5.46kW〕

電磁弁 膨張弁 組み込み

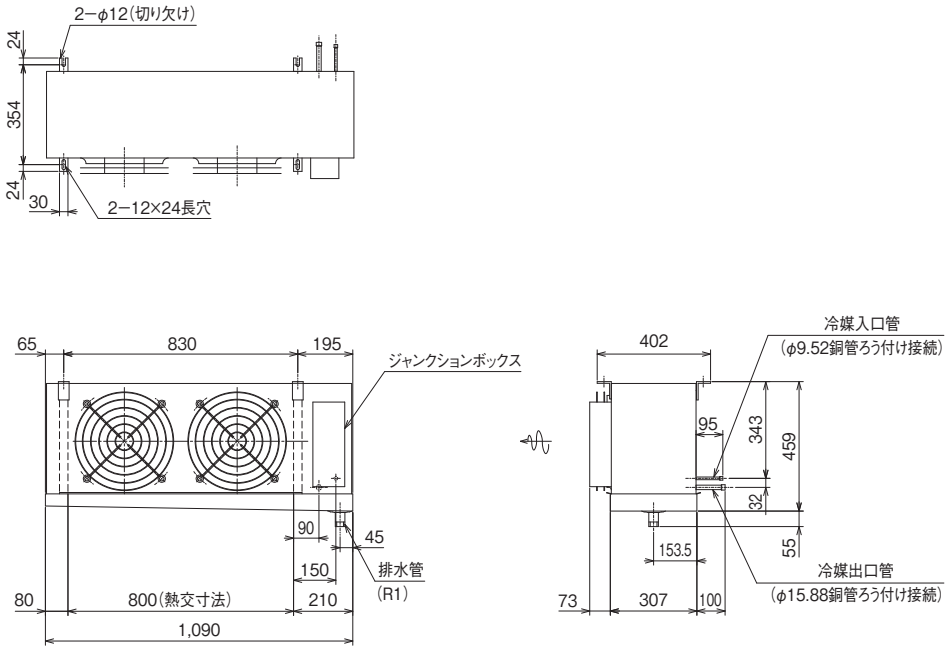

〔US-N3H2・US-N3MH2・US-N3LH2〕

■標準仕様表

（50/60Hz）

項目（単位）			型式	US-N3H2	US-N3MH2	US-N3LH2
使用庫内温度			℃	3〜15	−5〜15	−35〜−5
キャビネット			—	アルミニウム		
使用電源			—	三相200V		
外形寸法	幅		mm	1,090		
	奥行		mm	307		
	高さ		mm	459		
質量			kg	29	23	32
冷却器	伝熱面積		m^2	17.4	16.5	11.6
	フィンピッチ		mm	4.0	4.23	6.35
送風機	定格出力		kW×個数	0.05×2		
	ファン直径		mm	300		
	風量		m^3/min	48/56		
冷却能力	TD 5℃		kW	2.82/3.11	2.66/2.90	2.29/2.47
	TD 7℃		kW	4.18/4.62	3.98/4.35	3.41/3.66
	TD 10℃		kW	6.26/6.92	6.06/6.63	5.05/5.46
電気特性	運転	消費電力	kW	0.14/0.16		
		運転電流	A	1.0/1.0		
	除霜	消費電力	kW	0.14/0.16	1.73/1.73	1.94/1.94
		運転電流	A	1.0/1.0	6.7/6.7	7.7/7.7
除霜	方式		—	オフサイクル	ヒーター	
	デフロストヒーター		kW×本数	—	1.04×1，0.47×1（合計1.51）	
	ファンヒーター		kW×本数	—		0.21×1
	ドレンパンヒーター		kW×本数	—	0.21×1	
	端子台ヒーター		kW	0.007（常時通電）		
	ドレンヒーター		kW	—	0.025（常時通電）	
除霜終了サーモ			℃	—	作動16℃/復帰5℃	
過熱防止サーモ			℃	—	作動50℃/復帰40℃	
配管寸法	冷却器入口		mm	φ9.52 ID（ろう付け接続）		
	冷却器出口		mm	φ15.88 ID（ろう付け接続）		
	ドレン		—	R1		
膨張弁型式			—	TUAE-6（MOP付）		TUAE-7（MOP付）
電磁弁型式			—	SEV-503BY		
運転音			dB（A）	57/60		
冷風到達距離（吹出風速が0.5m/sec）			m	10/12		
付属品（個数）			—	ドレンホース（1）　ドレンヒーター：1m,25W（1）　オイルトラップ（1）		

※ドレンヒーターはUS-MH、LH型のみ付属。ただし、現地にて長さを変更する場合がありますので、電気特性値からは除外しています。
※対応する除霜ダンパーは70ページを参照。　※防食仕様は64ページを参照。

■寸法図 (単位:mm)

50/60Hz

冷　蔵　用:US-N4H2　〔7.04/7.81kW〕
冷　蔵　用:US-N4MH2　〔6.86/7.57kW〕
冷　凍　用:US-N4LH2　〔5.97/6.43kW〕

電磁弁
膨張弁
組み込み

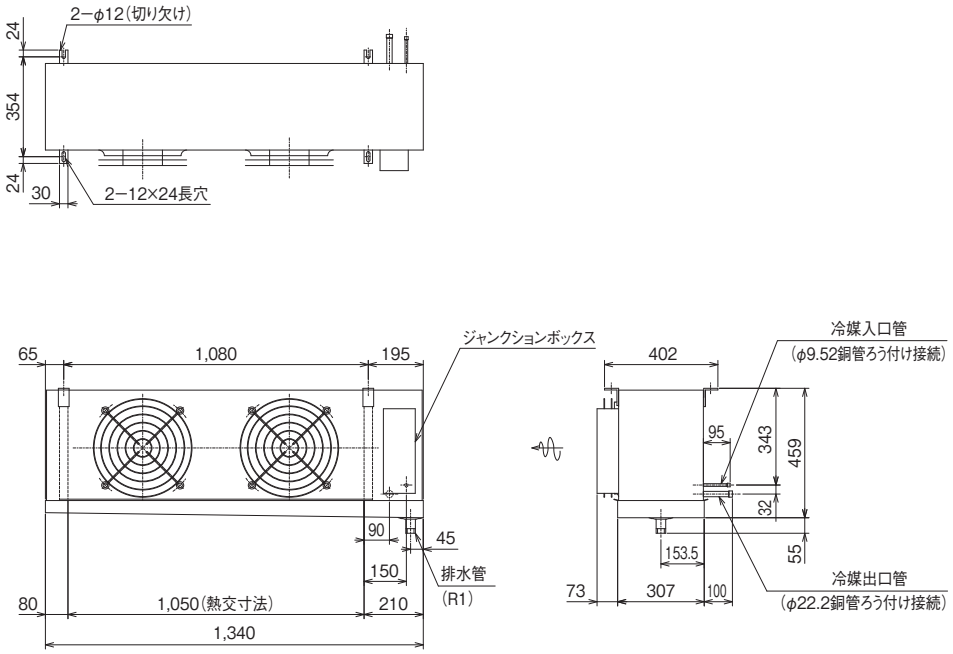

〔US-N4H2・US-N4MH2・US-N4LH2〕

■標準仕様表

(50/60Hz)

項目(単位)			型式	US-N4H2	US-N4MH2	US-N4LH2
使用庫内温度			℃	3〜15	−5〜15	−35〜−5
キャビネット			—	アルミニウム		
使用電源			—	三相200V		
外形寸法	幅		mm	1,340		
	奥行		mm	307		
	高さ		mm	459		
質量			kg	34	38	37
冷却器	伝熱面積		m^2	22.8	21.7	15.6
	フィンピッチ		mm	4.0	4.23	6.35
送風機	定格出力		kW×個数	0.05×2		
	ファン直径		mm	300		
	風量		m^3/min	52/60		
冷却能力	TD 5℃		kW	3.18/3.52	3.03/3.33	2.71/2.92
	TD 7℃		kW	4.72/5.23	4.52/4.98	4.01/4.32
	TD 10℃		kW	7.04/7.81	6.86/7.57	5.97/6.43
電気特性	運転	消費電力	kW	0.14/0.16		
		運転電流	A	1.0/1.0		
	除霜	消費電力	kW	0.14/0.16	2.19/2.19	2.47/2.47
		運転電流	A	1.0/1.0	8.5/8.5	9.8/9.8
除霜	方式		—	オフサイクル	ヒーター	
	デフロストヒーター		kW×本数	—	1.30×1, 0.60×1 (合計1.90)	
	ファンヒーター		kW×本数	—		0.28×1
	ドレンパンヒーター		kW×本数	—	0.28×1	
	端子台ヒーター		kW	0.007(常時通電)		
	ドレンヒーター		kW	—	0.025(常時通電)	
除霜終了サーモ			℃	—	作動16℃/復帰5℃	
過熱防止サーモ			℃	—	作動50℃/復帰40℃	
配管寸法	冷却器入口		mm	φ9.52 ID(ろう付け接続)		
	冷却器出口		mm	φ22.2 ID(ろう付け接続)		
	ドレン		—	R1		
膨張弁型式			—	TUAE-6(MOP付)		TUAE-7(MOP付)
電磁弁型式			—	SEV-503BY		
運転音			dB(A)	57/61		
冷風到達距離(吹出風速が0.5m/sec)			m	10/12		
付属品(個数)			—	ドレンホース(1)　ドレンヒーター:1m,25W(1)　オイルトラップ(1)		

※ドレンヒーターはUS-MH、LH型のみ付属。ただし、現地にて長さを変更する場合がありますので、電気特性値からは除外しています。
※対応する除霜ダンパーは70ページを参照。　※防食仕様は64ページを参照。

■寸法図（単位：mm）

50/60Hz

冷　蔵　用：US-N5H2　〔9.53/10.7kW〕
冷　蔵　用：US-N5MH2　〔9.44/10.5kW〕
冷　凍　用：US-N5LH2　〔7.59/8.55kW〕

電磁弁
膨張弁
組み込み

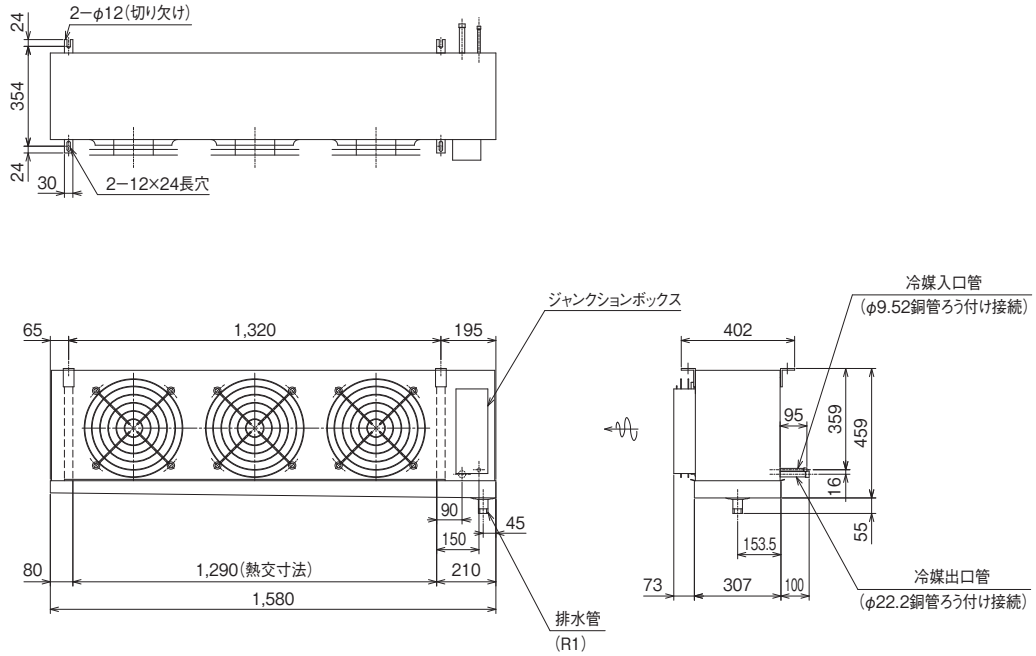

〔US-N5H2・US-N5MH2・US-N5LH2〕

■標準仕様表

（50/60Hz）

項目（単位）			型式	US-N5H2	US-N5MH2	US-N5LH2
使用庫内温度			℃	3〜15	−5〜15	−35〜−5
キャビネット			—	アルミニウム		
使用電源			—	三相200V		
外形寸法	幅		mm	1,580		
	奥行		mm	307		
	高さ		mm	459		
質量			kg	42	47	45
冷却器	伝熱面積		m^2	28.1	26.6	18.8
	フィンピッチ		mm	4.0	4.23	6.35
送風機	定格出力		kW×個数	0.05×3		
	ファン直径		mm	300		
	風量		m^3/min	72/87		
冷却能力	TD 5℃		kW	4.33/4.84	4.19/4.67	3.47/3.90
	TD 7℃		kW	6.40/7.15	6.23/6.95	5.12/5.76
	TD 10℃		kW	9.53/10.7	9.44/10.5	7.59/8.55
電気特性	運転	消費電力	kW	0.21/0.24		
		運転電流	A	1.5/1.5		
	除霜	消費電力	kW	0.21/0.24	2.65/2.65	3.00/3.00
		運転電流	A	1.5/1.5	10.2/10.2	11.9/11.9
除霜	方式		—	オフサイクル	ヒーター	
	デフロストヒーター		kW×本数	—	1.58×1，0.72×1（合計2.30）	
	ファンヒーター		kW×本数	—		0.35×1
	ドレンパンヒーター		kW×本数	—	0.34×1	
	端子台ヒーター		kW	0.007（常時通電）		
	ドレンヒーター		kW	—	0.025（常時通電）	
除霜終了サーモ			℃	—	作動16℃/復帰5℃	
過熱防止サーモ			℃	—	作動50℃/復帰40℃	
配管寸法	冷却器入口		mm	φ9.52 ID（ろう付け接続）		
	冷却器出口		mm	φ22.2 ID（ろう付け接続）		
	ドレン		—	R1		
膨張弁型式			—	TUAE-7（MOP付）		TUAE-8（MOP付）
電磁弁型式			—	SEV-603BY		SEV-503BY
運転音			dB（A）	58/62		
冷風到達距離（吹出風速が0.5m/sec）			m	10/12		
付属品（個数）			—	ドレンホース（1）　ドレンヒーター：1m,25W（1）　オイルトラップ（1）		

※ドレンヒーターはUS-MH、LH型のみ付属。ただし、現地にて長さを変更する場合がありますので、電気特性値からは除外しています。
※対応する除霜ダンパーは70ページを参照。　※防食仕様は64ページを参照。

■寸法図 (単位:mm)

50/60Hz

冷　蔵　用:US-N6H2　〔10.2/11.5kW〕
冷　蔵　用:US-N6MH2　〔10.0/11.3kW〕
冷　凍　用:US-N6LH2　〔8.56/9.37kW〕

電磁弁
膨張弁
組み込み

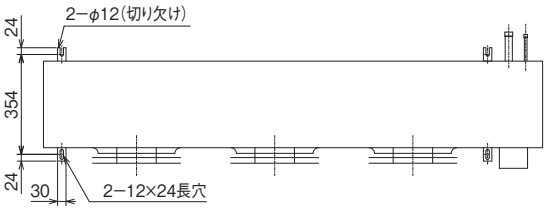

●型式別寸法表

寸法＼型式	US-N6H2	US-N6MH2	US-N6LH2
A	25.4	25.4	22.2

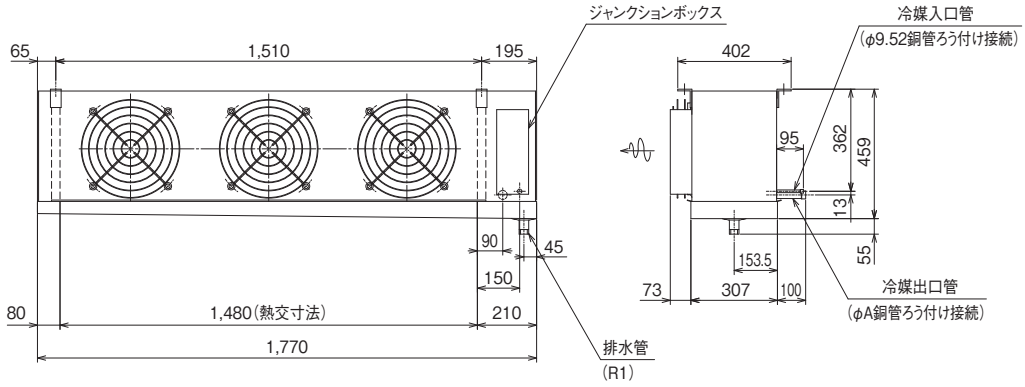

〔US-N6H2・US-N6MH2・US-N6LH2〕

■標準仕様表

(50/60Hz)

項目(単位) ＼ 型式				US-N6H2	US-N6MH2	US-N6LH2
使用庫内温度			℃	3〜15	−5〜15	−35〜−5
キャビネット			—	アルミニウム		
使用電源			—	三相200V		
外形寸法	幅		mm	1,770		
	奥行		mm	307		
	高さ		mm	459		
質量			kg	45	51	49
冷却器	伝熱面積		m^2	32.2	30.6	21.6
	フィンピッチ		mm	4.0	4.23	6.35
送風機	定格出力		kW×個数	0.05×3		
	ファン直径		mm	300		
	風量		m^3/min	75/90		
冷却能力	TD 5℃		kW	4.68/5.26	4.49/5.04	3.94/4.29
	TD 7℃		kW	6.87/7.74	6.64/7.47	5.79/6.33
	TD 10℃		kW	10.2/11.5	10.0/11.3	8.56/9.37
電気特性	運転	消費電力	kW	0.21/0.24		
		運転電流	A	1.5/1.5		
	除霜	消費電力	kW	0.21/0.24	3.01/3.01	3.41/3.41
		運転電流	A	1.5/1.5	9.5/9.5	11.2/11.2
除霜	方式		—	オフサイクル	ヒーター	
	デフロストヒーター		kW×本数	—	0.90×2, 0.82×1 (合計2.62)	
	ファンヒーター		kW×本数	—		0.40×1
	ドレンパンヒーター		kW×本数	—	0.38×1	
	端子台ヒーター		kW	0.007(常時通電)		
	ドレンヒーター		kW	—	0.025(常時通電)	
除霜終了サーモ			℃	—	作動16℃/復帰5℃	
過熱防止サーモ			℃	—	作動50℃/復帰40℃	
配管寸法	冷却器入口		mm	φ9.52 ID(ろう付け接続)		
	冷却器出口		mm	φ25.4 ID(ろう付け接続)		φ22.2 ID(ろう付け接続)
	ドレン		—	R1		
膨張弁型式			—	TUAE-7(MOP付)		TUAE-8(MOP付)
電磁弁型式			—	SEV-603BY		
運転音			dB(A)	58/62		
冷風到達距離(吹出風速が0.5m/sec)			m	10/12		
付属品(個数)			—	ドレンホース(1)　ドレンヒーター:1m,25W(1)　オイルトラップ(1)		

※ドレンヒーターはUS-MH、LH型のみ付属。ただし、現地にて長さを変更する場合がありますので、電気特性値からは除外しています。
※対応する除霜ダンパーは70ページを参照。　※防食仕様は64ページを参照。

■寸法図（単位：mm）

50/60Hz

冷　蔵　用：US-N8H2　〔13.8/14.9kW〕
冷　蔵　用：US-N8MH2　〔13.6/14.7kW〕
冷　凍　用：US-N8LH2　〔10.8/11.4kW〕

電磁弁 膨張弁 組み込み

●型式別寸法表

寸法＼型式	US-N8H2	US-N8MH2	US-N8LH2
A	12.7	12.7	9.52
B	28.58	28.58	25.4

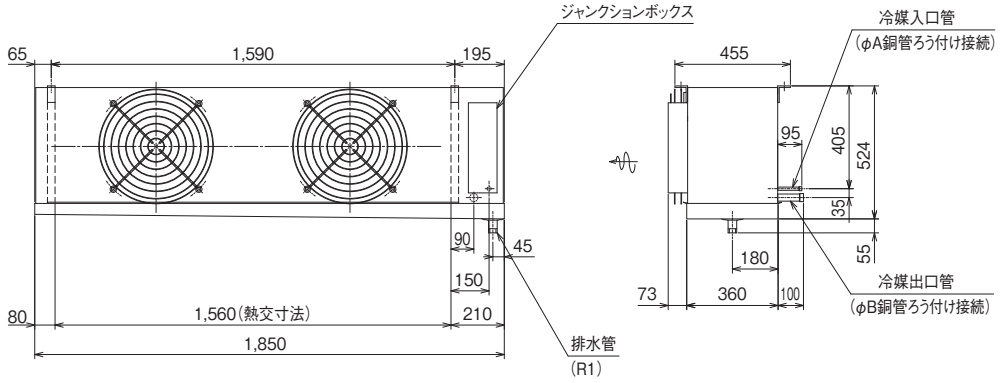

〔US-N8H2・US-N8MH2・US-N8LH2〕

■標準仕様表

（50/60Hz）

項目（単位）＼型式				US-N8H2	US-N8MH2	US-N8LH2
使用庫内温度			℃	3〜15	−5〜15	−35〜−5
キャビネット			—	アルミニウム		
使用電源			—	三相200V		
外形寸法	幅		mm	1,850		
	奥行		mm	360		
	高さ		mm	524		
質量			kg	59	71	70
冷却器	伝熱面積		m^2	38.2	36.2	25.5
	フィンピッチ		mm	4.0	4.23	6.35
送風機	定格出力		kW×個数	0.20×2		
	ファン直径		mm	400		
	風量		m^3/min	112/128		
冷却能力	TD 5℃		kW	6.31/6.79	6.09/6.55	4.94/5.20
	TD 7℃		kW	9.29/9.97	9.03/9.70	7.29/7.67
	TD 10℃		kW	13.8/14.9	13.6/14.7	10.8/11.4
電気特性	運転	消費電力	kW	0.47/0.67		
		運転電流	A	2.0/2.2		
	除霜	消費電力	kW	0.47/0.67	3.19/3.19	3.63/3.63
		運転電流	A	2.0/2.2	10.2/10.2	11.6/11.6
除霜	方式		—	オフサイクル	ヒーター	
	デフロストヒーター		kW×本数	—	0.95×2，0.86×1（合計2.76）	
	ファンヒーター		kW×本数	—		0.44×1
	ドレンパンヒーター		kW×本数	—	0.42×1	
	端子台ヒーター		kW	0.007（常時通電）		
	ドレンヒーター		kW	—	0.025（常時通電）	
除霜終了サーモ			℃	—	作動16℃/復帰5℃	
過熱防止サーモ			℃	—	作動50℃/復帰40℃	
配管寸法	冷却器入口		mm	φ12.7 ID（ろう付け接続）		φ9.52 ID（ろう付け接続）
	冷却器出口		mm	φ28.58 ID（ろう付け接続）		φ25.4 ID（ろう付け接続）
	ドレン		—	R1		
膨張弁型式			—	TUAE-9（MOP付）		TCAE-2（MOP付）
電磁弁型式			—	SEV-1004BY		SEV-603BY
運転音			dB（A）	59/64		
冷風到達距離（吹出風速が0.5m/sec）			m	10/12		
付属品（個数）			—	ドレンホース（1）　ドレンヒーター：1m,25W（1）　オイルトラップ（1）		

※ドレンヒーターはUS-MH、LH型のみ付属。ただし、現地にて長さを変更する場合がありますので、電気特性値からは除外しています。
※対応する除霜ダンパーは70ページを参照。　※防食仕様は64ページを参照。

■寸法図 (単位:mm)

50/60Hz

冷　蔵　用:US-N10H2　〔18.3/20.3kW〕
冷　蔵　用:US-N10MH2　〔18.0/20.0kW〕
冷　凍　用:US-N10LH2　〔15.0/16.1kW〕

電磁弁
膨張弁
組み込み

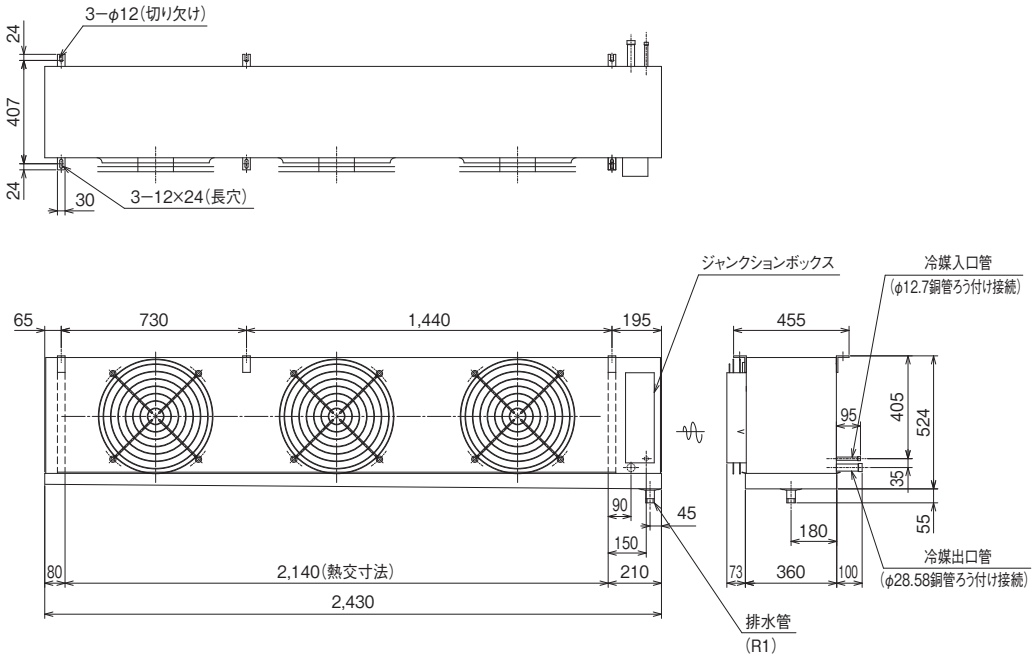

〔US-N10H2・US-N10MH2・US-N10LH2〕

■標準仕様表

(50/60Hz)

項目(単位)			型式	US-N10H2	US-N10MH2	US-N10LH2
使用庫内温度			℃	3〜15	−5〜15	−35〜−5
キャビネット			—	アルミニウム		
使用電源			—	三相200V		
外形寸法	幅		mm	2,430		
	奥行		mm	360		
	高さ		mm	524		
質量			kg	79	88	85
冷却器	伝熱面積		m^2	52.4	49.7	35.1
	フィンピッチ		mm	4.0	4.23	6.35
送風機	定格出力		kW×個数	0.20×3		
	ファン直径		mm	400		
	風量		m^3/min	153/180		
冷却能力	TD 5℃		kW	8.40/9.24	8.08/8.92	6.89/7.37
	TD 7℃		kW	12.4/13.7	12.0/13.2	10.2/10.9
	TD 10℃		kW	18.3/20.3	18.0/20.0	15.0/16.1
電気特性	運転	消費電力	kW	0.70/1.00		
		運転電流	A	3.0/3.3		
	除霜	消費電力	kW	0.70/1.00	4.34/4.34	4.95/4.95
		運転電流	A	3.0/3.3	13.5/13.5	16.0/16.0
除霜	方式		—	オフサイクル	ヒーター	
	デフロストヒーター		kW×本数	—	1.26×2, 1.25×1 (合計3.77)	
	ファンヒーター		kW×本数	—		0.61×1
	ドレンパンヒーター		kW×本数	—	0.56×1	
	端子台ヒーター		kW	0.007(常時通電)		
	ドレンヒーター		kW	—	0.025(常時通電)	
除霜終了サーモ			℃	—	作動16℃/復帰5℃	
過熱防止サーモ			℃	—	作動50℃/復帰40℃	
配管寸法	冷却器入口		mm	φ12.7 ID(ろう付け接続)		
	冷却器出口		mm	φ28.58 ID(ろう付け接続)		
	ドレン		—	R1		
膨張弁型式			—	TUAE-9(MOP付)		TCAE-2(MOP付)
電磁弁型式			—	SEV-1004BY		
運転音			dB(A)	67/71		
冷風到達距離(吹出風速が0.5m/sec)			m	11/13		
付属品(個数)			—	ドレンホース(1)　ドレンヒーター:1m,25W(1)　オイルトラップ(1)		

※ドレンヒーターはUS-MH、LH型のみ付属。ただし、現地にて長さを変更する場合がありますので、電気特性値からは除外しています。
※対応する除霜ダンパーは70ページを参照。　※防食仕様は64ページを参照。

■寸法図（単位：mm）

50/60Hz

冷　蔵　用：US-N13H2　〔20.3/22.2kW〕
冷　蔵　用：US-N13MH2　〔19.5/22.0kW〕
冷　凍　用：US-N13LH2　〔16.6/17.8kW〕

電磁弁 膨張弁 組み込み

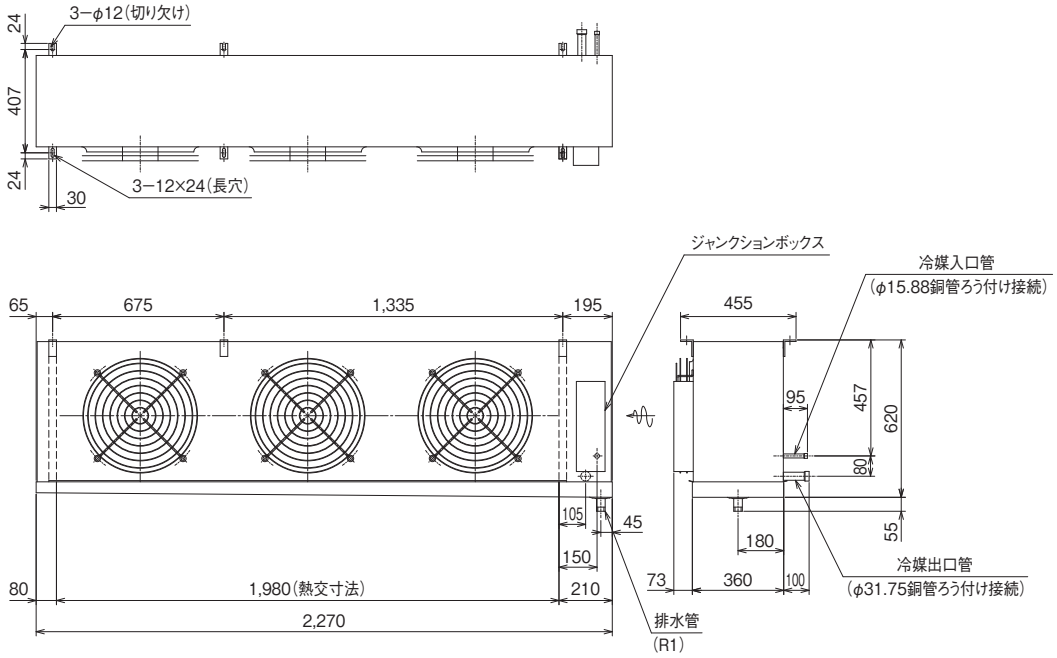

〔US-N13H2・US-N13MH2・US-N13LH2〕

■標準仕様表

（50/60Hz）

項目（単位）			型式	US-N13H2	US-N13MH2	US-N13LH2
使用庫内温度			℃	3〜15	−5〜15	−35〜−5
キャビネット			—	アルミニウム		
使用電源			—	三相200V		
外形寸法	幅		mm	2,270		
	奥行		mm	360		
	高さ		mm	620		
質量			kg	101	110	106
冷却器	伝熱面積		m^2	59.3	56.4	39.6
	フィンピッチ		mm	4.0	4.23	6.35
送風機	定格出力		kW×個数	0.20×3		
	ファン直径		mm	400		
	風量		m^3/min	153/180		
冷却能力	TD 5℃		kW	9.26/10.1	8.68/9.80	7.58/8.14
	TD 7℃		kW	13.7/14.9	12.9/14.5	11.2/12.1
	TD 10℃		kW	20.3/22.2	19.5/22.0	16.6/17.8
電気特性	運転	消費電力	kW	0.70/1.00		
		運転電流	A	3.0/3.3		
	除霜	消費電力	kW	0.70/1.00	5.21/5.21	5.77/5.77
		運転電流	A	3.0/3.3	17.6/17.6	21.3/21.3
除霜	方式		—	オフサイクル	ヒーター	
	デフロストヒーター		kW×本数	—	1.17×4（合計4.68）	
	ファンヒーター		kW×本数	—		0.56×1
	ドレンパンヒーター		kW×本数	—	0.52×1	
	端子台ヒーター		kW	0.007（常時通電）		
	ドレンヒーター		kW	—	0.025（常時通電）	
除霜終了サーモ			℃	—	作動16℃/復帰5℃	
過熱防止サーモ			℃	—	作動50℃/復帰40℃	
配管寸法	冷却器入口		mm	φ15.88 ID（ろう付け接続）		
	冷却器出口		mm	φ31.75 ID（ろう付け接続）		
	ドレン		—	R1		
膨張弁型式			—	TCAE-2（MOP付）		TCAE-3（MOP付）
電磁弁型式			—	SEV-1205BY		SEV-1004BY
運転音			dB（A）	67/71		
冷風到達距離（吹出風速が0.5m/sec）			m	11/13		
付属品（個数）			—	ドレンホース（1）　ドレンヒーター：1m,25W（1）　オイルトラップ（1）		

※ドレンヒーターはUS-MH、LH型のみ付属。ただし、現地にて長さを変更する場合がありますので、電気特性値からは除外しています。
※対応する除霜ダンパーは70ページを参照。　※防食仕様は64ページを参照。

■寸法図 (単位:mm)

50/60Hz

冷 蔵 用:US-N16H2 〔26.3/29.0kW〕
冷 蔵 用:US-N16MH2 〔26.0/28.8kW〕
冷 凍 用:US-N16LH2 〔21.4/23.0kW〕
冷 凍 用:US-N20LH2 〔26.9/28.8kW〕

電磁弁
膨張弁
組み込み

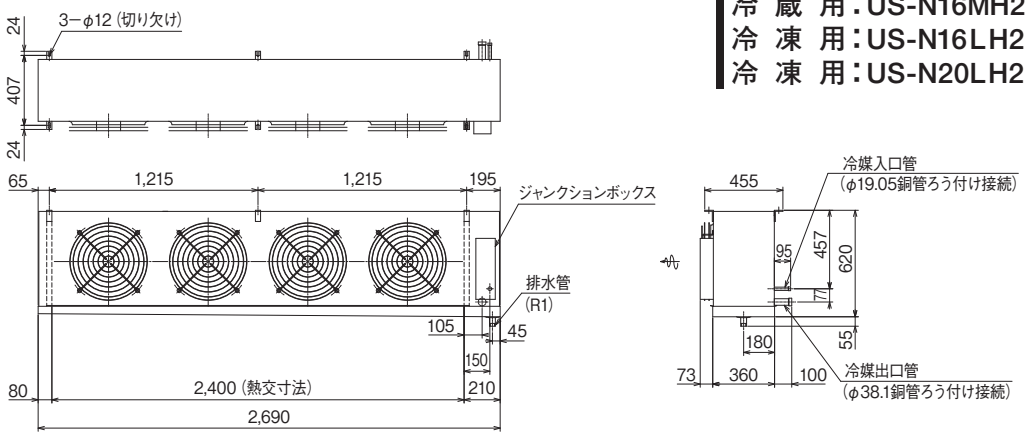

〔US-N16H2・US-N16MH2・US-N16LH2〕

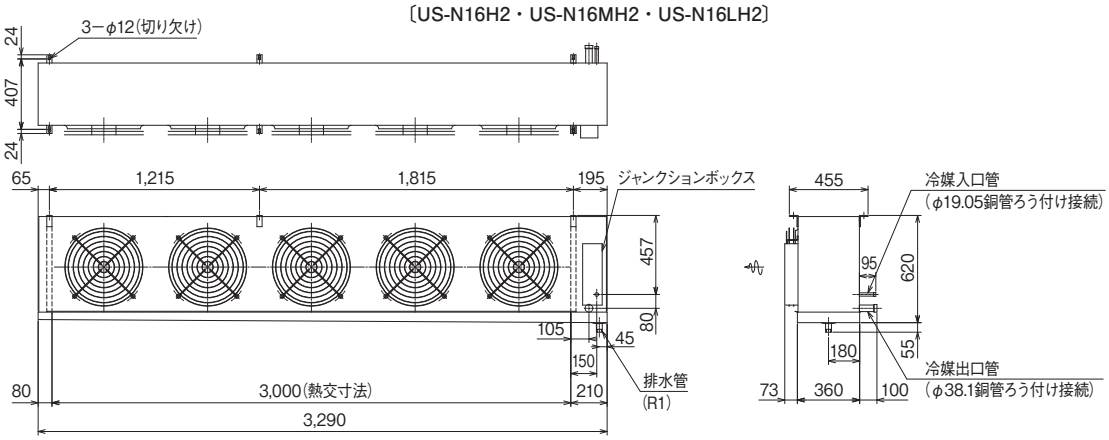

〔US-N20LH2〕

■標準仕様表

(50/60Hz)

項目 (単位)			型式	US-N16H2	US-N16MH2	US-N16LH2	US-N20LH2
使用庫内温度			℃	3〜15	−5〜15	−35〜−5	
キャビネット			—	アルミニウム			
使用電源			—	三相200V			
外形寸法	幅		mm	2,690			3,290
	奥行		mm	360			
	高さ		mm	620			
質量			kg	120	130	125	150
冷却器	伝熱面積		m^2	71.9	68.2	39.6	60.1
	フィンピッチ		mm	4.0	4.23	6.35	
送風機	定格出力		kW×個数	0.20×4			0.20×5
	ファン直径		mm	400			
	風量		m^3/min	200/240			250/300
冷却能力	TD 5℃		kW	12.1/13.2	11.7/12.9	9.85/10.6	12.4/13.3
	TD 7℃		kW	17.7/19.6	17.3/19.1	14.4/15.5	18.2/19.5
	TD 10℃		kW	26.3/29.0	26.0/28.8	21.4/23.0	26.9/28.8
電気特性	運転	消費電力	kW	0.93/1.33			1.16/1.66
		運転電流	A	4.0/4.4			5.0/5.5
	除霜	消費電力	kW	0.93/1.33	6.25/6.25	6.95/6.95	8.51/8.51
		運転電流	A	4.0/4.4	21.1/21.1	21.3/21.3	26.1/26.1
除霜	方式		—	オフサイクル	ヒーター		
	デフロストヒーター		kW×本数	—	1.4×4 (合計5.6)		1.7×4 (合計6.8)
	ファンヒーター		kW×本数	—		0.70×1	0.90×1
	ドレンパンヒーター		kW×本数	—	0.64×1		0.80×1
	端子台ヒーター		kW	0.007(常時通電)			
	ドレンヒーター		kW	—	0.025(常時通電)		
除霜終了サーモ			℃	—	作動16℃/復帰5℃		
過熱防止サーモ			℃	—	作動50℃/復帰40℃		
配管寸法	冷却器入口		mm	φ19.05 ID(ろう付け接続)			
	冷却器出口		mm	φ38.1 ID(ろう付け接続)			
	ドレン		—	R1			
膨張弁型式			—	TCAE-3(MOP付)			
電磁弁型式			—	SEV-1205BY		SEV-1004BY	SEV-1205BY
運転音			dB(A)	70/73			
冷風到達距離 (吹出風速が0.5m/sec)			m	11/13			
付属品(個数)			—	ドレンホース(1) ドレンヒーター:1m,25W(1) オイルトラップ(1)			

※ドレンヒーターはUS-MH、LH型のみ付属。ただし、現地にて長さを変更する場合がありますので、電気特性値からは除外しています。
※対応する除霜ダンパーは70ページを参照。 ※防食仕様は64ページを参照。

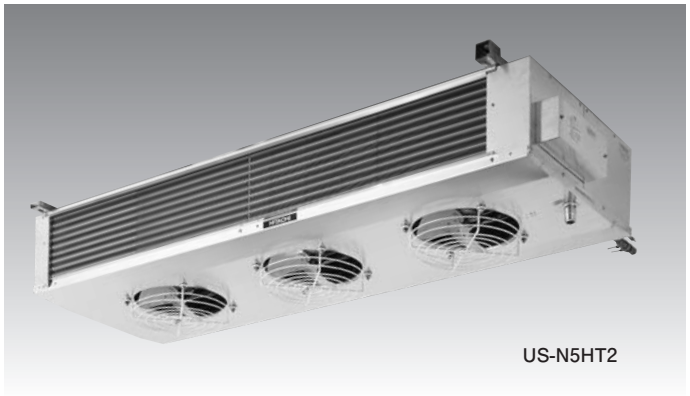
US-N5HT2

50/60Hz

冷　蔵　用：US-N2HT2　〔3.66/4.21kW〕
冷　蔵　用：US-N3HT2　〔5.99/6.45kW〕
冷　蔵　用：US-N2MHT2〔3.66/4.21kW〕
冷　蔵　用：US-N3MHT2〔5.99/6.45kW〕

電磁弁
膨張弁
組み込み

■寸法図（単位：mm）

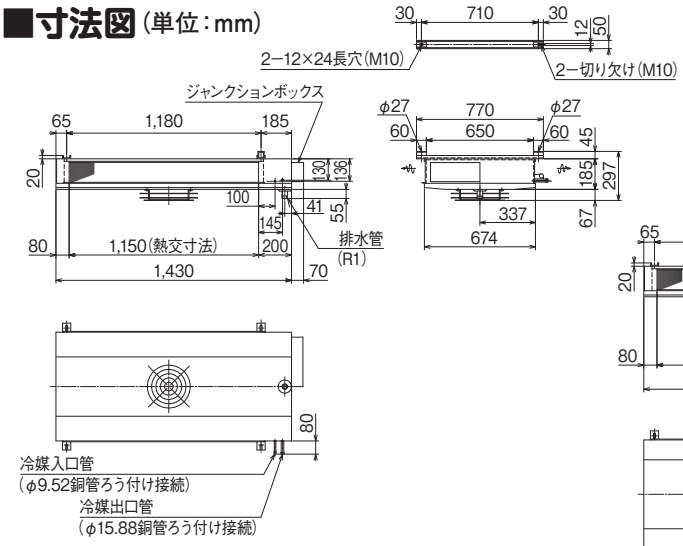

〔US-N2HT2・US-N2MHT2〕

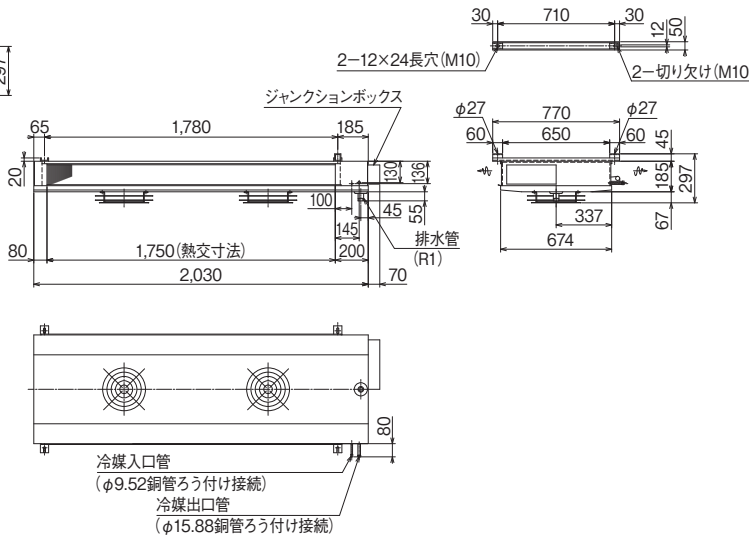

〔US-N3HT2・US-N3MHT2〕

■標準仕様表

(50/60Hz)

項目（単位）			型式	US-N2HT2	US-N2MHT2	US-N3HT2	US-N3MHT2
使用庫内温度			℃	3～15	−5～15	3～15	−5～15
キャビネット			—	アルミニウム			
使用電源			—	三相200V			
外形寸法	幅		mm	1,500		2,100	
	奥行		mm	770			
	高さ		mm	297			
質量			kg	32.0	33.5	46	48
冷却器	伝熱面積		m^2	22.5		34.3	
	フィンピッチ		mm	4.0			
送風機	定格出力		kW×個数	0.05×1		0.05×2	
	ファン直径		mm	300			
	風量		m^3/min	22/26		38/42	
冷却能力	TD 5℃		kW	1.47/1.69		2.51/2.70	
	TD 7℃		kW	2.42/2.71		3.91/4.21	
	TD 10℃		kW	3.66/4.21		5.99/6.45	
電気特性	運転	消費電力	kW	0.08/0.09		0.16/0.18	
		運転電流	A	0.5/0.5		1.0/1.0	
	除霜	消費電力	kW	0.08/0.09	1.93/1.93	0.16/0.18	2.85/2.85
		運転電流	A	0.5/0.5	8.3/8.3	1.0/1.0	12.3/12.3
除霜	方式		—	オフサイクル	ヒーター	オフサイクル	ヒーター
	デフロストヒーター		kW×本数	—	0.96×2（合計1.92）	—	1.42×2（合計2.84）
	端子台ヒーター		kW	0.007（常時通電）			
	ドレンヒーター		kW	—	0.025（常時通電）	—	0.025（常時通電）
除霜終了サーモ			℃	—	作動16℃/復帰5℃	—	作動16℃/復帰5℃
過熱防止サーモ			℃	—	作動50℃/復帰40℃	—	作動50℃/復帰40℃
配管寸法	冷却器入口		mm	φ9.52 OD（ろう付け接続）			
	冷却器出口		mm	φ15.88 OD（ろう付け接続）			
	ドレン		—	R1			
膨張弁型式			—	TUAE-5（MOP付）		TUAE-6（MOP付）	
電磁弁型式			—	SEV-303BY		SEV-503BY	
運転音			dB(A)	52/55		55/58	
付属品（個数）			—	ドレンホース（1）　ドレンヒーター：1m,25W（1）　オイルトラップ（1）			

※ドレンヒーターはUS-MH、LH型のみ付属。ただし、現地にて長さを変更する場合がありますので、電気特性値からは除外しています。
※対応する除霜ダンパーは70ページを参照。　※防食仕様は64ページを参照。

■寸法図 (単位:mm)

50/60Hz

冷 蔵 用:US-N4HT2 〔6.81/7.70kW〕
冷 蔵 用:US-N5HT2 〔10.3/11.7kW〕
冷 蔵 用:US-N4MHT2 〔6.81/7.70kW〕
冷 蔵 用:US-N5MHT2 〔10.3/11.7kW〕

電磁弁
膨張弁
組み込み

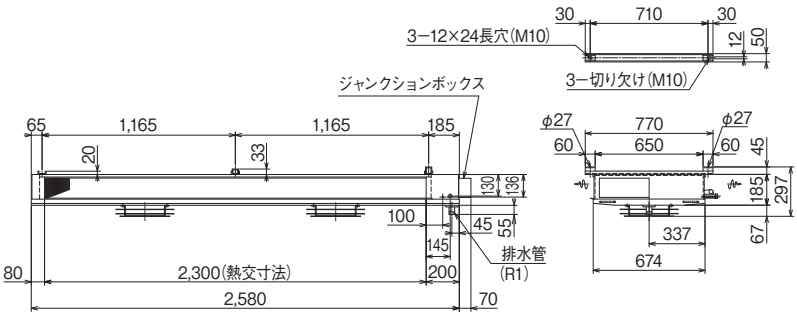

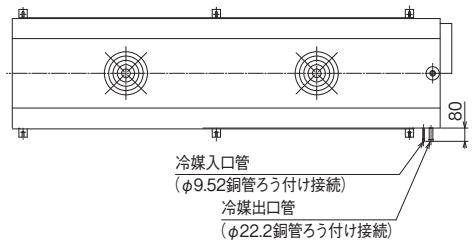

〔US-N4HT2・US-N4MHT2〕

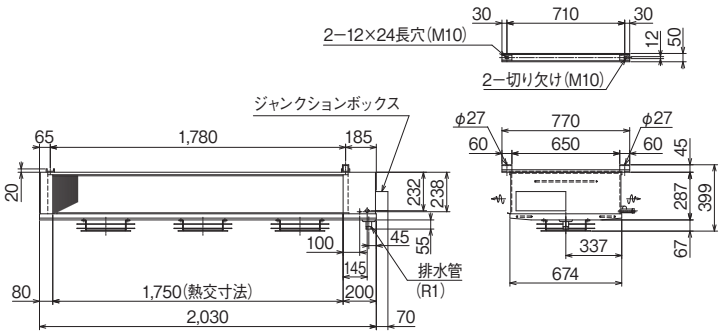

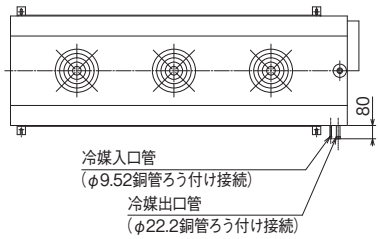

〔US-N5HT2・US-N5MHT2〕

■標準仕様表

(50/60Hz)

項目(単位)			型式	US-N4HT2	US-N4MHT2	US-N5HT2	US-N5MHT2
使用庫内温度			℃	3〜15	−5〜15	3〜15	−5〜15
キャビネット			—	アルミニウム			
使用電源			—	三相200V			
外形寸法	幅		mm	2,650		2,100	
	奥行		mm	770			
	高さ		mm	297		399	
質量			kg	52	59	65	68
冷却器	伝熱面積		m^2	45.1		57.0	
	フィンピッチ		mm	4.0			
送風機	定格出力		kW×個数	0.05×2		0.05×3	
	ファン直径		mm	300			
	風量		m^3/min	44/52		66/78	
冷却能力	TD 5℃		kW	2.98/3.39		4.35/4.93	
	TD 7℃		kW	4.51/5.10		6.76/7.66	
	TD 10℃		kW	6.81/7.70		10.3/11.7	
電気特性	運転	消費電力	kW	0.16/0.18		0.24/0.27	
		運転電流	A	1.0/1.0		1.5/1.5	
	除霜	消費電力	kW	0.16/0.18	3.89/3.89	0.24/0.27	4.10/4.10
		運転電流	A	1.0/1.0	16.8/16.8	1.5/1.5	12.3/12.3
除霜	方式		—	オフサイクル	ヒーター	オフサイクル	ヒーター
	デフロストヒーター		kW×本数	—	1.94×2 (合計3.88)	—	1.42×2, 1.25×1 (合計4.09)
	端子台ヒーター		kW	0.007(常時通電)			
	ドレンヒーター		kW	—	0.025(常時通電)	—	0.025(常時通電)
除霜終了サーモ			℃	—	作動16℃/復帰5℃	—	作動16℃/復帰5℃
過熱防止サーモ			℃	—	作動50℃/復帰40℃	—	作動50℃/復帰40℃
配管寸法	冷却器入口		mm	φ9.52 OD(ろう付け接続)			
	冷却器出口		mm	φ22.2 OD(ろう付け接続)			
	ドレン		—	R1			
膨張弁型式			—	TUAE-7(MOP付)		TUAE-8(MOP付)	
電磁弁型式			—	SEV-503BY		SEV-603BY	
運転音			dB(A)	55/58		58/61	
付属品(個数)			—	ドレンホース(1) ドレンヒーター:1m,25W(1) オイルトラップ(1)			

※ドレンヒーターはUS-MH、LH型のみ付属。ただし、現地にて長さを変更する場合がありますので、電気特性値からは除外しています。
※対応する除霜ダンパーは70ページを参照。 ※防食仕様は64ページを参照。

50/60Hz

冷　蔵　用：US-N8HT2　〔12.3/13.3kW〕
冷　蔵　用：US-N10HT2　〔14.3/15.4kW〕
冷　蔵　用：US-N8MHT2　〔12.3/13.3kW〕
冷　蔵　用：US-N10MHT2〔14.3/15.4kW〕

■寸法図（単位：mm）

電磁弁
膨張弁
組み込み

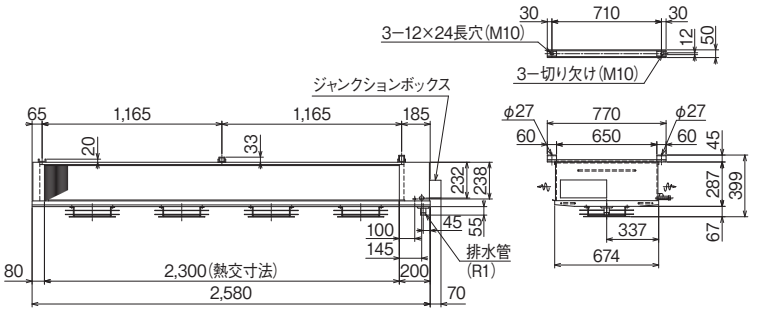

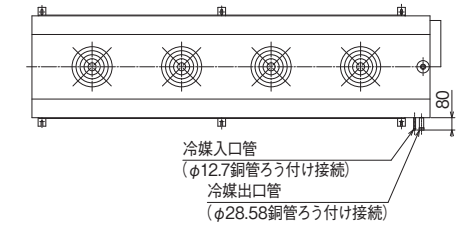

〔US-N8HT2・US-N8MHT2〕

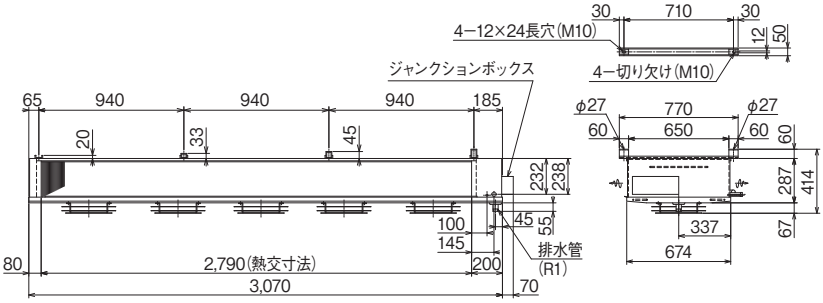

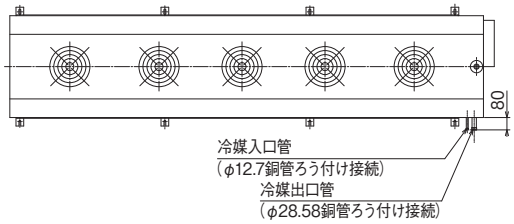

〔US-N10HT2・US-N10MHT2〕

■標準仕様表

(50/60Hz)

項目（単位）			型式	US-N8HT2	US-N8MHT2	US-N10HT2	US-N10MHT2
使用庫内温度			℃	3～15	−5～15	3～15	−5～15
キャビネット			—	アルミニウム			
使用電源			—	三相200V			
外形寸法	幅		mm	2,650		3,140	
	奥行		mm	770			
	高さ		mm	399		414	
質量			kg	85	89	104	108
冷却器	伝熱面積		m^2	75.2		91.2	
	フィンピッチ		mm	4.0			
送風機	定格出力		kW×個数	0.05×4		0.05×5	
	ファン直径		mm	300			
	風量		m^3/min	82/92		102/115	
冷却能力	TD 5℃		kW	5.40/5.87		6.52/7.03	
	TD 7℃		kW	8.16/8.84		9.58/10.3	
	TD 10℃		kW	12.3/13.3		14.3/15.4	
電気特性	運転	消費電力	kW	0.31/0.35		0.39/0.44	
		運転電流	A	2.0/2.0		2.5/2.5	
	除霜	消費電力	kW	0.31/0.35	5.49/5.49	0.39/0.44	6.61/6.61
		運転電流	A	2.0/2.0	16.8/16.8	2.5/2.5	19.9/19.9
除霜	方式		—	オフサイクル	ヒーター	オフサイクル	ヒーター
	デフロストヒーター		kW×本数	—	1.94×2，1.60×1（合計5.48）	—	2.30×2，2.00×1（合計6.60）
	端子台ヒーター		kW	0.007（常時通電）			
	ドレンヒーター		kW	—	0.025（常時通電）	—	0.025（常時通電）
除霜終了サーモ			℃	—	作動16℃/復帰5℃	—	作動16℃/復帰5℃
過熱防止サーモ			℃	—	作動50℃/復帰40℃	—	作動50℃/復帰40℃
配管寸法	冷却器入口		mm	φ12.7 OD（ろう付け接続）			
	冷却器出口		mm	φ28.58 OD（ろう付け接続）			
	ドレン		—	R1			
膨張弁型式			—	TUAE-8（MOP付）		TUAE-9（MOP付）	
電磁弁型式			—	SEV-1004BY			
運転音			dB(A)	61/64		63/66	
付属品（個数）			—	ドレンホース（1）　ドレンヒーター：1m,25W（1）　オイルトラップ（1）			

※ドレンヒーターはUS-MH、LH型のみ付属。ただし、現地にて長さを変更する場合がありますので、電気特性値からは除外しています。
※対応する除霜ダンパーは70ページを参照。　※防食仕様は64ページを参照。

■寸法図(単位:mm)

50/60Hz

冷　蔵　用:US-N3MHP2〔5.50/6.00kW〕
冷　凍　用:US-N3LHP2〔4.62/5.01kW〕
冷　蔵　用:US-N4MHP2〔7.35/8.22kW〕
冷　凍　用:US-N4LHP2〔6.13/6.81kW〕

電磁弁 膨張弁 組み込み

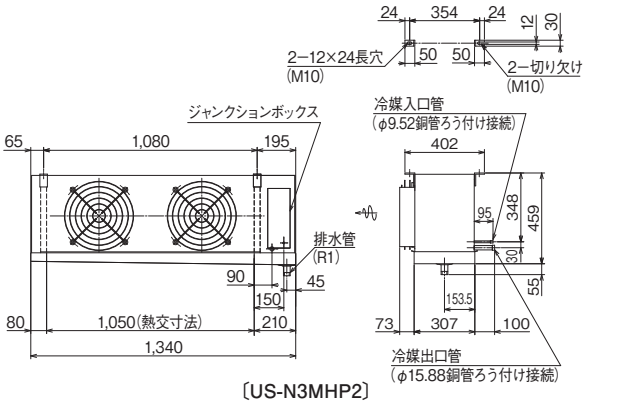

〔US-N3MHP2〕

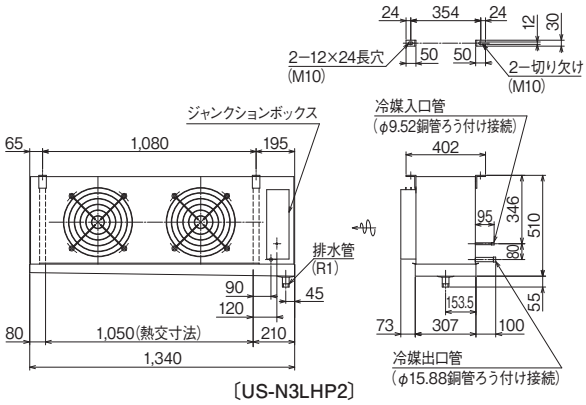

〔US-N3LHP2〕

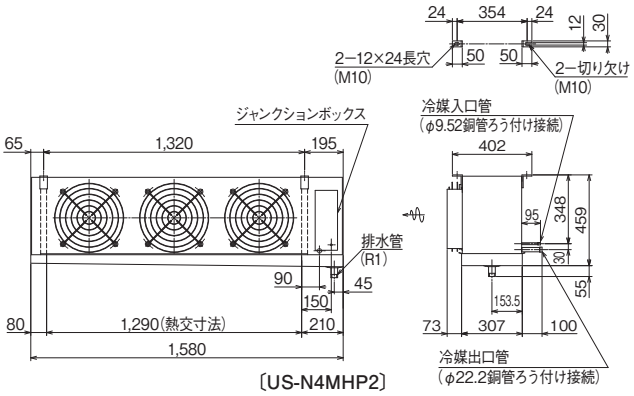

〔US-N4MHP2〕

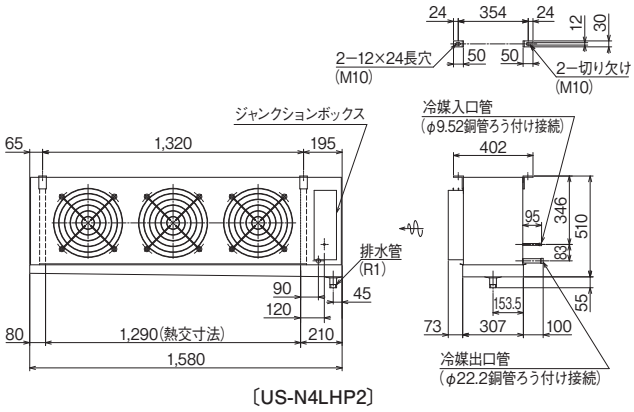

〔US-N4LHP2〕

■標準仕様表

(50/60Hz)

項目(単位)			型式	US-N3MHP2	US-N3LHP2	US-N4MHP2	US-N4LHP2
使用庫内温度			℃	−5〜15	−35〜−5	−5〜15	−35〜−5
キャビネット			—	アルミニウム			
使用電源			—	三相200V			
外形寸法	幅		mm	1,340		1,580	
	奥行		mm	307			
	高さ		mm	459	510	459	510
質量			kg	37	42	45	51
冷却器	伝熱面積		m^2	15.3	11.9	18.8	14.7
	フィンピッチ		mm	6.35	10	6.35	10
送風機	定格出力		kW×個数	0.05×2		0.05×3	
	ファン直径		mm	300			
	風量		m^3/min	52/60		72/87	
冷却能力	TD 5℃		kW	2.43/2.64	2.02/2.29	3.28/3.65	2.56/2.76
	TD 7℃		kW	3.62/3.94	3.12/3.38	4.86/5.43	4.03/4.36
	TD 10℃		kW	5.50/6.00	4.62/5.01	7.35/8.22	6.13/6.81
電気特性	運転	消費電力	kW	0.14/0.16		0.21/0.24	
		運転電流	A	1.0/1.0		1.5/1.5	
	除霜	消費電力	kW	2.19/2.19	2.47/2.47	2.65/2.65	3.00/3.00
		運転電流	A	8.5/8.5	9.8/9.8	10.2/10.2	11.9/11.9
除霜	方式		—	ヒーター			
	デフロストヒーター		kW×本数	1.30×1, 0.60×1 (合計1.90)		1.58×1, 0.72×1 (合計2.30)	
	ファンヒーター		kW×本数	—	0.28×1	—	0.35×1
	ドレンパンヒーター		kW×本数	0.28×1		0.34×1	
	端子台ヒーター		kW	0.007(常時通電)			
	ドレンヒーター		kW	0.025(常時通電)			
除霜終了サーモ			℃	作動16℃/復帰5℃			
過熱防止サーモ			℃	作動50℃/復帰40℃			
配管寸法	冷却器入口		mm	φ9.52 ID(ろう付け接続)			
	冷却器出口		mm	φ15.88 ID(ろう付け接続)		φ22.2 ID(ろう付け接続)	
	ドレン		—	R1			
膨張弁型式			—	TUAE-6(MOP付)	TUAE-7(MOP付)		
電磁弁型式			—	SEV-503BY			
運転音			dB(A)	57/61		58/62	
冷風到達距離(吹出風速が0.5m/sec)			m	10/12			
付属品(個数)			—	ドレンホース(1)　ドレンヒーター:1m,25W(1)　オイルトラップ(1)			

※ドレンヒーターは現地にて長さを変更する場合がありますので、電気特性値からは除外しています。
※対応する除霜ダンパーは70ページを参照。　※防食仕様は64ページを参照。

■寸法図（単位：mm）

50/60Hz

冷　蔵　用：US-N5MHP2〔9.89/11.1kW〕
冷　凍　用：US-N5LHP2〔8.35/9.27kW〕
冷　蔵　用：US-N8MHP2〔14.4/15.7kW〕
冷　凍　用：US-N8LHP2〔11.8/12.2kW〕

電磁弁 膨張弁 組み込み

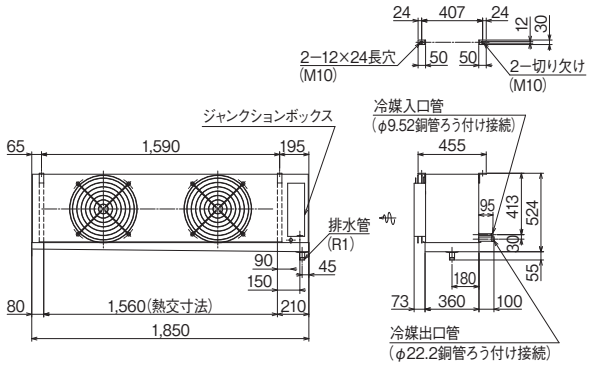

〔US-N5MHP2〕

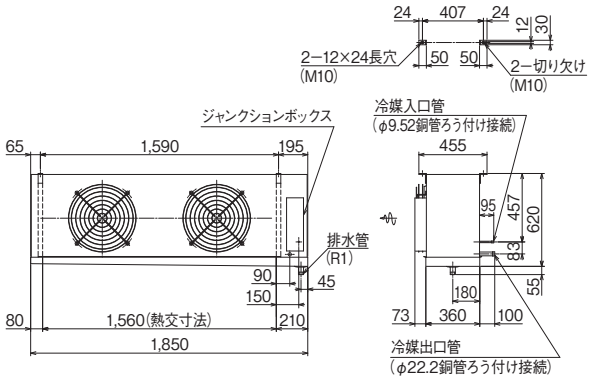

〔US-N5LHP2〕

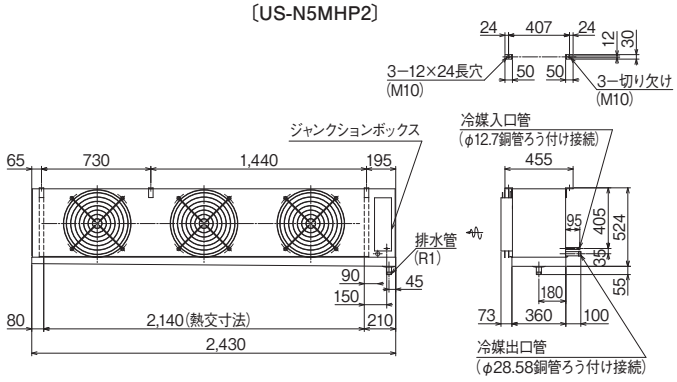

〔US-N8MHP2〕

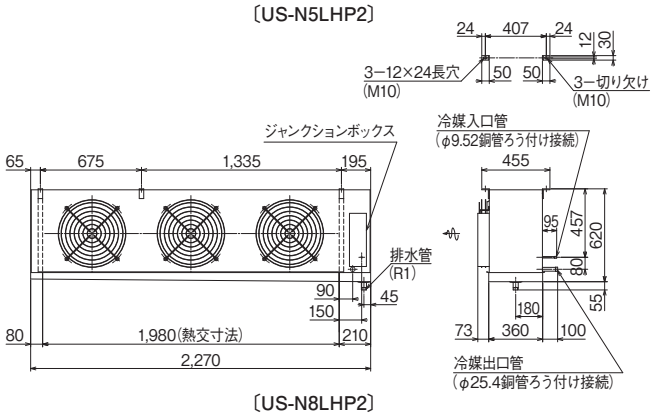

〔US-N8LHP2〕

■標準仕様表

(50/60Hz)

項目（単位）			型式	US-N5MHP2	US-N5LHP2	US-N8MHP2	US-N8LHP2
使用庫内温度			℃	−5〜15	−35〜−5	−5〜15	−35〜−5
キャビネット			—	アルミニウム			
使用電源			—	三相200V			
外形寸法	幅		mm	1,850		2,430	2,270
	奥行		mm	360			
	高さ		mm	524	620	524	620
質量			kg	70	78	85	102
冷却器	伝熱面積		m^2	25.5	21.7	35.1	27.6
	フィンピッチ		mm	6.35	10	6.35	10
送風機	定格出力		kW×個数	0.20×2		0.20×3	
	ファン直径		mm	400			
	風量		m^3/min	112/128	114/130	153/180	
冷却能力	TD 5℃		kW	4.43/4.94	3.89/4.31	6.43/7.03	5.54/5.60
	TD 7℃		kW	6.56/7.33	5.68/6.30	9.52/10.4	8.16/8.35
	TD 10℃		kW	9.89/11.1	8.35/9.27	14.4/15.7	11.8/12.2
電気特性	運転	消費電力	kW	0.47/0.67		0.70/1.00	
		運転電流	A	2.0/2.2		3.0/3.3	
	除霜	消費電力	kW	3.19/3.19	4.58/4.58	4.34/4.34	5.77/5.77
		運転電流	A	10.2/10.2	13.9/13.9	13.5/13.5	17.7/17.7
除霜	方式		—	ヒーター			
	デフロストヒーター		kW×本数	0.95×2，0.86×1（合計2.76）	0.95×3，0.86×1（合計3.71）	1.26×2，1.25×1（合計3.77）	1.17×4（合計4.68）
	ファンヒーター		kW×本数	—	0.44×1	—	0.56×1
	ドレンパンヒーター		kW×本数	0.42×1		0.56×1	0.52×1
	端子台ヒーター		kW	0.007（常時通電）			
	ドレンヒーター		kW	0.025（常時通電）			
除霜終了サーモ			℃	作動16℃/復帰5℃			
過熱防止サーモ			℃	作動50℃/復帰40℃			
配管寸法	冷却器入口		mm	φ9.52 ID（ろう付け接続）		φ12.7 ID（ろう付け接続）	φ9.52 ID（ろう付け接続）
	冷却器出口		mm	φ22.2 ID（ろう付け接続）		φ28.58 ID（ろう付け接続）	φ25.4 ID（ろう付け接続）
	ドレン		—	R1			
膨張弁型式			—	TUAE-7（MOP付）	TUAE-8（MOP付）		TUAE-9（MOP付）
電磁弁型式			—	SEV-603BY	SEV-503BY	SEV-1004BY	SEV-603BY
運転音			dB(A)	59/64		67/71	
冷風到達距離（吹出風速が0.5m/sec）			m	11/13			
付属品（個数）			—	ドレンホース（1）　ドレンヒーター：1m,25W（1）　オイルトラップ（1）			

※ドレンヒーターは現地にて長さを変更する場合がありますので、電気特性値からは除外しています。
※対応する除霜ダンパーは70ページを参照。　※防食仕様は64ページを参照。

■寸法図 (単位:mm)

50/60Hz

冷　蔵　用:US-N10MHP2〔17.1/18.7kW〕
冷　凍　用:US-N10LHP2〔14.5/15.6kW〕

電磁弁 膨張弁 組み込み

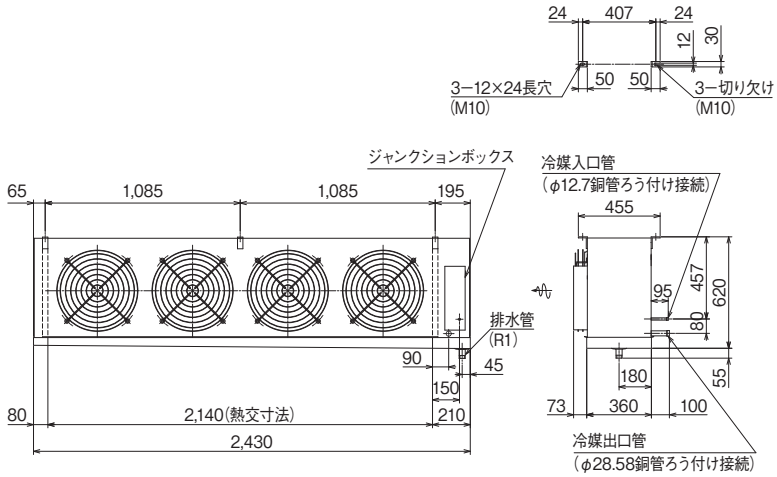

〔US-N10MHP2〕

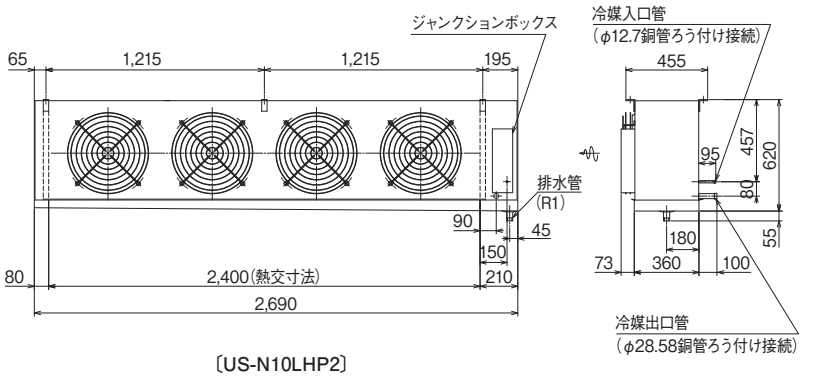

〔US-N10LHP2〕

■標準仕様表

(50/60Hz)

項目(単位)			型式	US-N10MHP2	US-N10LHP2
使用庫内温度			℃	−5〜15	−35〜−5
キャビネット			—	アルミニウム	
使用電源			—	三相200V	
外形寸法	幅		mm	2,430	2,690
	奥行		mm	360	
	高さ		mm	620	
質量			kg	112	120
冷却器	伝熱面積		m^2	42.9	33.5
	フィンピッチ		mm	6.35	10
送風機	定格出力		kW×個数	0.20×4	
	ファン直径		mm	400	
	風量		m^3/min	194/224	200/240
冷却能力	TD 5℃		kW	7.62/8.32	6.48/6.63
	TD 7℃		kW	11.3/12.4	9.87/10.3
	TD 10℃		kW	17.1/18.7	14.5/15.6
電気特性	運転	消費電力	kW	0.93/1.33	
		運転電流	A	4.0/4.4	
	除霜	消費電力	kW	5.60/5.60	6.95/6.95
		運転電流	A	18.9/18.9	21.3/21.3
除霜	方式		—	ヒーター	
	デフロストヒーター		kW×本数	1.26×3, 1.25×1 (合計5.03)	1.40×4 (合計5.60)
	ファンヒーター		kW×本数	—	0.70×1
	ドレンパンヒーター		kW×本数	0.56×1	0.64×1
	端子台ヒーター		kW	0.007(常時通電)	
	ドレンヒーター		kW	0.025(常時通電)	
除霜終了サーモ			℃	作動16℃/復帰5℃	
過熱防止サーモ			℃	作動50℃/復帰40℃	
配管寸法	冷却器入口		mm	φ12.7 ID(ろう付け接続)	
	冷却器出口		mm	φ28.58 ID(ろう付け接続)	
	ドレン		—	R1	
膨張弁型式			—	TUAE-9(MOP付)	TCAE-2(MOP付)
電磁弁型式			—	SEV-1004BY	
運転音			dB(A)	70/73	
冷風到達距離(吹出風速が0.5m/sec)			m	11/13	
付属品(個数)			—	ドレンホース(1)　ドレンヒーター:1m,25W(1)　オイルトラップ(1)	

※ドレンヒーターは現地にて長さを変更する場合がありますので、電気特性値からは除外しています。
※対応する除霜ダンパーは70ページを参照。　※防食仕様は64ページを参照。

U-R20H

用途に合わせて冷蔵用・冷凍用の2タイプからお選びください。
除霜時の庫内温度上昇をおさえる除霜ダンパーがオプション部品として取り付けできます。

50/60Hz
冷　蔵　用：U-R20H〔2.51/2.81kW〕
冷　蔵　用：U-R20M〔2.48/2.77kW〕
冷　凍　用：U-R20L〔2.04/2.25kW〕

■寸法図（単位：mm）

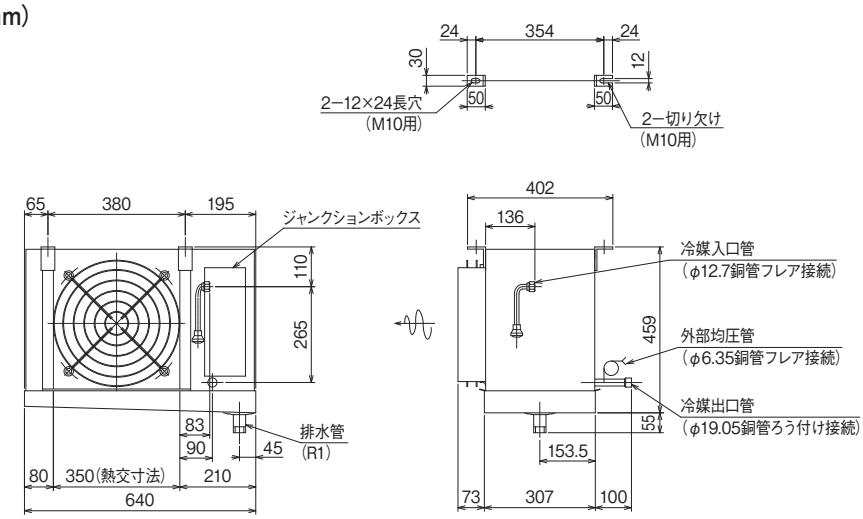

〔U-R20H・U-R20M・U-R20L〕

■標準仕様表

(50/60Hz)

項目（単位）			型式	U-R20H	U-R20M	U-R20L
使用庫内温度			℃	3～15	−5～15	−35～−5
キャビネット			—	アルミニウム		
使用電源			—	三相200V		
外形寸法	幅		mm	640		
	奥行		mm	307		
	高さ		mm	459		
質量			kg	12	15	14
冷却器	伝熱面積		m^2	7.6	7.2	5.1
	フィンピッチ		mm	4.0	4.23	6.35
送風機	定格出力		kW×個数	0.05×1		
	ファン直径		mm	300		
	風量		m^3/min	21/25		
冷却能力	TD 5℃		kW	1.11/1.23	1.09/1.21	0.91/1.00
	TD 7℃		kW	1.67/1.86	1.64/1.83	1.36/1.50
	TD 10℃		kW	2.51/2.81	2.48/2.77	2.04/2.25
電気特性	運転	消費電力	kW	0.07/0.09		
		運転電流	A	0.5/0.5		
	除霜	消費電力	kW	0.07/0.09	0.93/0.93	1.03/1.03
		運転電流	A	0.5/0.5	3.6/3.6	4.1/4.1
除霜	方式		—	オフサイクル	ヒーター	
	デフロストヒーター		kW×本数	—	0.54×1，0.26×1（合計0.8）	
	ファンヒーター		kW×本数	—	—	100×1
	ドレンパンヒーター		kW×本数	—	120×1	
	端子台ヒーター		kW	0.007（常時通電）		
除霜終了サーモ			℃	作動16℃/復帰5℃		
過熱防止サーモ			℃	作動50℃/復帰40℃		
配管寸法	冷却器入口		mm	φ12.7 OD（フレア接続）		
	冷却器出口		mm	φ19.05 ID（ろう付け接続）		
	ドレン		—	R1		
	外部均圧管		mm	φ6.35 OD（フレア接続）		
運転音			dB(A)	55/58		
適応冷凍機の目安			kW	1.1～1.5	1.5～2.2	1.5～2.2
冷風到達距離（吹出風速が0.5m/sec）			m	10/12		
機内配線図掲載頁			—	55		56
付属品（個数）			—	ドレンホース（1）　オイルトラップ（1）		

※対応する除霜ダンパーは70ページを参照。　※防食仕様は65ページを参照。

50/60Hz

冷　蔵　用：U-R30H〔3.47/3.82kW〕
冷　蔵　用：U-R30M〔3.44/3.78kW〕
冷　凍　用：U-R30L〔2.86/3.11kW〕
冷　蔵　用：U-R50H〔5.91/6.52kW〕
冷　蔵　用：U-R50M〔5.85/6.45kW〕
冷　凍　用：U-R40L〔4.77/5.22kW〕

■寸法図（単位：mm）

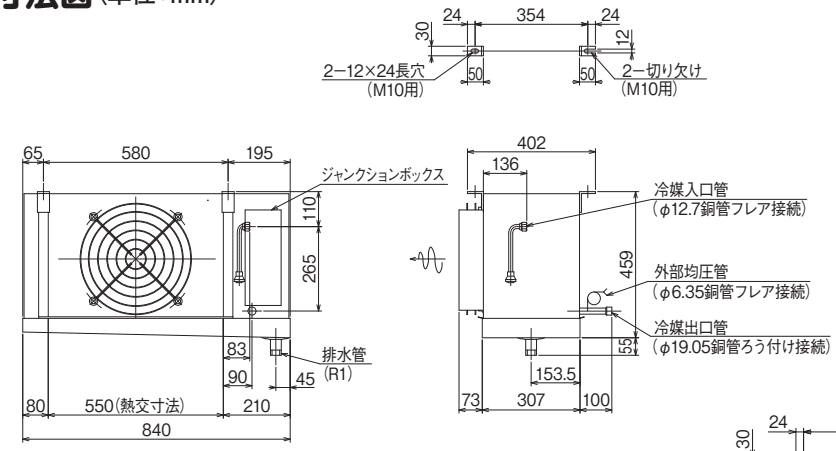

〔U-R30H・U-R30 M・U-R30L〕

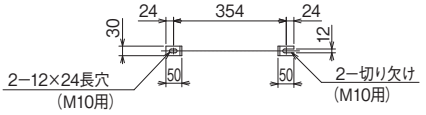

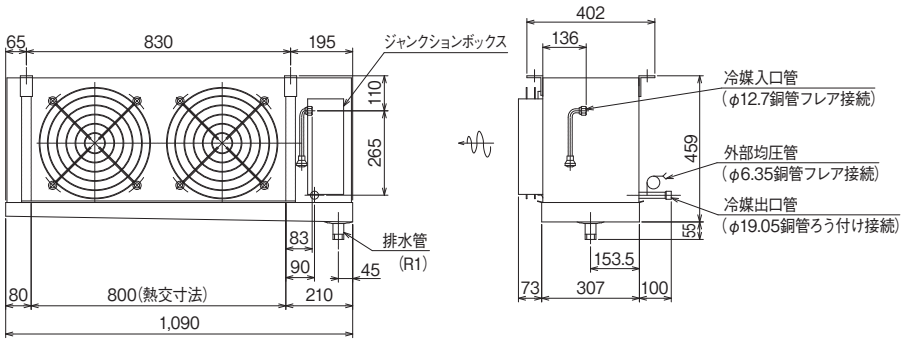

〔U-R50H・U-R50M・U-R40L〕

■標準仕様表

(50/60Hz)

項目（単位）			型式	U-R30H	U-R30M	U-R30L	U-R50H	U-R50M	U-R40L
使用庫内温度			℃	3〜15	−5〜15	−35〜−5	3〜15	−5〜15	−35〜−5
キャビネット			—	アルミニウム					
使用電源			—	三相200V					
外形寸法	幅		mm	840			1,090		
	奥行		mm	307					
	高さ		mm	459					
質量			kg	19	22	21	28	32	31
冷却器	伝熱面積		m^2	11.9	11.3	7.9	17.4	16.5	11.6
	フィンピッチ		mm	4.0	4.23	6.35	4.0	4.23	6.35
送風機	定格出力		kW×個数	0.05×1			0.05×2		
	ファン直径		mm	300					
	風量		m^3/min	26/30			48/56		
冷却能力	TD 5℃		kW	1.57/1.73	1.52/1.67	1.30/1.41	2.66/2.93	2.57/2.82	2.16/2.36
	TD 7℃		kW	2.32/2.55	2.27/2.49	1.92/2.09	3.95/4.35	3.84/4.23	3.21/3.50
	TD 10℃		kW	3.47/3.82	3.44/3.78	2.86/3.11	5.91/6.52	5.85/6.45	4.77/5.22
電気特性	運転	消費電力	kW	0.07/0.09			0.14/0.16		
		運転電流	A	0.5/0.5			1.0/1.0		
	除霜	消費電力	kW	0.07/0.09	1.28/1.28	1.43/1.43	0.14/0.16	1.73/1.73	1.94/1.94
		運転電流	A	0.5/0.5	5.0/5.0	5.7/5.7	1.0/1.0	6.7/6.7	7.7/7.7
除霜	方式		—	オフサイクル	ヒーター		オフサイクル	ヒーター	
	デフロストヒーター		kW×本数	—	0.76×1，0.35×1（合計1.11）		—	1.04×1，0.47×1（合計1.51）	
	ファンヒーター		kW×本数	—	—	0.15×1	—	—	0.21×1
	ドレンパンヒーター		kW×本数	—	0.16×1		—	0.21×1	
	端子台ヒーター		kW	0.007（常時通電）					
除霜終了サーモ			℃	—	作動16℃/復帰5℃		—	作動16℃/復帰5℃	
過熱防止サーモ			℃	—	作動50℃/復帰40℃		—	作動50℃/復帰40℃	
配管寸法	冷却器入口		mm	φ12.7 OD（フレア接続）					
	冷却器出口		mm	φ19.05 ID（ろう付け接続）					
	ドレン		—	R1					
	外部均圧管		mm	φ6.35 OD（フレア接続）					
運転音			dB(A)	55/58			57/60		
適応冷凍機の目安			kW	1.5〜2.2		2.2〜3.0		3.0〜3.75	
冷風到達距離（吹出風速が0.5m/sec）			m	10/12					
機内配線図掲載頁			—	55		56	55		56
付属品（個数）			—	ドレンホース（1）　オイルトラップ（1）					

※対応する除霜ダンパーは70ページを参照。　※防食仕様は65ページを参照。

50/60Hz

冷　蔵　用：U-R70H〔6.82/7.50kW〕
冷　蔵　用：U-R70M〔6.75/7.42kW〕
冷　凍　用：U-R50L〔5.61/6.10kW〕
冷　蔵　用：U-R90H〔9.17/10.4kW〕
冷　蔵　用：U-R90M〔9.07/10.2kW〕
冷　凍　用：U-R70L〔7.48/8.36kW〕

■寸法図（単位：mm）

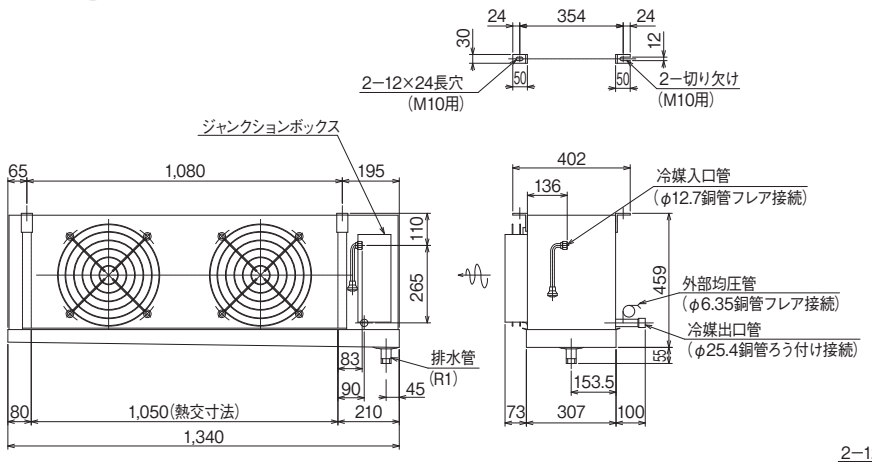

〔U-R70H・U-R70M・U-R50L〕

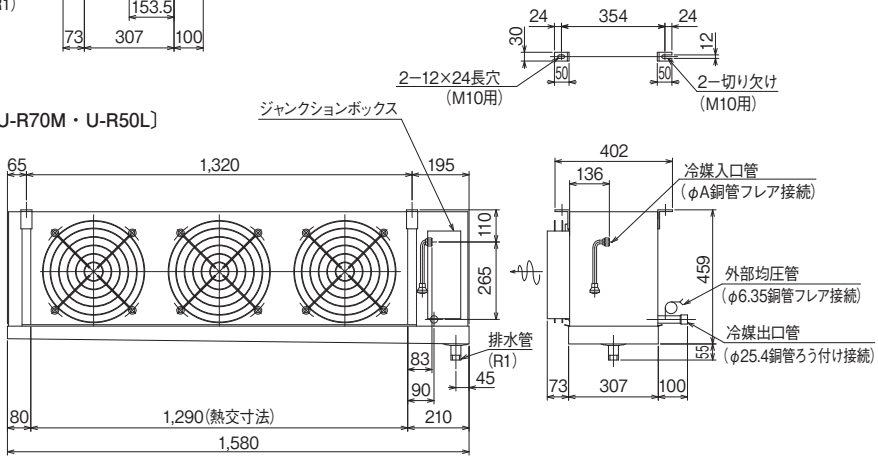

寸法＼型式	U-R90H	U-R90M	U-R70L
A	15.88	15.88	12.7

〔U-R90H・U-R90M・U-R70L〕

■標準仕様表

(50/60Hz)

項目（単位）			型式	U-R70H	U-R70M	U-R50L	U-R90H	U-R90M	U-R70L
使用庫内温度			℃	3～15	−5～15	−35～−5	3～15	−5～15	−35～−5
キャビネット			—	アルミニウム					
使用電源			—	三相200V					
外形寸法	幅		mm	1,340			1,580		
	奥行		mm	307					
	高さ		mm	459					
質量			kg	33	37	36	41	46	44
冷却器	伝熱面積		m^2	22.8	21.7	15.3	28.1	26.6	18.8
	フィンピッチ		mm	4.0	4.23	6.35	4.0	4.23	6.35
送風機	定格出力		kW×個数	0.05×2			0.05×3		
	ファン直径		mm	300					
	風量		m^3/min	52/60			72/87		
冷却能力	TD 5℃		kW	3.08/3.38	2.98/3.26	2.55/2.77	4.17/4.70	4.03/4.54	3.43/3.81
	TD 7℃		kW	4.57/5.02	4.45/4.88	3.77/4.10	6.16/6.95	5.99/6.75	5.05/5.63
	TD 10℃		kW	6.82/7.50	6.75/7.42	5.61/6.10	9.17/10.4	9.07/10.2	7.48/8.36
電気特性	運転	消費電力	kW	0.14/0.16			0.21/0.24		
		運転電流	A	1.0/1.0			1.5/1.5		
	除霜	消費電力	kW	0.14/0.16	2.19/2.19	2.47/2.47	0.21/0.24	2.65/2.65	3.00/3.00
		運転電流	A	1.0/1.0	8.5/8.5	9.8/9.8	1.5/1.5	10.2/10.2	11.9/11.9
除霜	方式		—	オフサイクル	ヒーター		オフサイクル	ヒーター	
	デフロストヒーター		kW×本数	—	1.3×1，0.6×1（合計1.9）		—	1.58×1，0.72×1（合計2.3）	
	ファンヒーター		kW×本数	—	—	0.28×1	—	—	0.35×1
	ドレンパンヒーター		kW×本数	—	0.28×1		—	0.34×1	
	端子台ヒーター		kW	0.007（常時通電）					
除霜終了サーモ			℃	—	作動16℃/復帰5℃		—	作動16℃/復帰5℃	
過熱防止サーモ			℃	—	作動50℃/復帰40℃		—	作動50℃/復帰40℃	
配管寸法	冷却器入口		mm	φ12.7 OD（フレア接続）			φ15.88 OD（フレア接続）		φ12.7 OD（フレア接続）
	冷却器出口		mm	φ25.4 ID（ろう付け接続）					
	ドレン		—	R1					
	外部均圧管		mm	φ6.35 OD（フレア接続）					
運転音			dB(A)	57/61			58/62		
適応冷凍機の目安			kW	3.0～3.75		3.75～4.5	3.75～6.0	4.5～6.0	4.5～7.5
冷風到達距離（吹出風速が0.5m/sec）			m	10/12					
機内配線図掲載頁			—	55		56	55		56
付属品（個数）			—	ドレンホース（1）　オイルトラップ（1）					

※対応する除霜ダンパーは70ページを参照。　※防食仕様は65ページを参照。

■寸法図 (単位:mm)

大型の冷凍・冷蔵庫用。
用途に合わせて冷蔵用・冷凍用の2タイプからお選びください。
除霜時の庫内温度上昇をおさえる除霜ダンパーがオプション部品として取り付けできます。

50/60Hz
冷 蔵 用:U-R120H〔12.3/14.0kW〕
冷 蔵 用:U-R120M〔12.2/13.8kW〕
冷 凍 用:U-R90L〔10.1/11.3kW〕
冷 蔵 用:U-R180H〔18.0/19.9kW〕
冷 蔵 用:U-R170M〔17.8/19.7kW〕
冷 凍 用:U-R130L〔14.6/16.0kW〕

寸法 \ 型式	U-R120H	U-R120M	U-R90L
A	19.05	19.05	15.88

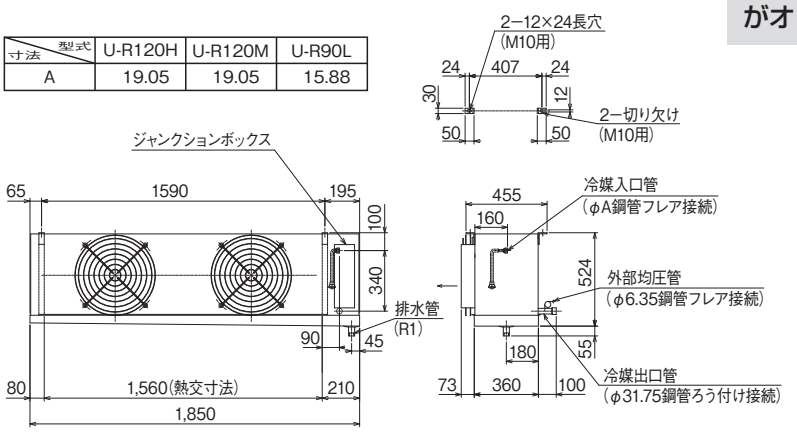

〔U-R120H・U-R120M・U-R90L〕

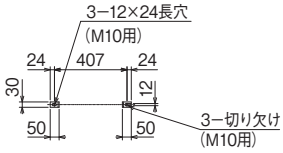

寸法 \ 型式	U-R180H	U-R170M	U-R130L
A	92	92	82
B	145	145	161
C	19.05	19.05	15.88

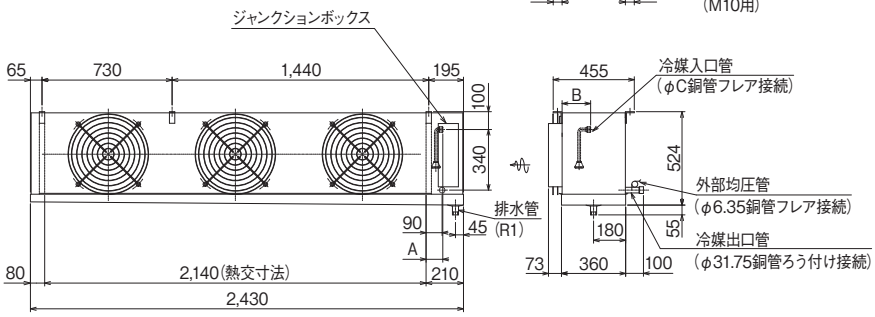

〔U-R180H・U-R170M・U-R130L〕

■標準仕様表

(50/60Hz)

項目(単位)			型式	U-R120H	U-R120M	U-R90L	U-R180H	U-R170M	U-R130L
使用庫内温度			℃	3〜15	−5〜15	−35〜−5	3〜15	−5〜15	−35〜−5
キャビネット			—	アルミニウム					
使用電源			—	三相200V					
外形寸法	幅		mm	1,850			2,430		
	奥行		mm	360					
	高さ		mm	524					
質量			kg	58	70	69	78	87	84
冷却器	伝熱面積		m^2	38.2	36.2	25.5	52.4	49.7	35.1
	フィンピッチ		mm	4.0	4.23	6.35	4.0	4.23	6.35
送風機	定格出力		kW×個数	0.20×2			0.20×3		
	ファン直径		mm	400					
	風量		m^3/min	112/128			153/180		
冷却能力	TD 5℃		kW	5.64/6.36	5.46/6.15	4.62/5.15	8.24/9.07	7.97/8.77	6.71/7.32
	TD 7℃		kW	8.30/9.38	8.09/9.13	6.82/7.60	12.1/13.4	11.8/13.0	9.88/10.8
	TD 10℃		kW	12.3/14.0	12.2/13.8	10.1/11.3	18.0/19.9	17.8/19.7	14.6/16.0
電気特性	運転	消費電力	kW	0.47/0.67			0.70/1.00		
		運転電流	A	2.0/2.2			3.0/3.3		
	除霜	消費電力	kW	0.47/0.67	3.19/3.19	3.63/3.63	0.70/1.00	4.34/4.34	4.95/4.95
		運転電流	A	2.0/2.2	10.2/10.2	11.6/11.6	3.0/3.3	13.5/13.5	16.0/16.0
除霜	方式		—	オフサイクル	ヒーター		オフサイクル	ヒーター	
	デフロストヒーター		kW×本数	—	0.95×2, 0.86×1(合計2.76)		—	1.26×2, 1.25×1(合計3.77)	
	ファンヒーター		kW×本数	—	—	0.44×1	—	—	0.61×1
	ドレンパンヒーター		kW×本数	—	0.42×1		—	0.56×1	
	端子台ヒーター		kW	0.007(常時通電)					
除霜終了サーモ			℃	—	作動16℃/復帰5℃		—	作動16℃/復帰5℃	
過熱防止サーモ			℃	—	作動50℃/復帰40℃		—	作動50℃/復帰40℃	
配管寸法	冷却器入口		mm	φ19.05 OD(フレア接続)		φ15.88 OD(フレア接続)	φ19.05 OD(フレア接続)		φ15.88 OD(フレア接続)
	冷却器出口		mm	φ31.75 ID(ろう付け接続)					
	ドレン		—	R1					
	外部均圧管		mm	φ6.35 OD(フレア接続)					
運転音			dB(A)	59/64			67/71		
適応冷凍機の目安			kW	4.5〜7.5	5.5〜11	6.0〜11	7.5〜11	7.5〜12	
冷風到達距離(吹出風速が0.5m/sec)			m	11/13					
機内配線図掲載頁			—	55		56	55		56
付属品(個数)			—	ドレンホース(1) オイルトラップ(1)					

※対応する除霜ダンパーは70ページを参照。 ※防食仕様は65ページを参照。

50/60Hz

■寸法図（単位：mm）

冷　蔵　用：U-R240H〔25.1/28.2kW〕
冷　蔵　用：U-R240M〔24.7/27.8kW〕
冷　凍　用：U-R180L〔20.3/22.5kW〕

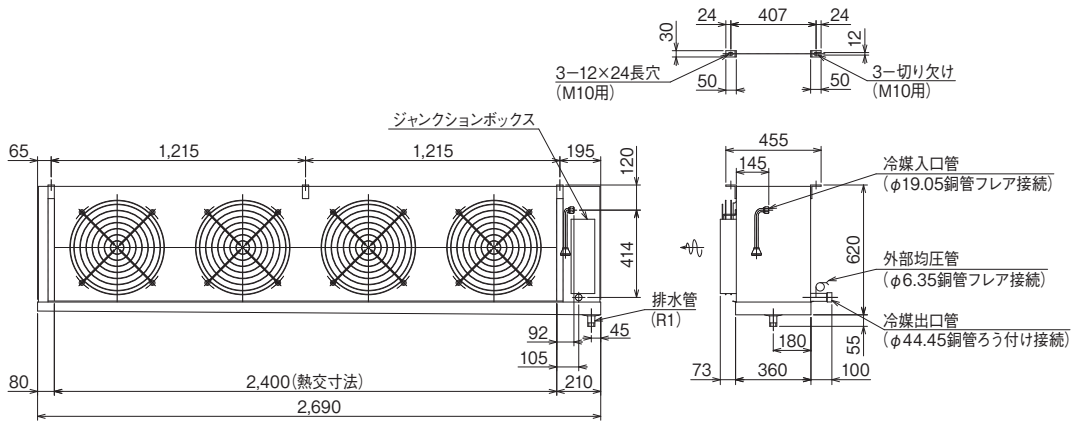

〔U-R240H・U-R240M・U-R180L〕

■標準仕様表

（50/60Hz）

項目（単位）			型式	U-R240H	U-R240M	U-R180L
使用庫内温度			℃	3～15	−5～15	−35～−5
キャビネット			—	アルミニウム		
使用電源			—	三相200V		
外形寸法	幅		mm	2,690		
	奥行		mm	360		
	高さ		mm	620		
質量			kg	118	128	124
冷却器	伝熱面積		m^2	71.9	68.2	48.0
	フィンピッチ		mm	4.0	4.23	6.35
送風機	定格出力		kW×個数	0.20×4		
	ファン直径		mm	400		
	風量		m^3/min	200/240		
冷却能力	TD 5℃		kW	11.5/12.9	11.1/12.5	9.34/10.4
	TD 7℃		kW	16.9/19.0	16.4/18.4	13.7/15.2
	TD 10℃		kW	25.1/28.2	24.7/27.8	20.3/22.5
電気特性	運転	消費電力	kW	0.93/1.33		
		運転電流	A	4.0/4.4		
	除霜	消費電力	kW	0.93/1.33	6.25/6.25	6.95/6.95
		運転電流	A	4.0/4.4	21.1/21.1	21.3/21.3
除霜	方式		—	オフサイクル	ヒーター	
	デフロストヒーター		kW×本数	—	1.4×4（合計6.4）	
	ファンヒーター		kW×本数	—	—	0.70×1
	ドレンパンヒーター		kW×本数	—	0.64×1	
	端子台ヒーター		kW	0.007（常時通電）		
除霜終了サーモ			℃	—	作動16℃/復帰5℃	
過熱防止サーモ			℃	—	作動50℃/復帰40℃	
配管寸法	冷却器入口		mm	φ19.05 OD（フレア接続）		
	冷却器出口		mm	φ44.45 ID（ろう付け接続）		
	ドレン		—	R1		
	外部均圧管		mm	φ6.35 OD（フレア接続）		
運転音			dB（A）	70/73		
適応冷凍機の目安			kW	11～15	12～15	
冷風到達距離（吹出風速が0.5m/sec）			m	11/13		
機内配線図掲載頁			—	55		56
付属品（個数）			—	ドレンホース（1）　オイルトラップ（1）		

※対応する除霜ダンパーは70ページを参照。　※防食仕様は65ページを参照。

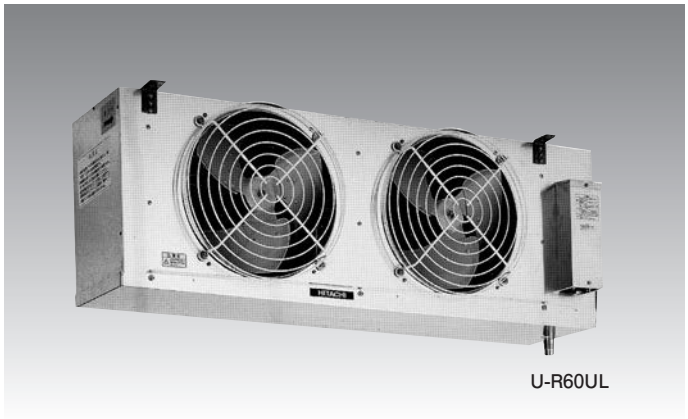

U-R60UL

使用庫内温度範囲−50〜−10℃の超低温タイプ。除霜時の庫内温度上昇をおさえる除霜ダンパーがオプション部品として取り付けできます。

50/60Hz

超低温用：U-R30UL〔3.19/3.52kW〕
超低温用：U-R40UL〔4.30/4.70kW〕
超低温用：U-R60UL〔6.61/7.27kW〕

■寸法図（単位：mm）

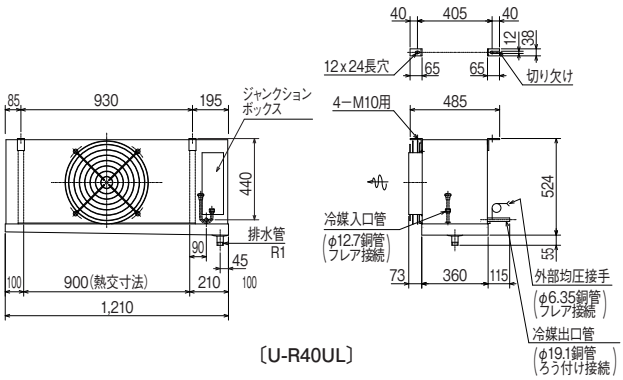

〔U-R40UL〕

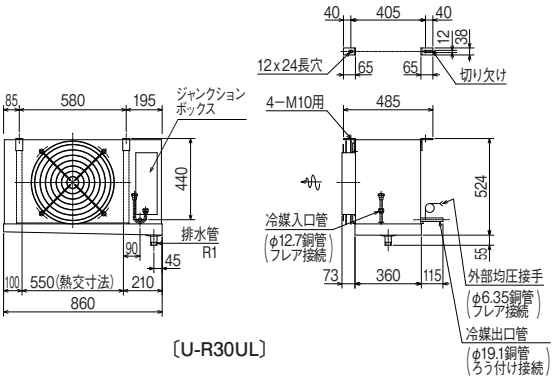

〔U-R30UL〕

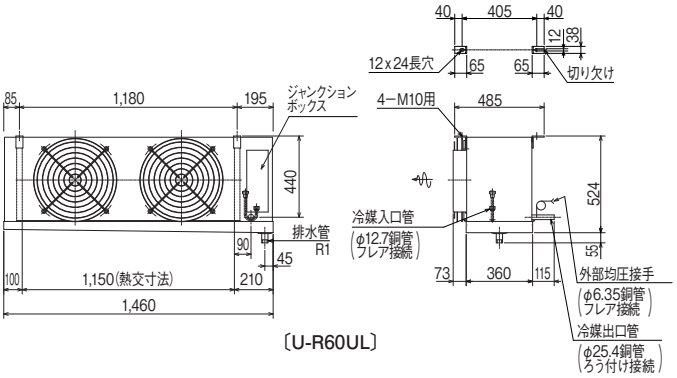

〔U-R60UL〕

■標準仕様表

(50/60Hz)

項目（単位）			型式	U-R30UL	U-R40UL	U-R60UL
使用庫内温度			℃	−50〜−10		
キャビネット			—	アルミニウム		
使用電源			—	三相200V		
外形寸法	幅		mm	860	1,210	1,460
	奥行		mm	360		
	高さ		mm	524		
質量			kg	28	36	48
冷却器	伝熱面積		m^2	6.2	10.2	13.1
	フィンピッチ		mm	10		
送風機	定格出力		kW×個数	0.20×1	0.20×1	0.20×2
	ファン直径		mm	400		
	風量		m^3/min	45/54	51/60	92/110
冷却能力	TD 5℃		kW	1.46/1.60	1.98/2.16	3.03/3.32
	TD 7℃		kW	2.15/2.37	2.91/3.18	4.47/4.90
	TD 10℃		kW	3.19/3.52	4.30/4.70	6.61/7.27
電気特性	運転	消費電力	kW	0.24/0.34	0.24/0.34	0.47/0.67
		運転電流	A	0.95/1.1	0.95/1.1	1.9/2.2
	除霜	消費電力	kW	1.82/1.82	2.76/2.76	3.49/3.49
		運転電流	A	5.7/5.7	8.7/8.7	11.0/11.0
除霜	方式		——	ヒーター		
	デフロストヒーター		kW×本数	0.50×3（合計1.5）	0.75×3（合計2.25）	0.95×3（合計2.85）
	ファンヒーター		kW×本数	0.15×1	0.25×1	0.32×1
	ドレンパンヒーター		kW×本数	0.16×1	0.25×1	0.31×1
	端子台ヒーター		kW	0.007（常時通電）		
除霜終了サーモ			℃	作動16℃/復帰5℃		
過熱防止サーモ			℃	作動50℃/復帰40℃		
配管寸法	冷却器入口		mm	φ12.7 OD（フレア接続）		
	冷却器出口		mm	φ19.1 OD（ろう付け接続）	φ19.1 OD（ろう付け接続）	φ25.4 OD（ろう付け接続）
	ドレン		—	R1		
	外部均圧管		mm	φ6.35 OD（フレア接続）		
運転音			dB(A)	62/66	62/66	65/69
適応冷凍機の目安			kW	2.2〜3.0	3.0〜3.7	3.7〜5.5
機内配線図掲載頁			—	56		
付属品（個数）			—	ドレンホース（1）　オイルトラップ（1）		

※対応する除霜ダンパーは70ページを参照。　※防食仕様は65ページを参照。

50/60Hz

超低温用：U-R90UL〔9.98/10.9kW〕
超低温用：U-R120UL〔12.7/14.0kW〕
超低温用：U-R150UL〔16.2/17.9kW〕

■寸法図（単位：mm）

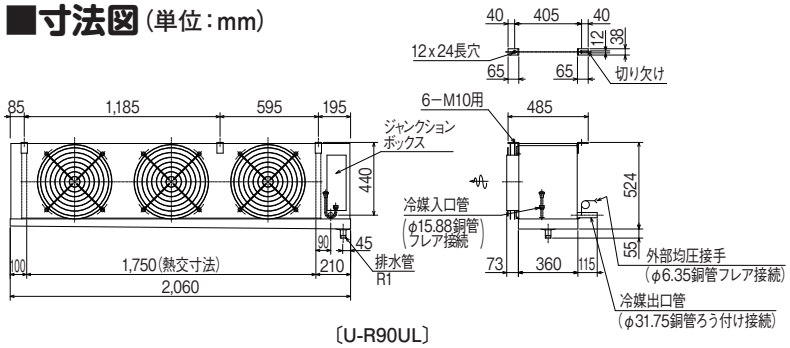

〔U-R90UL〕

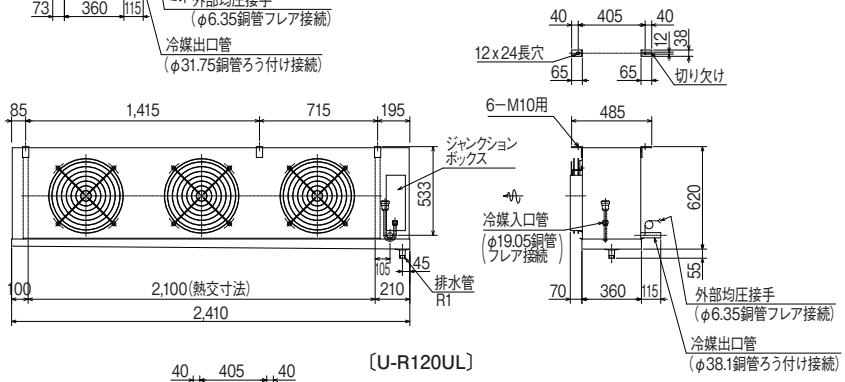

〔U-R120UL〕

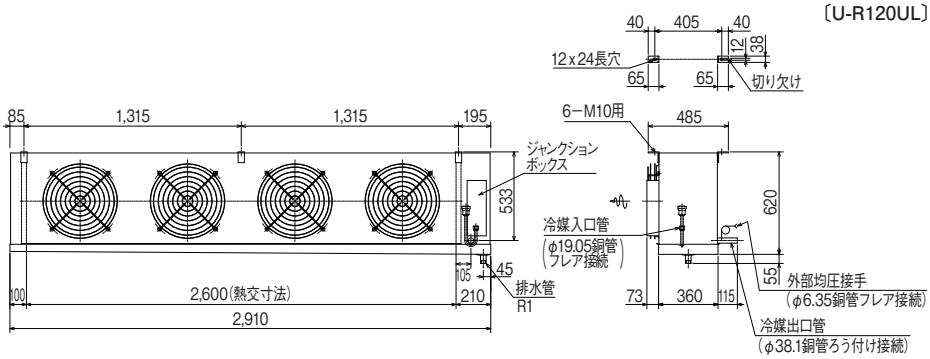

〔U-R150UL〕

■標準仕様表

（50/60Hz）

項目（単位）			型式	U-R90UL	U-R120UL	U-R150UL
使用庫内温度			℃	−50〜−10		
キャビネット			—	アルミニウム		
使用電源			—	三相200V		
外形寸法	幅		mm	2,060	2,410	2,910
	奥行		mm	360		
	高さ		mm	524	ÔÔÔ	
質量			kg	73	92	118
冷却器	伝熱面積		m^2	19.9	29.2	36.2
	フィンピッチ		mm	10		
送風機	定格出力		kW×個数	0.20×3	0.20×3	0.20×4
	ファン直径		mm	400		
	風量		m^3/min	138/165	153/183	200/240
冷却能力	TD 5℃		kW	4.54/4.98	5.83/6.42	7.50/8.26
	TD 7℃		kW	6.72/7.37	8.57/9.44	11.0/12.1
	TD 10℃		kW	9.98/10.9	12.7/14.0	16.2/17.9
電気特性	運転	消費電力	kW	0.70/1.00	0.70/1.00	0.93/1.33
		運転電流	A	2.85/3.3	2.85/3.3	3.8/4.4
	除霜	消費電力	kW	5.92/5.92	8.84/8.84	10.3/10.3
		運転電流	A	18.5/18.5	27.6/27.6	32.3/32.3
除霜	方式		—	ヒーター		
	デフロストヒーター		kW×本数	1.65×3（合計4.95）	1.90×4（合計7.60）	2.20×4（合計8.80）
	ファンヒーター		kW×本数	0.50×1	0.63×1	0.80×1
	ドレンパンヒーター		kW×本数	0.46×1	0.60×1	0.70×1
	端子台ヒーター		kW	0.007（常時通電）		
除霜終了サーモ			℃	作動16℃/復帰5℃		
過熱防止サーモ			℃	作動50℃/復帰40℃		
配管寸法	冷却器入口		mm	φ15.88 ID（フレア接続）	φ19.05 OD（フレア接続）	
	冷却器出口		mm	φ31.75 OD（ろう付け接続）	φ38.1 OD（ろう付け接続）	φ38.1 OD（ろう付け接続）
	ドレン		—	R1		
	外部均圧管		mm	φ6.35 OD（フレア接続）		
運転音			dB（A）	67/71	67/71	70/73
適応冷凍機の目安			kW	5.5〜7.5	7.5〜10.5	10.5〜15.0
機内配線図掲載頁			—	56		
付属品（個数）			—	ドレンホース（1）　オイルトラップ（1）		

※対応する除霜ダンパーは70ページを参照。　※防食仕様は65ページを参照。

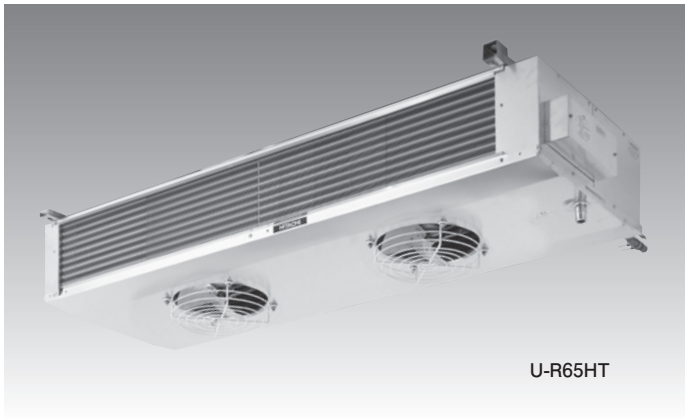

U-R65HT

●精肉・青果・生花などの乾燥に弱い商品の貯蔵に適します。

50/60Hz

冷　蔵　用：U-R40HT〔4.27/4.80kW〕
冷　蔵　用：U-R40MT〔4.27/4.80kW〕
冷　蔵　用：U-R65HT〔7.27/7.78kW〕
冷　蔵　用：U-R65MT〔7.27/7.78kW〕

■寸法図（単位：mm）

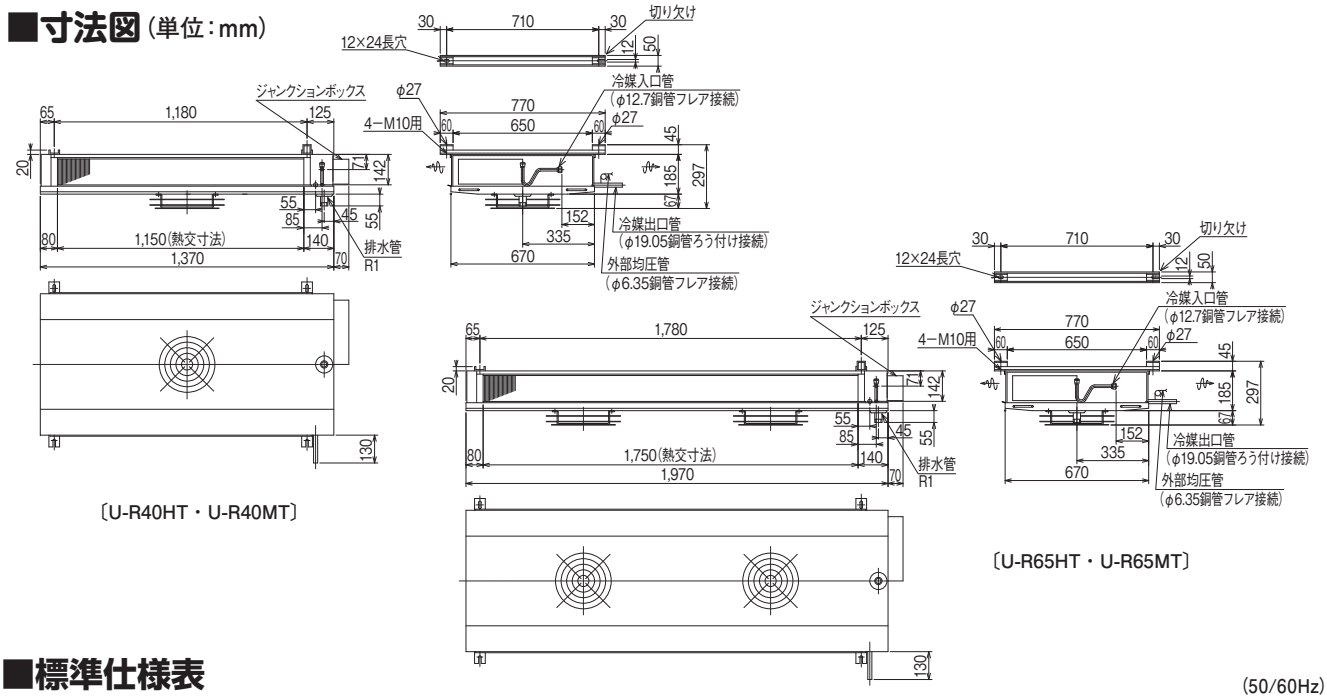

〔U-R40HT・U-R40MT〕

〔U-R65HT・U-R65MT〕

■標準仕様表

（50/60Hz）

項目（単位）			型式	U-R40HT	U-R40MT	U-R65HT	U-R65MT
使用庫内温度			℃	3～15	−5～3	3～15	−5～3
キャビネット			—	アルミニウム			
使用電源			—	三相200V			
外形寸法	幅		mm	1,440		2,040	
	奥行		mm	770			
	高さ		mm	297			
質量			kg	31	33	45	47
冷却器	伝熱面積		m^2	22.5		34.3	
	フィンピッチ		mm	4.0			
送風機	定格出力		kW×個数	0.05×1		0.05×2	
	ファン直径		mm	300			
	風量		m^3/min	22/26		38/42	
冷却能力	TD 5℃		kW	1.92/2.15		3.32/3.55	
	TD 7℃		kW	2.86/3.20		4.89/5.23	
	TD 10℃		kW	4.27/4.80		7.27/7.78	
電気特性	運転	消費電力	kW	0.08/0.09		0.16/0.18	
		運転電流	A	0.5/0.5		1.0/1.0	
	除霜	消費電力	kW	0.08/0.09	1.93/1.93	0.16/0.18	2.85/2.85
		運転電流	A	0.5/0.5	8.3/8.3	1.0/1.0	12.3/12.3
除霜	方式		—	オフサイクル	ヒーター	オフサイクル	ヒーター
	デフロストヒーター		kW×本数	—	0.96×2（合計1.92）	—	1.42×2（合計2.84）
	ファンヒーター		kW×本数	—			
	ドレンパンヒーター		kW×本数	—			
	端子台ヒーター		kW	0.007（常時通電）			
除霜終了サーモ			℃	—	作動16℃/復帰5℃	—	作動16℃/復帰5℃
過熱防止サーモ			℃	—	作動50℃/復帰40℃	—	作動50℃/復帰40℃
配管寸法	冷却器入口		mm	φ12.7 OD（フレア接続）			
	冷却器出口		mm	φ19.05 OD（ろう付け接続）			
	ドレン		—	R1			
	外部均圧管		mm	φ6.35 OD（フレア接続）			
運転音			dB(A)	52/55		55/58	
適応冷凍機の目安			kW	1.1～1.5		1.5～2.2	
機内配線図掲載頁			—	57			
付属品（個数）			—	ドレンホース（1）　オイルトラップ（1）			

※防食仕様は65ページを参照。

50/60Hz

冷　蔵　用：U-R80HT　〔8.84/9.94kW〕
冷　蔵　用：U-R80MT　〔8.84/9.94kW〕
冷　蔵　用：U-R150HT　〔16.8/18.3kW〕
冷　蔵　用：U-R150MT　〔16.8/18.3kW〕

■寸法図（単位：mm）

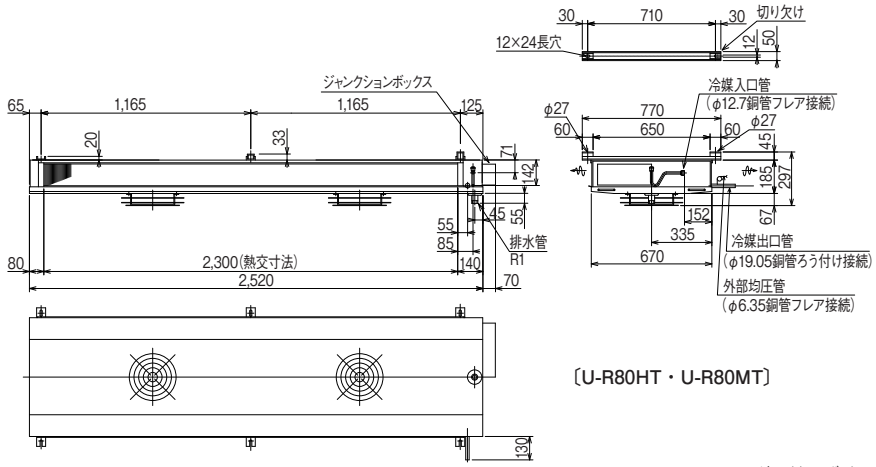

〔U-R80HT・U-R80MT〕

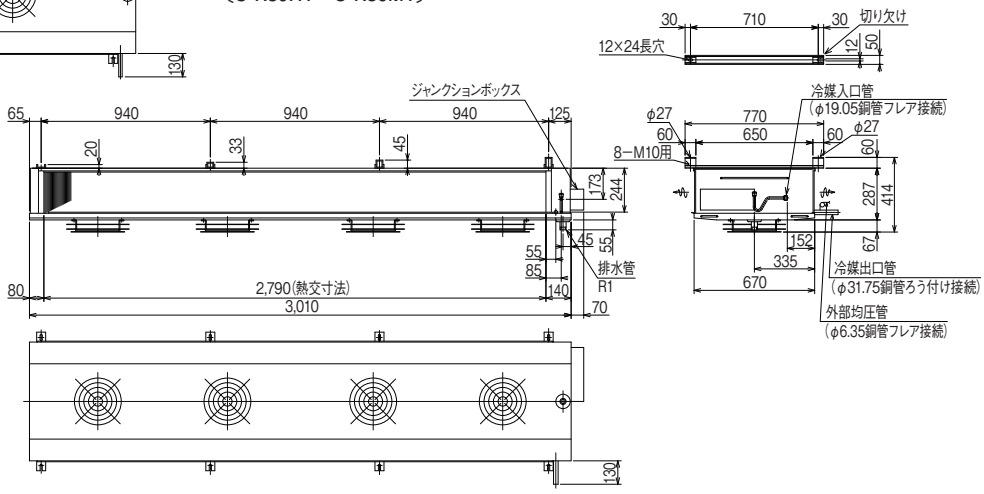

〔U-R150HT・U-R150MT〕

■標準仕様表

(50/60Hz)

項目（単位）			型式	U-R80HT	U-R80MT	U-R150HT	U-R150MT
使用庫内温度			℃	3～15	−5～3	3～15	−5～3
キャビネット			—	アルミニウム			
使用電源			—	三相200V			
外形寸法	幅		mm	2,590		3,080	
	奥行		mm	770			
	高さ		mm	297		414	
質量			kg	51	58	99	104
冷却器	伝熱面積		m^2	45.1		91.2	
	フィンピッチ		mm	4.0			
送風機	定格出力		kW×個数	0.05×2		0.05×4	
	ファン直径		mm	300			
	風量		m^3/min	44/52		82/92	
冷却能力	TD 5℃		kW	4.09/4.59		7.81/8.47	
	TD 7℃		kW	5.98//6.72		11.4/12.4	
	TD 10℃		kW	8.84/9.94		16.8/18.3	
電気特性	運転	消費電力	kW	0.16/0.18		0.31/0.35	
		運転電流	A	1.0/1.0		2.0/2.0	
	除霜	消費電力	kW	0.16/0.18	3.89/3.89	0.31/0.35	6.61/6.61
		運転電流	A	1.0/1.0	16.8/16.8	2.0/2.0	19.9/19.9
除霜	方式		—	オフサイクル	ヒーター	オフサイクル	ヒーター
	デフロストヒーター		kW×本数	—	1.94×2（合計3.88）	—	2.30×2，2.00×1（合計6.6）
	ファンヒーター		kW×本数	—			
	ドレンパンヒーター		kW×本数	—			
	端子台ヒーター		kW	0.007（常時通電）			
除霜終了サーモ			℃	—	作動16℃/復帰5℃	—	作動16℃/復帰5℃
過熱防止サーモ			℃	—	作動50℃/復帰40℃	—	作動50℃/復帰40℃
配管寸法	冷却器入口		mm	φ12.7 OD（フレア接続）		φ19.05 OD（フレア接続）	
	冷却器出口		mm	φ19.05 OD（ろう付け接続）		φ31.75 OD（ろう付け接続）	
	ドレン		—	R1			
	外部均圧管		mm	φ6.35 OD（フレア接続）			
運転音			dB(A)	55/58		58/61	
適応冷凍機の目安			kW	2.2～3.0		3.75～5.5	
機内配線図掲載頁			—	57			
付属品（個数）			—	ドレンホース（1）　オイルトラップ（1）			

※防食仕様は65ページを参照。

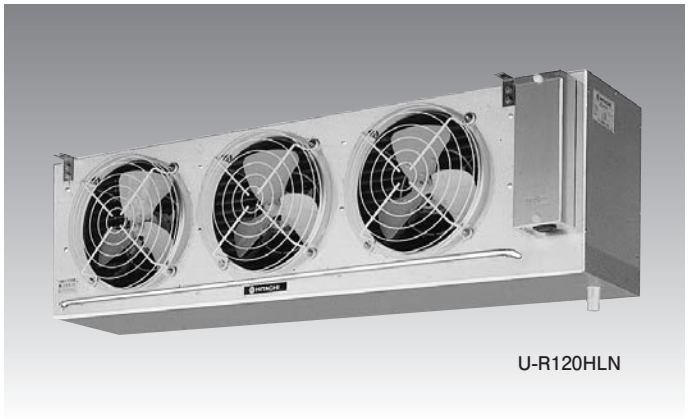

U-R120HLN

●運転音を抑制
8極ファンモーターとφ400羽根の採用で運転音を抑制しました。
●膨張弁を本体内に取付可能
本体内に膨張弁が収納できるスペースが確保されています。
●ドレンパンの左右変更可能
現地の据付状態に合わせてドレンパンの左右変更が出来る構造となっています。

50/60Hz

冷　蔵　用：U-R120HLN〔12.8/14.3kW〕
冷　蔵　用：U-R160HLN〔16.8/18.9kW〕
冷　蔵　用：U-R200HLN〔21.1/23.7kW〕

■寸法図（単位：mm）

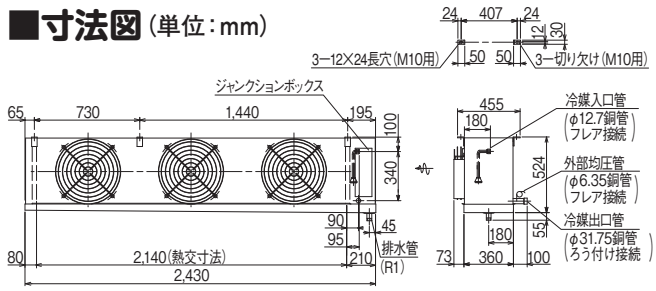

〔U-R120HLN〕

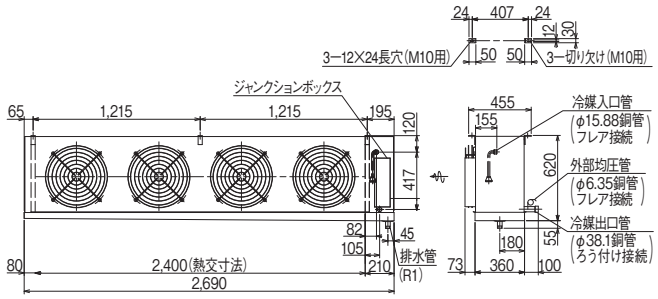

〔U-R160HLN〕

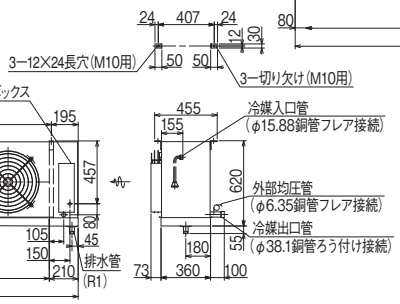

〔U-R200HLN〕

■標準仕様表

（50/60Hz）

項目（単位）			型式	U-R120HLN	U-R160HLN	U-R200HLN
使用庫内温度			℃	3〜25		
キャビネット			—	アルミニウム		
使用電源			—	三相200V		
外形寸法	幅		mm	2,430	2,690	3,290
	奥行		mm	360	360	360
	高さ		mm	524	620	620
質量			kg	78	118	145
冷却器	伝熱面積		m^2	52.4	71.9	89.8
	フィンピッチ		mm	4.0		
送風機	定格出力		kW×個数	0.05×3	0.05×4	0.05×5
	ファン直径		mm	φ400		
	風量		m^3/min	87/102	112/132	140/165
冷却能力	TD 5℃		kW	5.90/6.58	7.80/8.74	9.82/11.0
	TD 7℃		kW	8.63/9.64	11.4/12.8	14.3/16.1
	TD 10℃		kW	12.8/14.3	16.8/18.9	21.1/23.7
電気特性	運転	消費電力	kW	0.24/0.24	0.32/0.32	0.40/0.40
		運転電流	A	2.1/1.8	2.8/2.4	3.5/3.0
	除霜	消費電力	kW	0.24/0.24	0.32/0.32	0.40/0.40
		運転電流	A	2.1/1.8	2.8/2.4	3.5/3.0
除霜	方式		—	オフサイクル		
	デフロストヒーター		kW×本数	—		
	ファンヒーター		kW×本数	—		
	ドレンパンヒーター		kW×本数	—		
	端子台ヒーター		kW	0.007（常時通電）		
配管寸法	冷却器入口		mm	φ12.7 OD（フレア接続）	φ15.88 OD（フレア接続）	
	冷却器出口		mm	φ31.75 ID（ろう付け接続）	φ38.1 ID（ろう付け接続）	
	ドレン		—	R1		
	外部均圧管		mm	φ6.35 OD（フレア接続）		
運転音			dB（A）	48/51	49/52	50/53
冷風到達距離（吹出風速が0.5m/sec）			m	9/10		
機内配線図掲載頁			—	57		
付属品（個数）			—	ドレンホース（1）　オイルトラップ（1）		

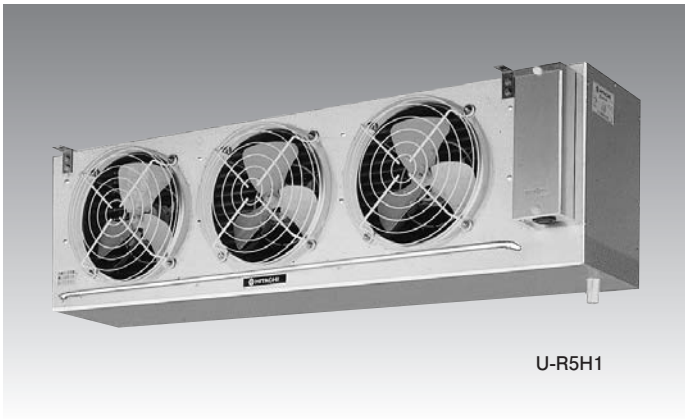

膨張弁・電磁弁組み込み型。
用途に合わせて冷蔵用・冷凍用の2タイプからお選びください。
除霜時の庫内温度上昇をおさえる除霜ダンパーがオプション部品として取り付けできます。

50/60Hz

冷　蔵　用：US-R2H1　〔3.47/3.82kW〕
冷　蔵　用：US-R2MH1〔3.44/3.78kW〕
冷　凍　用：US-R2LH1〔2.86/3.11kW〕

電磁弁 膨張弁 組み込み

■寸法図（単位：mm）

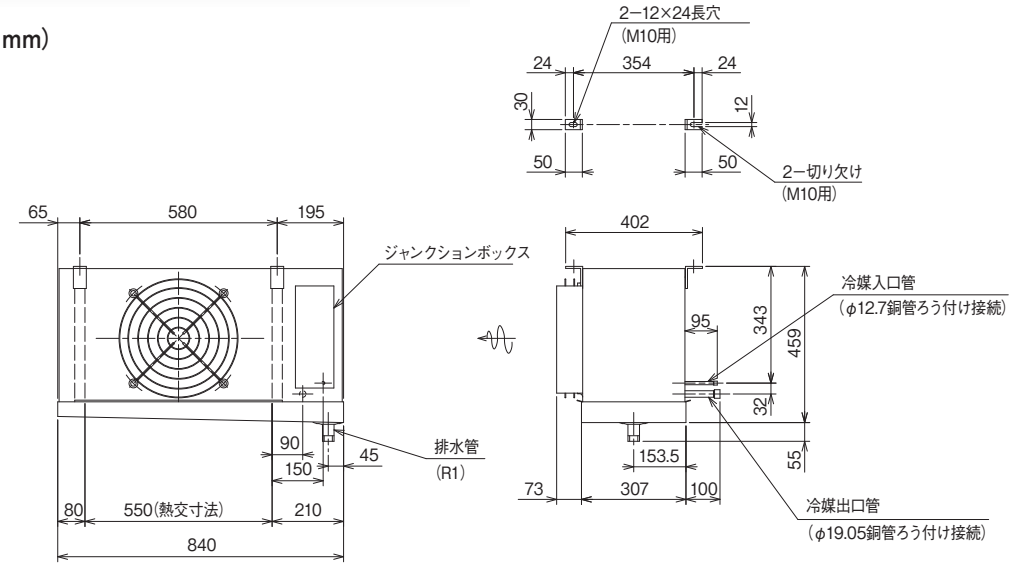

〔US-R2H1・US-R2MH1・US-R2LH1〕

■標準仕様表

(50/60Hz)

項目（単位）			型式	US-R2H1	US-R2MH1	US-R2LH1
使用庫内温度			℃	3〜15	−5〜15	−35〜−5
キャビネット			—	アルミニウム		
使用電源			—	三相200V		
外形寸法	幅		mm	840		
	奥行		mm	307		
	高さ		mm	459		
質量			kg	20	23	22
冷却器	伝熱面積		m^2	11.9	11.3	7.9
	フィンピッチ		mm	4.0	4.23	6.35
送風機	定格出力		kW×個数	0.05×1		
	ファン直径		mm	300		
	風量		m^3/min	26/30		
冷却能力	TD 5℃		kW	1.57/1.73	1.52/1.67	1.30/1.41
	TD 7℃		kW	2.32/2.55	2.27/2.49	1.92/2.09
	TD 10℃		kW	3.47/3.82	3.44/3.78	2.86/3.11
電気特性	運転	消費電力	kW	0.07/0.09		
		運転電流	A	0.5/0.5		
	除霜	消費電力	kW	0.07/0.09	1.28/1.28	1.43/1.43
		運転電流	A	0.5/0.5	5.0/5.0	5.7/5.7
除霜	方式		—	オフサイクル	ヒーター	
	デフロストヒーター		kW×本数	—	0.76×1，0.35×1（合計1.01）	
	ファンヒーター		kW×本数	—	—	0.15×1
	ドレンパンヒーター		kW×本数	—	0.16×1	
	端子台ヒーター		kW	0.007（常時通電）		
	ドレンヒーター		kW	—	0.025（常時通電）	
除霜終了サーモ			℃	—	作動16℃/復帰5℃	
過熱防止サーモ			℃	—	作動50℃/復帰40℃	
配管寸法	冷却器入口		mm	φ12.7 ID（ろう付け接続）		
	冷却器出口		mm	φ19.05 ID（ろう付け接続）		
	ドレン		—	R1		
膨張弁型式			—	WCX-2034BUC	WCX-2034BUC	WCX-1534BUC
電磁弁型式			—	SEV-503BX		SEV-303BX
運転音			dB(A)	55/58		
冷風到達距離（吹出風速が0.5m/sec）			m	10/12		
付属品（個数）			—	ドレンホース（1）　ドレンヒーター：1m,25W（1）　オイルトラップ（1）		

※ドレンヒーターはUS-MH、LH型のみ付属。ただし、現地にて長さを変更する場合がありますので、電気特性値からは除外しています。
※対応する除霜ダンパーは70ページを参照。　※防食仕様は65ページを参照。

50/60Hz

冷　蔵　用：US-R3H1　〔5.91/6.52kW〕
冷　蔵　用：US-R3MH1　〔5.85/6.45kW〕
冷　凍　用：US-R3LH1　〔4.77/5.22kW〕
冷　蔵　用：US-R4H1　〔6.82/7.50kW〕
冷　蔵　用：US-R4MH1　〔6.75/7.42kW〕
冷　凍　用：US-R4LH1　〔5.61/6.10kW〕

電磁弁
膨張弁
組み込み

■寸法図（単位：mm）

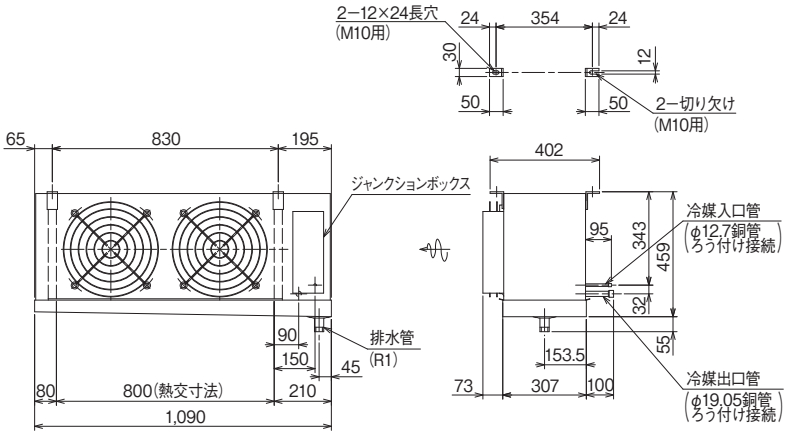

〔US-R3H1・US-R3MH1・US-R3LH1〕

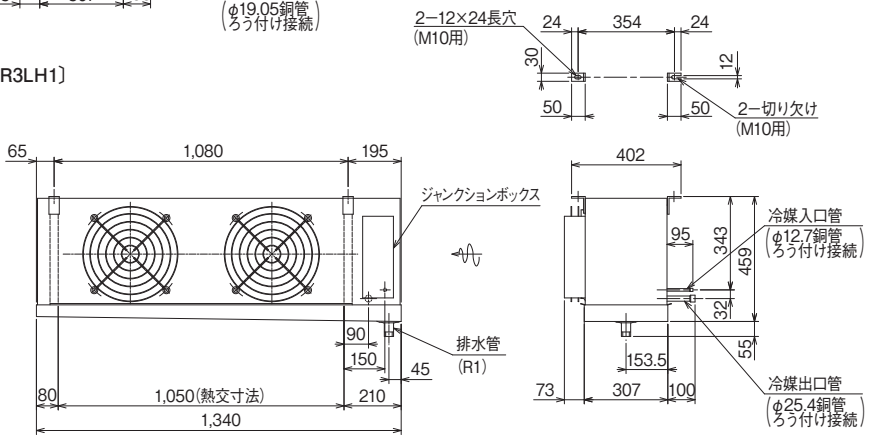

〔US-R4H1・US-R4MH1・US-R4LH1〕

■標準仕様表

(50/60Hz)

項目（単位）			型式	US-R3H1	US-R3MH1	US-R3LH1	US-R4H1	US-R4MH1	US-R4LH1
使用庫内温度			℃	3〜15	−5〜15	−35〜−5	3〜15	−5〜15	−35〜−5
キャビネット			—	アルミニウム					
使用電源			—	三相200V					
外形寸法	幅		mm	1,090			1,340		
	奥行		mm	307					
	高さ		mm	459					
質量			kg	29	33	32	34	38	37
冷却器	伝熱面積		m^2	17.4	16.5	11.6	22.8	21.7	15.3
	フィンピッチ		mm	4.0	4.23	6.35	4.0	4.23	6.35
送風機	定格出力		kW×個数	0.05×2					
	ファン直径		mm	300					
	風量		m^3/min	48/56			52/60		
冷却能力	TD 5℃		kW	2.66/2.93	2.57/2.82	2.16/2.36	3.08/3.38	2.98/3.26	2.55/2.77
	TD 7℃		kW	3.95/4.35	3.84/4.23	3.21/3.50	4.57/5.02	4.45/4.88	3.77/4.10
	TD 10℃		kW	5.91/6.52	5.85/6.45	4.77/5.22	6.82/ 7.50	6.75/7.42	5.61/6.10
電気特性	運転	消費電力	kW	0.14/0.16					
		運転電流	A	1.0/1.0					
	除霜	消費電力	kW	0.14/0.16	1.73/1.73	1.94/1.94	0.14/0.16	2.19/2.19	2.47/2.47
		運転電流	A	1.0/1.0	6.7/6.7	7.7/7.7	1.0/1.0	8.5/8.5	9.8/9.8
除霜	方式		—	オフサイクル	ヒーター		オフサイクル	ヒーター	
	デフロストヒーター		kW×本数	—	1.04×1，0.47×1（合計1.51）		—	1.30×1，0.60×1（合計1.90）	
	ファンヒーター		kW×本数	—	—	0.21×1	—	—	0.28×1
	ドレンパンヒーター		kW×本数	—	0.21×1		—	0.28×1	
	端子台ヒーター		kW	0.007（常時通電）					
	ドレンヒーター		kW	—	0.025（常時通電）		—	0.025（常時通電）	
除霜終了サーモ			℃	—	作動16℃/復帰5℃		—	作動16℃/復帰5℃	
過熱防止サーモ			℃	—	作動50℃/復帰40℃		—	作動50℃/復帰40℃	
配管寸法	冷却器入口		mm	φ12.7 ID（ろう付け接続）					
	冷却器出口		mm	φ19.05 ID（ろう付け接続）			φ25.4 ID（ろう付け接続）		
	ドレン		—	R1					
膨張弁型式			—	WCX-3034BUC		WCX-2034BUC	WCX-3034BUC		WCX-2034BUC
電磁弁型式			—	SEV-603BX		SEV-503BX	SEV-603BX		SEV-503BX
運転音			dB(A)	57/60			57/61		
冷風到達距離（吹出風速が0.5m/sec）			m	10/12					
付属品（個数）			—	ドレンホース(1)　ドレンヒーター：1m,25W(1)　オイルトラップ(1)					

※ドレンヒーターはUS-MH、LH型のみ付属。ただし、現地にて長さを変更する場合がありますので、電気特性値からは除外しています。
※対応する除霜ダンパーは70ページを参照。　※防食仕様は65ページを参照。

50/60Hz

冷　蔵　用：US-R5H1　〔9.17/10.4kW〕
冷　蔵　用：US-R5MH1　〔9.07/10.2kW〕
冷　凍　用：US-R5LH1　〔7.48/8.36kW〕
冷　蔵　用：US-R6H1　〔9.93/11.2kW〕
冷　蔵　用：US-R6MH1　〔9.82/11.1kW〕
冷　凍　用：US-R6LH1　〔8.16/9.10kW〕

電磁弁
膨張弁
組み込み

■寸法図（単位：mm）

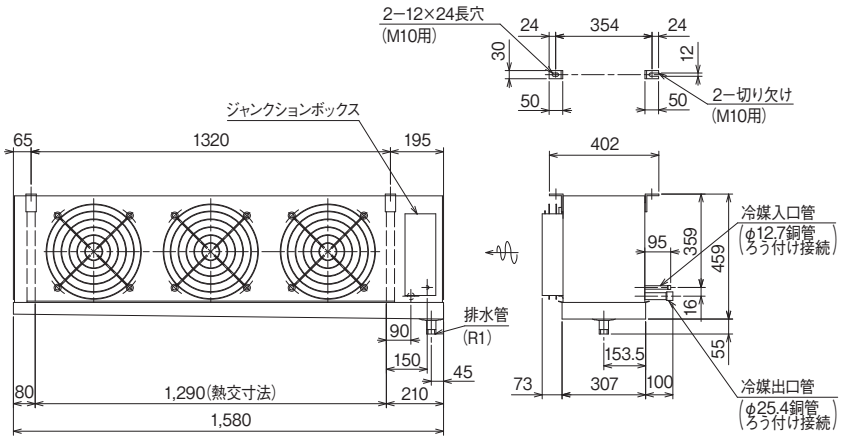

〔US-R5H1・US-R5MH1・US-R5LH1〕

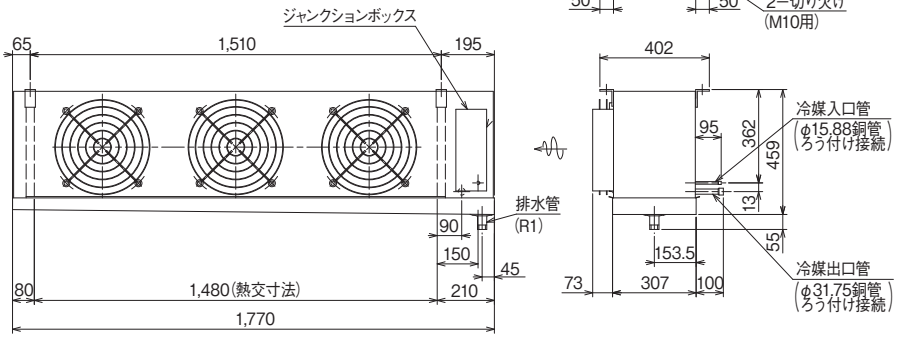

〔US-R6H1・US-R6MH1・US-R6LH1〕

■標準仕様表

(50/60Hz)

項目（単位）			型式	US-R5H1	US-R5MH1	US-R5LH1	US-R6H1	US-R6MH1	US-R6LH1
使用庫内温度			℃	3～15	−5～15	−35～−5	3～15	−5～15	−35～−5
キャビネット			—	アルミニウム					
使用電源			—	三相200V					
外形寸法	幅		mm	1,580			1,770		
	奥行		mm	307					
	高さ		mm	459					
質量			kg	42	47	45	45	51	49
冷却器	伝熱面積		m^2	28.1	26.6	18.8	32.2	30.6	21.6
	フィンピッチ		mm	4.0	4.23	6.35	4.0	4.23	6.35
送風機	定格出力		kW×個数	0.05×3					
	ファン直径		mm	300					
	風量		m^3/min	72/87			75/90		
冷却能力	TD 5℃		kW	4.17/4.70	4.03/4.54	3.42/3.81	4.56/5.12	4.41/4.95	3.76/4.17
	TD 7℃		kW	6.16/6.95	5.99/6.75	5.05/5.63	6.69/7.54	6.52/7.34	5.52/6.15
	TD 10℃		kW	9.17/10.4	9.07/10.2	7.48/8.36	9.93/11.2	9.82/11.1	8.16/9.10
電気特性	運転	消費電力	kW	0.21/0.24					
		運転電流	A	1.5/1.5					
	除霜	消費電力	kW	0.21/0.24	2.65/2.65	3.00/3.00	0.21/0.24	3.01/3.01	3.41/3.41
		運転電流	A	1.5/1.5	10.2/10.2	11.9/11.9	1.5/1.5	9.5/9.5	11.2/11.2
除霜	方式		—	オフサイクル	ヒーター		オフサイクル	ヒーター	
	デフロストヒーター		kW×本数	—	1.58×1，0.72×1（合計2.30）		—	0.90×2，0.82×1（合計2.62）	
	ファンヒーター		kW×本数	—	—	0.35×1	—	—	0.40×1
	ドレンパンヒーター		kW×本数	—	0.34×1		—	0.38×1	
	端子台ヒーター		kW	0.007（常時通電）					
	ドレンヒーター		kW	—	0.025（常時通電）		—	0.025（常時通電）	
除霜終了サーモ			℃	—	作動16℃/復帰5℃		—	作動16℃/復帰5℃	
過熱防止サーモ			℃	—	作動50℃/復帰40℃		—	作動50℃/復帰40℃	
配管寸法	冷却器入口		mm	φ12.7 ID（ろう付け接続）			φ15.88 ID（ろう付け接続）		
	冷却器出口		mm	φ25.4 ID（ろう付け接続）			φ31.75 ID（ろう付け接続）		
	ドレン		—	R1					
膨張弁型式			—	WHX-4540BUC		WCX-3034BUC	WHX-4550BUC		WHX-4540BUCL
電磁弁型式			—	SEV-603BX			SEV-1004BX		SEV-603BX
運転音			dB(A)	58/62					
冷風到達距離（吹出風速が0.5m/sec）			m	10/12					
付属品（個数）			—	ドレンホース(1)　ドレンヒーター：1m,25W(1)　オイルトラップ(1)					

※ドレンヒーターはUS-MH、LH型のみ付属。ただし、現地にて長さを変更する場合がありますので、電気特性値からは除外しています。
※対応する除霜ダンパーは70ページを参照。　※防食仕様は65ページを参照。

■寸法図 (単位:mm)

50/60Hz

冷　蔵　用:US-R8H1　〔12.3/14.0kW〕
冷　蔵　用:US-R8MH1　〔12.2/13.8kW〕
冷　凍　用:US-R8LH1　〔10.1/11.3kW〕
冷　蔵　用:US-R10H1　〔18.0/19.9kW〕
冷　蔵　用:US-R10MH1　〔17.8/19.7kW〕
冷　凍　用:US-R10LH1　〔14.6/16.0kW〕

電磁弁
膨張弁
組み込み

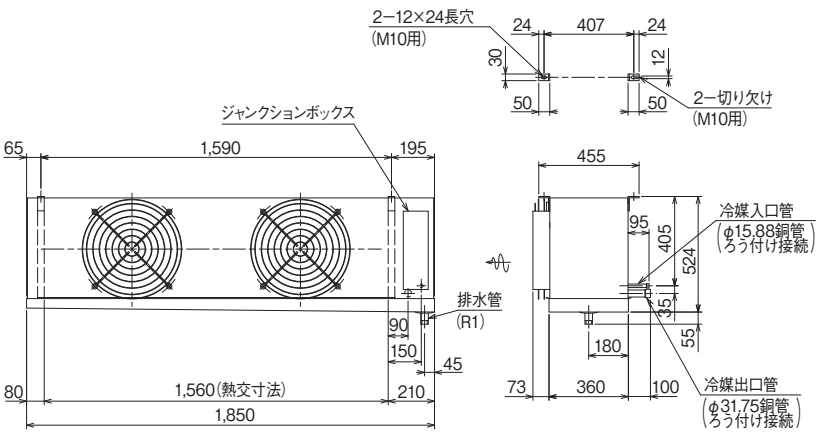

〔US-R8H1・US-R8MH1・US-R8LH1〕

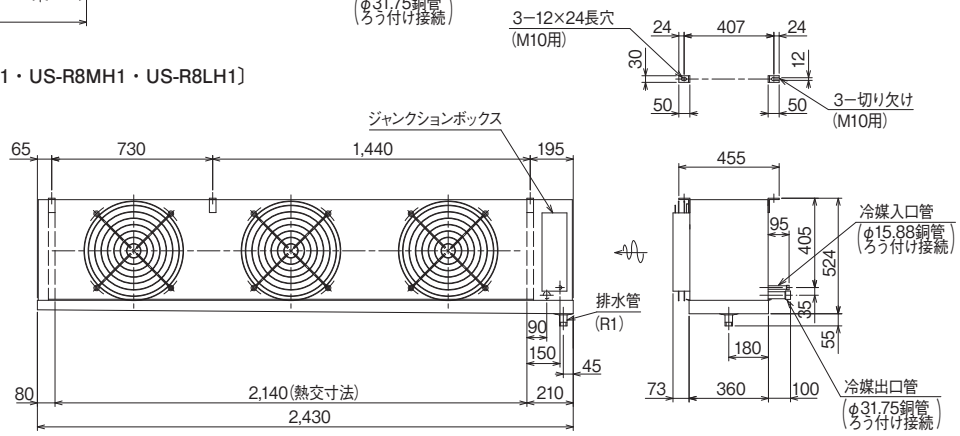

〔US-R10H1・US-R10MH1・US-R10LH1〕

■標準仕様表

(50/60Hz)

項目 (単位)			型式	US-R8H1	US-R8MH1	US-R8LH1	US-R10H1	US-R10MH1	US-R10LH1
使用庫内温度			℃	3〜15	−5〜15	−35〜−5	3〜15	−5〜15	−35〜−5
キャビネット			—	アルミニウム					
使用電源			—	三相200V					
外形寸法	幅		mm	1,850			2,430		
	奥行		mm	360					
	高さ		mm	524					
質量			kg	59	71	70	79	88	85
冷却器	伝熱面積		m^2	38.2	36.2	25.5	52.4	49.7	35.1
	フィンピッチ		mm	4.0	4.23	6.35	4.0	4.23	6.35
送風機	定格出力		kW×個数	0.20×2			0.20×3		
	ファン直径		mm	400					
	風量		m^3/min	112/128			153/180		
冷却能力	TD 5℃		kW	5.64/6.36	5.46/6.15	4.62/5.15	8.24/9.07	7.97/8.77	6.71/7.32
	TD 7℃		kW	8.30/9.38	8.09/9.13	6.82/7.60	12.1/13.4	11.8/13.0	9.88/10.8
	TD 10℃		kW	12.3/14.0	12.2/13.8	10.1/11.3	18.0/19.9	17.8/19.7	14.6/16.0
電気特性	運転	消費電力	kW	0.47/0.67			0.70/1.00		
		運転電流	A	2.0/2.2			3.0/3.3		
	除霜	消費電力	kW	0.47/0.67	3.19/3.19	3.63/3.63	0.70/1.00	4.34/4.34	4.95/4.95
		運転電流	A	2.0/2.2	10.2/10.2	11.6/11.6	3.0/3.3	13.5/13.5	16.0/16.0
除霜	方式		—	オフサイクル	ヒーター		オフサイクル	ヒーター	
	デフロストヒーター		kW×本数	—	0.95×2, 0.86×1 (合計2.76)		—	1.26×2, 1.25×1 (合計3.77)	
	ファンヒーター		kW×本数	—	—	0.44×1	—	—	0.61×1
	ドレンパンヒーター		kW×本数	—	0.42×1		—	0.56×1	
	端子台ヒーター		kW	0.007(常時通電)					
	ドレンヒーター		kW	—	0.025(常時通電)		—	0.025(常時通電)	
除霜終了サーモ			℃	—	作動16℃/復帰5℃		—	作動16℃/復帰5℃	
過熱防止サーモ			℃	—	作動50℃/復帰40℃		—	作動50℃/復帰40℃	
配管寸法	冷却器入口		mm	φ15.88 ID(ろう付け接続)					
	冷却器出口		mm	φ31.75 ID(ろう付け接続)					
	ドレン		—	R1					
膨張弁型式			—	BHX-56070BUS		WHX-4550BUCL	BHX-56090BUS		WHX-4550BUCL
電磁弁型式			—	SEV-1004BX		SEV-603BX	SEV-1004BX		
運転音			dB(A)	59/64			67/71		
冷風到達距離 (吹出風速が0.5m/sec)			m	11/13					
付属品(個数)			—	ドレンホース(1)　ドレンヒーター:1m,25W(1)　オイルトラップ(1)					

※ドレンヒーターはUS-MH、LH型のみ付属。ただし、現地にて長さを変更する場合がありますので、電気特性値からは除外しています。
※対応する除霜ダンパーは70ページを参照。　※防食仕様は65ページを参照。

50/60Hz

■寸法図（単位：mm）

冷　蔵　用：US-R13H1　〔19.5/21.7kW〕
冷　蔵　用：US-R13MH1　〔19.3/21.4kW〕
冷　凍　用：US-R13LH1　〔15.9/17.4kW〕

電磁弁
膨張弁
組み込み

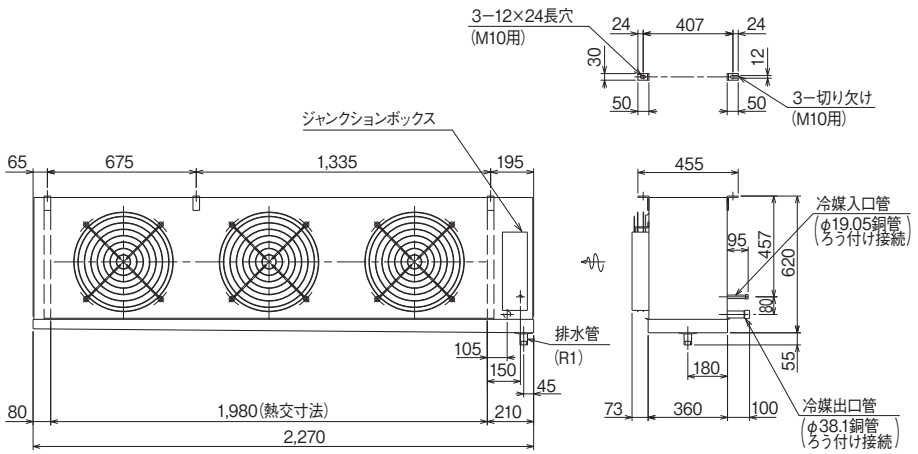

〔US-R13H1・US-R13MH1・US-R13LH1〕

■標準仕様表

(50/60Hz)

項目（単位）			型式	US-R13H1	US-R13MH1	US-R13LH1
使用庫内温度			℃	3〜15	−5〜15	−35〜−5
キャビネット			—	アルミニウム		
使用電源			—	三相200V		
外形寸法	幅		mm	2,270		
	奥行		mm	360		
	高さ		mm	620		
質量			kg	101	110	106
冷却器	伝熱面積		m^2	59.3	56.4	39.6
	フィンピッチ		mm	4.0	4.23	6.35
送風機	定格出力		kW×個数	0.20×3		
	ファン直径		mm	400		
	風量		m^3/min	153/180		
冷却能力	TD 5℃		kW	8.90/9.86	8.59/9.51	7.26/7.96
	TD 7℃		kW	13.1/14.6	12.7/14.1	10.7/11.8
	TD 10℃		kW	19.5/21.7	19.3/21.4	15.9/17.4
電気特性	運転	消費電力	kW	0.70/1.00		
		運転電流	A	3.0/3.3		
	除霜	消費電力	kW	0.70/1.00	5.21/5.21	5.77/5.77
		運転電流	A	3.0/3.3	17.6/17.6	21.3/21.3
除霜	方式		—	オフサイクル	ヒーター	
	デフロストヒーター		kW×本数	—	1.17×4 （合計4.68）	
	ファンヒーター		kW×本数	—	—	0.56×1
	ドレンパンヒーター		kW×本数	—	0.52×1	
	端子台ヒーター		kW	0.007（常時通電）		
	ドレンヒーター		kW	—	0.025（常時通電）	
除霜終了サーモ			℃	—	作動16℃/復帰5℃	
過熱防止サーモ			℃	—	作動50℃/復帰40℃	
配管寸法	冷却器入口		mm	φ19.05 ID（ろう付け接続）		
	冷却器出口		mm	φ38.1 ID（ろう付け接続）		
	ドレン		—	R1		
膨張弁型式			—	BHX-56110BUS		BHX-56090BUS
電磁弁型式			—	SEV-1205BX		SEV-1004BX
運転音			dB(A)	67/71		
冷風到達距離（吹出風速が0.5m/sec）			m	11/13		
付属品（個数）			—	ドレンホース（1）　ドレンヒーター：1m,25W（1）　オイルトラップ（1）		

※ドレンヒーターはUS-MH、LH型のみ付属。ただし、現地にて長さを変更する場合がありますので、電気特性値からは除外しています。
※対応する除霜ダンパーは70ページを参照。　※防食仕様は65ページを参照。

■寸法図 (単位:mm)

50/60Hz

冷 蔵 用:US-R16H1 〔25.1/28.2kW〕
冷 蔵 用:US-R16MH1 〔24.7/27.8kW〕
冷 凍 用:US-R16LH1 〔20.3/22.5kW〕
冷 凍 用:US-R20LH1 〔25.5/28.3kW〕

電磁弁 膨張弁 組み込み

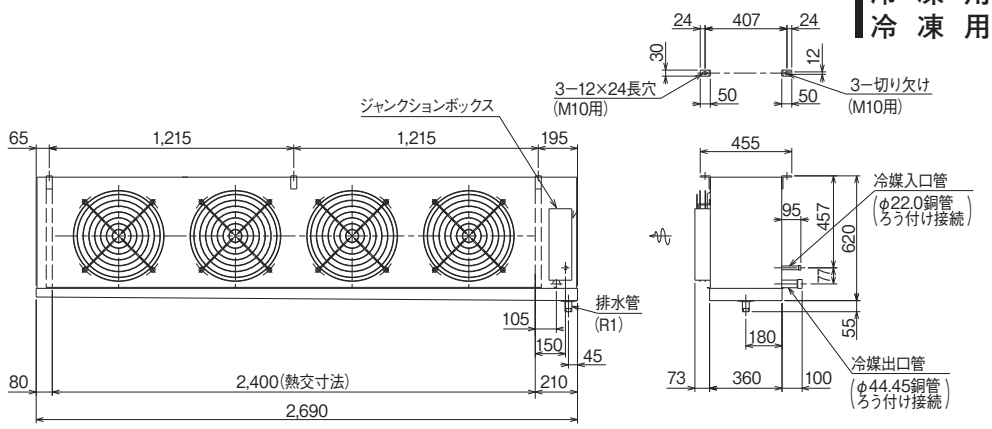

〔US-R16H1・R16MH1・R16LH1〕

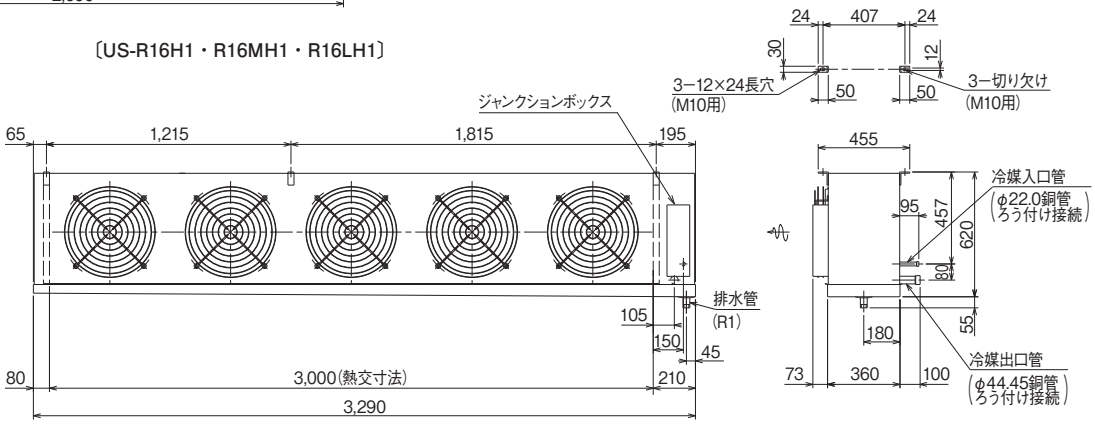

〔US-R20LH1〕

■標準仕様表

(50/60Hz)

項目 (単位)			型式	US-R16H1	US-R16MH1	US-R16LH1	US-R20LH1
使用庫内温度			℃	3〜15	−5〜15	−35〜−5	
キャビネット			—	アルミニウム			
使用電源			—	三相200V			
外形寸法	幅		mm	2,690			3,290
	奥行		mm	360			
	高さ		mm	620			
質量			kg	120	130	125	150
冷却器	伝熱面積		m^2	71.9	68.2	48.0	60.1
	フィンピッチ		mm	4.0	4.23	6.35	6.35
送風機	定格出力		kW×個数	0.20×4			0.20×5
	ファン直径		mm	400			
	風量		m^3/min	200/240			250/300
冷却能力	TD 5℃		kW	11.5/12.9	11.1/12.5	9.34/10.4	11.8/13.1
	TD 7℃		kW	16.9/19.0	16.4/18.4	13.7/15.2	17.3/19.2
	TD 10℃		kW	25.1/28.2	24.7/27.8	20.3/22.5	25.5/28.3
電気特性	運転	消費電力	kW	0.93/1.33			1.16/1.66
		運転電流	A	4.0/4.4			5.0/5.5
	除霜	消費電力	kW	0.93/1.33	6.25/6.25	6.95/6.95	8.51/8.51
		運転電流	A	4.0/4.4	21.1/21.1	21.3/21.3	26.1/26.1
除霜	方式		—	オフサイクル	ヒーター		
	デフロストヒーター		kW×本数	—	1.40×4 (合計5.60)		1.70×4 (合計6.80)
	ファンヒーター		kW×本数	—	—	0.70×1	0.90×1
	ドレンパンヒーター		kW×本数	—	0.64×1		0.80×1
	端子台ヒーター		kW	0.007(常時通電)			
	ドレンヒーター		kW	—	0.025(常時通電)		
除霜終了サーモ			℃	—	作動16℃/復帰5℃		
過熱防止サーモ			℃	—	作動50℃/復帰40℃		
配管寸法	冷却器入口		mm	φ22.0 ID(ろう付け接続)			
	冷却器出口		mm	φ44.45 ID(ろう付け接続)			
	ドレン		—	R1			
膨張弁型式			—	BHX-56140BUS	BHX-56110BUS	BHX-56090BUS	BHX-56110BUS
電磁弁型式			—	SEV-1205BX		SEV-1004BX	SEV-1205BX
運転音			dB(A)	70/73			72/76
冷風到達距離 (吹出風速が0.5m/sec)			m	11/13			
付属品(個数)			—	ドレンホース(1) ドレンヒーター:1m,25W(1) オイルトラップ(1)			

※ドレンヒーターはUS-MH、LH型のみ付属。ただし、現地にて長さを変更する場合がありますので、電気特性値からは除外しています。
※対応する除霜ダンパーは70ページを参照。 ※防食仕様は65ページを参照。

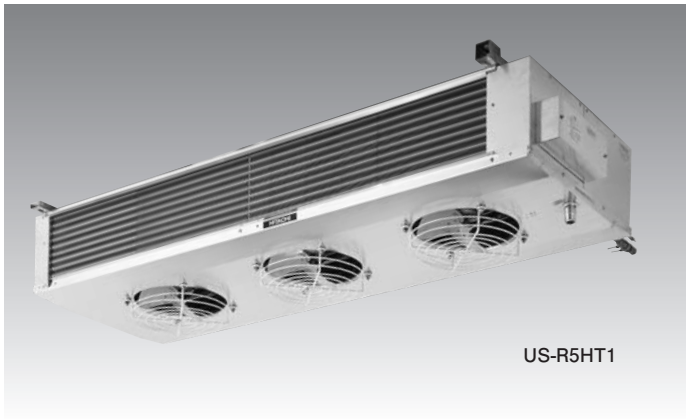
US-R5HT1

50/60Hz

冷　蔵　用：US-R2HT1　〔4.27/4.80kW〕
冷　蔵　用：US-R2MHT1　〔4.27/4.80kW〕
冷　蔵　用：US-R3HT1　〔7.27/7.78kW〕
冷　蔵　用：US-R3MHT1　〔7.27/7.78kW〕

電磁弁
膨張弁
組み込み

■寸法図（単位：mm）

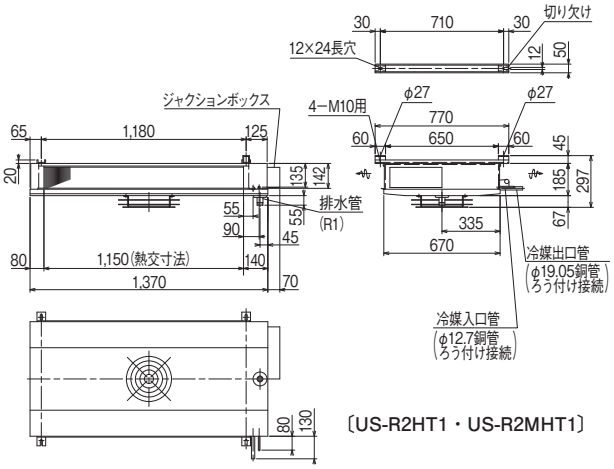

〔US-R2HT1・US-R2MHT1〕

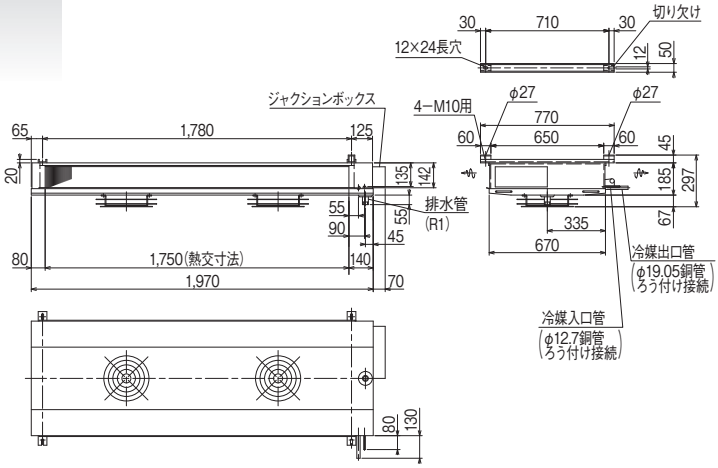

〔US-R3HT1・US-R3MHT1〕

■標準仕様表

(50/60Hz)

項目（単位）			型式	US-R2HT1	US-R2MHT1	US-R3HT1	US-R3MHT1
使用庫内温度			℃	3～15	−5～15	3～15	−5～15
キャビネット			—	アルミニウム			
使用電源			—	三相200V			
外形寸法	幅		mm	1,440		2,040	
	奥行		mm	770			
	高さ		mm	297			
質量			kg	32.0	33.5	46	48
冷却器	伝熱面積		m^2	22.5		34.3	
	フィンピッチ		mm	4.0			
送風機	定格出力		kW×個数	0.05×1		0.05×2	
	ファン直径		mm	300			
	風量		m^3/min	22/26		38/42	
冷却能力	TD 5℃		kW	1.92/2.15		3.32/3.55	
	TD 7℃		kW	2.86/3.20		4.89/5.23	
	TD 10℃		kW	4.27/4.80		7.27/7.78	
電気特性	運転	消費電力	kW	0.08/0.09		0.16/0.18	
		運転電流	A	0.5/0.5		1.0/1.0	
	除霜	消費電力	kW	0.08/0.09	1.93/1.93	0.16/0.18	2.85/2.85
		運転電流	A	0.5/0.5	8.3/8.3	1.0/1.0	12.3/12.3
除霜	方式		—	オフサイクル	ヒーター	オフサイクル	ヒーター
	デフロストヒーター		kW×本数	—	0.96×2（合計1.92）	—	1.42×2（合計2.84）
	ファンヒーター		kW×本数	—			
	ドレンパンヒーター		kW×本数	—			
	端子台ヒーター		kW	0.007（常時通電）			
	ドレンヒーター		kW	—	0.025（常時通電）	—	0.025（常時通電）
除霜終了サーモ			℃	—	作動16℃/復帰5℃	—	作動16℃/復帰5℃
過熱防止サーモ			℃	—	作動50℃/復帰40℃	—	作動50℃/復帰40℃
配管寸法	冷却器入口		mm	φ12.7 ID（ろう付け接続）			
	冷却器出口		mm	φ19.05 ID（ろう付け接続）			
	ドレン		—	R1			
膨張弁型式			—	WCX-2034BUC		WCX-3034BUC	
電磁弁型式			—	SEV-503BX		SEV-603BX	
運転音			dB(A)	52/55		55/58	
付属品（個数）			—	ドレンホース（1）　ドレンヒーター：1m,25W（1）　オイルトラップ（1）			

※ドレンヒーターはUS-MH、LH型のみ付属。ただし、現地にて長さを変更する場合がありますので、電気特性値からは除外しています。
※防食仕様は65ページを参照。

50/60Hz

冷　蔵　用：US-R4HT1　〔8.84/9.94kW〕
冷　蔵　用：US-R4MHT1〔8.84/9.94kW〕
冷　蔵　用：US-R5HT1　〔12.3/13.8kW〕
冷　蔵　用：US-R5MHT1〔12.3/13.8kW〕

電磁弁
膨張弁
組み込み

■寸法図（単位：mm）

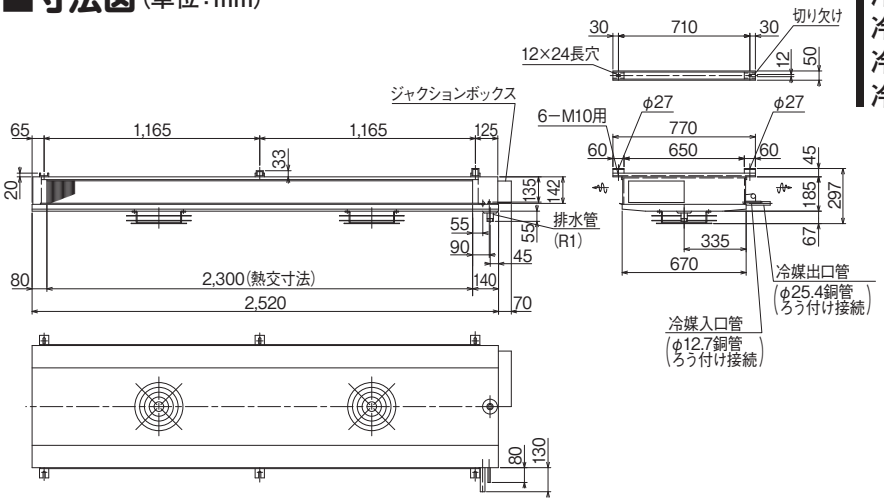

〔US-R4HT1・US-R4MHT1〕

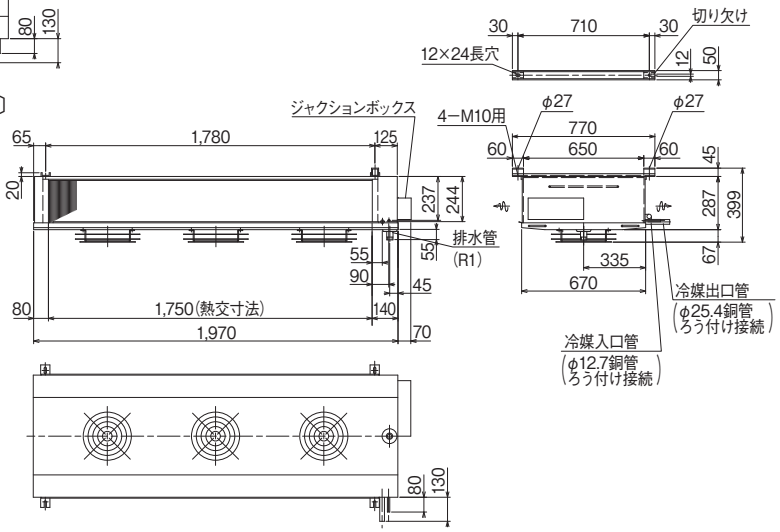

〔US-R5HT1・US-R5MHT1〕

■標準仕様表

(50/60Hz)

項目（単位）			型式	US-R4HT1	US-R4MHT1	US-R5HT1	US-R5MHT1
使用庫内温度			℃	3～15	−5～15	3～15	−5～15
キャビネット			—	アルミニウム			
使用電源			—	三相200V			
外形寸法	幅		mm	2,590		2,040	
	奥行		mm	770			
	高さ		mm	297		399	
質量			kg	52	59	65	68
冷却器	伝熱面積		m^2	45.1		57.0	
	フィンピッチ		mm	4.0			
送風機	定格出力		kW×個数	0.05×2		0.05×3	
	ファン直径		mm	300			
	風量		m^3/min	44/52		66/78	
冷却能力	TD 5℃		kW	4.09/4.59		5.59/6.24	
	TD 7℃		kW	5.98/6.72		8.28/9.26	
	TD 10℃		kW	8.84/9.94		12.3/13.8	
電気特性	運転	消費電力	kW	0.16/0.18		0.24/0.27	
		運転電流	A	1.0/1.0		1.5/1.5	
	除霜	消費電力	kW	0.16/0.18	3.89/3.89	0.24/0.27	4.10/4.10
		運転電流	A	1.0/1.0	16.8/16.8	1.5/1.5	12.3/12.3
除霜	方式		—	オフサイクル	ヒーター	オフサイクル	ヒーター
	デフロストヒーター		kW×本数	—	1.94×2（合計3.88）	—	1.42×2, 1.25×1（合計4.09）
	ファンヒーター		kW×本数	—			
	ドレンパンヒーター		kW×本数	—			
	端子台ヒーター		kW	0.007（常時通電）			
	ドレンヒーター		kW	—	0.025（常時通電）	—	0.025（常時通電）
除霜終了サーモ			℃	—	作動16℃/復帰5℃	—	作動16℃/復帰5℃
過熱防止サーモ			℃	—	作動50℃/復帰40℃	—	作動50℃/復帰40℃
配管寸法	冷却器入口		mm	φ12.7 ID（ろう付け接続）			
	冷却器出口		mm	φ25.4 ID（ろう付け接続）			
	ドレン		—	R1			
膨張弁型式			—	WCX-3034BUC		WHX-4540BUC	
電磁弁型式			—	SEV-603BX			
運転音			dB(A)	55/58		58/61	
付属品（個数）			—	ドレンホース(1)　ドレンヒーター：1m,25W(1)　オイルトラップ(1)			

※ドレンヒーターはUS-MH、LH型のみ付属。ただし、現地にて長さを変更する場合がありますので、電気特性値からは除外しています。
※防食仕様は65ページを参照。

50/60Hz

冷　蔵　用：US-R8HT1　〔15.8/17.1kW〕
冷　蔵　用：US-R8MHT1　〔15.8/17.1kW〕
冷　蔵　用：US-R10HT1　〔19.7/21.4kW〕
冷　蔵　用：US-R10MHT1　〔19.7/21.4kW〕

電磁弁
膨張弁
組み込み

■寸法図（単位：mm）

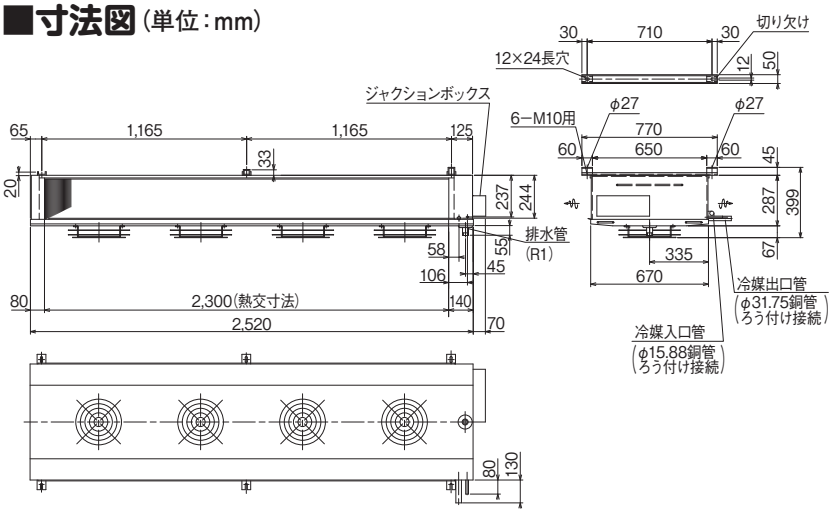

〔US-R8HT1・US-R8MHT1〕

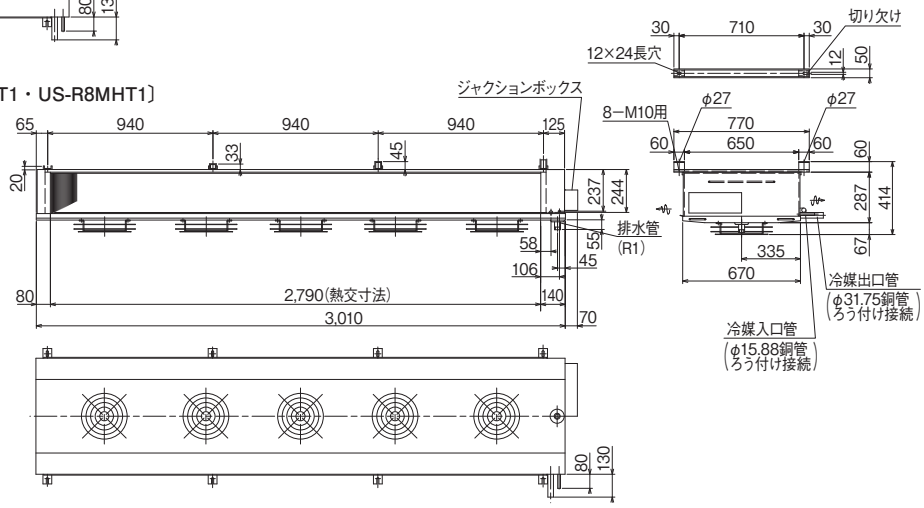

〔US-R10HT1・US-R10MHT1〕

■標準仕様表

(50/60Hz)

項目（単位）			型式	US-R8HT1	US-R8MHT1	US-R10HT1	US-R10MHT1
使用庫内温度			℃	3～15	−5～15	3～15	−5～15
キャビネット			—	アルミニウム			
使用電源			—	三相200V			
外形寸法	幅		mm	2,590		3,080	
	奥行		mm	770			
	高さ		mm	399		414	
質量			kg	85	89	104	108
冷却器	伝熱面積		m^2	75.2		91.2	
	フィンピッチ		mm	4.0			
送風機	定格出力		kW×個数	0.05×4		0.05×5	
	ファン直径		mm	300			
	風量		m^3/min	82/92		102/115	
冷却能力	TD 5℃		kW	7.26/7.84		9.09/9.86	
	TD 7℃		kW	10.7/11.5		13.3/14.4	
	TD 10℃		kW	15.8/17.1		19.7/21.4	
電気特性	運転	消費電力	kW	0.31/0.35		0.39/0.44	
		運転電流	A	2.0/2.0		2.5/2.5	
	除霜	消費電力	kW	0.31/0.35	5.49/5.49	0.39/0.44	6.61/6.61
		運転電流	A	2.0/2.0	16.8/16.8	2.5/2.5	19.9/19.9
除霜	方式		—	オフサイクル	ヒーター	オフサイクル	ヒーター
	デフロストヒーター		kW×本数	—	1.94×2, 1.60×1（合計5.48）	—	2.30×2, 2.00×1（合計6.60）
	ファンヒーター		kW×本数	—			
	ドレンパンヒーター		kW×本数	—			
	端子台ヒーター		kW	0.007（常時通電）			
	ドレンヒーター		kW	—	0.025（常時通電）	—	0.025（常時通電）
除霜終了サーモ			℃	—	作動16℃/復帰5℃	—	作動16℃/復帰5℃
過熱防止サーモ			℃	—	作動50℃/復帰40℃	—	作動50℃/復帰40℃
配管寸法	冷却器入口		mm	φ15.88 ID（ろう付け接続）			
	冷却器出口		mm	φ31.75 ID（ろう付け接続）			
	ドレン		—	R1			
膨張弁型式			—	BHX-56070BUS		BHX-56090BUS	
電磁弁型式			—	SEV-1004BX			
運転音			dB(A)	61/64		63/66	
付属品（個数）			—	ドレンホース（1）　ドレンヒーター：1m,25W（1）　オイルトラップ（1）			

※ドレンヒーターはUS-MH、LH型のみ付属。ただし、現地にて長さを変更する場合がありますので、電気特性値からは除外しています。
※防食仕様は65ページを参照。

■寸法図 (単位:mm)

50/60Hz

冷　蔵　用:US-R3MHP1〔5.50/6.00kW〕
冷　凍　用:US-R3LHP1〔4.62/5.01kW〕
冷　蔵　用:US-R4MHP1〔7.35/8.22kW〕
冷　凍　用:US-R4LHP1〔6.13/6.81kW〕

電磁弁 膨張弁 組み込み

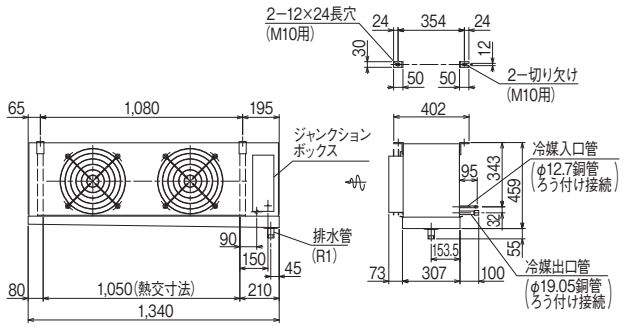

〔US-R3MHP1〕

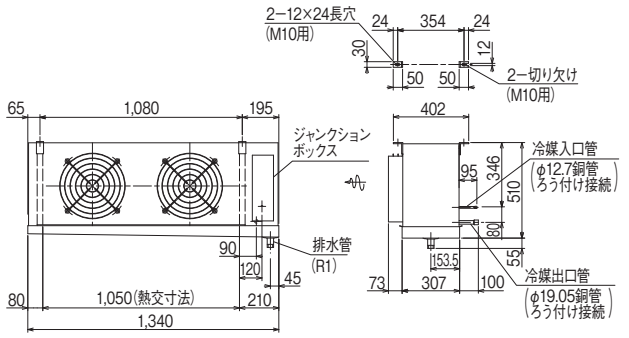

〔US-R3LHP1〕

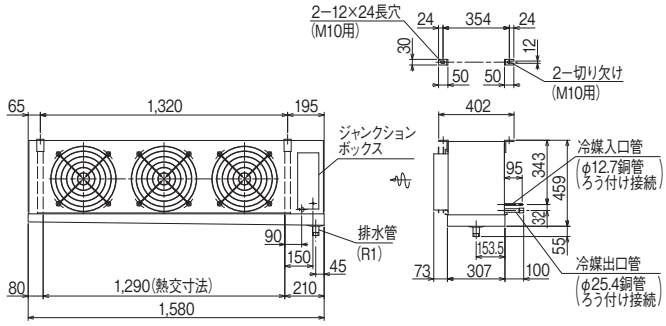

〔US-R4MHP1〕

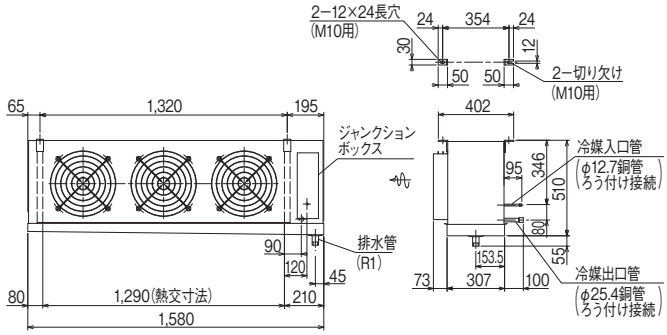

〔US-R4LHP1〕

■標準仕様表

(50/60Hz)

項目(単位)			型式	US-R3MHP1	US-R3LHP1	US-R4MHP1	US-R4LHP1
使用庫内温度			℃	−5〜15	−35〜−5	−5〜15	−35〜−5
キャビネット			—	アルミニウム			
使用電源			—	三相200V			
外形寸法	幅		mm	1,340		1,580	
	奥行		mm	307			
	高さ		mm	459	510	459	510
質量			kg	37	42	45	51
冷却器	伝熱面積		m^2	15.3	11.9	18.8	14.7
	フィンピッチ		mm	6.35	10	6.35	10
送風機	定格出力		kW×個数	0.05×2		0.05×3	
	ファン直径		mm	300		300	
	風量		m^3/min	52/60		72/87	
冷却能力	TD 5℃		kW	2.43/2.64	2.12/2.29	3.28/3.65	2.83/3.13
	TD 7℃		kW	3.62/3.94	3.12/3.38	4.86/5.43	4..15/4.61
	TD 10℃		kW	5.50/6.00	4.62/5.01	7.35/8.22	6.13/6.81
電気特性	運転	消費電力	kW	0.14/0.16		0.21/0.24	
		運転電流	A	1.0/1.0		1.5/1.5	
	除霜	消費電力	kW	2.19/2.19	2.47/2.47	2.65/2.65	3.00/3.00
		運転電流	A	8.5/8.5	9.8/9.8	10.2/10.2	11.9/11.9
除霜	方式		—	ヒーター			
	デフロストヒーター		kW×本数	1.30×1, 0.60×1 (合計1.90)		1.58×1, 0.72×1 (合計2.30)	
	ファンヒーター		kW×本数	—	0.28×1	—	0.35×1
	ドレンパンヒーター		kW×本数	0.28×1		0.34×1	
	端子台ヒーター		kW	0.007(常時通電)			
	ドレンヒーター		kW	0.025(常時通電)			
除霜終了サーモ			℃	作動16℃/復帰5℃			
過熱防止サーモ			℃	作動50℃/復帰40℃			
配管寸法	冷却器入口		mm	φ12.7 ID(ろう付け接続)			
	冷却器出口		mm	φ19.05 ID(ろう付け接続)		φ25.4 ID(ろう付け接続)	
	ドレン		—	R1			
膨張弁型式			—	WCX-3034BUC			
電磁弁型式			—	SEV-603BX	SEV-503BX	SEV-603BX	SEV-503BX
運転音			dB(A)	57/61		58/62	
冷風到達距離(吹出風速が0.5m/sec)			m	10/12			
付属品(個数)			—	ドレンホース(1)　ドレンヒーター:1m,25W(1)　オイルトラップ(1)			

※ドレンヒーターは現地にて長さを変更する場合がありますので、電気特性値からは除外しています。
※対応する除霜ダンパーは70ページを参照。　※防食仕様は65ページを参照。

■寸法図（単位：mm）

50/60Hz

冷　蔵　用：US-R5MHP1〔9.89/11.1kW〕
冷　凍　用：US-R5LHP1〔8.35/9.27kW〕
冷　蔵　用：US-R8MHP1〔14.4/15.7kW〕
冷　凍　用：US-R8LHP1〔12.1/13.1kW〕

電磁弁 膨張弁 組み込み

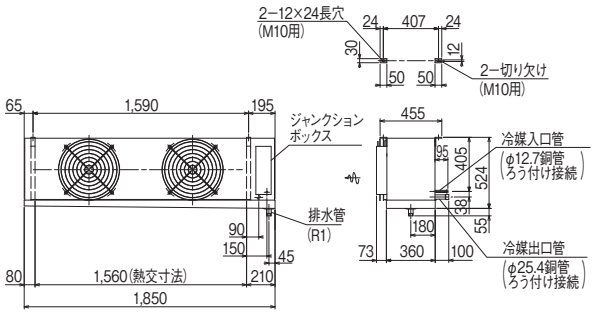

〔US-R5MHP1〕

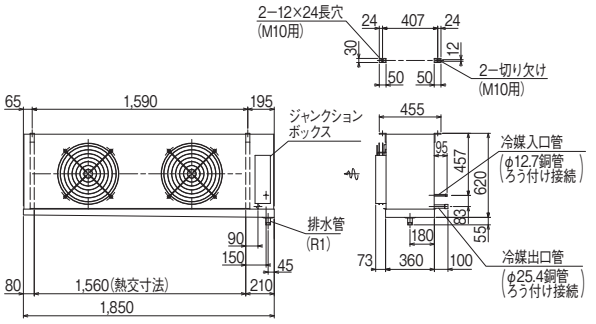

〔US-R5LHP1〕

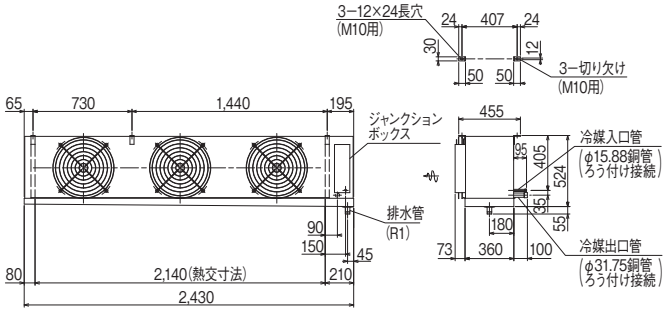

〔US-R8MHP1〕

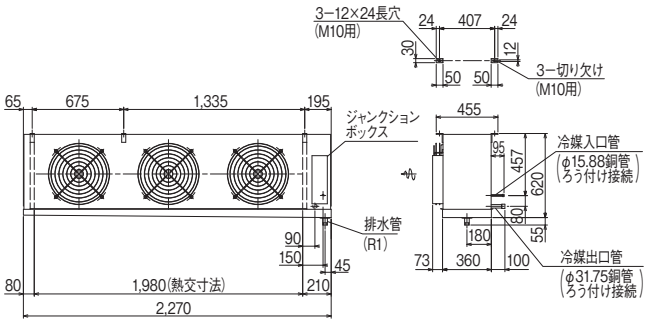

〔US-R8LHP1〕

■標準仕様表

(50/60Hz)

項目（単位）			型式	US-R5MHP1	US-R5LHP1	US-R8MHP1	US-R8LHP1
使用庫内温度			℃	−5〜15	−35〜−5	−5〜15	−35〜−5
キャビネット			—	アルミニウム			
使用電源			—	三相200V			
外形寸法	幅		mm	1,850		2,430	2,270
	奥行		mm	360			
	高さ		mm	524	620	524	620
質量			kg	70	78	85	102
冷却器	伝熱面積		m^2	25.5	21.7	35.1	27.6
	フィンピッチ		mm	6.35	10	6.35	10
送風機	定格出力		kW×個数	0.20×2		0.20×3	
	ファン直径		mm	400			
	風量		m^3/min	112/128	114/130	153/180	
冷却能力	TD 5℃		kW	4.43/4.94	3.89/4.31	6.43/7.03	5.64/6.13
	TD 7℃		kW	6.56/7.33	5.68/6.30	9.52/10.4	8.22/8.95
	TD 10℃		kW	9.89/11.1	8.35/9.27	14.4/15.7	12.1/13.1
電気特性	運転	消費電力	kW	0.47/0.67		0.70/1.00	
		運転電流	A	2.0/2.2		3.0/3.3	
	除霜	消費電力	kW	3.19/3.19	4.58/4.58	4.34/4.34	5.77/5.77
		運転電流	A	10.2/10.2	13.9/13.9	13.5/13.5	17.7/17.7
除霜	方式		—	ヒーター			
	デフロストヒーター		kW×本数	0.95×2，0.86×1（合計2.76）	0.95×3，0.86×1（合計3.71）	1.26×2，1.25×1（合計3.77）	1.17×4（合計4.68）
	ファンヒーター		kW×本数	—	0.44×1	—	0.56×1
	ドレンパンヒーター		kW×本数	0.42×1		0.56×1	0.52×1
	端子台ヒーター		kW	0.007（常時通電）			
	ドレンヒーター		kW	0.025（常時通電）			
除霜終了サーモ			℃	作動16℃/復帰5℃			
過熱防止サーモ			℃	作動50℃/復帰40℃			
配管寸法	冷却器入口		mm	φ12.7 ID（ろう付け接続）		φ15.88 ID（ろう付け接続）	
	冷却器出口		mm	φ25.4 ID（ろう付け接続）		φ31.75 ID（ろう付け接続）	
	ドレン		—	R1			
膨張弁型式			—	WHX-4540BUC	WCX-3034BUC	BHX-56070BUS	WHX-4550BUCL
電磁弁型式			—	SEV-603BX	SEV-603BX	SEV-1004BX	SEV-603BX
運転音			dB(A)	59/64		67/71	
冷風到達距離（吹出風速が0.5m/sec）			m	11/13			
付属品（個数）			—	ドレンホース（1）　ドレンヒーター：1m,25W（1）　オイルトラップ（1）			

※ドレンヒーターは現地にて長さを変更する場合がありますので、電気特性値からは除外しています。
※対応する除霜ダンパーは70ページを参照。　※防食仕様は65ページを参照。

■寸法図 (単位:mm)

50/60Hz

冷 蔵 用:US-R10MHP1 〔17.1/18.7kW〕
冷 凍 用:US-R10LHP1 〔14.5/15.8kW〕

電磁弁
膨張弁
組み込み

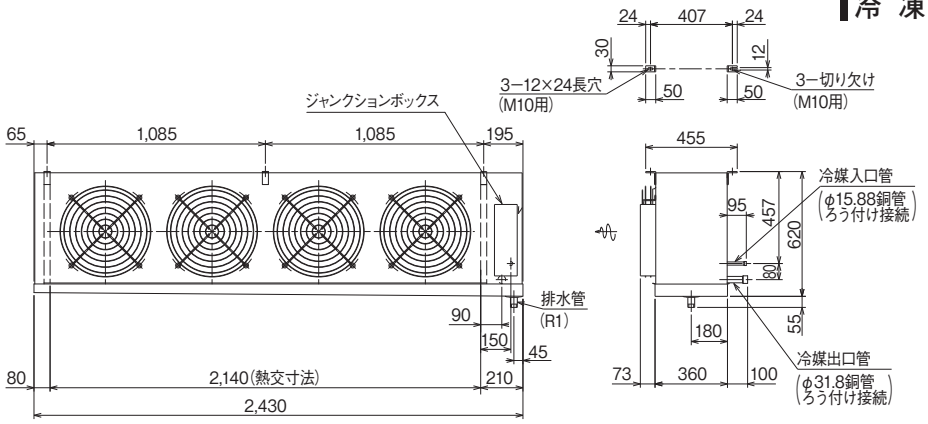

〔US-R10MHP1〕

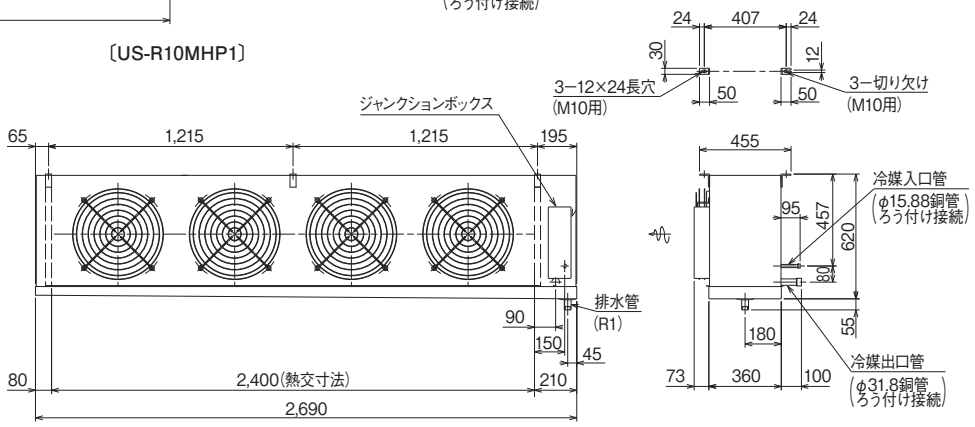

〔US-R10LHP1〕

■標準仕様表

(50/60Hz)

項目 (単位)			型式	US-R10MHP1	US-R10LHP1
使用庫内温度			℃	−5〜15	−35〜−5
キャビネット			—	アルミニウム	
使用電源			—	三相200V	
外形寸法	幅		mm	2,430	2,690
	奥行		mm	360	
	高さ		mm	620	
質量			kg	112	120
冷却器	伝熱面積		m^2	42.9	33.5
	フィンピッチ		mm	6.35	10
送風機	定格出力		kW×個数	0.20×4	
	ファン直径		mm	400	
	風量		m^3/min	194/224	200/240
冷却能力	TD 5℃		kW	7.62/8.32	6.77/7.37
	TD 7℃		kW	11.3/12.4	9.87/10.7
	TD 10℃		kW	17.1/18.7	14.5/15.8
電気特性	運転	消費電力	kW	0.93/1.33	
		運転電流	A	4.0/4.4	
	除霜	消費電力	kW	5.60/5.60	6.95/6.95
		運転電流	A	18.9/18.9	21.3/21.3
除霜	方式		—	ヒーター	
	デフロストヒーター		kW×本数	1.26×3, 1.25×1 (合計5.03)	1.40×4 (合計5.60)
	ファンヒーター		kW×本数	—	0.70×1
	ドレンパンヒーター		kW×本数	0.56×1	0.64×1
	端子台ヒーター		kW	0.007(常時通電)	
	ドレンヒーター		kW	0.025(常時通電)	
除霜終了サーモ			℃	作動16℃/復帰5℃	
過熱防止サーモ			℃	作動50℃/復帰40℃	
配管寸法	冷却器入口		mm	φ15.88 ID(ろう付け接続)	
	冷却器出口		mm	φ31.8 ID(ろう付け接続)	
	ドレン		—	R1	
膨張弁型式			—	BHX-56090BUS	WHX-4550BUCL
電磁弁型式			—	SEV-1004BX	
運転音			dB(A)	70/73	
冷風到達距離 (吹出風速が0.5m/sec)			m	11/13	
付属品(個数)			—	ドレンホース(1) ドレンヒーター:1m,25W(1) オイルトラップ(1)	

※ドレンヒーターは現地にて長さを変更する場合がありますので、電気特性値からは除外しています。
※対応する除霜ダンパーは70ページを参照。 ※防食仕様は65ページを参照。

■寸法図（単位：mm）

50/60Hz

超低温用：US-R10FHPA1 〔3.11/3.41kW〕
超低温用：US-R10FHPB1 〔4.27/4.66kW〕

電磁弁膨張弁 附属

除霜ダンパー（吸込フード付） 標準装備

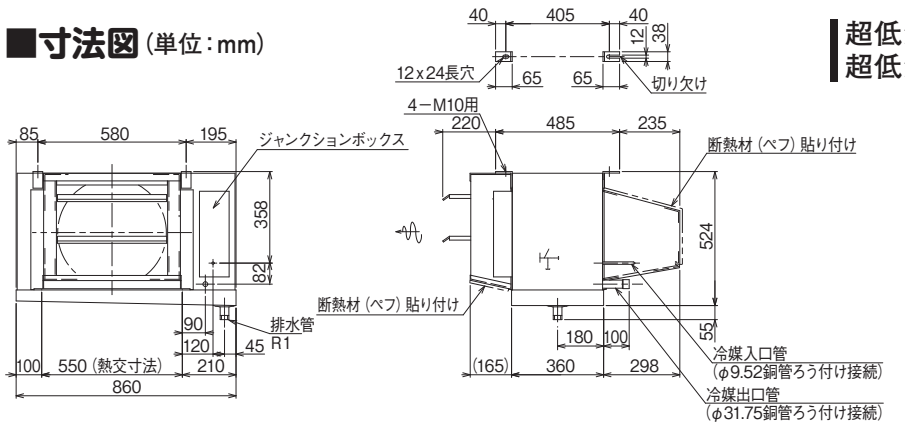

〔US-R10FHPA1〕

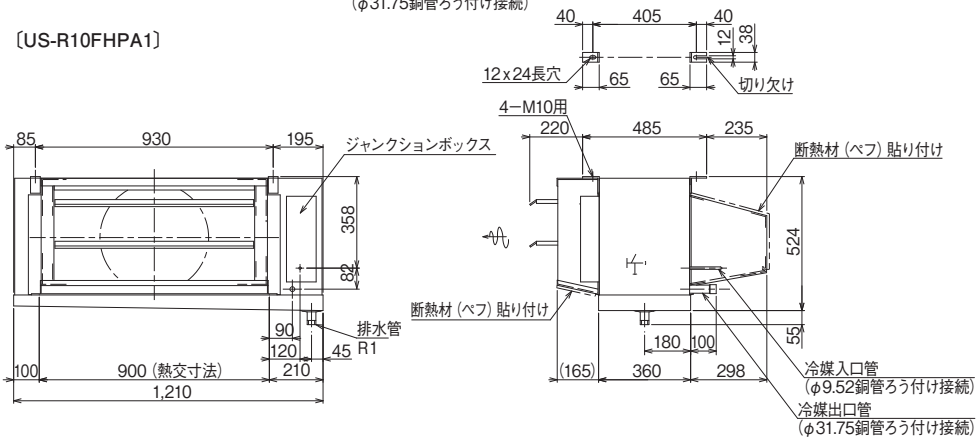

〔US-R10FHPB1〕

■標準仕様表

（50/60Hz）

項目（単位）			型式	US-R10FHPA1	US-R10FHPB1
使用庫内温度			℃	−50〜−30	
キャビネット			—	アルミニウム	
使用電源			—	三相200V	
外形寸法	幅		mm	860	1,210
	奥行		mm	823	
	高さ		mm	524	
質量			kg	31	41
冷却器	伝熱面積		m^2	6.2	10.2
	フィンピッチ		mm	10	
送風機	定格出力		kW×個数	0.20×1	
	ファン直径		mm	400	
	風量		m^3/min	45/54	51/60
冷却能力	TD 5℃		kW	1.38/1.49	1.95/2.12
	TD 7℃		kW	2.07/2.26	2.88/3.14
	TD 10℃		kW	3.11/3.41	4.27/4.66
電気特性	運転	消費電力	kW	0.24/0.34	0.24/0.34
		運転電流	A	0.95/1.1	0.95/1.1
	除霜	消費電力	kW	1.89/1.89	2.83/2.83
		運転電流	A	5.7/5.7	8.7/8.7
除霜	方式		—	ヒーター	
	デフロストヒーター		kW×本数	0.50×3（合計1.50）	0.75×3（合計2.25）
	ファンヒーター		kW×本数	0.15×1	0.25×1
	ドレンパンヒーター		kW×本数	0.16×1	0.25×1
	ダンパヒーター		kW	0.069（常時通電）	
	端子台ヒーター		kW	0.007（常時通電）	
	ドレンヒーター		kW	0.025（常時通電）	
除霜終了サーモ			℃	作動16℃/復帰5℃	
過熱防止サーモ			℃	作動50℃/復帰40℃	
配管寸法	冷却器入口		mm	φ9.52 OD（ろう付け接続）	
	冷却器出口		mm	φ31.75 ID（ろう付け接続）	
	ドレン		—	R1	
膨張弁型式			—	WHX-3430 BUSL	
電磁弁型式			—	SEV-603BX（付属品）	
運転音			dB（A）	62/66	
付属品（個数）			—	ドレンヒーター：1m,25W（1）　液電磁弁（1）　オイルトラップ（1）	

注）※付属の液電磁弁は、必ずユニットクーラーに出来るだけ近い、常温の庫外に設置してください。
（付属の電磁弁は、超低温用ではありませんので、庫内に設置した時には、正常に動作しない場合があります）
※一般食品冷凍保存用のユニットクーラーです。食品以外の保存や、急速凍結用としては使用できません。
※ドレンヒーターは現地にて長さを変更する場合がありますので、電気特性値からは除外しています。
※防食仕様は65ページを参照。

■寸法図 (単位:mm)

50/60Hz

超低温用:US-R16FHP1〔6.52/7.14kW〕
超低温用:US-R20FHP1〔9.94/10.9kW〕

電磁弁 膨張弁 附属

除霜ダンパー(吸込フード付) 標準装備

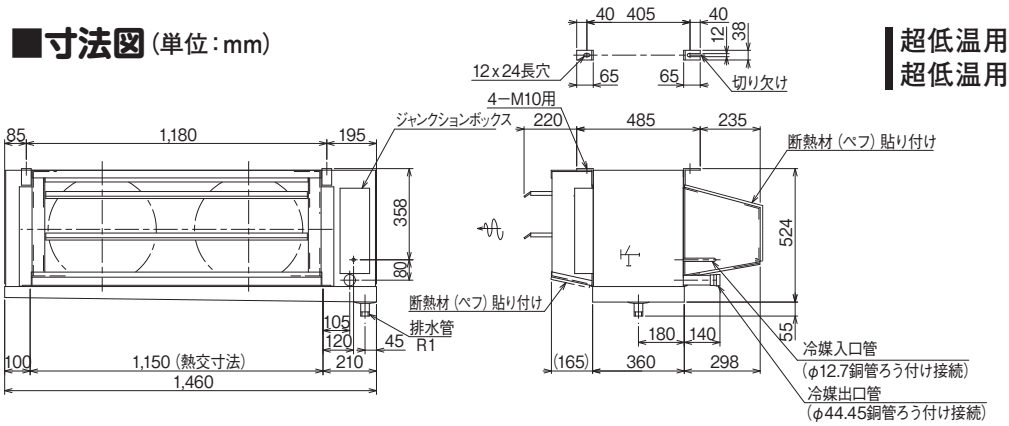

〔US-R16FHP1〕

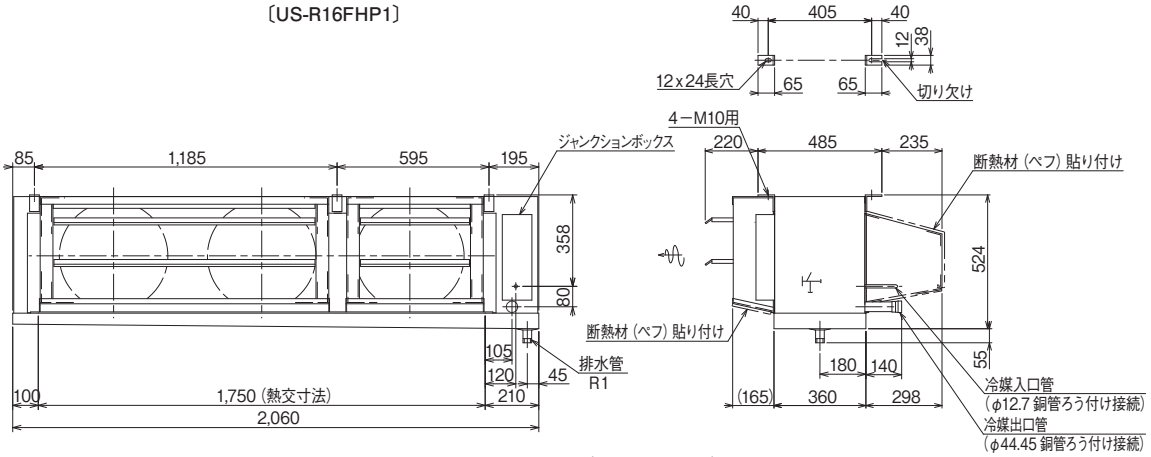

〔US-R20FHP1〕

■標準仕様表

(50/60Hz)

項目(単位)			型式	US-R16FHP1	US-R20FHP1
使用庫内温度			℃	−50〜−30	
キャビネット			—	アルミニウム	
使用電源			—	三相200V	
外形寸法	幅		mm	1,460	2,060
	奥行		mm	823	
	高さ		mm	524	
質量			kg	55	82
冷却器	伝熱面積		m^2	13.1	19.9
	フィンピッチ		mm	10	
送風機	定格出力		kW×個数	0.20×2	0.20×3
	ファン直径		mm	400	
	風量		m^3/min	92/110	138/165
冷却能力	TD 5℃		kW	2.94/3.19	4.50/4.98
	TD 7℃		kW	4.38/4.77	6.68/7.37
	TD 10℃		kW	6.52/7.14	9.94/10.9
電気特性	運転	消費電力	kW	0.47/0.67	0.70/1.00
		運転電流	A	1.9/2.2	2.85/3.3
	除霜	消費電力	kW	3.60/3.60	6.10/6.10
		運転電流	A	11.0/11.0	18.5/18.5
除霜	方式		—	ヒーター	
	デフロストヒーター		kW×本数	0.95×3 (合計2.85)	1.65×3 (合計4.95)
	ファンヒーター		kW×本数	0.32×1	0.50×1
	ドレンパンヒーター		kW×本数	0.31×1	0.46×1
	ダンパヒーター		kW	0.112(常時通電)	0.181(常時通電)
	端子台ヒーター		kW	0.007(常時通電)	
	ドレンヒーター		kW	0.025(常時通電)	
除霜終了サーモ			℃	作動16℃/復帰5℃	
過熱防止サーモ			℃	作動50℃/復帰40℃	
配管寸法	冷却器入口		mm	φ12.7 OD(ろう付け接続)	
	冷却器出口		mm	φ44.45 ID(ろう付け接続)	
	ドレン		—	R1	
膨張弁型式			—	WHX-4540 BUSL	WHX-4550 BUSL
電磁弁型式			—	SEV-1004BX(付属品)	
運転音			dB(A)	65/69	67/71
付属品(個数)			—	ドレンヒーター:1m,25W(1) 液電磁弁(1) オイルトラップ(1)	

注)※付属の液電磁弁は、必ずユニットクーラーに出来るだけ近い、常温の庫外に設置してください。
(付属の電磁弁は、超低温用ではありませんので、庫内に設置した時には、正常に動作しない場合があります)
※一般食品冷凍保存用のユニットクーラーです。食品以外の保存や、急速凍結用としては使用できません。
※ドレンヒーターは現地にて長さを変更する場合がありますので、電気特性値からは除外しています。
※防食仕様は65ページを参照。

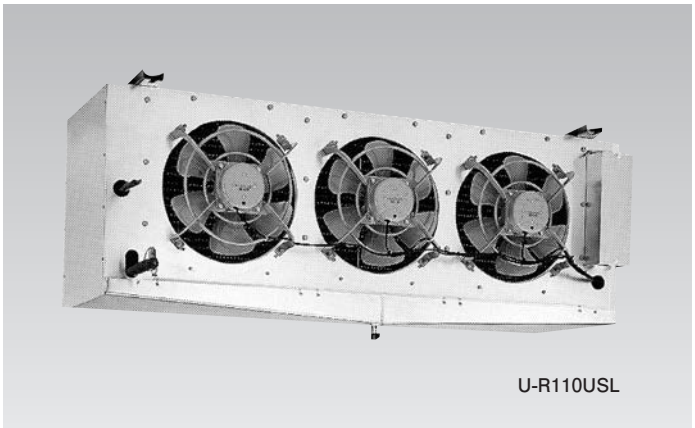

U-R110USL

50/60Hz

冷　凍　用：U-R30USL〔3.11/3.36kW〕
冷　凍　用：U-R60USL〔6.29/6.82kW〕
冷　凍　用：U-R70USL〔7.56/8.26kW〕

■寸法図（単位：mm）

寸法＼型式	U-R30USL	U-R60USL
A	760	1,260
B	500	1,000
C	540	1,040
D	19.05	25.4

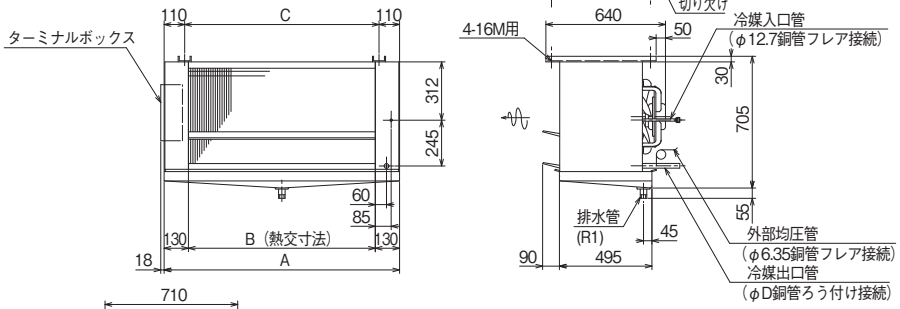

〔U-R30USL・U-R60USL〕

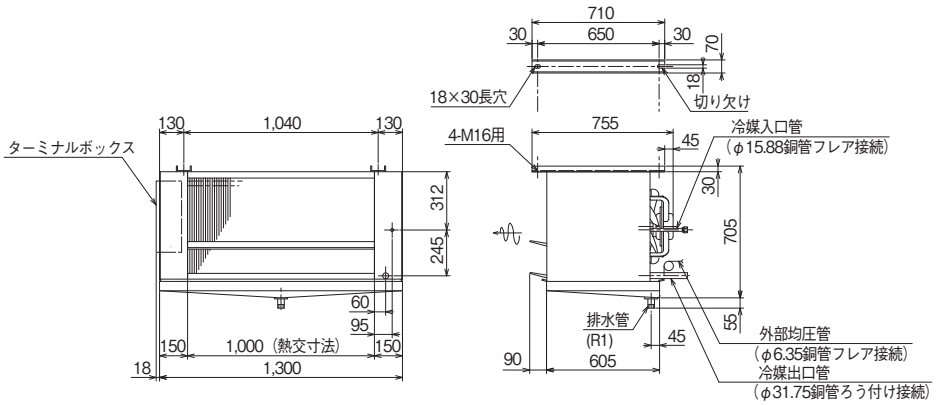

〔U-R70USL〕

■標準仕様表

(50/60Hz)

項目（単位）＼型式				U-R30USL	U-R60USL	U-R70USL
使用庫内温度			℃	−50〜−15		
キャビネット			—	アルミニウム		
使用電源			—	三相200V		
外形寸法	幅		mm	760	1,260	1,300
	奥行		mm	495		605
	高さ		mm	705		
質量			kg	53	85	112
冷却器	伝熱面積		m^2	11.0	22.3	33.5
	フィンピッチ		mm	12		
送風機	定格出力		kW×個数	0.20×1	0.20×2	
	ファン直径		mm	400		
	風量		m^3/min	54/64	108/128	102/120
冷却能力	TD 5℃		kW	1.36/1.49	2.77/3.02	3.37/3.71
	TD 7℃		kW	2.02/2.21	4.09/4.48	4.97/5.41
	TD 10℃		kW	3.11/3.36	6.29/6.82	7.56/8.26
電気特性	運転	消費電力	kW	0.25/0.30	0.49/0.59	0.49/0.49
		運転電流	A	1.3/1.3	2.6/2.6	2.6/2.6
	除霜	消費電力	kW	2.21/2.21	4.50/4.50	6.77/6.77
		運転電流	A	6.0/6.0	10.3/10.3	20.0/20.0
除霜	方式		—	電気ヒーター		
	デフロストヒーター		kW×本数	0.60×2, 0.40×1（合計1.60）	0.60×5, 0.47×1（合計3.47）	0.60×9（合計5.40）
	ファンヒーター		kW×本数	0.20×1	0.34×1	
	ドレンパンヒーター		kW×本数	0.20×2（合計0.40）	0.34×2（合計0.68）	0.34×3（合計1.02）
	端子台ヒーター		kW	0.007（常時通電）		
除霜終了サーモ			℃	作動16℃/復帰5℃		
過熱防止サーモ			℃	作動50℃/復帰40℃		
配管寸法	冷却器入口		mm	φ12.7 OD（フレア接続）		φ15.88 OD（フレア接続）
	冷却器出口		mm	φ19.05 OD（ろう付け接続）	φ25.4 OD（ろう付け接続）	φ31.75 OD（ろう付け接続）
	ドレン		—	R1		
	外部均圧管		mm	φ6.35 OD（フレア接続）		
運転音			dB(A)	65/69	68/72	69/73
付属品（個数）			—	オイルトラップ（1）		

※対応する除霜ダンパーは70ページを参照。

50/60Hz

冷　凍　用：U-R110USL〔11.4/12.5kW〕
冷　凍　用：U-R140USL〔14.7/16.2kW〕
冷　凍　用：U-R200USL〔21.4/23.0kW〕

■寸法図（単位：mm）

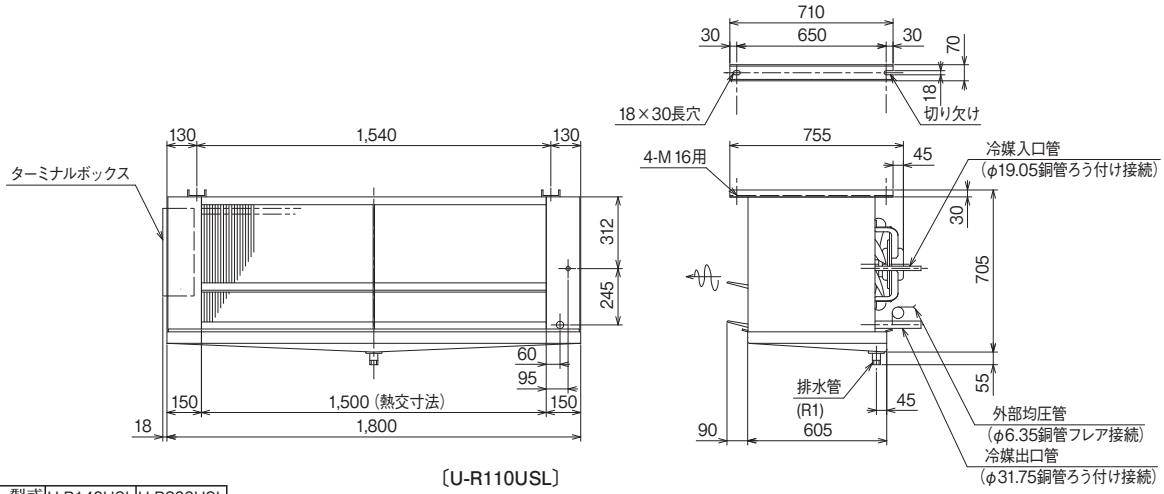

〔U-R110USL〕

寸法＼型式	U-R140USL	U-R200USL
A	95	100
B	895	1,015
C	715	825
D	15	25
E	38.1	44.45
F	19.05	22.2
G	880	990
H	820	930

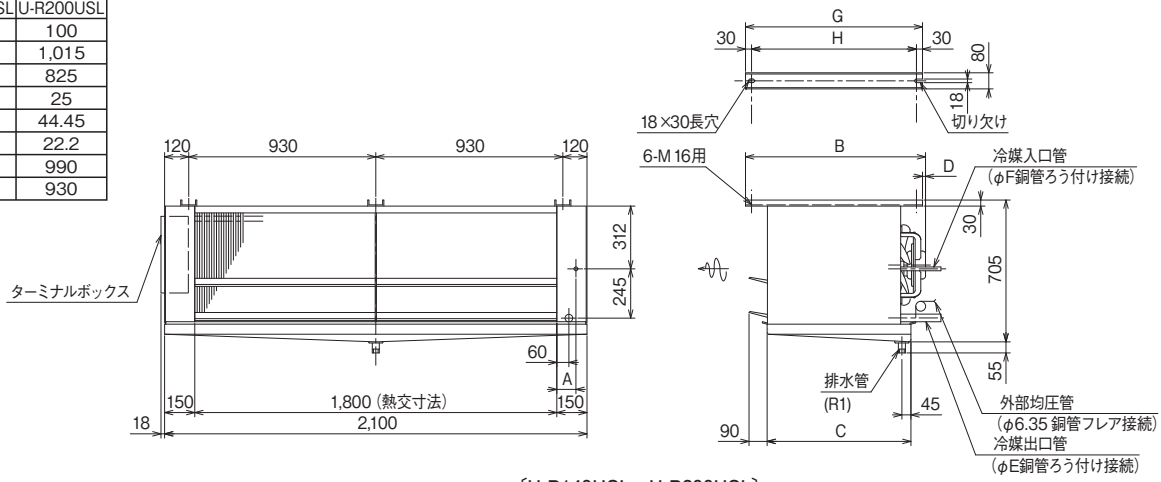

〔U-R140USL・U-R200USL〕

■標準仕様表

(50/60Hz)

項目（単位）			型式	U-R110USL	U-R140USL	U-R200USL
使用庫内温度			℃	−50〜−15		
キャビネット			—	アルミニウム		
使用電源			—	三相200V		
外形寸法	幅		mm	1,800	2,100	
	奥行		mm	605	715	825
	高さ		mm	705		
質量			kg	146	202	241
冷却器	伝熱面積		m^2	50.5	80.8	101.0
	フィンピッチ		mm	12		
送風機	定格出力		kW×個数	0.20×3		0.27/0.39×3
	ファン直径		mm	400		450
	風量		m^3/min	153/180		222/255
冷却能力	TD 5℃		kW	5.08/5.58	7.05/7.76	10.3/11.0
	TD 7℃		kW	7.49/8.14	9.93/10.9	14.5/15.6
	TD 10℃		kW	11.4/12.5	14.7/16.2	21.4/23.0
電気特性	運転	消費電力	kW	0.73/0.88	0.73/0.88	1.10/1.69
		運転電流	A	3.9/3.9	3.9/3.9	4.8/6.3
	除霜	消費電力	kW	9.95/9.95	16.2/16.2	19.9/19.9
		運転電流	A	29.5/29.5	47.0/47.0	58.0/58.0
除霜	方式		—	電気ヒーター		
	デフロストヒーター		kW×本数	0.90×9（合計8.10）	1.10×12（合計13.2）	1.10×15（合計16.5）
	ファンヒーター		kW×本数	460.0	0.68×1	
	ドレンパンヒーター		kW×本数	0.46×3（合計1.38）	0.68×3（合計2.04）	0.68×4（合計2.72）
	端子台ヒーター		kW	0.007（常時通電）		
除霜終了サーモ			℃	作動16℃/復帰5℃		
過熱防止サーモ			℃	作動50℃/復帰40℃		
配管寸法	冷却器入口		mm	φ19.05 OD（ろう付け接続）		φ22.2 OD（ろう付け接続）
	冷却器出口		mm	φ31.75 OD（ろう付け接続）	φ38.1 OD（ろう付け接続）	φ44.45 OD（ろう付け接続）
	ドレン		—	R1		
	外部均圧管		mm	φ6.35 OD（フレア接続）		
運転音			dB(A)	71/75	72/76	77/81
付属品（個数）			—	オイルトラップ（1）		

※対応する除霜ダンパーは70ページを参照。

リーチインタイプ、および小型プレハブ冷蔵庫・冷凍庫に。

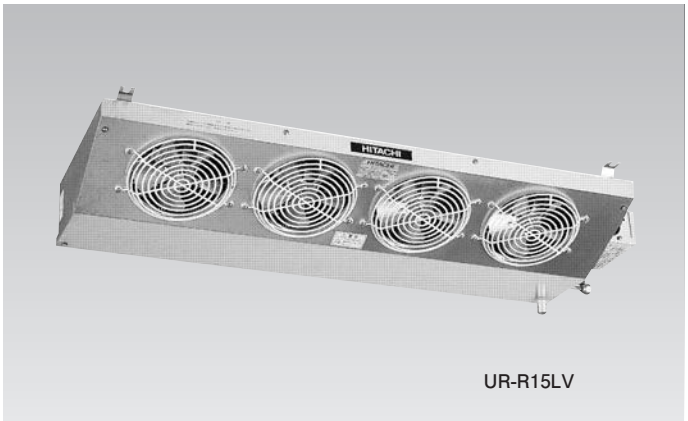

UR-R15LV

50/60Hz

冷　蔵　用：UR-R10HV〔1.19/1.34kW〕
冷　凍　用：UR-R10LV〔1.11/1.22kW〕
冷　蔵　用：UR-R16HV〔1.72/1.87kW〕
冷　凍　用：UR-R15LV〔1.59/1.73kW〕

■寸法図（単位：mm）

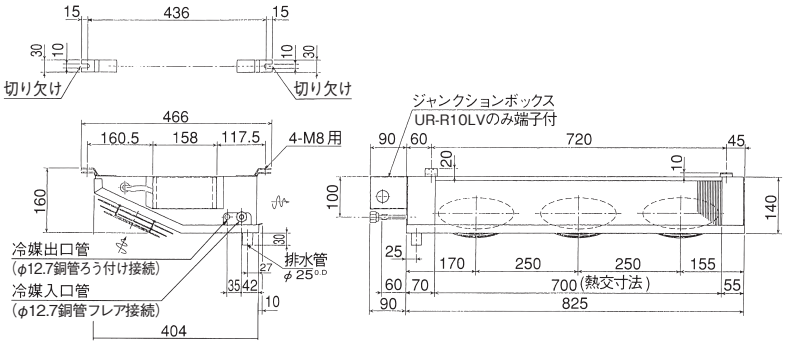

〔UR-R10HV・UR-R10LV〕

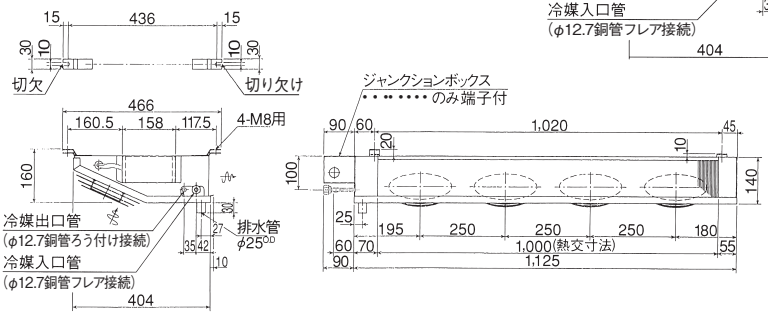

〔UR-R16HV・UR-R15LV〕

■標準仕様表

(50/60Hz)

項目（単位）			型式	UR-R10HV	UR-R10LV	UR-R16HV	UR-R15LV
使用庫内温度			℃	3～10	−35～3	3～10	−35～3
キャビネット			—	アルミニウム			
使用電源			—	単相200V			
外形寸法	幅		mm	915		1,215	
	奥行		mm	466			
	高さ		mm	190			
質量			kg	10	11	15	16
冷却器	伝熱面積		m^2	6.4	4.3	9.1	6.1
	フィンピッチ		mm	3.5	5.5	3.5	5.5
送風機	定格出力		kW×個数	0.004×3		0.004×4	
	ファン直径		mm	178			
	風量		m^3/min	7.2/8.4	7.8/9.0	10.4/11.6	11.2/12.6
冷却能力	TD 5℃		kW	0.54/0.61	0.49/0.54	0.79/0.85	0.71/0.77
	TD 7℃		kW	0.80/0.90	0.74/0.81	1.16/1.26	1.06/1.15
	TD 10℃		kW	1.19/1.34	1.11/1.22	1.72/1.87	1.59/1.73
電気特性	運転	消費電力	kW	0.11/0.11	0.12/0.11	0.15/0.14	0.16/0.15
		運転電流	A	0.8/0.7	0.8/0.7	1.0/0.9	1.0/0.9
	除霜	消費電力	kW	0.11/0.11	0.8/0.7	0.15/0.14	1.0/0.9
		運転電流	A	0.8/0.7	0.71/0.71	1.0/0.9	1.0/1.01
除霜	方式		—	オフサイクル	電気ヒーター	オフサイクル	電気ヒーター
	デフロストヒーター		kW×本数	—	0.70×1	—	1.0×1
	ファンヒーター		kW×本数	—	—	—	—
	ドレンパンヒーター		kW×本数	—	—	—	—
	端子台ヒーター		kW	—	0.007（常時通電）	—	0.007（常時通電）
除霜終了サーモ			℃	—	作動13℃/復帰−1℃	—	作動13℃/復帰−1℃
過熱防止サーモ			℃	—	作動50℃/復帰40℃	—	作動50℃/復帰40℃
配管寸法	冷却器入口		mm	φ12.7 OD（フレア接続）			
	冷却器出口		mm	φ12.7 OD（ろう付け接続）			
	ドレン		mm	φ25 OD			
運転音			dB(A)	60/63		62/65	
付属品（個数）			—	オイルトラップ（1）			

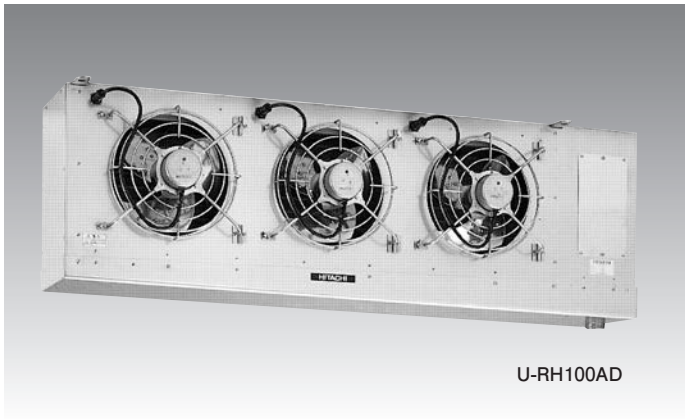

U-RH100AD

HACCP対応機の特長
- ●ほこりの溜まりにくいフルカバー方式のケーシング構造
- ●蒸発器には散水式洗浄装置を採用
- ●蒸発器は銅フィン、送風機・キャビネットはステンレスを採用

50/60Hz

冷　蔵　用：U-RH100AD〔10.1/11.1kW〕
冷　蔵　用：U-RH130AD〔15.0/16.6kW〕

■寸法図（単位：mm）

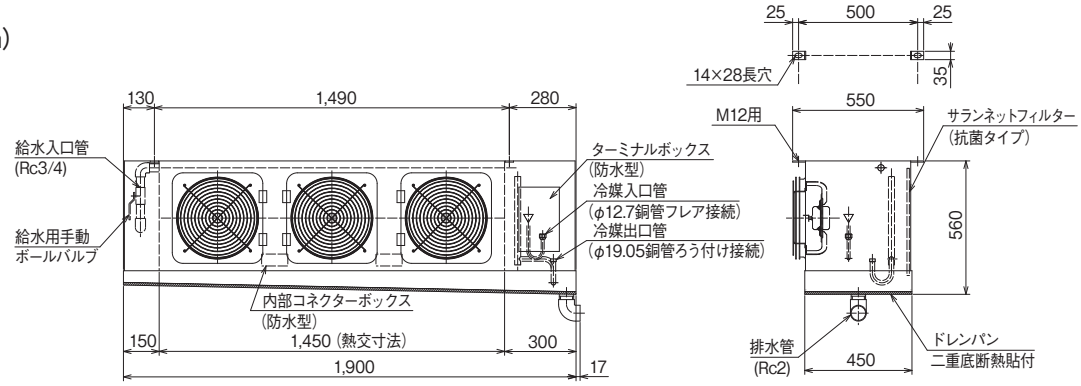

〔U-RH100AD〕

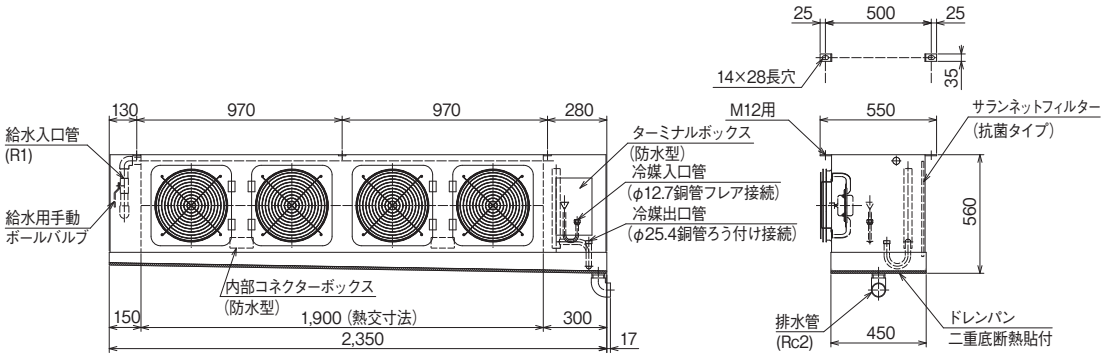

〔U-RH130AD〕

■標準仕様表

(50/60Hz)

項目（単位）			型式	U-RH100AD	U-RH130AD
使用庫内温度			℃	10～20	
キャビネット			—	ステンレス（SUS304）	
使用電源			—	三相200V	
外形寸法	幅		mm	1,900	2,350
	奥行		mm	450	
	高さ		mm	590	
質量			kg	100	140
冷却器	伝熱面積		m^2	31.5	49.7
	フィンピッチ		mm	4.0	
送風機	定格出力		kW×個数	0.05×3	0.05×4
	ファン直径		mm	φ300	
	風量		m^3/min	69/81	92/108
冷却能力	TD 5℃		kW	4.50/4.94	6.70/7.40
	TD 7℃		kW	6.72/7.40	10.1/11.1
	TD 10℃		kW	10.1/11.1	15.0/16.6
電気特性	運転	消費電力	kW	0.20/0.23	0.27/0.30
		運転電流	A	1.3/1.2	1.7/1.6
	除霜	消費電力	kW	0.20/0.23	0.27/0.30
		運転電流	A	1.3/1.2	1.7/1.6
除霜	方式		—	オフサイクル	
	端子台ヒーター		kW	0.007（常時通電）	
配管寸法	冷却器入口		mm	φ12.7 OD（フレア接続）	
	冷却器出口		mm	φ19.05 ID（ろう付け接続）	φ25.4 ID（ろう付け接続）
	ドレン		—	Rc 2	
	給水管		—	Rc 3/4	Rc 1
洗浄用散水量			L/min	35	50
運転音			dB（A）	46/49	48/51

50/60Hz

■寸法図（単位：mm）

冷　蔵　用：U-RH190AD〔20.0/22.1kW〕
冷　蔵　用：U-RH230AD〔24.0/26.5kW〕

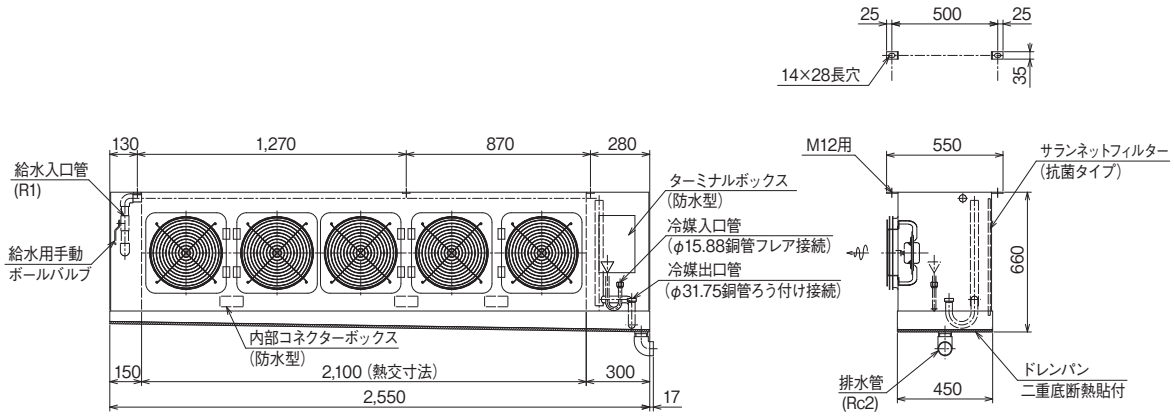

〔U-RH190AD〕

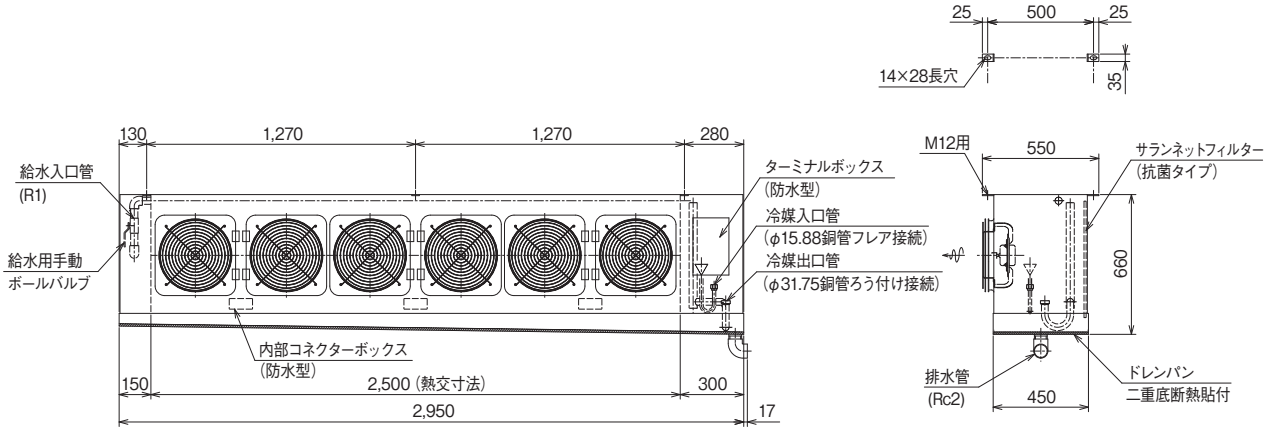

〔U-RH230AD〕

■標準仕様表

(50/60Hz)

項目（単位）			型式	U-RH190AD	U-RH230AD
使用庫内温度			℃	10～20	
キャビネット			—	ステンレス（SUS304）	
使用電源			—	三相200V	
外形寸法	幅		mm	2,550	2,950
	奥行		mm	450	
	高さ		mm	660	
質量			kg	175	205
冷却器	伝熱面積		m^2	68.6	81.7
	フィンピッチ		mm	4.0	
送風機	定格出力		kW×個数	0.05×5	0.05×6
	ファン直径		mm	φ300	
	風量		m^3/min	120/140	144/168
冷却能力	TD 5℃		kW	8.94/9.85	10.7/13.9
	TD 7℃		kW	13.3/14.7	16.0/20.8
	TD 10℃		kW	20.0/22.1	24.0/26.5
電気特性	運転	消費電力	kW	0.33/0.37	0.40/0.45
		運転電流	A	2.2/2.0	2.6/2.4
	除霜	消費電力	kW	0.33/0.37	0.40/0.45
		運転電流	A	2.2/2.0	2.6/2.4
除霜	方式		—	オフサイクル	
	端子台ヒーター		kW	0.007（常時通電）	
配管寸法	冷却器入口		mm	φ15.88 OD（フレア接続）	
	冷却器出口		mm	φ31.75 ID（ろう付け接続）	
	ドレン		—	Rc 2	
	給水管		—	Rc 1	
洗浄用散水量			L/min	55	65
運転音			dB（A）	46/49	48/51

爆発性ガスの発生する工場、爆発物を貯蔵する倉庫等に。

50/60Hz

■寸法図（単位：mm）

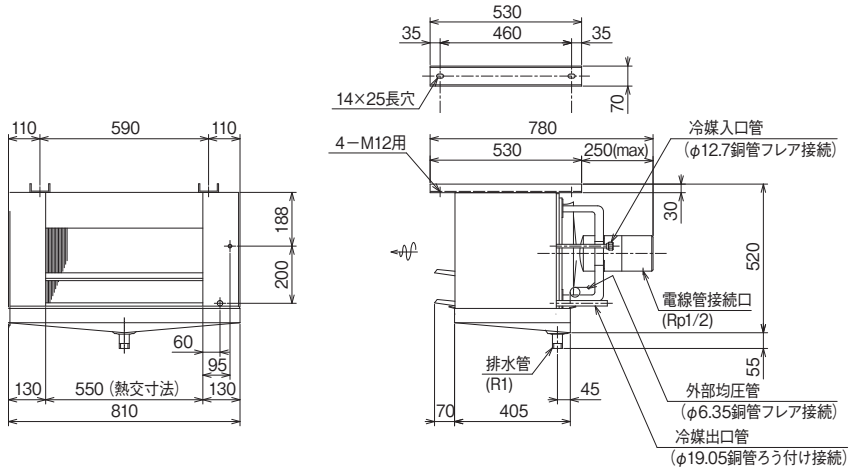

〔U-R30HG〕

寸法＼型式	U-R40HG	U-R50HG
A	425	500
B	480	555
C	550	625
D	830	905
E	19.05	25.4

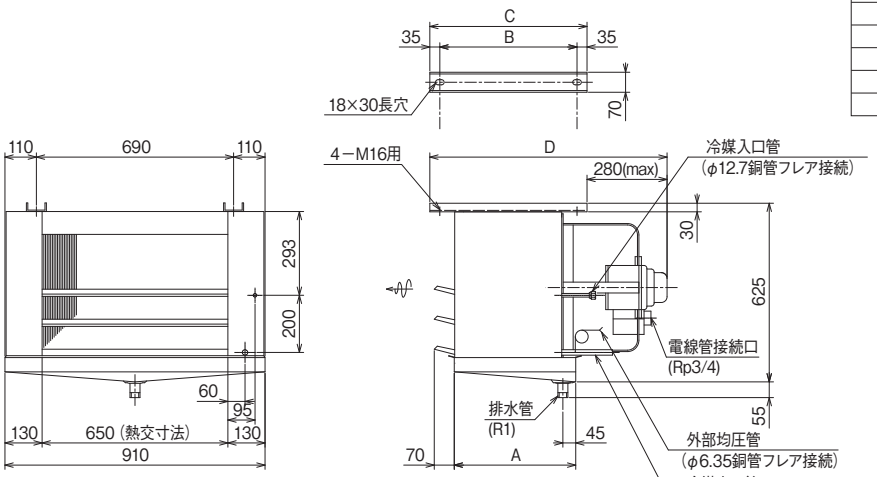

〔U-R40HG・U-R50HG〕

■標準仕様表

(50/60Hz)

項目（単位）			型式	U-R30HG	U-R40HG	U-R50HG
庫内温度範囲			℃	3～10		
電源			—	三相200V		
冷却能力	TD 5℃		kW	1.08/1.21	1.48/1.55	1.93/2.07
	TD 7℃		kW	1.46/1.63	2.00/2.12	2.57/2.75
	TD 10℃		kW	2.91/3.27	4.05/4.29	5.13/5.51
電気特性	運転	消費電力	kW	0.05/0.07	0.10/0.10	
		運転電流	A	0.28/0.27	0.72/0.64	
	除霜	消費電力	kW	0.05/0.07	0.10/0.10	
		運転電流	A	0.28/0.27	0.72/0.64	
外装			—	アルミニウム		
外形寸法	幅		mm	810	910	
	奥行		mm	405	425	500
	高さ		mm	520	625	
冷却器	型式		—	多通路クロスフィン式		
	伝熱面積		m^2	14.2	16.8	25.3
	フィンピッチ		mm	5.0		
送風機	型式×台数		—	φ300プロペラファン×1	φ400プロペラファン×1	
	風量		m^3/min	21/25	39/43	36/40
	出力×台数		kW	0.05×1	0.10×1	
	防爆適用範囲		—	耐圧防爆仕様（d2G4）		
除霜方式			—	オフサイクル		
配管寸法	冷却器入口		mm	φ12.7 OD（フレア接続）		
	冷却器出口		mm	φ19.05 OD（ろう付け接続）		φ25.4 OD（ろう付け接続）
	外部均圧管		mm	φ6.35 OD（フレア接続）		
ドレン配管			—	R1		
製品品質			kg	41	69	79
運転音			dB	59/63	55/61	55/61
付属品（個数）			—	オイルトラップ（1）		

50/60Hz

■寸法図（単位：mm）

冷　蔵　用：U-R80HG〔8.34/8.86kW〕
冷　蔵　用：U-R90HG〔9.65/10.4kW〕

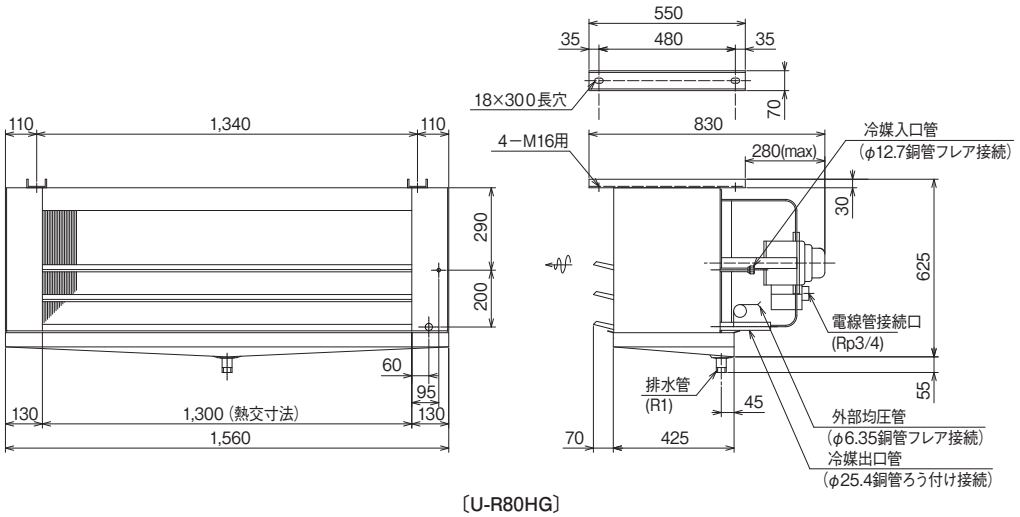

〔U-R80HG〕

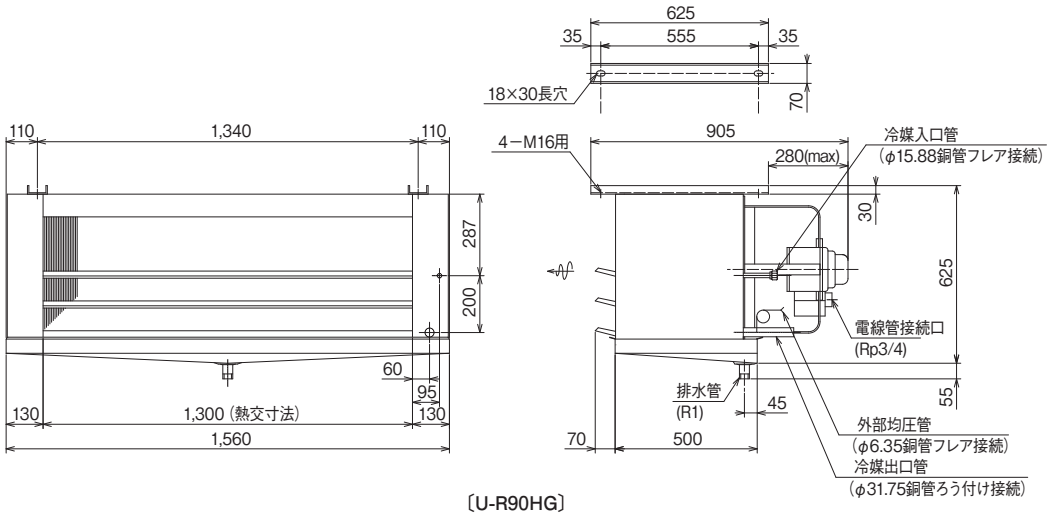

〔U-R90HG〕

■標準仕様表

(50/60Hz)

項目（単位）			型式	U-R80HG	U-R90HG
庫内温度範囲			℃	3～10	
電源			—	三相200V	
冷却能力	TD 5℃		kW	3.12/3.29	3.70/3.94
	TD 7℃		kW	4.15/4.40	5.21/5.58
	TD 10℃		kW	8.34/8.86	9.65/10.4
電気特性	運転	消費電力	kW	0.20/0.20	
		運転電流	A	1.44/1.28	
	除霜	消費電力	kW	0.20/0.20	
		運転電流	A	1.44/1.28	
外装			—	アルミニウム	
外形寸法	幅		mm	1560	
	奥行		mm	425	500
	高さ		mm	625	
冷却器	型式		—	多通路クロスフィン式	
	伝熱面積		m^2	33.7	50.5
	フィンピッチ		mm	5.0	
送風機	型式×台数		—	φ400プロペラファン×2	
	風量		m^3/min	78/86	72/80
	出力×台数		kW	0.10×2	
	防爆適用範囲		—	耐圧防爆仕様（d2G4）	
除霜方式			—	オフサイクル	
配管寸法	冷却器入口		mm	φ12.7 OD（フレア接続）	φ15.88 OD（フレア接続）
	冷却器出口		mm	φ25.4 OD（ろう付け接続）	φ31.75 OD（ろう付け接続）
	外部均圧管		mm	φ6.35 OD（フレア接続）	
ドレン配管			—	127 R1 145	
製品品質			kg	58/64	58/64
運転音			dB		
付属品（個数）			—	オイルトラップ（1）	

●冷蔵用・三相 200V・オフサイクル除霜
（U-R20H・U-R30H・U-R50H・U-R70H・U-R90H・U-R120H・U-R180H・U-R240H）

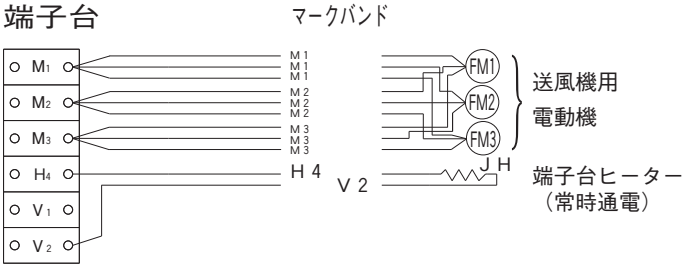

電流負荷 ［50／60Hz］

型式	送風機用電動機数	端子電流（A）					
		M1	M2	M3	H4	V1	V2
U-R20H	1	0.5/0.5	0.5/0.5	0.5/0.5	0.04	—	0.04
U-R30H	1	0.5/0.5	0.5/0.5	0.5/0.5	0.04	—	0.04
U-R50H	2	1.0/1.0	1.0/1.0	1.0/1.0	0.04	—	0.04
U-R70H	2	1.0/1.0	1.0/1.0	1.0/1.0	0.04	—	0.04
U-R90H	3	1.5/1.5	1.5/1.5	1.5/1.5	0.04	—	0.04
U-R120H	2	2.0/2.2	2.0/2.2	2.0/2.2	0.04	—	0.04
U-R180H	3	3.0/3.3	3.0/3.3	3.0/3.3	0.04	—	0.04
U-R240H	4	4.0/4.4	4.0/4.4	4.0/4.4	0.04	—	0.04

注）1）端子台に接続される電線の本数を減らすために途中で接続したり端子台を増したりして本図と実態配線が変更されている場合があります。
2）図はU-R90HまたはU-R180Hの場合を示します。

●冷蔵用・三相 200V・ヒーター除霜
（U-R20M・U-R30M・U-R50M・U-R70M・U-R90M・U-R120M・U-R170M・U-R240M）

（U-R20M ～ U-R90M）

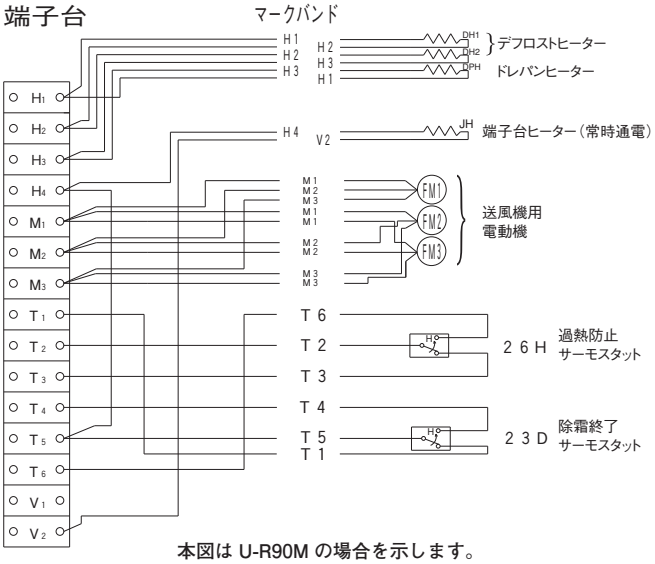

本図は U-R90M の場合を示します。

（U-R120M・U-R170M）

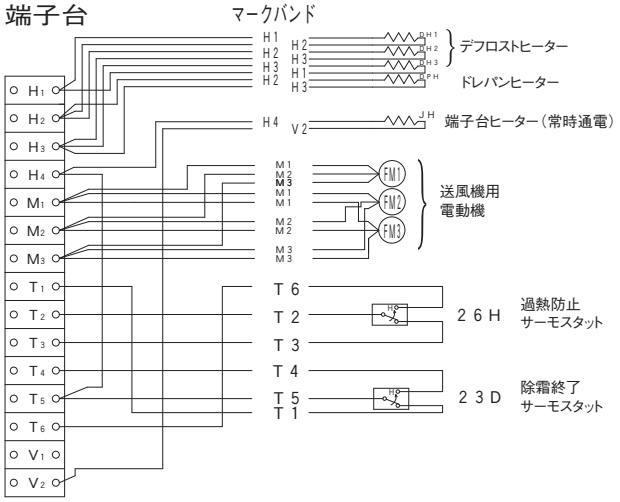

本図は U-R170M の場合を示します。

（U-R240M）

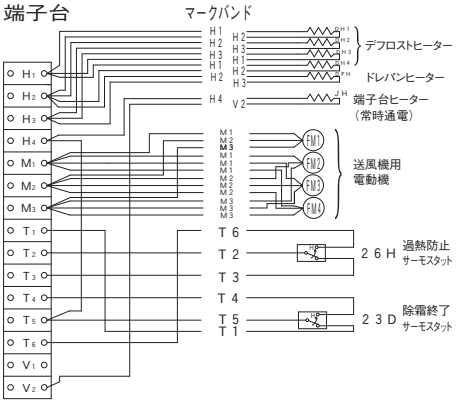

電流負荷 ［50／60Hz］

型式	送風機用電動機数	電　流　値（A）														
		H1	H2	H3	H4	M1	M2	M3	T1	T2	T3	T4	T5	T6	V1	V2
U-R20M	1	3.1	3.6	1.7	0.04	0.5/0.5			0.1/0.1						—	0.04
U-R30M	1	4.3	5.0	2.3	0.04	0.5/0.5			0.1/0.1						—	0.04
U-R50M	2	5.8	6.7	3.1	0.04	1.0/1.0			0.1/0.1						—	0.04
U-R70M	2	7.3	8.5	3.9	0.04	1.0/1.0			0.1/0.1						—	0.04
U-R90M	3	8.9	10.2	4.7	0.04	1.5/1.5			0.1/0.1						—	0.04
U- R120M	2	7.9	10.2	9.8	0.04	2.0/2.2			0.1/0.1						—	0.04
U-R170M	3	10.9	13.5	13.4	0.04	3.0/3.3			0.1/0.1						—	0.04
U-R240M	4	18.6	21.1	15.0	0.04	4.0/4.4			0.1/0.1						—	0.04

注）端子台に接続される電線の本数を減らすために途中で接続したり端子台を増したりして本図と実態配線が変更されている場合があります。

●冷凍用・三相 200V・ヒーター除霜
(U-R20L・U-R30L・U-R40L・U-R50L・U-R70L・U-R90L・U-R130L・U-R180L)

(U-R20L ～ U-R70L)

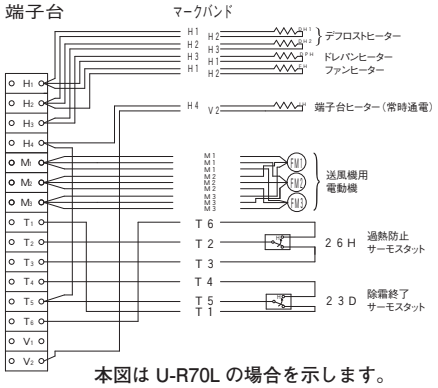

本図は U-R70L の場合を示します。

(U-R90L・U-R130L)

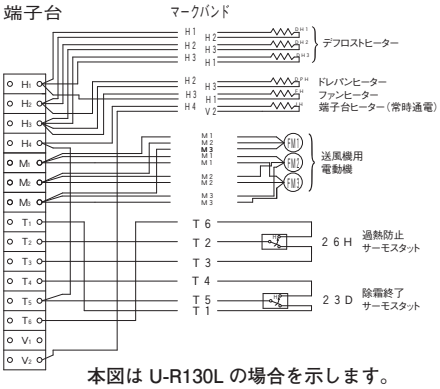

本図は U-R130L の場合を示します。

(U-R180L)

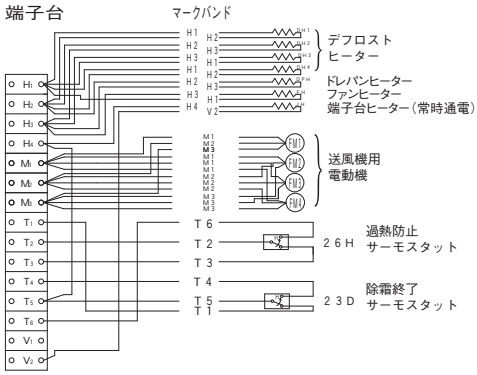

電流負荷

[50／60Hz]

型　式	送風機用電動機数	電　流　値（A）														
		H1	H2	H3	H4	M1	M2	M3	T1	T2	T3	T4	T5	T6	V1	V2
U-R20L	1	3.5	4.1	1.7	0.04	0.5/0.5			0.1/0.1						—	0.04
U-R30L	1	5.0	5.7	2.3	0.04	0.5/0.5			0.1/0.1						—	0.04
U-R40L	2	6.9	7.7	3.1	0.04	1.0/1.0			0.1/0.1						—	0.04
U-R50L	2	8.7	9.8	3.9	0.04	1.0/1.0			0.1/0.1						—	0.04
U-R70L	3	10.6	11.9	4.7	0.04	1.5/1.5			0.1/0.1						—	0.04
U-R90L	2	9.8	10.2	11.6	0.04	2.0/2.2			0.1/0.1						—	0.04
U-R130L	3	13.6	13.5	16.0	0.04	3.0/3.3			0.1/0.1						—	0.04
U-R180L	4	21.3	21.1	18.0	0.04	4.0/4.4			0.1/0.1						—	0.04

注) 端子台に接続される電線の本数を減らすために途中で接続したり端子台を増したりして本図と実態配線が変更されている場合があります。

●超低温用・三相 200V・ヒーター除霜
(U-R30UL・U-R40UL・U-R60UL・U-R90UL・U-R120UL・U-R150UL)

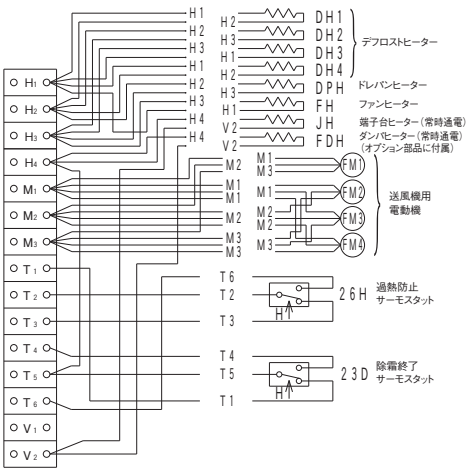

本図は U-R150UL の場合を示します。

電流負荷

[50／60Hz]

型　式	送風機用電動機数	電　流　値（A）														
		H1	H2	H3	H4	M1	M2	M3	T1	T2	T3	T4	T5	T6	V1	V2
U-R30UL	1	5.0	5.1	5.7	0.5	0.95/1.1			0.1	0.1	0.1	0.1	0.1	0.1	—	0.4
U-R40UL	1	7.7	7.7	8.7	0.5	0.95/1.1			0.1	0.1	0.1	0.1	0.1	0.1	—	0.4
U-R60UL	2	9.7	9.7	11.0	0.7	1.9/2.2			0.1	0.1	0.1	0.1	0.1	0.1	—	0.6
U-R90UL	3	16.6	16.4	18.5	1.1	2.85/3.3			0.1	0.1	0.1	0.1	0.1	0.1	—	1.0
U-R120UL	3	27.6	27.5	21.8	1.1	2.85/3.3			0.1	0.1	0.1	0.1	0.1	0.1	—	1.0
U-R150UL	4	32.3	31.9	25.6	1.3	3.8/4.4			0.1	0.1	0.1	0.1	0.1	0.1	—	1.2

注) 1) 端子台に接続される電線の本数を減らすために途中で接続したり端子台を増したりして本図と実態配線が変更されている場合があります。
2) 端子台NO.H4、V2の電流値はダンパヒーター(オプション部品)を含めた値です。

●低風量タイプ・冷蔵用・三相 200V・オフサイクル除霜（U-R40HT・U-R65HT・U-R80HT・U-R150HT）

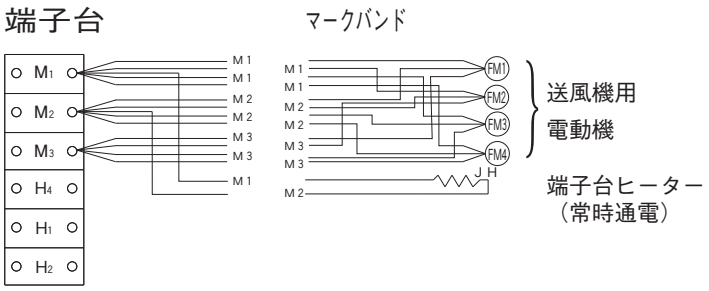

本図は U-R150HT の場合を示します。

電流負荷 [50/60Hz]

型式	送風機用電動機数	電流値（A）					
		M1	M2	M3	H1	H2	H3
U-R40HT	1	0.5/0.5			—		
U-R65HT	2	1.0/1.0			—		
U-R80HT	2	1.0/1.0			—		
U-R150HT	4	2.0/2.0			—		

注）端子台に接続される電線の本数を減らすために途中で接続したり端子台を増したりして本図と実態配線が変更されている場合があります。

●低風量タイプ・冷蔵用・三相 200V・ヒーター除霜（U-R40MT・U-R65MT・U-R80MT・U-R150MT）

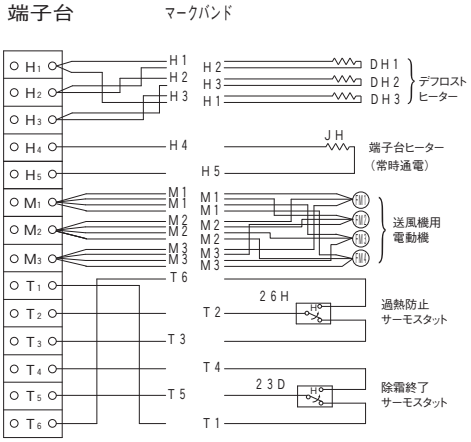

本図は U-R150MT の場合を示します。

電流負荷 [50/60Hz]

型式	送風機用電動機数	電流値（A）												
		H1	H2	H3	H4	M1	M2	M3	T1	T2	T3	T4	T5	T6
U-R40MT	1	4.8	8.3	4.8	0.04	0.5/0.5			0.1/0.1					
U-R65MT	2	7.1	12.3	7.1	0.04	1.0/1.0			0.1/0.1					
U-R80MT	2	9.7	16.8	9.7	0.04	1.0/1.0			0.1/0.1					
U-R150MT	4	18.6	19.9	18.6	0.04	2.0/2.0			0.1/0.1					

注）端子台に接続される電線の本数を減らすために途中で接続したり端子台を増したりして本図と実態配線が変更されている場合があります。

●低騒音タイプ・冷蔵用・三相 200V・オフサイクル除霜（U-R120HLN・U-R160HLN・U-R200HLN）

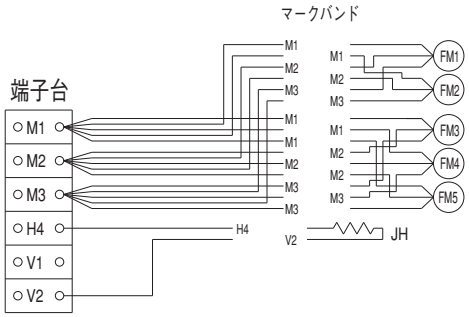

本図は U-R200HLN の場合を示します。

電流負荷 [50/60Hz]

型式	送風機用電動機数	電流値（A）				
		M1	M2	M3	H4	V2
U-R120HLN	3	2.1/1.8			0.04	
U-R160HLN	4	2.8/2.4			0.04	
U-R200HLN	5	3.5/3.0			0.04	

注）端子台に接続される電線の本数を減らすために途中で接続したり端子台を増したりして本図と実態配線が変更されている場合があります。

日立スクロール冷凍機(KXシリーズ)との組み合わせ

電気配線図 (冷凍機〔KX-R3A2〕+リモコンボックス〔B-1S〕+ユニットクーラー〔U-R 50 H〕)

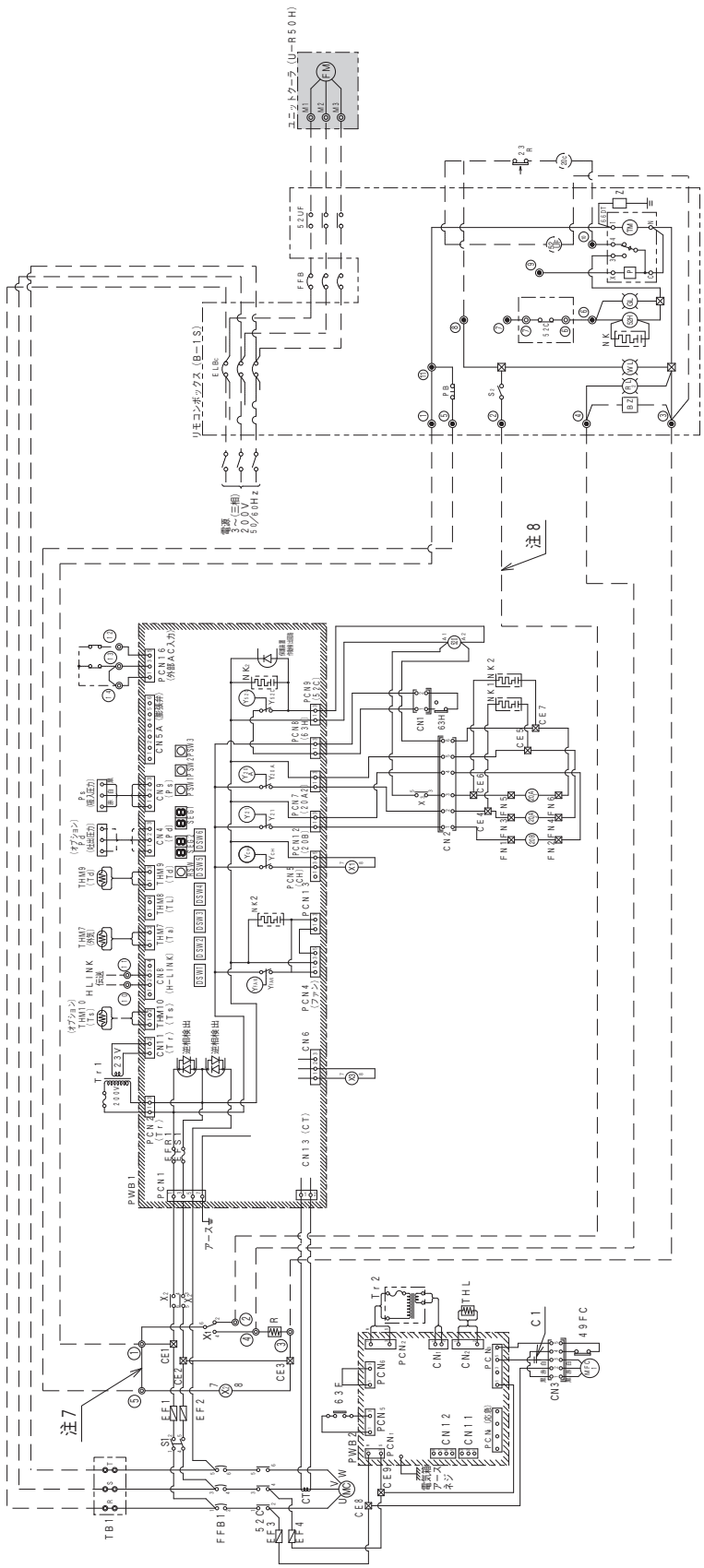

記号表

記号	名称	備考	記号	名称	備考	記号	名称	備考
MC	電動機(圧縮機用)		63F	圧力スイッチ		EF1～4	ヒューズ(5A)		WL1	表示灯(運転用)	
MFC1	電動機(凝縮機用)		C1	コンデンサー(送風機用)	MFCに内蔵	Tr1,2	トランス		GL	表示灯(除霜用)	リモコンボックス
52C	電磁接触器(圧縮機用)		49FC	インターナルサーモスタット(送風機用)		CT	変流器(圧縮機運転電流検知用)		RL2	表示灯(警報用)	
FFB1	配線用遮断器(動力用)		CN1～3	コネクター		S1	運転スイッチ		52H	電磁接触器(除霜ヒーター用)	
TB1	端子台(主電源用)	5A	R	固定抵抗器		Ps	圧力センサー(吸入側)		FM	電動機(送風機用)	ユニットクーラー
TB2	端子台(操作回路用)		CE1～9	開閉接続端子		THM7	サーミスター(外気温度検出用)		52UF	電磁接触器(送風機用)	
X1,2	補助継電器	DCコイル	FN1～6	突合せ接続子		THM9	サーミスター(吐出ガス温度検出用)		23R	温度調節器(庫内温度調節用)	
X3	補助継電器		NK1,2	ノイズキラー		THL	サーミスター(液温度検出用)		20C	電磁弁(冷媒液用)	不付
20A1,2	電磁弁(液インジェクション制御用)		PWB1	プリント板(制御用)		66DT	除霜用タイマー		ELB2	漏電遮断器(冷凍機用)	
20B	電磁弁(起動バイパス制御用)		PWB2	プリント板(送風機用)		SW2	切替スイッチ(ポンプダウン用)	リモコンボックス	FFB	配線遮断器(送風機用)	
63H	高圧圧断断装置		EFR.S1	ヒューズ(5A)		PB	押ボタンスイッチ(警報リセット用)		BZ	ブザー(警報用)	

記号

1.図中、破線部分は現地工事区分を示します。
2.図中、▨▨はプリント基板を示します。
3.図中◎①～◎⑥は端子台(TB2)を示します。
4.接点部の矢印は、接点の動作方向を示します。
5.現地工事の配線太さは本図の配線容量を参考にして下さい。配線の長さが20mを超える場合の配線容量は、電圧降下を考慮する必要があります。
6.◎……●は電気品相とリモコンボックスの渡り配線を示します。
7.端子台(TB1)の◎①～⑤の接続線は、図のように押しボタンスイッチ(PB)を取り付けた後はずしてください。外さない場合、押しボタンスイッチ(PB)によりリセットができません。
8.端子台◎①②、◎③に接続される負荷の最大電流は1.5A以下としてください。
9.漏電遮断器は、高速形(動作時間0.1秒以内)とし感度電流は冷凍機及びユニットクーラー指定のものを取り付けてください。また、アース配線工事は必ず実施してください。(D種設置工事)

日立スクロール冷凍機(KXシリーズ)との組み合わせ

電気配線図 (冷凍機〔KX-R4A2〕+リモコンボックス〔B-1S〕+ユニットクーラー〔U-R40L〕)

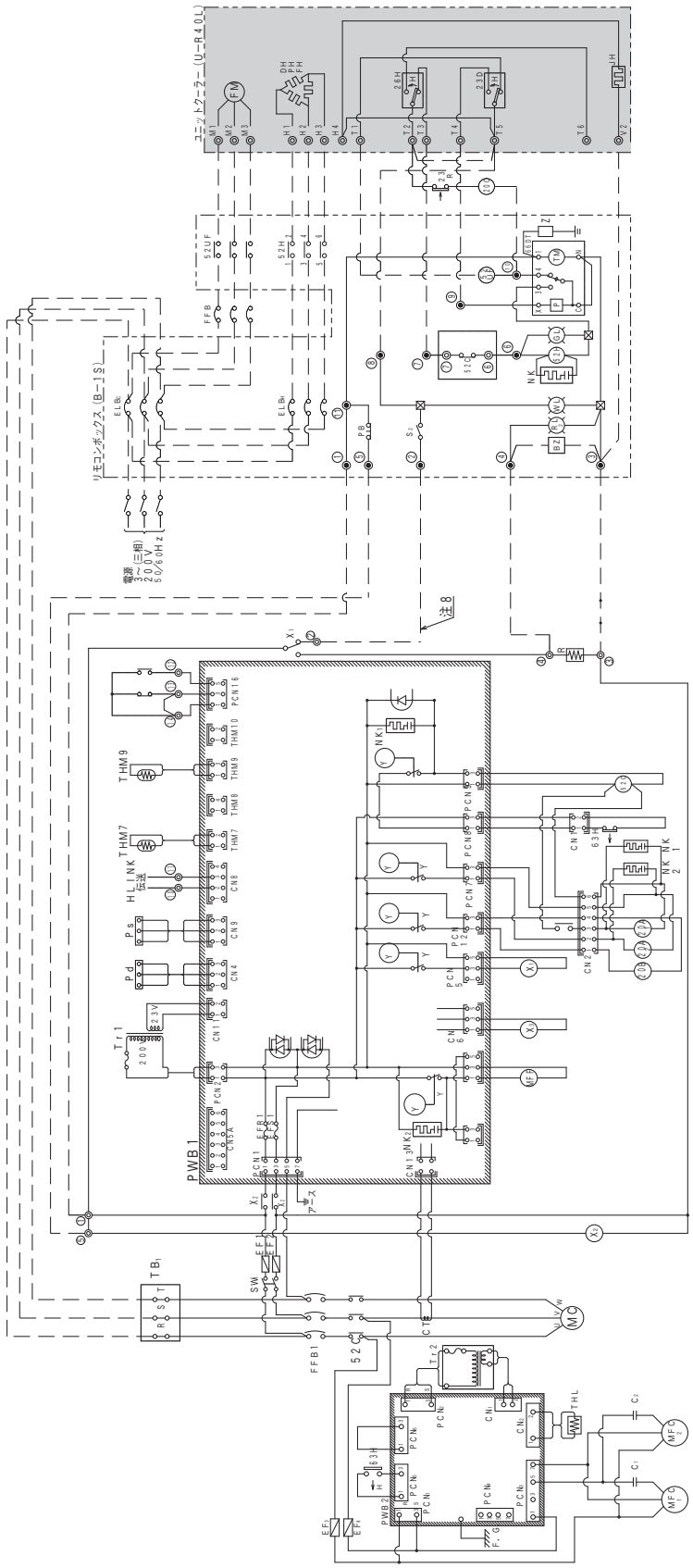

記号表

記号	名称	備考	記号	名称	備考	記号	名称	備考
MC	電動機(圧縮機用)		R	固定抵抗器		THM8	サーミスター(液温度検出用)		DH	除霜ヒーター	ユニットクーラー
MFC1	電動機(凝縮機用)		CE1～9	開閉接続子		THM9	サーミスター(吐出ガス温度検出用)		PH	ドレンパンヒーター	
52C	電磁接触器(圧縮機用)		FN1～6	突合せ接続子		66DT	除霜用タイマー		FH	ファンヒーター	
FFB1	配線遮断器(動力用)		PWB1	プリント板(制御用)		SW2	切替スイッチ(ポンプダウン用)		JH	端子台ヒーター	
TB1	端子台(主電源用)		PWB2	プリント板(ファンコントロール用)		PB	押ボタンスイッチ(警報リセット用)		52UF	電磁接触器(送風機用)	
TB2	端子台(操作回路用)		EFR,S1	ヒューズ(5A)		WL1	表示灯(運転用)	リモコンボックス	23R	温度調節器(庫内温度調節用)	
X1,2	補助継電器	DCコイル	EF1,2	ヒューズ(5A)		GL	表示灯(除霜用)		20C	電磁弁(冷媒液用)	
20A1,2	電磁弁(液インジェクション制御用)		Tr1	トランス		RL2	表示灯(警報用)		ELBC	漏電遮断器(冷凍機用)	
20B	電磁弁(起動バイパス制御用)		CT	交流器(圧縮機電流検知用)		52H	電磁接触器(除霜ヒーター用)		ELBM	漏電遮断器(除霜ヒータ用)	不付
63H	高圧遮断装置		S1	運転スイッチ		FM	電動機(送風機用)		FFB	配線遮断器(除霜解除用)	
63F	圧力スイッチ(ファン用)		Ps	圧力センサー(吸入側)		23D	温度調節器(除霜解除用)	ユニットクーラー	FFB(52S)	ヒューズフリー遮断器(シャントトリップ,焼損防止接点付)	
CN1,2	コネクター		THM7	サーミスター(外気温度検出用)		26H	温度調節器(除霜ヒーター過熱防止用)		BZ	ブザー(警報用)	

記号
1.図中,破線部分は現地工事区分を示します。
2.図中,▨ はプリント基板を示します。
3.図中,◎①～◎⑥は端子台(TB1)を示します。
4.接点部の矢印は,接点の動作方向を示します。
5.現地工事の配線太さは,本図の配線容量を参考にして下さい。配線の長さが20mを超える場合の配線容量は,電圧降下を考慮する必要があります。
6.◎……●は電気品箱とリモコンボックスの渡り配線を示します。
7.端子台(TB2)の◎①～⑥の短絡線は,図のようにリモボタンスイッチ(PB)を取り付けた後は外してください。外さない場合,押しボタンスイッチ(PB)によるリセットができません。
8.端子台◎①,◎②,◎③に接続される負荷の最大電流は1.8A以下としてください。
9.漏電遮断器は,高速形(動作時間0.1秒以内)とし感度電流は冷凍機及びユニットクーラー指定のものを取り付けください。また,アース配線工事は必ず実施してください。
(D種設置工事)

配線の区分

線の種類	区分
━━	動力用
┅┅	操作用
┈┈	現地工事用

配線容量

型式	動力線の太さ	操作回路の太さ	アース線の太さ
KX-R4A2	3.5mm²	2.0mm²	2.0mm²

日立スクロール冷凍機(KXシリーズ)との組み合わせ

電気配線図 (冷凍機〔KX-R4A2〕+リモコンボックス〔B-1S〕+ユニットクーラー〔U-R40UL〕)

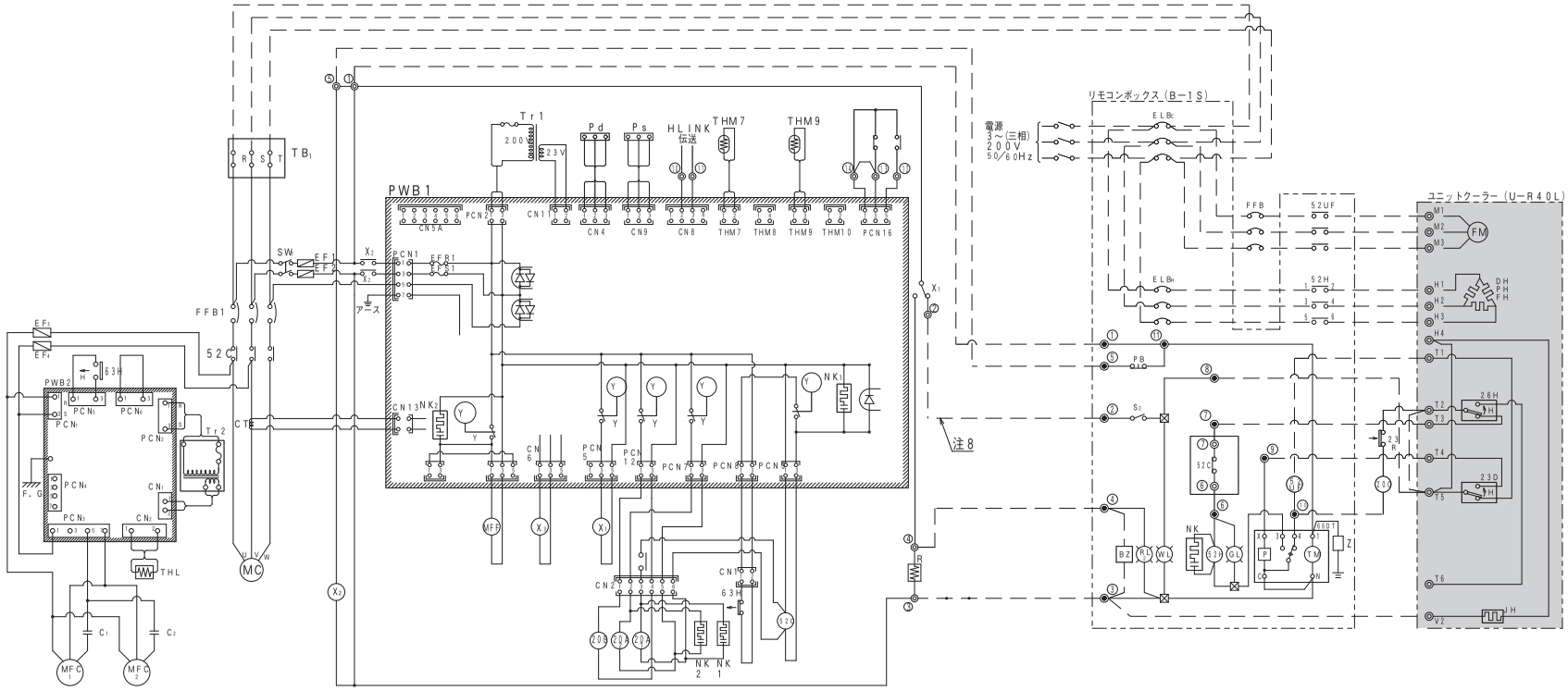

記号表

記号	名称	備考	記号	名称	備考	記号	名称	備考	記号	名称	備考
MC	電動機(圧縮機用)		$CE_{1\sim9}$	閉端接続子		66DT	除霜用タイマー	リモコンボックス	JH	端子台ヒーター	ユニットクーラー
MFC1	電動機(凝縮機用)		$FN_{1\sim6}$	突合せ接続子		SW_2	切替スイッチ(ポンプダウン用)		52UF	電磁接触器(送風機用)	不付
52C	電磁接触器(圧縮機用)		PWB1	プリント板(制御用)		PB	押ボタンスイッチ(警報リセット用)		23R	温度調節器(庫内温度調節用)	
FFB1	配線用遮断器(動力用)		PWB2	プリント板(ファンコントロール用)		WL_1	表示灯(運転用)		20C	電磁弁(冷媒液用)	
TB_1	端子台(主電源用)		EFR,S1	ヒューズ(5A)		GL	表示灯(除霜用)		ELB_C	漏電遮断器(冷凍機用)	
TB_2	端子台(操作回路用)		EF1,2	ヒューズ(5A)		RL2	表示灯(警報用)		ELB_H	漏電遮断器(除霜ヒーター用)	
$X_{1,2}$	補助継電器	DCコイル	Tr1	トランス		52H	電磁接触器(除霜ヒーター用)		FFB	配線遮断器(送風機用)	
$20A_{1,2}$	電磁弁(液インジェクション制御用)		CT	交流器(圧縮機電流検知用)		FM	電動機(送風機用)	ユニットクーラー	FFB_H(52S)	ヒューズフリー遮断器(シャントトリップ,焼損防止接点付)	
20B	電磁弁(起動バイパス制御用)		S_1	運転スイッチ		23D	温度調節器(除霜解除用)		BZ	ブザー(警報用)	
63H	高圧遮断装置		Ps	圧力センサー(吸入側)		26H	温度調節器(除霜ヒーター過熱防止用)		FDH	ダンパヒーター	
63F	圧力スイッチ(ファン用)		THM 7	サーミスター(外気温度検出用)		DH	除霜ヒーター				
$CN_{1,2}$	コネクター		THM 8	サーミスター(液温度検出用)		PH	ドレンパンヒーター				
R	固定抵抗器		THM 9	サーミスター(吐出ガス温度検出用)		FH	ファンヒーター				

記号

1.図中、破線部分は現地工事区分を示します。
2.図中、▨ はプリント基板を示します。
3.図中、◎①~◎⑭は端子台(TB_2)を示します。
4.接点部の矢印は、接点の動作方向を示します。
5.現地工事の配線太さは、本図の配線容量を参考にして下さい。配線の長さが20mを超える場合の配線容量は、電圧降下を考慮する必要があります。
6.◎……◉は電気品箱とリモコンボックスの渡り配線を示します。
7. 端子台(TB_2)の◎①~⑤の短絡線は、図のように押しボタンスイッチ(PB)を取り付けた後は外してください。外さない場合、押しボタンスイッチ(PB)によるリセットができません。
8.端子台◎②、◎③に接続される負荷の最大電流は1.8A以下としてください。
9.漏電遮断器は、高速形(動作時間0.1秒以内)とし感度電流は冷凍機及びユニットクーラー指定のものを取り付けてください。また、アース配線工事は必ず実施してください。(D種設置工事)

配線の区分

線の種類	区分
━━━	動力用
───	操作回路用
- - - - - -	現地工事用

配線容量

型式	動力線の太さ	操作回路の太さ	アース線の太さ
KX-R4A2	3.5mm²	2.0mm²	2.0mm²

日立スクロール冷凍機(KXシリーズ)との組み合わせ

電気配線図 (冷凍機 (KX-R3A2) +リモコンボックス (B-1S) +ユニットクーラー (U-R65HT))

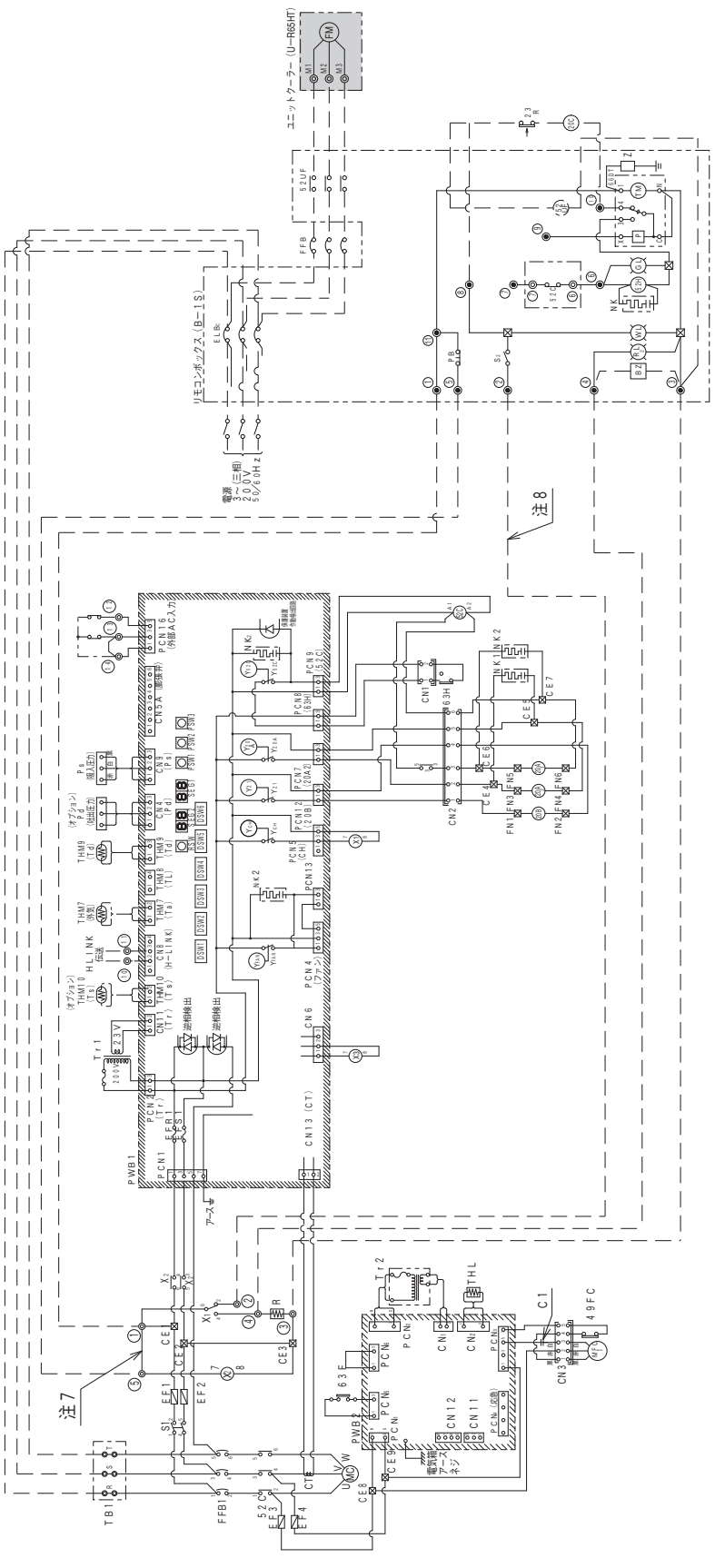

記号表

記号	名称	備考	記号	名称	備考	記号	名称	備考	記号	名称	備考
MC	電動機(圧縮機用)		63F	圧力スイッチ		EF_{1-4}	ヒューズ(5A)		WL_1	表示灯(運転用)	リモコンボックス
MFC1	電動機(送風機用)		C1	コンデンサー(送風機用)		$Tr_{1,2}$	トランス		GL	表示灯(除霜用)	
52C	電磁接触器(圧縮機用)		49FC	インターナルサーモスタット(送風機用)	MFCに内蔵	CT	変流器(圧縮機運転電流検知用)		RL2	表示灯(警報用)	
FFB1	配線用遮断器(動力用)		CN_{1-3}	コネクター		S_1	運転スイッチ		52H	電磁接触器(除霜ヒーター用)	
TB_1	端子台(主電源用)	5A	R	固定抵抗器		Ps	圧力センサー(吸入側)		FM	電動機(送風機用)	ユニットクーラー
TB_2	端子台(操作回路用)		CE_{1-9}	閉端接続子		THM7	サーミスター(外気温度検出用)		52UF	電磁接触器(送風機用)	
$X_{1,2}$	補助継電器	DCコイル	FN_{1-6}	突合せ接続子		THM9	サーミスター(吐出ガス温度検出用)		23R	温度調節器(庫内温度調節用)	
X_3	補助継電器		$NK_{1,2}$	ノイズキラー		THL	サーミスター(液温度検出用)		20C	電磁弁(冷媒液用)	不付
$20A_{1,2}$	電磁弁(液インジェクション制御用)		PWB_1	プリント板(制御用)		66DT	除霜用タイマー		ELB_C	漏電遮断器(冷凍機用)	
20B	電磁弁(圧動バイパス制御用)		PWB_2	プリント板(送風機用)		SW_2	切替スイッチ(ポンプダウン用)	リモコンボックス	FFB	配線遮断器(送風機用)	
63H	高圧遮断装置		EFR,S1	ヒューズ(5A)		PB	押ボタンスイッチ(警報リセット用)		BZ	ブザー(警報用)	

配線の区分

線の種類	区分
━━━	動力用
━━━	操作回路用
┅┅┅	現地工事

配線容量

型式	動力線の太さ	操作回路の太さ	アース線の太さ
KX-R3A2	3.5mm²	2.0mm²	2.0mm²

記号

1.図中、破線部分は現地工事区分を示します。
2.図中、▨ はプリント基板を示します。
3.図中、◇①～◇⑭は端子台(TB)を示します。
4.接点部の矢印は、接点の動作方向を示します。
5.現地工事の配線太さは、本図の配線容量を参考にして下さい。配線の長さが20mを超える場合の配線容量は、電圧降下を考慮する必要があります。
6.◎……●は電気品箱とリモコンボックスの渡り配線を示します。
7.端子台(TB)の◇①～⑥の短絡線は、図のように押しボタンスイッチ(PB)を取り付けた後は外してください。外さない場合、押しボタンスイッチ(PB)によりリセットができません。
8.端子台の◇②、◇③に接続される負荷の最大電流は1.8A以下としてください。
9.漏電遮断器は、高速形(動作時間0.1秒以内)とし感度電流は冷凍機及びユニットクーラー指定のものを取り付けください。また、アース配線工事は必ず実施してください。
(D種設置工事)

電気配線図 (冷凍機〔KX-R4A2〕+リモコンボックス〔B-1S〕+ユニットクーラー〔U-R80MT〕)

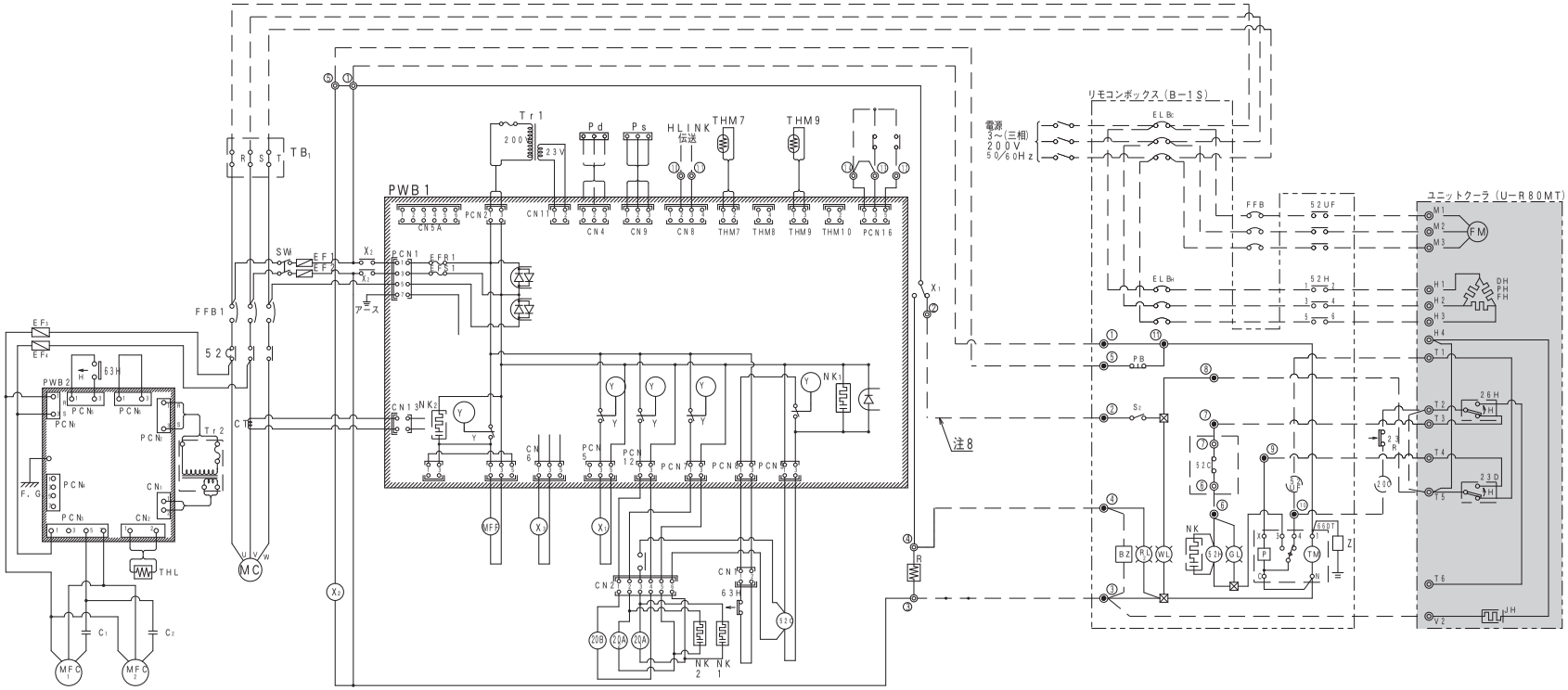

記号表

記号	名称	備考	記号	名称	備考	記号	名称	備考	記号	名称	備考
MC	電動機(圧縮機用)		R	固定抵抗器		THM 8	サーミスター(液温度検出用)		DH	除霜ヒーター	ユニットクーラー
MFC1	電動機(凝縮機用)		$CE_{1\sim9}$	閉端接続子		THM 9	サーミスター(吐出ガス温度検出用)		PH	ドレンパンヒーター	
52C	電磁接触器(圧縮機用)		$FN_{1\sim6}$	突合せ接続子		66DT	除霜用タイマー	リモコンボックス	FH	ファンヒーター	
FFB1	配線用遮断器(動力用)		PWB1	プリント板(制御用)	リモコンボックス	SW_2	切替スイッチ(ポンプダウン用)		JH	端子台ヒーター	
TB_1	端子台(主電源用)		PWB2	プリント板(ファンコントロール用)		PB	押ボタンスイッチ(警報リセット用)		52UF	電磁接触器(送風機用)	不付
TB_2	端子台(操作回路用)		EFR,S1	ヒューズ(5A)		WL_1	表示灯(運転用)		23R	温度調節器(庫内温度調節用)	
$X_{1,2}$	補助継電器	DCコイル	EF1,2	ヒューズ(5A)		GL	表示灯(除霜用)		20C	電磁弁(冷媒液用)	
$20A_{1,2}$	電磁弁(液インジェクション制御用)		Tr1	トランス		RL2	表示灯(警報用)		ELB_C	漏電遮断器(冷凍機用)	
20B	電磁弁(起動バイパス制御用)		CT	交流器(圧縮機電流検知用)		52H	電磁接触器(除霜ヒーター用)		ELB_H	漏電遮断器(除霜ヒータ用)	
63H	高圧遮断装置		S_1	運転スイッチ		FM	電動機(送風機用)		FFB	配線遮断器(送風機用)	
63F	圧力スイッチ(ファン用)		Ps	圧力センサー(吸入側)	ユニットクーラー	23D	温度調節器(除霜解除用)	ユニットクーラー	FFB_H(52S)	ヒューズフリー遮断器(シャントトリップ、焼損防止接点付)	
$CN_{1,2}$	コネクター		THM 7	サーミスター(外気温度検出用)		26H	温度調節器(除霜ヒーター過熱防止用)		BZ	ブザー(警報用)	

記号

1.図中、破線部分は現地工事区分を示します。
2.図中、▨はプリント基板を示します。
3.図中、◎①～◎⑭は端子台(TB_2)を示します。
4.接点部の矢印は、接点の動作方向を示します。
5.現地工事の配線太さは、本図の配線容量を参考にして下さい。配線の長さが20mを超える場合の配線容量は、電圧降下を考慮する必要があります。
6.◎……◉は電気品箱とリモコンボックスの渡り配線を示します。
7.端子台(TB_2)の◎①～⑤の短絡線は、図のように押しボタンスイッチ(PB)を取り付けた後は外してください。外さない場合、押しボタンスイッチ(PB)によるリセットができません。
8.端子台◎②、◎③に接続される負荷の最大電流は1.8A以下としてください。
9.漏電遮断器は、高速形(動作時間0.1秒以内)とし感度電流は冷凍機及びユニットクーラー指定のものを取り付けてください。また、アース配線工事は必ず実施してください。(D種設置工事)

配線の区分

線の種類	区分
━━━	動力用
───	操作回路用
- - - - - -	現地工事用

配線容量

型式	動力線の太さ	操作回路の太さ	アース線の太さ
KX-R4A2	3.5mm²	2.0mm²	2.0mm²

食品などの貯蔵庫や加工場では、腐食性ガスが発生しやすく、このような場所に設置した場合、機器寿命を大幅に縮めることがあります。これに対応するため、外装部・熱交換器部を防食仕様としたユニットクーラーを受注対応品としてご用意しました。

■構成部分の仕様対応表

部品名		標準仕様	防食仕様		ステンレス仕様	
			樹脂塗装仕様	カチオン電着塗装仕様	樹脂塗装仕様	カチオン電着塗装仕様
外装	ケーシング	アルミ（素地のまま）	アルミ（素地のまま）	アルミ（素地のまま）	ステンレス	ステンレス
	ドレンパン	アルミ（素地のまま）	アルミ（素地のまま）	アルミ（素地のまま）	ステンレス	ステンレス
熱交換器	フィン	アルミ（素地のまま）	アルミ（アクリル樹脂コート）	アルミ（カチオン電着塗装）	アルミ（アクリル樹脂コート）	アルミ（カチオン電着塗装）
	管板	アルミ（素地のまま）	アルミ（素地のまま）	アルミ（カチオン電着塗装）	ステンレス	ステンレス（カチオン電着塗装）
	冷却管	銅（素地のまま）	銅（スズメッキ）	銅（カチオン電着塗装）	銅（スズメッキ）	銅（カチオン電着塗装）
	配管ろう付け部	リン銅ロウ（素地のまま）	リン銅ロウ（エポキシ樹脂塗装）	リン銅ロウ（カチオン電着塗装）	リン銅ロウ（エポキシ樹脂塗装）	リン銅ロウ（カチオン電着塗装）
送風機	モーター	鋼板（メラミン樹脂塗装）				
	羽根	アルミ（メラミン樹脂塗装）				
ファンガード		鉄線（塩ビコーティング）				
その他配管（USタイプのみ）（電磁弁のぞく）		銅（素地のまま）	銅（エポキシ樹脂塗装）			

注）外装（ケーシング・ドレンパン）のみステンレス仕様品も受注対応致します。

① ケーシング
② ドレンパン
③ 熱交換器（フィン）
④ 熱交換器（管板）
⑤ 熱交換器（冷却管）
⑥ 熱交換器（配管ロウ付部）
⑦ 送風機（羽根）
⑧ 送風機（モーター）
⑨ ファンガード
⑩ 膨張弁・電磁弁接続配管（USタイプのみ）
⑪ 膨張弁（USタイプのみ）
⑫ 電磁弁（USタイプのみ）

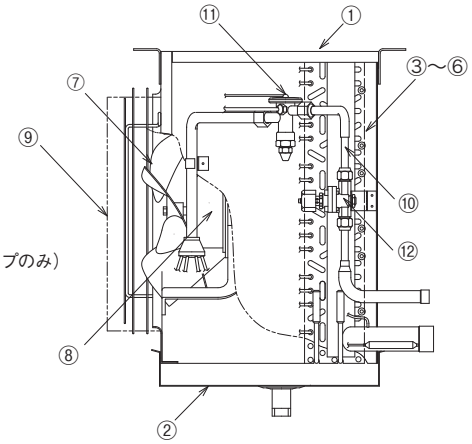

注）
1）本仕様のユニットクーラーは冷蔵庫内の貯蔵品を保証するものではありません。
2）本仕様のユニットクーラーでも腐食に対して万全ではありませんので設置場所や設置後のメンテナンスに充分留意してください。
3）貯蔵物による腐食性ガスの種類や濃度あるいは使用環境等によっては、ガス洩れ等の故障が発生する場合があります。
4）ご使用状況や周囲の雰囲気によって耐久性が変わります。

〔腐食性ガスが発生しやすい貯蔵物の例〕
●寿司・惣菜・パン生地など酢酸・イースト菌を含んだ食品
●納豆・豆腐・おから・あんこなど豆類とその加工品
●ゆで卵・玉子焼きなど卵加工品
●鮮魚・肉類・ハム・薫製・練り製品など
●生ごみ・堆肥など

■ R410A 防食仕様機種一覧

製品区分		スクロールクーリングシステム用					
		キャビネット：アルミニウム			キャビネット：ステンレス		
		標　　準	塗装仕様		標　準 （外装のみステンレス）	塗装仕様	
			樹脂塗装	カチオン電着塗装		樹脂塗装	カチオン電着塗装
標準タイプ	冷蔵用（高温）	US-N2H2	US-N2H2（D）	US-N2H2（K）	US-N2HS2	US-N2HS2（D）	US-N2HS2（K）
		US-N3H2	US-N3H2（D）	US-N3H2（K）	US-N3HS2	US-N3HS2（D）	US-N3HS2（K）
		US-N4H2	US-N4H2（D）	US-N4H2（K）	US-N4HS2	US-N4HS2（D）	US-N4HS2（K）
		US-N5H2	US-N5H2（D）	US-N5H2（K）	US-N5HS2	US-N5HS2（D）	US-N5HS2（K）
		US-N6H2	US-N6H2（D）	US-N6H2（K）	US-N6HS2	US-N6HS2（D）	US-N6HS2（K）
		US-N8H2	US-N8H2（D）	US-N8H2（K）	US-N8HS2	US-N8HS2（D）	US-N8HS2（K）
		US-N10H2	US-N10H2（D）	US-N10H2（K）	US-N10HS2	US-N10HS2（D）	US-N10HS2（K）
		US-N13H2	US-N13H2（D）	US-N13H2（K）	US-N13HS2	US-N13HS2（D）	US-N13HS2（K）
		US-N16H2	US-N16H2（D）	US-N16H2（K）	US-N16HS2	US-N16HS2（D）	US-N16HS2（K）
	冷蔵用（中温）	US-N2MH2	US-N2MH2（D）	US-N2MH2（K）	US-N2MHS2	US-N2MHS2（D）	US-N2MHS2（K）
		US-N3MH2	US-N3MH2（D）	US-N3MH2（K）	US-N3MHS2	US-N3MHS2（D）	US-N3MHS2（K）
		US-N4MH2	US-N4MH2（D）	US-N4MH2（K）	US-N4MHS2	US-N4MHS2（D）	US-N4MHS2（K）
		US-N5MH2	US-N5MH2（D）	US-N5MH2（K）	US-N5MHS2	US-N5MHS2（D）	US-N5MHS2（K）
		US-N6MH2	US-N6MH2（D）	US-N6MH2（K）	US-N6MHS2	US-N6MHS2（D）	US-N6MHS2（K）
		US-N8MH2	US-N8MH2（D）	US-N8MH2（K）	US-N8MHS2	US-N8MHS2（D）	US-N8MHS2（K）
		US-N10MH2	US-N10MH2（D）	US-N10MH2（K）	US-N10MHS2	US-N10MHS2（D）	US-N10MHS2（K）
		US-N13MH2	US-N13MH2（D）	US-N13MH2（K）	US-N13MHS2	US-N13MHS2（D）	US-N13MHS2（K）
		US-N16MH2	US-N16MH2（D）	US-N16MH2（K）	US-N16MHS2	US-N16MHS2（D）	US-N16MHS2（K）
	冷凍用（低温）	US-N2LH2	US-N2LH2（D）	US-N2LH2（K）	US-N2LHS2	US-N2LHS2（D）	US-N2LHS2（K）
		US-N3LH2	US-N3LH2（D）	US-N3LH2（K）	US-N3LHS2	US-N3LHS2（D）	US-N3LHS2（K）
		US-N4LH2	US-N4LH2（D）	US-N4LH2（K）	US-N4LHS2	US-N4LHS2（D）	US-N4LHS2（K）
		US-N5LH2	US-N5LH2（D）	US-N5LH2（K）	US-N5LHS2	US-N5LHS2（D）	US-N5LHS2（K）
		US-N6LH2	US-N6LH2（D）	US-N6LH2（K）	US-N6LHS2	US-N6LHS2（D）	US-N6LHS2（K）
		US-N8LH2	US-N8LH2（D）	US-N8LH2（K）	US-N8LHS2	US-N8LHS2（D）	US-N8LHS2（K）
		US-N10LH2	US-N10LH2（D）	US-N10LH2（K）	US-N10LHS2	US-N10LHS2（D）	US-N10LHS2（K）
		US-N13LH2	US-N13LH2（D）	US-N13LH2（K）	US-N13LHS2	US-N13LHS2（D）	US-N13LHS2（K）
		US-N16LH2	US-N16LH2（D）	US-N16LH2（K）	US-N16LHS2	US-N16LHS2（D）	US-N16LHS2（K）
		US-N20LH2		US-N20LH2（K）	US-N20LHS2		US-N20LHS2（K）
低風量タイプ	冷蔵用（高温）	US-N2HT2	US-N2HT2（D）	US-N2HT2（K）			
		US-N3HT2	US-N3HT2（D）	US-N3HT2（K）			
		US-N4HT2	US-N4HT2（D）	US-N4HT2（K）			
		US-N5HT2	US-N5HT2（D）	US-N5HT2（K）			
		US-N8HT2	US-N8HT2（D）	US-N8HT2（K）			
		US-N10HT2		US-N10HT2（K）			
	冷蔵用（中温）	US-N2MHT2	US-N2MHT2（D）	US-N2MHT2（K）			
		US-N3MHT2	US-N3MHT2（D）	US-N3MHT2（K）			
		US-N4MHT2	US-N4MHT2（D）	US-N4MHT2（K）			
		US-N5MHT2	US-N5MHT2（D）	US-N5MHT2（K）			
		US-N8MHT2	US-N8MHT2（D）	US-N8MHT2（K）			
		US-N10MHT2		US-N10MHT2（K）			
広フィンピッチタイプ	冷蔵用（中温）	US-N3MHP2	US-N3MHP2（D）	US-N3MHP2（K）			
		US-N4MHP2	US-N4MHP2（D）	US-N4MHP2（K）			
		US-N5MHP2	US-N5MHP2（D）	US-N5MHP2（K）			
		US-N8MHP2	US-N8MHP2（D）	US-N8MHP2（K）			
		US-N10MHP2	US-N10MHP2（D）	US-N10MHP2（K）			
	冷凍用（低温）	US-N3LHP2	US-N3LHP2（D）	US-N3LHP2（K）			
		US-N4LHP2	US-N4LHP2（D）	US-N4LHP2（K）			
		US-N5LHP2	US-N5LHP2（D）	US-N5LHP2（K）			
		US-N8LHP2	US-N8LHP2（D）	US-N8LHP2（K）			
		US-N10LHP2	US-N10LHP2（D）	US-N10LHP2（K）			

注）塗装及びステンレス仕様の型式表示は下記の通りとします。
- 樹脂塗装：型式末尾に（D）追加　（例）US-N2MH2（D）
- 電着塗装：型式末尾に（K）を追加　（例）US-N2MH2（K）
- SUS仕様：Sを追加　（例）樹脂塗装：US-N2MHS2（D），カチオン電着塗装：US-N2MHS2（K）

■ R404A 防食仕様機種一覧

製品区分		スクロールクーリングシステム用						標準シリーズ		
		キャビネット：アルミニウム			キャビネット：ステンレス			キャビネット：アルミニウム		
		標準	塗装仕様		標準（外装のみステンレス）	塗装仕様		標準	塗装仕様	
			樹脂塗装	カチオン電着塗装		樹脂塗装	カチオン電着塗装		樹脂塗装	カチオン電着塗装
標準タイプ	冷蔵用（高温）							U-R20H	U-R20H（D）	U-R20H（K）
		US-R2H1	US-R2H1（D）	US-R2H1（K）	US-R2HS1	US-R2HS1（D）	US-R2HS1（K）	U-R30H	U-R30H（D）	U-R30H（K）
		US-R3H1	US-R3H1（D）	US-R3H1（K）	US-R3HS1	US-R3HS1（D）	US-R3HS1（K）	U-R50H	U-R50H（D）	U-R50H（K）
		US-R4H1	US-R4H1（D）	US-R4H1（K）	US-R4HS1	US-R4HS1（D）	US-R4HS1（K）	U-R70H	U-R70H（D）	U-R70H（K）
		US-R5H1	US-R5H1（D）	US-R5H1（K）	US-R5HS1	US-R5HS1（D）	US-R5HS1（K）	U-R90H	U-R90H（D）	U-R90H（K）
		US-R6H1	US-R6H1（D）	US-R6H1（K）	US-R6HS1	US-R6HS1（D）	US-R6HS1（K）			
		US-R8H1	US-R8H1（D）	US-R8H1（K）	US-R8HS1	US-R8HS1（D）	US-R8HS1（K）	U-R120H	U-R120H（D）	U-R120H（K）
		US-R10H1	US-R10H1（D）	US-R10H1（K）	US-R10HS1	US-R10HS1（D）	US-R10HS1（K）	U-R180H	U-R180H（D）	U-R180H（K）
		US-R13H1	US-R13H1（D）	US-R13H1（K）	US-R13HS1	US-R13HS1（D）	US-R13HS1（K）			
		US-R16H1	US-R16H1（D）	US-R16H1（K）	US-R16HS1	US-R16HS1（D）	US-R16HS1（K）	U-R240H	U-R240H（D）	U-R240H（K）
	冷蔵用（中温）							U-R20M	U-R20M（D）	U-R20M（K）
		US-R2MH1	US-R2MH1（D）	US-R2MH1（K）	US-R2MHS1	US-R2MHS1（D）	US-R2MHS1（K）	U-R30M	U-R30M（D）	U-R30M（K）
		US-R3MH1	US-R3MH1（D）	US-R3MH1（K）	US-R3MHS1	US-R3MHS1（D）	US-R3MHS1（K）	U-R50M	U-R50M（D）	U-R50M（K）
		US-R4MH1	US-R4MH1（D）	US-R4MH1（K）	US-R4MHS1	US-R4MHS1（D）	US-R4MHS1（K）	U-R70M	U-R70M（D）	U-R70M（K）
		US-R5MH1	US-R5MH1（D）	US-R5MH1（K）	US-R5MHS1	US-R5MHS1（D）	US-R5MHS1（K）	U-R90M	U-R90M（D）	U-R90M（K）
		US-R6MH1	US-R6MH1（D）	US-R6MH1（K）	US-R6MHS1	US-R6MHS1（D）	US-R6MHS1（K）			
		US-R8MH1	US-R8MH1（D）	US-R8MH1（K）	US-R8MHS1	US-R8MHS1（D）	US-R8MHS1（K）	U-R120M	U-R120M（D）	U-R120M（K）
		US-R10MH1	US-R10MH1（D）	US-R10MH1（K）	US-R10MHS1	US-R10MHS1（D）	US-R10MHS1（K）	U-R170M	U-R170M（D）	U-R170M（K）
		US-R13MH1	US-R13MH1（D）	US-R13MH1（K）	US-R13MHS1	US-R13MHS1（D）	US-R13MHS1（K）			
		US-R16MH1	US-R16MH1（D）	US-R16MH1（K）	US-R16MHS1	US-R16MHS1（D）	US-R16MHS1（K）	U-R240M	U-R240M（D）	U-R240M（K）
	冷凍用（低温）							U-R20L	U-R20L（D）	U-R20L（K）
		US-R2LH1	US-R2LH1（D）	US-R2LH1（K）	US-R2LHS1	US-R2LHS1（D）	US-R2LHS1（K）	U-R30L	U-R30L（D）	U-R30L（K）
		US-R3LH1	US-R3LH1（D）	US-R3LH1（K）	US-R3LHS1	US-R3LHS1（D）	US-R3LHS1（K）	U-R40L	U-R40L（D）	U-R40L（K）
		US-R4LH1	US-R4LH1（D）	US-R4LH1（K）	US-R4LHS1	US-R4LHS1（D）	US-R4LHS1（K）	U-R50L	U-R50L（D）	U-R50L（K）
		US-R5LH1	US-R5LH1（D）	US-R5LH1（K）	US-R5LHS1	US-R5LHS1（D）	US-R5LHS1（K）	U-R70L	U-R70L（D）	U-R70L（K）
		US-R6LH1	US-R6LH1（D）	US-R6LH1（K）	US-R6LHS1	US-R6LHS1（D）	US-R6LHS1（K）			
		US-R8LH1	US-R8LH1（D）	US-R8LH1（K）	US-R8LHS1	US-R8LHS1（D）	US-R8LHS1（K）	U-R90L	U-R90L（D）	U-R90L（K）
		US-R10LH1	US-R10LH1（D）	US-R10LH1（K）	US-R10LHS1	US-R10LHS1（D）	US-R10LHS1（K）	U-R130L	U-R130L（D）	U-R130L（K）
		US-R13LH1	US-R13LH1（D）	US-R13LH1（K）	US-R13LHS1	US-R13LHS1（D）	US-R13LHS1（K）			
		US-R16LH1	US-R16LH1（D）	US-R16LH1（K）	US-R16LHS1	US-R16LHS1（D）	US-R16LHS1（K）	U-R180L	U-R180L（D）	U-R180L（K）
		US-R20LH1		US-R20LH1（K）	US-R20LHS1		US-R20LHS1（K）			
低風量タイプ	冷蔵用（高温）	US-R2HT1	US-R2HT1（D）	US-R2HT1（K）				U-R40HT	U-R40HT（D）	U-R40HT（K）
		US-R3HT1	US-R3HT1（D）	US-R3HT1（K）				U-R65HT	U-R65HT（D）	U-R65HT（K）
		US-R4HT1	US-R4HT1（D）	US-R4HT1（K）				U-R80HT	U-R80HT（D）	U-R80HT（K）
		US-R5HT1	US-R5HT1（D）	US-R5HT1（K）						
		US-R8HT1	US-R8HT1（D）	US-R8HT1（K）						
		US-R10HT1		US-R10HT1（K）				U-R150HT		U-R150HT（K）
	冷蔵用（中温）	US-R2MHT1	US-R2MHT1（D）	US-R2MHT1（K）				U-R40MT	U-R40MT（D）	U-R40MT（K）
		US-R3MHT1	US-R3MHT1（D）	US-R3MHT1（K）				U-R65MT	U-R65MT（D）	U-R65MT（K）
		US-R4MHT1	US-R4MHT1（D）	US-R4MHT1（K）				U-R80MT	U-R80MT（D）	U-R80MT（K）
		US-R5MHT1	US-R5MHT1（D）	US-R5MHT1（K）						
		US-R8MHT1	US-R8MHT1（D）	US-R8MHT1（K）						
		US-R10MHT1		US-R10MHT1（K）				U-R150MT		U-R150MT（K）
広フィンピッチタイプ	冷蔵用（中温）	US-R3MHP1	US-R3MHP1（D）	US-R3MHP1（K）						
		US-R4MHP1	US-R4MHP1（D）	US-R4MHP1（K）						
		US-R5MHP1	US-R5MHP1（D）	US-R5MHP1（K）						
		US-R8MHP1	US-R8MHP1（D）	US-R8MHP1（K）						
		US-R10MHP1	US-R10MHP1（D）	US-R10MHP1（K）						
	冷凍用（低温）	US-R3LHP1	US-R3LHP1（D）	US-R3LHP1（K）						
		US-R4LHP1	US-R4LHP1（D）	US-R4LHP1（K）						
		US-R5LHP1	US-R5LHP1（D）	US-R5LHP1（K）						
		US-R8LHP1	US-R8LHP1（D）	US-R8LHP1（K）						
	冷凍用（超低温）	US-R10LHP1	US-R10LHP1（D）	US-R10LHP1（K）						
		US-R10FHPA1	US-R10FHPA1（D）	US-R10FHPA1（K）				U-R30UL	U-R30UL（D）	U-R30UL（K）
		US-R10FHPBA1	US-R10FHPB1（D）	US-R10FHPB1（K）				U-R40UL	U-R40UL（D）	U-R40UL（K）
		US-R16FHP1	US-R16FHP1（D）	US-R16FHP1（K）				U-R60UL	U-R60UL（D）	U-R60UL（K）
		US-R20FHP1	US-R20FHP1（D）	US-R20FHP1（K）				U-R90UL	U-R90UL（D）	U-R90UL（K）
								U-R120UL	U-R120UL（D）	U-R120UL（K）
								U-R150UL		U-R150UL（K）

注）塗装及びステンレス仕様の型式表示は下記の通りとします。
・樹脂塗装：型式末尾に（D）追加　（例）US-R2MH1（D）
・カチオン電着塗装：型式末尾に（K）を追加　（例）US-R2MH1（K）
・SUS仕様：Sを追加　（例）樹脂塗装：US-R2MHS1（D），カチオン電着塗装：US-R2MHS1（K）

ユニットクーラー

スクロール冷凍機

プレハブ冷蔵庫・冷凍庫

■庫内温度の設定

冷蔵庫内に収納する商品に合わせて最適な温度を設定してください。

■プレハブ冷凍庫・冷蔵庫の選定

選定した庫内温度と商品の収容量に応じて、プレハブ冷凍庫・冷蔵庫を選定ください。

■スクロール冷凍機の選定

負荷計算により冷凍能力を算出したうえで、冷凍能力とＴＤの選定により、適合するスクロール冷凍機を選定してください。

■ユニットクーラーの選定

● TD の設定

TD とは庫内温度（ユニットクーラー吸込空気温度）と蒸発温度の温度差のことで、TD により冷蔵庫内の温度は変化します。一般的に TD を小さくとると湿度は高くなります。
TD は下表を目安として貯蔵物の種類により選定してください。

TDの設定目安

湿度条件	TD (庫内温度−蒸発温度)	貯　蔵　品
一般 65〜70%	10℃	冷凍食品・アイスクリーム・酪農品(チーズ)・牛乳・マーガリン・ビール
高湿度　90%	5℃	野菜類・花
高湿度　80%	5〜7℃	果実・卵・精肉鮮魚・塩魚
低湿度 50〜60%	12〜15℃	薬品・種子・茶・書籍・燻製魚

(注)湿度は目安であり、運転状況により変化します。

●機種の選定

ユニットクーラーの冷凍能力は、TD によって表示しております。負荷計算により算出した冷凍能力に適合するコンデンシングユニットに合ったユニットクーラーを選定してください。なお、入庫商品の種類、冷蔵庫の扉の開閉ひん度等を考慮して機種を選定してください。

●着霜による冷凍能力の補正

仕様表に表示の冷凍能力は冷却器が無着霜状態での値であり、実際には、着霜により冷凍能力は低下しますので庫内温度により冷凍能力を補正する必要があります。
必ず表示の冷凍能力に下表の補正係数を乗じて、冷凍能力を補正してください。

庫　内　温　度	冷凍能力補正係数
−20℃以下	0.5
−20〜−10℃	0.5〜0.7
−10〜3℃	0.7
3〜10℃	0.7〜1

●ドレンヒーターについて

現地にてドレンヒーターまたは、ヒーター内蔵のドレンホースを選定する場合、ヒーターの運転電流・始動電流の合計が、冷凍機操作回路の最大負荷電流を超えないことをご確認ください。
日立スクロール冷凍機の場合、下表参照ください。

冷凍機の定格馬力	2〜12馬力	16〜40馬力
最大負荷電流	1.8A	2.0A

■使用範囲および注意

日立ユニットクーラーは下表の条件で設計されていますので、必ず表に示す使用範囲で使用してください。

使用範囲一覧表

1. R410A スクロールクーリングシステム用

項目＼機種	標準タイプ			低風量タイプ		広フィンピッチタイプ	
	高温用(H型)	中温用(MH型)	低温用(LH型)	高温用(HT型)	中温用(MHT型)	中温用(MHP型)	低温用(LHP型)
用　途	冷蔵・保冷用		既に凍結されたものの保冷用	冷蔵・保冷用			既に凍結されたものの保冷用
蒸発温度	−12℃以上	−20℃以上	−45℃以上	−12℃以上	−20℃以上		−45℃以上
庫内温度	3〜15℃	−5〜15℃	−35〜−5℃	3〜15℃	−5〜15℃		−35〜−5℃
電　圧	定格電圧の±10%以内						

2. R404A 標準シリーズ

項目＼機種	冷蔵タイプ(H型)	冷蔵タイプ(M型)	冷凍タイプ(L型)	超低温タイプ(UL型)	低風量タイプ(HT型)	低風量タイプ(MT型)	低騒音タイプ(HLN型)
用　途	冷蔵・保冷用		既に凍結されたものの保冷用	既に凍結されたものの保冷用および凍結用	冷蔵・保冷用		
蒸発温度	−5℃以上	−20℃以上	−45℃以上	−60℃以上	−7℃以上	−15℃以上	5℃以上
庫内温度	3〜15℃	−10〜3℃	−35〜3℃	−50〜−10℃	3〜15℃	−5〜3℃	3〜25℃
電　圧	定格電圧の±10%以内						

3. R404A スクロールクーリングシステム用

項目＼機種	標準タイプ			低風量タイプ		広フィンピッチタイプ		
	高温用(H型)	中温用(MH型)	低温用(LH型)	高温用(HT型)	中温用(MHT型)	中温用(MHP型)	低温用(LHP型)	超低温用(FHP型)
用　途	冷蔵・保冷用		既に凍結されたものの保冷用	冷蔵・保冷用			既に凍結されたものの保冷用	
蒸発温度	−12℃以上	−20℃以上	−45℃以上	−12℃以上	−20℃以上		−45℃以上	−65℃以上
庫内温度	3〜15℃	−5〜15℃	−35〜−5℃	3〜15℃	−5〜15℃		−35〜−5℃	−50〜−30℃
電　圧	定格電圧の±10%以内							

4. R404A 受注対応機種

項目＼機種	大型急冷タイプ(USL型)	リーチインタイプ冷蔵用(HV型)	リーチインタイプ冷凍用(LV型)	HACCP対応タイプ	防爆タイプ(HG型)
用　途	大型冷蔵・冷凍庫用	薄型・軽量で小型の冷蔵・冷凍庫用		HACCP対応	爆発性ガスの発生する物 爆発物を貯蔵する倉庫
蒸発温度	−60℃以上	−5℃以上	−40℃以上	0℃以上	0℃以上
庫内温度	−50〜−15℃	3〜10℃	−35〜3℃	10〜20℃	3〜10℃
電　圧	定格電圧の±10%以内				

●エーテル・ベンジンなど揮発性・引火性・爆発性の薬品や発熱物を貯蔵しないでください。(防爆タイプ除く)

●船舶・車両等の振動の多い場所には設置しないでください。

●ユニットクーラーは国内向一般冷凍・冷蔵用です。血液・ワクチン・医療品など、厳重な温度管理を必要とする用途に使用される場合は、販売店または専門業者にお問い合せください。

●酸・塩分を含む商品を直接庫内に入れないでください。

●漏電した場合の感電を防ぐため必ずアース線を接続してください。

●高湿度の冷蔵庫で使用するときユニットクーラーのファンは連続運転してください。

●加湿器の蒸気が直接当たるところには設置しないでください。

●運転中のユニットクーラーのドレンパンやキャビネットには露付(霜付)が生じますので、ユニットクーラー下側に濡れて困る物などを置かないでください。

●防爆タイプではドレンヒーターは使用しないでください。

●庫内温度−30℃以下で使用する場合は、ドレンホースを金属管(現地準備)に変えて断熱(現地準備)するか、または、ヒーター内蔵ドレンホース(現地準備)を使用してください。選定についてはP66「ドレンヒーターについて」を参照願います。

●次のような場所へユニットクーラーを設置する場合は最寄りの支店にご相談の上、キャビネット・蒸発器・送風機の耐食性を考慮して特注品をご指定ください。

- 油(機械油)の飛沫、蒸気の多い場所。
- 温泉地など硫化ガスの多い場所。
- 漬け物など塩分の多い貯蔵庫。
- 玉ねぎ加工品など硫化ガスを発生する貯蔵庫。
- リンゴ等の果実類の酸性ガスを発生する貯蔵庫。
- 生ゴミ冷蔵庫などの酸性又はアルカリ性の腐食性ガスが発生する場所。
- 魚肉加工場などの硫化ガスが発生する場所。
- 野菜・果実・精肉・鮮魚・生花などの高湿度の貯蔵庫や食品加工場。
- トラックやフォークリフトなどの出入りが激しい貯蔵庫などの酸性(硫化ガス)ガスが発生する場所。(トラックなどの排気ガスの影響を受けやすい場所)。
- 食品加工工場などでの次亜塩素酸ソーダを使用する場所。
- コンクリート打設工事を行った場所。
  (コンクリート乾燥中にアルカリ性の腐食性ガスが発生している場所)

■取り付け位置

ウォークインタイプ （標準機種 H･M･L･UL･HLN 型、HT･MHT 型を除くシステム用機種リーチインタイプを除く受注対応機種）

1. 扉入口に近い位置へユニットクーラーを配置すると、庫外の湿った空気の流入の影響で冷却器への着霜が激しく、また冷凍能力も低下するので、避けてください。
2. ユニットクーラー２台の吹き出し側を互いに真正面に向き合った状態で配置することは避けてください。お互いの距離が５～10 mの場合はコイルの中心をずらしてください。
3. ユニットクーラーより扉入口までの距離が３m以下の場合、コイルの吹き出し側を扉入口の真正面に向けた状態で配置することは避けてください。
4. 庫内の空気の対流を妨げないように本体後部と壁面は 400mm 以上間隔をおいてください。
5. 右図の配置例を参照してください。

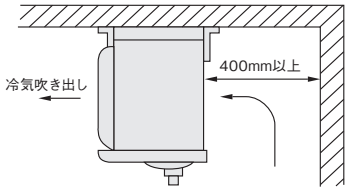

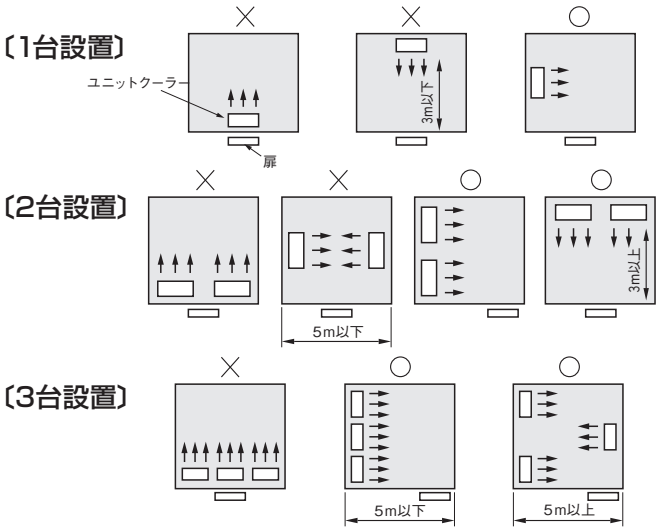

ウォークインタイプ　配置列

低風量タイプ （HT・MT・MHT 型）

1. 扉入口に近い位置へユニットクーラーを配置しますと、庫外の湿った空気の流入の影響で冷却器への着霜が激しく、また冷凍能力も低下しますので、避けてください。
2. ユニットクーラー2台の吹き出し側を互いに真正面に向き合った状態で配置する場合は、4 m以上の距離を離してください。
3. ユニットクーラーより扉入口までの距離が３m以下の場合、コイルの吹き出し側を扉入口の真正面に向けた状態で配置することは避けてください。
4. ユニットクーラーの吹き出し側は、0.4 ～ 4 mのすきまをあけて冷気の対流・取り付け工事・サービス等を考慮して取り付けてください。

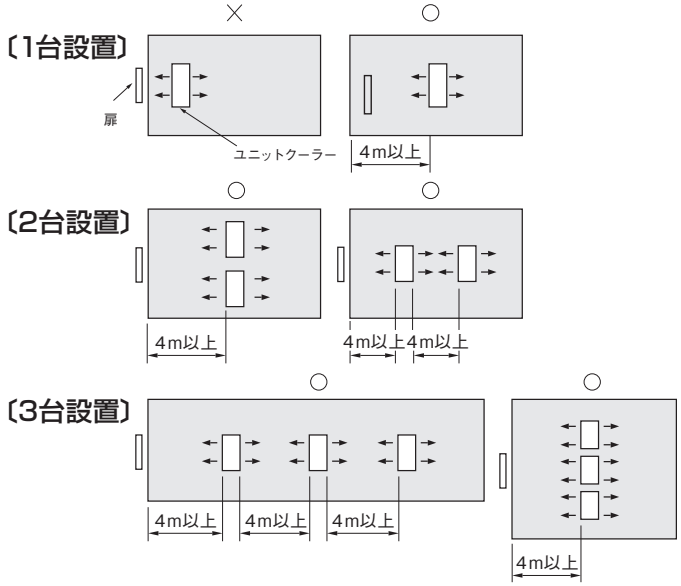

低風量タイプ　配置列

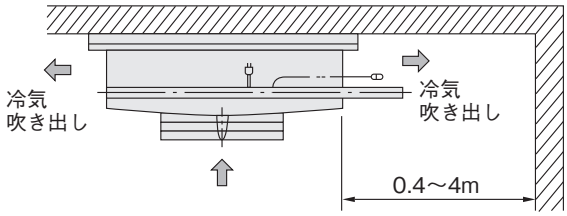

※とくに左右の冷気吹き出し風量が均等になるように注意してください。

リーチインタイプ

リーチインタイプは吸い込み型でファン側から冷気を吸い込みます。

1. ユニットクーラーの吸い込み口（冷却ファン側）を扉側に向けて取り付けてください。
   吹き出し口（後側）を扉に向けると扉開閉時に冷気が庫外に流出します。
2. 庫内の空気の対流を妨げないようユニットクーラー後部と壁面は 50mm 以上間隔をあけてください。

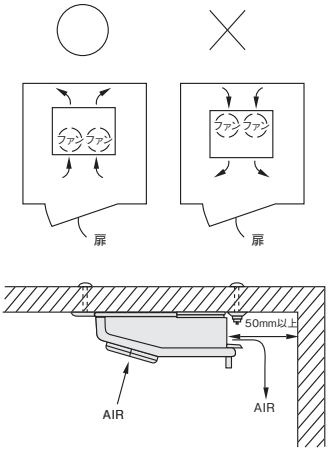

リーチインタイプ　配置列

■除霜について

ユニットクーラーの蒸発器の蒸発温度が 0℃以下になると、フィンに霜が付着し能力が低下します。
従って、霜取りに対する配慮が重要で、庫内温度が 3℃を超える場合は、オフサイクル除霜方式で、3℃以下では電気ヒーター除霜方式を採用しています。
〔お願い〕複数台のユニットクーラーをご使用になるときは、同時に除霜を行う回路にしてください。

1. オフサイクル除霜

除霜タイマー（現地準備）によって除霜が開始され、冷凍機は停止し、冷却器用送風機のみ運転します。冷却器に付着した霜は、庫内の空気の循環によって溶かされ、除霜します。除霜回数は、次の値を目安にし霜付状態により回数を設定してください。
1 日当りの設定回数（目安）　6 回
1 回当たりの除霜設定時間　15 分以上

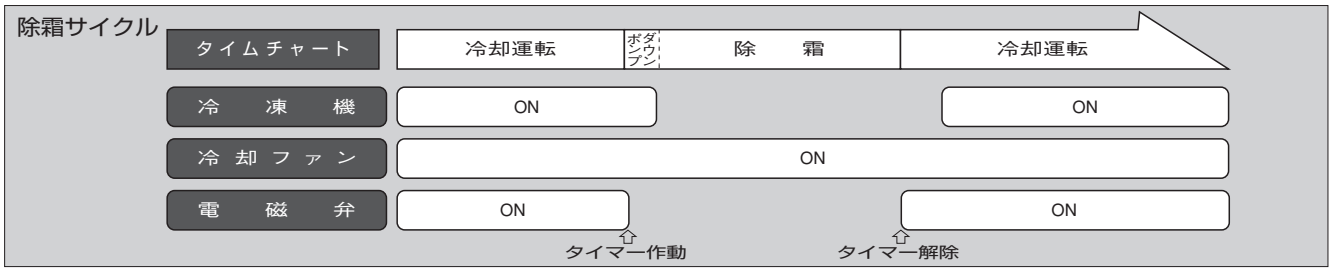

2. 電気ヒーター除霜

除霜はタイマー（現地準備）で開始され、除霜時は冷凍機・冷却器用送風機とも停止し、除霜用電気ヒーターに通電され除霜します。霜が溶け、冷却器の温度が上昇してくると除霜終了サーモスタットが感知し、除霜が終了します。
除霜終了時には、電気ヒーターへの通電が停止され、冷凍機が運転を開始します。万一除霜終了サーモスタットが故障した場合は、冷却器が一定温度（※ 1）以上になると過熱防止用サーモスタットにより電気ヒーターへの通電を停止します。なお、冷却器用送風機は、ファンモーター遅動サーモスタットにより冷却器温度が一定温度（※ 2）に達するまで運転を行いません。

これは暖かい空気を庫内に循環させないためです。除霜回数は、次の値を目安にし、霜付き状態により回数を設定してください。
1 日当りの設定回数（目安）　6 回
1 回当たりの除霜設定時間　40 分以上
設定時間以内に除霜が終わった場合は、除霜終了サーモスタットの働きにより無駄な霜取りを行いません。

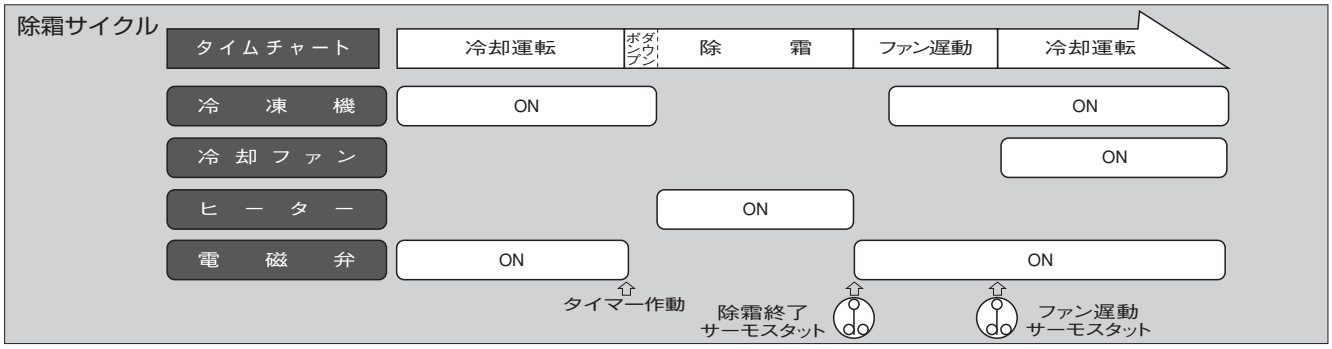

※ 1　L 型・M 型・UL 型・MT 型・リーチインタイプは 50℃、USL 型は 32℃以上で電気ヒーターへの通電を停止します。
※ 2　L 型・M 型・MT 型は 5℃、UL 型は 14℃、USL 型は 5℃、リーチインタイプは－ 1℃に達するまで運転を行いません。

■除霜ダンパー（吸込フード付）（ＵＬ用、受注生産品）

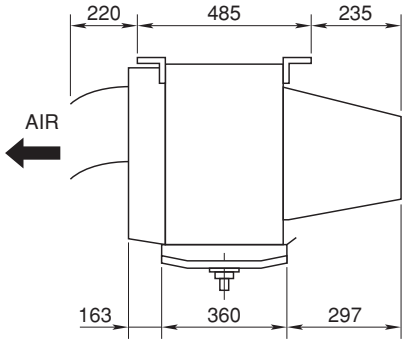

（単位：mm）

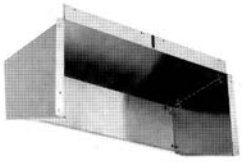
吸込フード

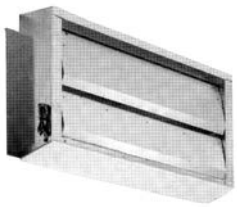
除霜ダンパー

注）1）ダンパーは電気ヒーター除霜専用です。
　　2）同一庫内に複数台使用する場合は同時に除霜を行ってください。

仕様

項目＼型式		UD-30U	UD-40U	UD-60U	UD-90U	UD-120U	UD-150U
適用機種		U-R30UL	U-R40UL	U-R60UL	U-R90UL	U-R120UL	U-R150UL
キャビネット		アルミニウム					
電源		単相200V					
ダンパヒーター	kW	0.069	0.069	0.112	0.181	0.181	0.224
質量	kg	3.5	5.0	6.0	8.5	11.0	12.5

■除霜ダンパー（吸込フード付）（Ｍ・Ｌ・ＭＨ・ＬＨ用、受注生産品）

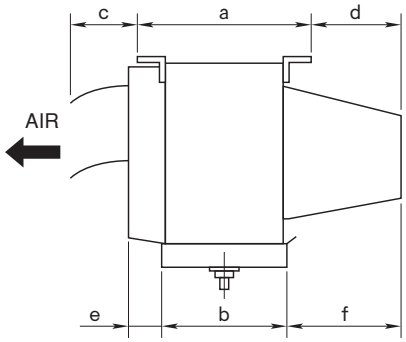

（単位:mm）

注）1）ダンパーは電気ヒーター除霜専用です。
　　2）同一庫内に複数台使用する場合は同時に除霜を行ってください。
　　3）下記適用機種以外の機種についてはお問い合わせください。

仕様

項目＼型式			UD-1S	UD-2S	UD-3S	UD-4S	UD-5S	UD-6S	UD-8S1	UD-10S1	UD-13S	UD-16S	UD-20S	UD-3LP	UD-4LP	UD-5LP	UD-10MP
適用機種			U-R20M R20L	US-N2MH2 N2LH2 US-R2MH1 R2LH1 U-R30M R30L	US-N3MH2 N3LH2 US-R3MH1 R3LH1 U-R50M R40L	US-N4MH2 N4LH2 US-N3MHP2 US-R4MH1 R4LH1 US-R3MHP1 U-R70M R50L	US-N5MH2 N5LH2 US-N4MHP2 US-R5MH1 R5LH1 US-R4MHP1 U-R90M R70L	US-N6MH2 N6LH2 US-R6MH1 R6LH1	US-N8MH2 N8LH2 US-N5MHP2 US-R8MH1 R8LH1 US-R5MHP1 U-R120M R90L	US-N10MH2 N10LH2 US-N8MHP2 US-R10MH1 R10LH1 US-R8MHP1 U-R170M R130L	US-N13MH2 N13LH2 US-N8LHP2 US-R13MH1 R13LH1 US-R8LHP1	US-N16MH2 N16LH2 US-N10LHP2 US-R16MH1 R16LH1 US-R10LHP1 U-R240M R180L	US-N20LH2 US-R20LH1	US-N3LHP2 US-R3LHP1	US-N4LHP2 US-R4LHP1	US-N5LHP2 US-R5LHP1	US-N10MHP2 US-R10MHP1
キャビネット			アルミニウム														
電源			単相200V														
ダンパヒーター		kW	0.045	0.053	0.053	0.096	0.096	0.096	0.112	0.181	0.181	0.224	0.268	0.096	0.096	0.106	0.224
質量		kg	2.1	2.7	3.3	4.1	4.9	5.3	7.5	9.0	10.7	11.8	15.4	5.3	6.0	8.5	11.6
寸法	a	mm	402						455					402		455	
	b	mm	307						360					307		360	
	c	mm	165						225					165		195	
	d	mm	152						252					202		252	
	e	mm	127						163					127		137	
	f	mm	197						297					247		297	

■除霜ダンパー（吸込フード付）（USL 用）

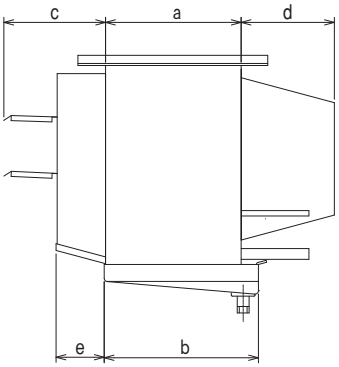

仕様

項目＼型式			UD-30US	UD-70US		UD-110US	UD-200US	
適用機種			U-R30USL	U-R60USL	U-R70USL	U-R110USL	U-R140USL	U-R200USL
キャビネット			アルミニウム					
電源			単相200V					
ダンパヒーター		kW	0.078	0.135		0.147	0.197	
質量		kg	5.2	7.6		10	11.6	
寸法	a	mm	440		550		660	770
	b	mm	495		605		715	825
	c	mm	300					
	d	mm	275					
	e	mm	142					

■ドレンヒーター

ウォークインタイプ用

部品型式	ヒーター容量(kW)	ヒーター部全長L(m)
DH-06W3	0.015	0.65
DH-10W3	0.025	1.0
DH-20W3	0.05	2.0
DH-40W3	0.12	4.0
DH-60W3	0.18	6.0

注) ヒーター選定はドレンパイプの長さを基準にしてください。

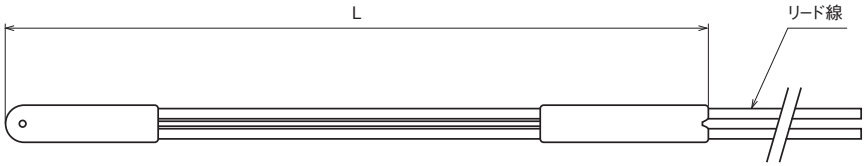

〔ドレンヒーター〕

■オイルトラップ

部品型式	配管径(mm)
オイルトラップ3	φ19.05
オイルトラップ6	φ25.4
オイルトラップ13	φ31.75
オイルトラップ20	φ38.1
オイルトラップ30	φ44.5
オイルトラップUR	φ12.7

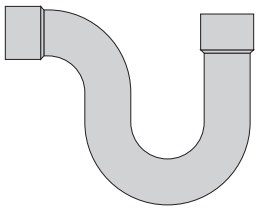

〔オイルトラップ〕

■ドレパン断熱材付

ドレパン結露抑制用に断熱材付を用意しております。

	適用機種
クーリングシステム用ユニットクーラー 標準タイプ(高温)	US-R2H1～US-R16H1
	US-N2H2～US-N16H2
標準シリーズユニットクーラー 標準タイプ(高温)	U-R20H～U-R240H

注) 1)断熱材　厚さ 5mm。
2)本品は、ユニットクーラー本体ご用命時に申し受けいたします。
3)その他詳細はお問い合せください。

■風量可変用インバーター

低風量タイプ冷蔵用「送風機用電動機」の速度可変に際しては、「日立インバーター SJ200 シリーズ」のご使用をおすすめします。
使用区分については次の通りです。

●日立インバーターとの適用表

項目(単位) ＼ ユニットクーラー型式			U-R40HT～R80HT U-R40MT～R80MT	U-R150HT U-R150MT
適用インバーター仕様	型式		SJ200-002LFR	SJ200-004LFR
	電源		三相200V 50／60Hz	
	最大使用電流	A	1.6	3.0
	外形寸法	mm	幅84×奥行93×高さ120	幅84×奥行107×高さ120
	質量	kg	0.7	0.85
	周囲温度	℃	−10～40	
速度調整範囲(周波数調整)	50Hz	Hz	15～50	
	60Hz	Hz	17～60	

注) 1) ユニットクーラー 1 台につき、インバーター 1 台を使用してください。
2) 速度調整は、左表の速度調整範囲内にセットしてください。
また、速度調整は冷凍機との組み合わせ、膨張弁の調整範囲等により異なりますので、運転状況は必ず確認してください。
3)インバーターは庫外にて使用してください。
(冷蔵庫内では使用しないでください。)
4)インバーターの詳細仕様、据付け等についてはインバーターの取扱説明書を参照してください。
5)インバーターは現地準備品です。

●インバーター使用時の特長

1. さらに低風量を必要とする場合、風量を次表の範囲でコントロールし、貯蔵品の乾燥を最小限におさえます。
2. 送風機の運転音が小さくなります。

50/60Hz

インバーター周波数(Hz)	風量(%)	能力(%)
50/60	100/100	100/100
40/50	80/80	85/85
15/17	30/30	40/40

現地準備品

●膨張弁　標準機種／外部均圧形膨張弁、リーチインタイプ／内部均圧形膨張弁

●電気配線図（例）

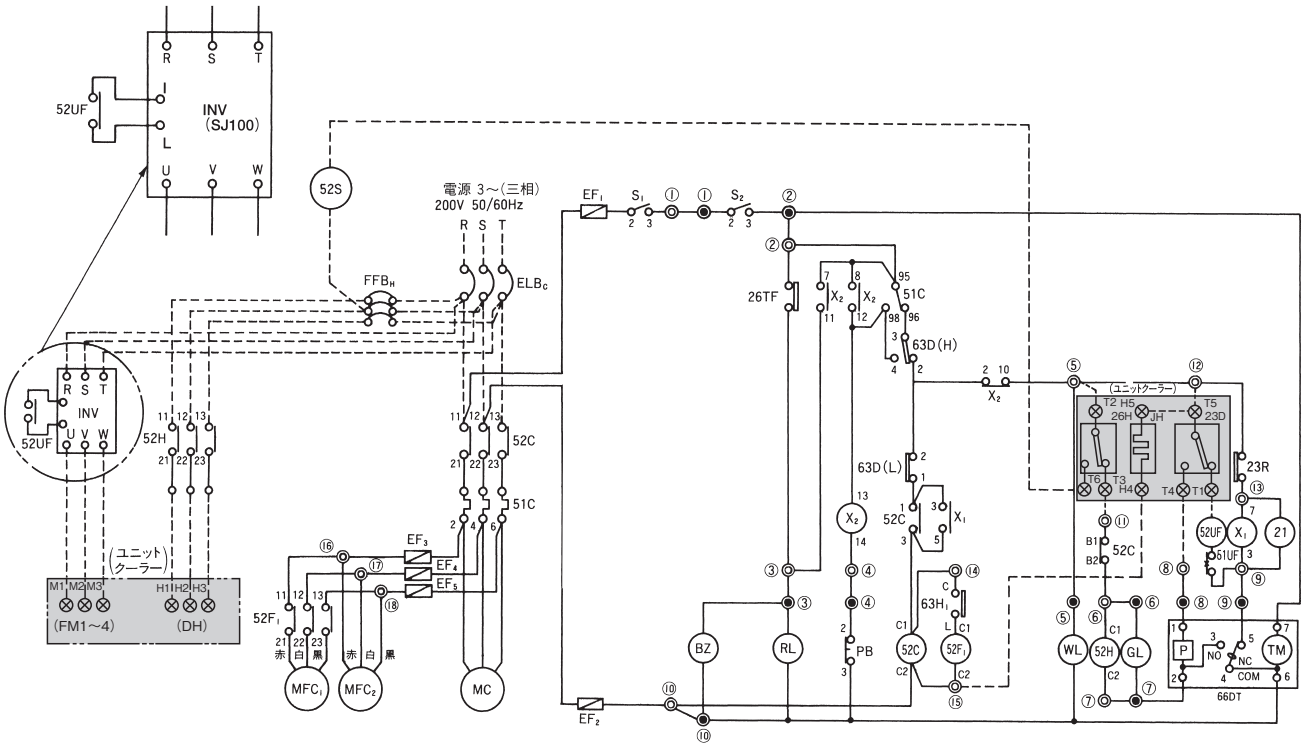

記号表

記　　号	名　　称	備　　考	記　　号	名　　称	備　　考
MC	電動機（圧縮機用）		$EF_{1.2}$	ヒューズ（操作回路用）	3A
$MFC_{1.2}$	電動機（凝縮器用）		$EF_{3\sim5}$	ヒューズ（凝縮器電動機用）	3A
52C	電磁接触器（圧縮機用）		TB_1	端子台（操作回路用）	電気箱側
51C	過電流継電器（圧縮機用）		TB_2	端子台（操作回路用）	リモコンボックス側
52H	電磁接触器（デフロストヒーター用）		21	電磁弁（冷媒液用）	不付
$52F_1$	電磁接触器（送風機用）		23R	温度調節器（庫内温度調節用）	
$X_{1.2}$	補助継電器		$FM_{1\sim4}$	送風機用電動機	ユニットクーラー側
66DT	除霜タイマー		DH	デフロストヒーター	
63D（M.L）	高低圧遮断装置		23D	温度調節器（除霜解除用）	
$63H_1$	高圧遮断装置（ファン制御用）		26H	温度調節器（過熱防止用）	
26TF	吐出ガス温度制御用サーモスタット		JH	ジャンクションヒーター（端子台ヒーター）	
$S_{1.2}$	開閉器		BZ	ブザー	不付
WL	表示灯（運転用）	白色	52UF	電磁接触器（ユニットクーラー送風機用）	不付
GL	表示灯（除霜用）	緑色	ELB_C	漏電遮断器（圧縮機用）	不付
RL	表示灯（警報用）	赤色	FFB_H（52 S）	ヒューズフリー遮断器（シャントトリップ、焼損防止接点付）	不付
PB	押ボタンスイッチ（警報リセット用）				

注）1）本図は屋外一体型小型冷凍機（SLS）とユニットクーラー（U-MT型）の接続配線図を示します。
2）　　印内がユニットクーラーの部分を示します。
3）⊗印はユニットクーラーの端子台の記号です。
4）破線で示す配線がユニットクーラーと小型冷凍機の接続する配線で、現地で接続してください。
5）52UFは微弱電流用リレー（参考型式：オムロン製MY2ZN）を用いてください。
6）インバーターの1次側、2次側には電磁接触器は入れないでください。
7）インバーターの設定を行う際、運転指定先を「端子台（ターミナル）」に設定してください。（詳しくはインバーターの取扱説明書を参照ください。）

最 終 顧 客 名		
◆注　文　主		
◆納 入 地 域		
◆電源周波数	50Hz・60Hz・特殊	
◆タ　イ　プ （該当に◯）	天吊型　床置型 リーチイン　ウォークイン　クーリングシステム型	
機種・型式 （参考他社型式）		
◆台　　数		
◆使用庫内温度 ℃		
◆冷却能力　kW （TD=℃）		
伝熱面積　m^2		
フィンピッチ　mm		
送風機容量		
風　　量		
◆除霜方式		
電　　源		
要求事項【記入欄】 ◇外装SUS ◇ドレンパンSUS ◇耐食フィン ◇ダンパー・フード付き ◇送風機容量UP ◇再熱ヒーター ◇防爆仕様 その他特記事項		
用途・内容物など		

①改造の基になる型式、要求事項は必ず記入してください。
②他社相当品の場合は、他社型式と詳細を必ず記入してください。
③その他特記事項がある時は、できるだけ詳細を記入してください。
④◆は記入必須項目を示します。

ご用命の際に連絡いただく事項　（下記の場合は、事前にご連絡ください。）

・腐食性のガスが発生する恐れのある場合（耐食仕様）
・洗浄や消毒などで使用される薬品の種類（耐食仕様）
・着霜量が多いと予想される場合（除霜時間の確保、除霜ダンパー・フードの取付）
・除霜時に庫内温度が上昇することが問題となる場合（複数台設置）

MEMO

関連機器

●冷凍機

スクロール冷凍機（屋外設置型）

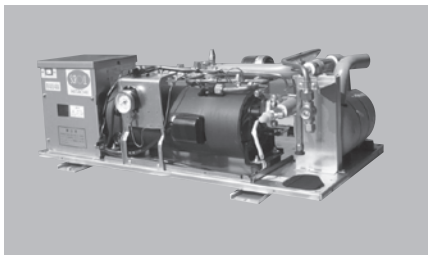
スクロール冷凍機（空冷リモコン型）

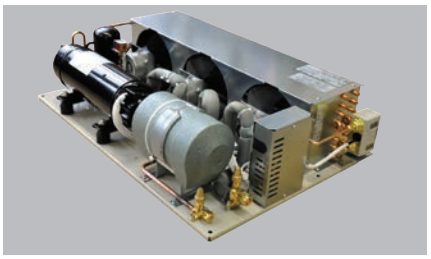
スクロールmini冷凍機（屋内仕様型）

スクロール冷凍機（屋外設置型）

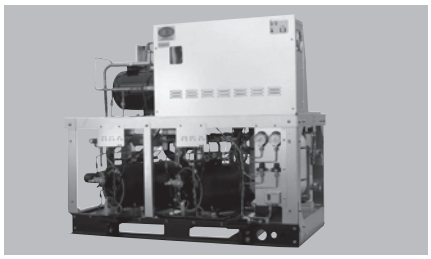
スクロール冷凍機（空冷リモコン型）

スクリュー冷凍機（屋内設置型）

安全に関するご注意

- ●ご使用前に「取扱説明書」と「据付説明書」をよくお読みのうえ正しくお使いください。
- ●据え付け工事・電気工事・給排水工事等が必要です。お買い上げの販売店または資格のある専門業者にご相談ください。
- ●揮発性・引火性のあるものは庫内に入れないでください。爆発する危険があります。

●技術的なお問い合わせは下記へどうぞ。

技術相談センター

TEL:**0120-578-011**〈携帯電話からも可〉
受付時間 / 平日 9:00~19:00、土日祝日・弊社休日 9:00~17:00

FAX:**0120-578-012**〈365日・24時間受付〉

●修理のご依頼は、お買い上げ店へご依頼ください。
●お買い上げ店が不明な場合等は、下記へご依頼ください。

空調修理コールセンター

TEL:**0120-649-020**〈携帯電話からも可〉
受付時間 / 365日・24時間受付

FAX:**0120-649-021**〈365日・24時間受付〉

・お客さまが弊社にお電話でご連絡いただいた場合には、正確にご回答させて頂くために、通話内容を記録（録音など）させていただくことがあります。
・ご相談、ご依頼いただいた内容によっては、弊社のグループ会社に個人情報を提供し対応させていただくことがあります。

■製品の色は印刷されたものですから実際の塗装色とは若干異なります。

このカタログに掲載した内容は、予告なく変更することがありますのでご了承ください。

製造元 日立ジョンソンコントロールズ空調株式会社
〒105-0022 東京都港区海岸一丁目16番1号

日立アプライアンス株式会社
〒105-8410 東京都港区西新橋二丁目15番12号

● ご購入のお問い合わせは下記へどうぞ。

北海道営業所	050-3142-0621	中部支店	(052)251-0373
北日本支店	(022)266-1321	関西支店	050-3181-8205
福島営業所	(024)921-5550	中四国支店	(082)240-6154
関東・広域支店	050-3154-3973	四国営業所	(087)833-8701
北陸支店	(076)429-4051	九州支店	050-3142-0629

信用と行きとどいたサービスの当社へ

日立アプライアンス株式会社ホームページアドレス
http://www. hitachi-ap. co. jp

SR-286R 2016.9
Printed in Japan(B)