HITACHI
Inspire the Next

R448A R410A R404A

2018年10月

日立スクロール冷凍機 総合カタログ

SCROLL



R448A KX-T7AMV

コンデンシングユニット

CONDENSING UNIT

高効率と省エネを実現した
日立インバータースクロール冷凍機
R448Aシリーズ・R410Aシリーズ

日立は冷媒R404Aシリーズに加え、
高温用から冷凍・冷蔵用の冷媒R410Aシリーズを
多様なニーズに合わせて豊富にラインアップ。
いずれも高効率スクロール圧縮機を搭載し、
効率向上を図っています。
また、新たに不燃性の新冷媒R448Aを採用した
冷媒R448Aシリーズも品ぞろえ。



R410A KX-NM20AVP



R410A KX-N5AVP



R448A KX-T7AMV

R448A DCインバーターシングル紹介
インバーター制御 …… 3
既設冷媒配管利用方法 …… 7
機種一覧表 …… 15
冷凍能力一覧表 …… 18

R448A 屋外設置型(空冷一体型)
●DCインバーターシングル …… 27•28•29

R410A 屋外設置型(空冷一体型)
●DCインバーターシングル …… 30•41
●DCインバーターマルチ …… 33
●ACインバーターシングル …… 47
●ACインバーターマルチ …… 50

R410A 空冷リモコン型
●DCインバーターシングル …… 55
●ACインバーターシングル …… 57
●ACインバーターマルチ …… 60

R404A 屋外設置型(空冷一体型)
●DCインバーターシングル …… 65
●ACインバーターシングル …… 69
●ACインバーターマルチ …… 73
●シングル …… 79
●マルチ …… 94

R404A 空冷リモコン型
●DCインバーターシングル …… 106
●ACインバーターシングル …… 110
●ACインバーターマルチ …… 114
●シングル …… 119
●マルチ …… 129

R404A 水冷式
●シングル …… 135
●マルチ …… 141

オプション部品 …… 144

工事関連 …… 148

R448A 屋外設置型(空冷一体型)

DCインバーターシングルタイプ[冷蔵用]

スクロール冷凍機

4.5kW(6馬力)・5.2kW(7馬力)・6.0kW(8馬力)



KX-T7AMV

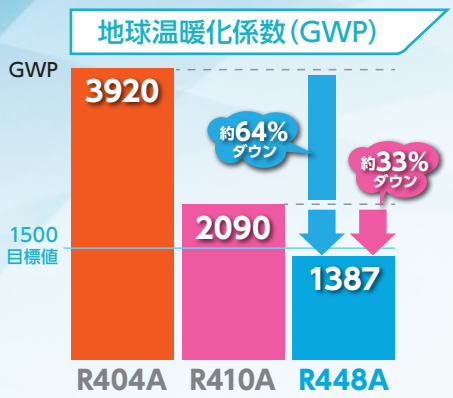



■JIS制定フロンラベル
新冷媒R448Aは2025年度目標値(GWP:1500)をクリア

冷媒には不燃性※1の新冷媒R448Aを採用。
地球温暖化係数※2を従来の冷媒R404A※3に比べて約64%、冷媒R410A※3に比べて約33%低減した冷媒です。
これにより、フロン排出抑制法に基づく環境影響度の目標達成度「A」※4を達成しました。

※1. ASHRAE 規格34の冷媒安全性分類で、冷媒R448AはA1に分類されます。
※2. 地球温暖化に与える影響を数値化したものを示します。数値が大きいほど温暖化への影響が大きいことを示します。
※3. 出典「IPCC第4次評価報告書」地球温暖化係数(GWP)100年値。
※4. フロン排出抑制法に製品ごとに定められたフロン類からの転換目標値を達成したものを「A」とし、転換目標値に対する達成度合いに応じて多段階で表示する記号。

■ラインアップ

型　式	呼称出力[kW](馬力)
KX-T6AMV	4.5(6)
KX-T7AMV	5.2(7)
KX-T8AMV	6.0(8)

■蒸発温度使用範囲

現行機	R404A	−20〜−5℃
	R410A	−20〜10℃
新型機(R448A)		

1.COP※5の向上

高効率スクロール圧縮機と過冷却器の採用、凝縮器性能の向上によりCOPの向上を図りました。

■COP比較

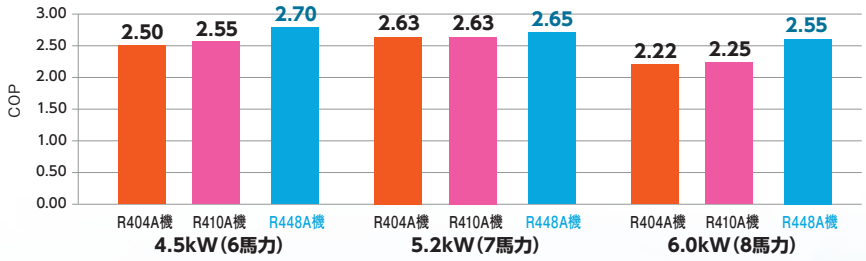

【比較対象の現行機】
・R404A機：KX-RD6AMV(6馬力インバーター機)
KX-RD7AMV(7馬力インバーター機)
KX-RD8AMV(8馬力インバーター機)
・R410A機：KX-N6AMV(6馬力インバーター機)
KX-N7AMV(7馬力インバーター機)
KX-N8AMV(8馬力インバーター機)

※5 冷媒R448Aは同一圧力の沸点と露点に温度差を有する非共沸混合冷媒です。
COPは蒸発開始温度と蒸発終了温度の平均を蒸発温度とした吸入圧力で測定した自主規準の値です。

2.ワーニング機能「冷媒不足検知」を搭載

現行の冷媒R410A機に搭載されているワーニング機能に加えて「冷媒不足検知」を搭載。運転状態を監視することで、冷媒の状態変化をとらえ、冷媒漏れや季節変化による冷媒不足を検知します。冷媒不足によるシステム停止前にワーニング出力(警報)することによりサービスの向上を図ります。

3.リプレースに配慮

リニューアルフィルターを使用することで既設配管を利用することができます。詳細についてはP7をご覧ください。

省エネルギーに貢献するインバーター制御

負荷追従運転で省エネルギーに貢献

冷凍負荷の変化に対応して、圧縮機の回転数をインバーター制御。蒸発温度を必要以上に下げることなく運転するので効率的。
また蒸発器への着霜が減り、除霜時間や除霜回数が削減できるため、安定した温度管理がしやすくなります。

庫内温度の変化イメージ図

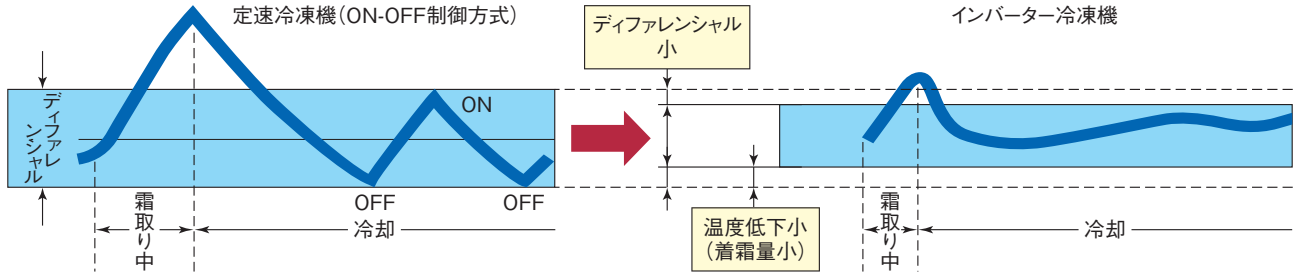

■省エネ試算例　5馬力機の場合(50Hz)　(年間消費電力量:kWh)

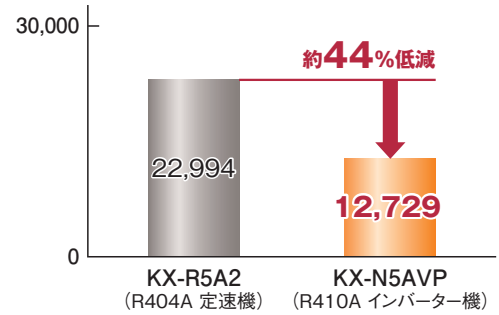

【比較機種】
・R404A 定速機　　：KX-R5A2
・R410A インバーター機：KX-N5AVP

【試算条件】
1.運転条件：三相200V 50Hz
　蒸発温度−40℃
2.ショーケース負荷：2.6kW
3.1日24時間、365日運転
　(サーモオフまたは除霜運転時は停止します。)

(注)省エネ試算例は日立「冷蔵ショーケース用システム提案ソフト」による試算結果です。実際には、ショーケースの種類・使用環境・設定条件および運転状態によって異なります。



R410A KX-N5AVP

■省エネ試算例　20馬力機の場合(50Hz)　(年間消費電力量:kWh)

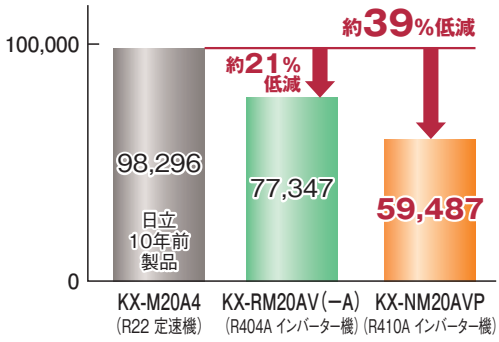

【比較機種】
・R22 定速機　　：KX-M20A4
・R404A インバーター機：KX-RM20AV(−A)
・R410A インバーター機：KX-NM20AVP

【試算条件】
1.運転条件：三相200V 50Hz
　蒸発温度−40℃
2.ショーケース負荷：11.3kW
3.1日24時間、365日運転
　(サーモオフまたは除霜運転時は停止します。)

(注)省エネ試算例は日立「冷蔵ショーケース用システム提案ソフト」による試算結果です。実際には、ショーケースの種類・使用環境・設定条件および運転状態によって異なります。



R410A KX-NM20AVP

■運転容量制御　(イメージ図)

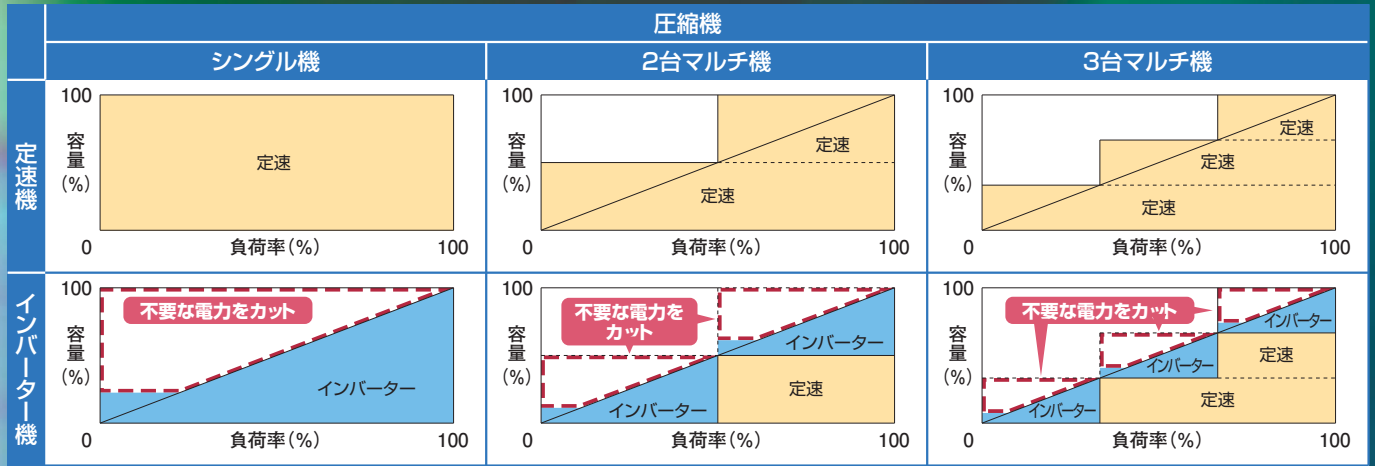

R410A

ニーズに合わせて選べるR410A

冷凍・冷蔵用

●屋外設置型　1.5kW(2馬力)～6.0kW(8馬力)

■新型高効率スクロール圧縮機の開発と過冷却器の採用、凝縮器性能の向上によりCOPの向上を図りました。

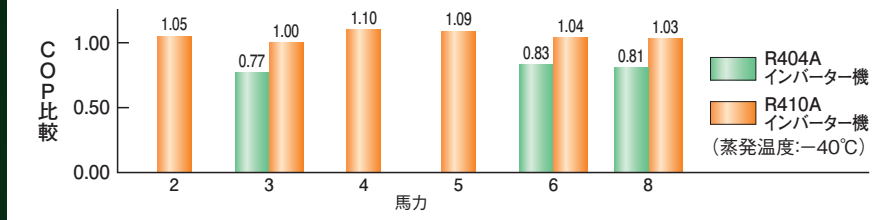



(注)R404A機のグラフが無いものは該当機種がありません。

冷凍・冷蔵用

●屋外設置型　7.0kW(10馬力)～25.0kW(40馬力)
●空冷リモコン型　3.7kW(5馬力)～25.0kW(40馬力)



■高効率スクロール圧縮機と過冷却器の採用、凝縮器性能の向上によりCOPの向上を図りました。

屋外設置型

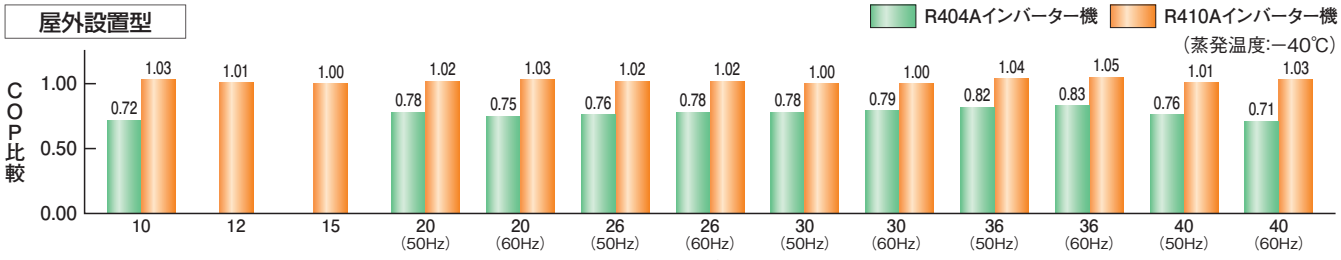

空冷リモコン型

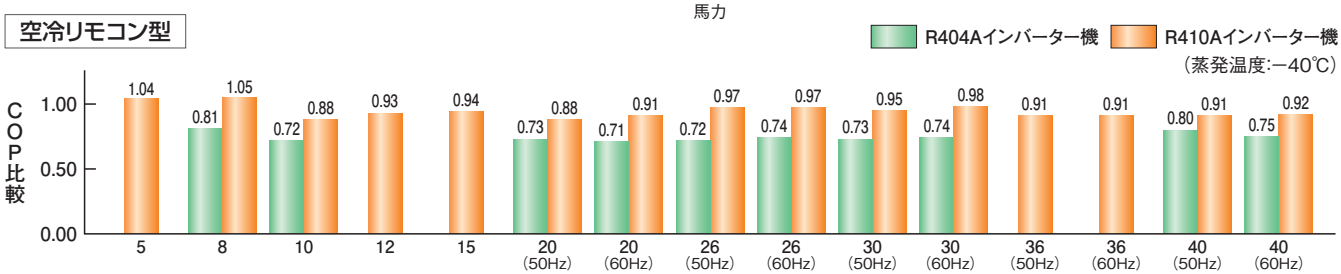

(注)R404A機のグラフが無いものは該当機種がありません。

■応急運転対応

インバーター回路故障時、商用電源運転(手動切替え)を行い、インバーター制御回路を使用せず直接圧縮機を駆動させ応急運転を行います。

冷蔵用

●屋外設置型　4.5kW(6馬力)・5.2kW(7馬力)・6.0kW(8馬力)



■冷蔵用高効率スクロール圧縮機と過冷却器の採用によりCOPの向上を図りました。

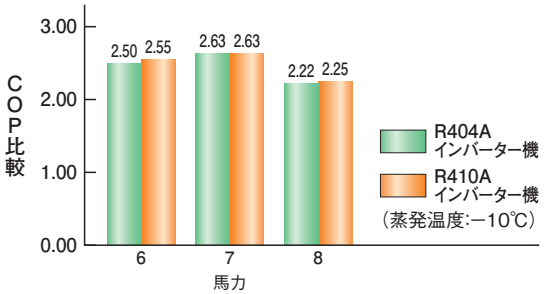

運転範囲拡大

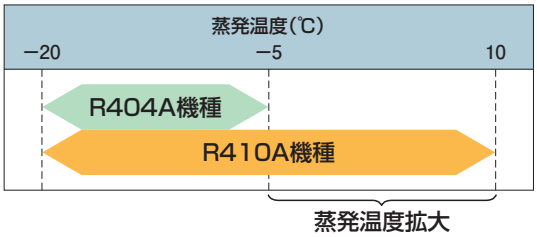

インバータースクロール冷凍機

冷蔵用

●屋外設置型　11.2kW(16馬力)～29.2kW(40馬力)



■冷蔵用高効率スクロール圧縮機と過冷却器の採用、
凝縮器性能の向上によりCOPの向上を図りました。

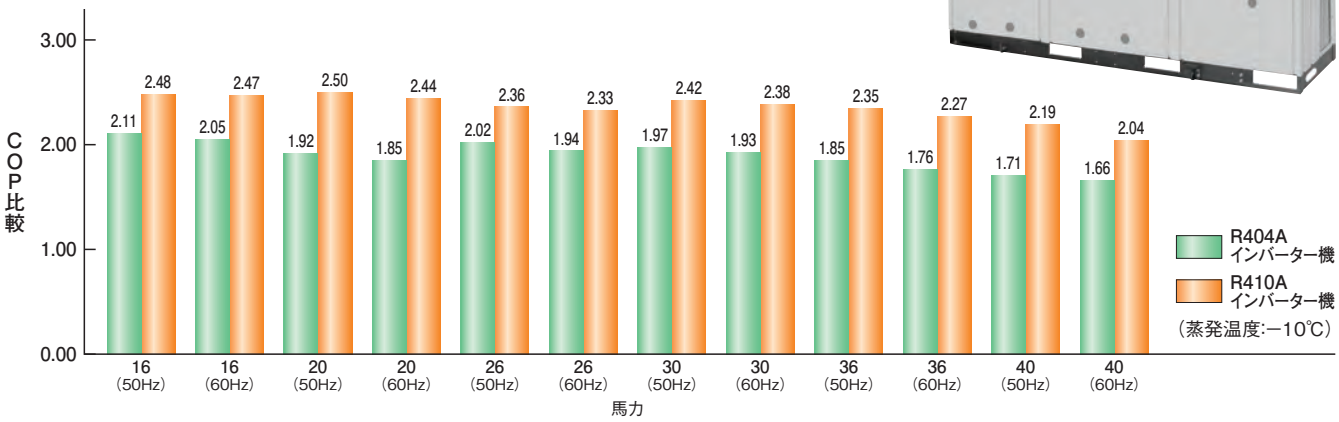

高温用

●屋外設置型　14.8kW(20馬力)・22.2kW(30馬力)



■高効率スクロール圧縮機と過冷却器の採用、
凝縮器性能の向上によりCOPの向上を図りました。

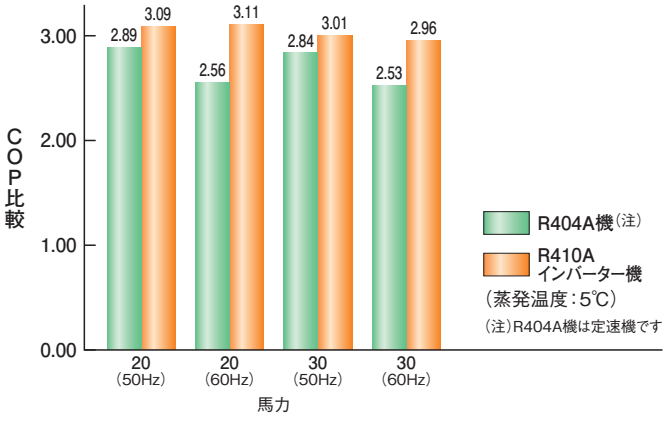

運転範囲拡大

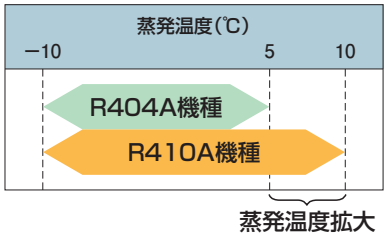

ワーニング機能を採用

冷凍機が使用範囲を超える運転となっている場合、点検していただくためにワーニング機能を採用しました。
(制御基板にセグメント表示するとともに外部接点への出力もできます。)

	項　目	目　的	点　検　内　容
ワーニング機能	吸入ガス過熱度不足	液バック運転防止	・吸入ガス過熱度調査 ・低圧機器側膨張弁の点検・調整
	吐出ガス過熱度不足	圧縮機駆動部冷凍機油粘度確保	・吸入・吐出ガス過熱度調査　・低圧機器側膨張弁の点検・調整 ・液インジェクション回路点検
	吐出ガス温度過熱異常 (マルチ冷凍機搭載一定速圧縮機のみ)	圧縮機モーター過熱保護	・吸入・吐出ガス温度調査　・サイトグラス点検(フラッシュガスの有無) ・液インジェクション回路点検　・低圧機器側膨張弁の過熱度点検・調整
	外気温度異常 (屋外設置型のみ)	ショートサーキット運転防止	・凝縮器吸い込み温度調査 ・製品の据付状態点検(ショートサーキットの有無)
	圧縮機発停回数異常	ショートサイクル運転 (頻繁な起動・停止)防止	・吸入ストレーナー点検(詰まり調査)　・低圧機器側膨張弁の点検・調整 ・設定圧力値の確認・調整

R448A/R410A/R404A スクロール冷凍機対応

既設冷媒配管利用方法

利用方法①：オプション部品のリニューアルフィルターを使用する場合

リニューアル時に既設配管を洗浄レスで再利用※し、省工事・省コストを実現するリニューアルフィルター（オプション部品）。

※再利用の可否はP8の利用条件などをご確認ください。

省工事 既設配管が洗浄レスで再利用できます。

省コスト 既設配管の再利用で新規配管工事が不要。

独自のリニューアルフィルターを液冷媒配管に設置し、既設配管からの残留油混入による水分・酸化物を除去します。
従来必要であった配管新設や洗浄作業が不要になり、冷凍機更新作業を短縮できます。

構造拡大図

●液冷媒配管に設置して、残留油混入による水分や酸化物を除去。
●バイパス回路で配管の詰まりを防止。

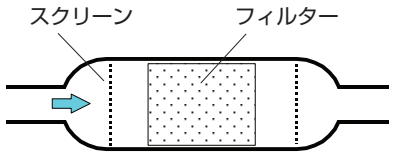

液配管サイズ	リニューアルフィルター型式
φ9.52～φ15.88用	KRF-100A
φ19.05～φ28.58用	KRF-100B

※イラストはリニューアルフィルター構造を拡大したものです。



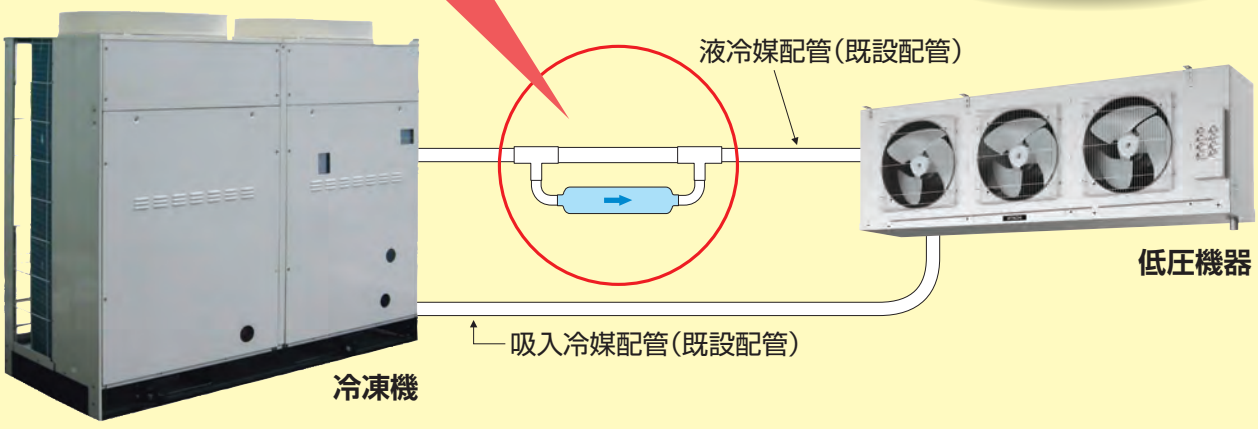

利用条件

●既設機:冷凍機油がバーレルフリーズ・スニソ・ダフニーハーメチックオイルの冷凍機。
●新設機:日立製スクロール冷凍機(冷媒R404A、冷媒R410Aまたは冷媒R448A)
●既設配管が再利用できることを確認してください。(材質・径・肉厚・傷・へこみ・漏れ・断熱 など)
●フレア接続部は再加工してください。
●既設の低圧機器(ショーケースや電磁弁など)は、必要に応じて使用冷媒に対応したものに交換してください。
●真空引き(5Torr以下)は確実に実施してください。
●既設機でのポンプダウン停止は、液阻止弁を閉じて冷媒回収してください。
●試運転後(24時間程度)の油交換は必ず実施してください。
●液配管サイズφ9.52～15.88・φ19.05～28.58以外については
配管の洗浄もしくは新規配管設置を実施してください。
※上記の使用条件が満たされない場合は、既設冷媒配管は再利用できません。

作業手順

既設機が運転可能

ポンプダウン停止
↓
冷媒回収
↓
冷凍機入替
↓
リニューアルフィルターの設置
↓
気密試験・真空引き・冷媒封入
↓
試運転
↓
試運転後の油交換

その他の場合 →

既設機:日立スクロール冷凍機
配管長:シングル50m以下／マルチ100m以下
↓

既設機が運転不可

冷媒回収
↓
冷凍機入替
↓
リニューアルフィルターの設置
↓
油がひどく汚れていた場合や圧縮機故障による
摩耗粉混入がある場合はサクションフィルター設置
↓
気密試験・真空引き・冷媒封入
↓
試運転
↓
試運転後の油交換
↓
残留油混合率測定
↓
混合率10%以下まで油交換
↓

入替完了(定期点検時に油交換)

R448A/R410A/R404A スクロール冷凍機対応

既設冷媒配管利用方法

取付方法

●冷凍機の液配管出口にリニューアルフィルターを設置してください。
●リニューアルフィルターは垂直またはフィルター本体を下にした水平方向に取付けてください。
●付属配管（サイズ調整用）を利用して液配管に接続してください。
●リニューアルフィルターは冷媒の流れ方向がありますので、流れ方向に注意してください。
●液配管に保冷が必要な機種（過冷却器付）の場合は、リニューアルフィルターも保冷してください。

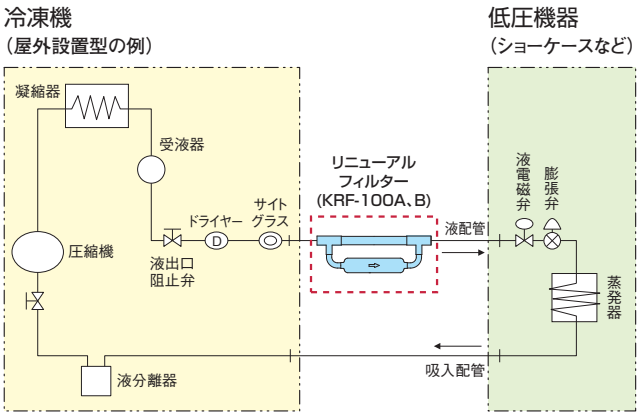

■仕様表

型式	KRF-100A	KRF-100B
適用機種	日立製R448A／R404A／R410Aスクロール冷凍機	
取り付け位置	冷媒液配管に設置（垂直またはフィルター部を下にした水平）	
接続配管サイズ	φ9.52・φ12.7・φ15.88	φ19.05・φ22.22・φ25.4・φ28.58
外形寸法（mm）	314×44×85	550×44×113
質量（kg）	0.7	1.1
付属品	配管サイズ調整用継手	
設計圧力	3.9MPa	

■寸法図

KRF-100A(φ9.52・φ12.7・φ15.88用)

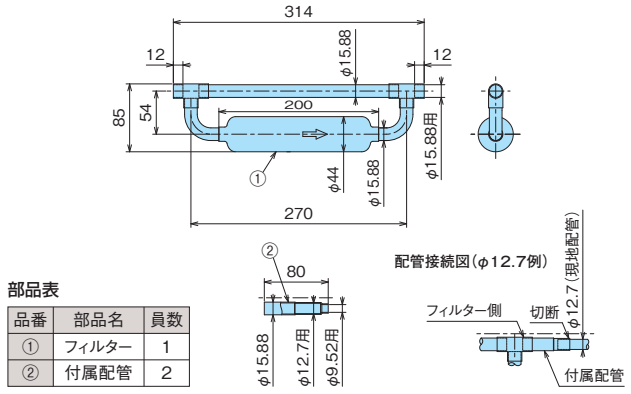

部品表

品番	部品名	員数
①	フィルター	1
②	付属配管	2

KRF-100B(φ19.05・φ22.22・φ25.4・φ28.58用)

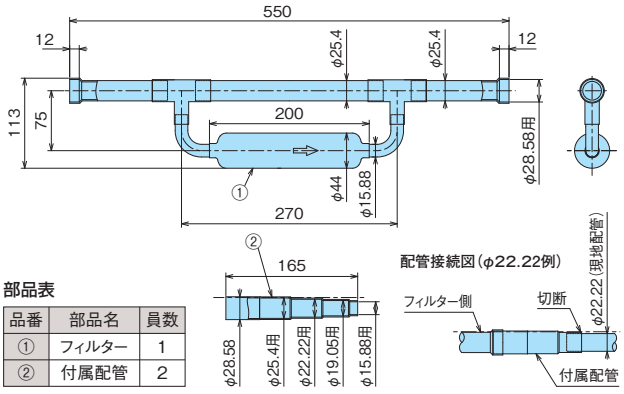

部品表

品番	部品名	員数
①	フィルター	1
②	付属配管	2

再利用可能な既設配管

材　　質：JIS H 3300「銅および銅合金継目無し管」のりん脱酸銅管(C1220)であること。

径　：新設冷凍機の指定サイズと異なる場合は、使用可能か確認してください。
（冷凍能力低下・返油不良・フラッシュ発生など）

肉　　厚：規定(JIS B 8607)に適合したものであること。必要肉厚は右表を参照してください。

フレア接続：規定(JIS B 8607)に適合したものであること。フレア部は再加工し、フレアナットは交換してください。

配管継手：規定(JIS B 8607)に適合したものであること。

■冷媒配管用銅管の必要肉厚

（単位：mm）

配管径（mm）	R448A／R404A		R410A			
	設計圧力3.0MPa		設計圧力3.9MPa（高圧側）		設計圧力2.2MPa（低圧側）	
	O材	1/2H材	O材	1/2H材	O材	1/2H材
φ9.52	0.8	0.8	0.8	0.8	0.8	0.8
φ12.7	0.8	0.8	0.8	0.8	0.8	0.8
φ15.88	1.0	1.0	1.0	1.0	1.0	1.0
φ19.05	1.0	1.0	1.2	1.0	1.0	1.0
φ22.22	1.15	1.0	—	1.0	1.15	1.0
φ25.4	1.3	1.0	—	1.0	1.3	1.0
φ28.58	1.45	1.0	—	1.0	1.45	1.0

R448A/R410A/R404A スクロール冷凍機対応

既設冷媒配管利用方法

利用方法②：リニューアルフィルターを使用せず、冷凍機・低圧機器を入替える場合

利用条件（更新対象:日立スクロール冷凍機 2～10馬力）

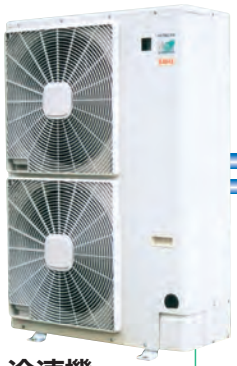

冷凍機

条件 1

既設配管長**50m**以下
·キズ·へこみの確認
·漏れがないことを確認

条件 2

低圧機器（ショーケース、ユニットクーラー）の入替えが必要です。



低圧機器

条件 3

既設配管肉厚が更新対象機（R448A/R410A/R404A）用銅管の肉厚（下表）を満足していることを確認ください。また、フレアを再加工してください。

条件 4

既設機器にて冷媒回収運転を行ってください。
·冷却運転を約30分行ってください。
（運転時吸入圧力約0.25MPa·停止圧力0.0MPa以下に設定）
·低圧機器の膨張弁感温筒を外した後、液阻止弁を閉じて冷媒回収を実施してください。

条件 5

·更新対象機（R448A/R410A/R404A）設置後の真空引きは5Torr以下まで引いてください。
·試運転から約1ヵ月後に冷凍機の点検を実施ください。

作業手順

低圧機器（ショーケース·ユニットクーラー）の入替えを検討 → NO → **利用方法③**

↓ YES

既設配管の肉厚が右表を満足していますか? → NO → **既設配管の再利用不可。** 新規配管で施工してください。

↓ YES

冷却運転を約30分実施後、感温筒を外し液側阻止弁を閉じて冷媒回収
運転時吸入圧力約0.25MPa、停止圧力0.0MPa以下に設定ください。

↓

冷凍機停止後吸入側阻止弁を閉じる

↓

冷凍機停止後吸入側阻止弁を閉じる
フレアは再加工してください。

↓

気密試験、真空引き（5Torr以下）を実施

↓

試運転
約1ヶ月後に冷凍機の点検を実施。

■R448A/R404A配管用銅管の肉厚

銅管外形（mm）	肉厚（mm）	銅管材料
φ6.35	0.8	O材
φ9.52	0.8	O材
φ12.7	0.8	O材
φ15.88	1.0	O材
φ19.05	1.0	O材
φ22.22	1.15	O材
	1.0	1/2H材
φ25.4	1.3	O材
	1.0	1/2H材
φ28.58	1.45	O材
	1.0	1/2H材
φ31.75	1.6	O材
	1.1	1/2H材
φ38.1	1.9	O材
	1.15	1/2H材

■R410A配管用銅管の肉厚

配管径（mm）	高圧側		低圧側	
	肉厚（mm）		肉厚（mm）	
	O材	1/2H材	O材	1/2H材
φ6.35	0.8	0.8	0.8	0.8
φ9.52	0.8	0.8	0.8	0.8
φ12.7	0.8	0.8	0.8	0.8
φ15.88	1	1	1	1
φ19.05	1.2	1	1	1
φ22.22	—	1	1.15	1
φ25.4	—	1	1.3	1
φ28.58	—	1	1.45	1
φ31.75	—	1.1	1.6	1.1
φ38.1	—	1.35	1.9	1.15
φ44.45	—	1.55	2.25	1.25
φ50.8	—	—	2.55	1.4

R448A/R410A/R404A スクロール冷凍機対応

既設冷媒配管利用方法

利用方法③：利用方法①・②の利用条件を満たさない場合

利用条件（更新対象:他社含む冷凍機 2～40馬力）

条件 1
配管にキズ・へこみ・漏れなきことを確認ください。

条件 6
既設の低圧機器は、更新対象冷媒（R448A/R410A/R404A）で使用できることを確認ください。（低圧機器メーカーに確認、必要な部品は交換）



冷凍機



低圧機器

条件 2
配管の径・肉厚・施工は日立施工基準を満たしていることを確認ください。

条件 3
配管の気密・真空引き（5Torr以下）など確実に実施ください。

条件 4
既設配管に残留する油は劣化度合が交換基準以下でありかつバーレルフリーズ・スニソ・ダフニーハーメチックオイルであることを確認ください。

条件 5
油交換で、残留する残留油混合率を**10%以下**まで下げてください。
※糖度計（屈折率計）で混合率点検

作業手順

●油交換方式での残留油低減方法
（ポンプダウン運転可能）

- ポンプダウン運転して冷媒回収
- ↓
- 冷凍機を入替える
- ↓
- 新設の冷凍機を6時間運転
- ↓
- 残留油混合率の測定※（※糖度計（屈折率計）による測定）
- 10%以下 → 油交換 → 定期点検で油交換
- 10%超過 → 油交換+6時間
- 10%超過 → 残留油混合率の測定※
- 10%以下 → 定期点検で油交換

●油交換方式での残留油低減方法
（ポンプダウン運転できない場合）

- 冷凍機を入替える・サクションフィルター追加
- ↓
- 新設の冷凍機を2時間運転
- ↓
- 油を交換して6時間運転
- ↓
- 残留油混合率の測定※（※糖度計（屈折率計）による測定）
- 10%超過 → 油を交換して6時間運転
- 10%以下 → 油交換
- ↓
- 定期点検で油交換

※糖度計による残留油混合率の測定

アナログ糖度計



デジタル糖度計



残留油混合率の測定

残留油混合率が変化すると油の屈折率が変化します（比例関係）。油の屈折率は糖度計で糖度として測定することができるため、糖度計で残留油混合率を測定できます。

対応機種一覧表

冷媒R448A

■屋外設置型

製品区分		用　途	型　式
屋外設置型（空冷一体型）	DCインバーターシングルタイプ	冷蔵用	KX-T6AMV
			KX-T7AMV
			KX-T8AMV



冷媒R410A

■屋外設置型

製品区分		用　途	型　式
屋外設置型（空冷一体型）	DCインバーターシングルタイプ	冷蔵用	KX-N6AMV
			KX-N7AMV
			KX-N8AMV
	DCインバーターマルチタイプ	冷蔵用	KX-NM16AMVP
			KX-NM20AMVP
			KX-NM26AMVP
			KX-NM30AMVP
			KX-NM36AMVP
			KX-NM40AMVP
	DCインバーターマルチタイプ	高温用	KX-NM20AUVP
			KX-NM30AUVP
	DCインバーターシングルタイプ	冷凍・冷蔵用	KX-N2AVP
			KX-N3AVP
			KX-N4AVP
			KX-N5AVP
			KX-N6AVP
			KX-N8AVP
	ACインバーターシングルタイプ	冷凍・冷蔵用	KX-N10AVP
			KX-N12AVP
			KX-N15AVP
	ACインバーターマルチタイプ	冷凍・冷蔵用	KX-NM20AVP
			KX-NM26AVP
			KX-NM30AVP
			KX-NM36AVP
			KX-NM40AVP

■屋内設置型

製品区分		用　途	型　式
空冷リモコン型	DCインバーターシングルタイプ	冷凍・冷蔵用	KX-N5CVP
			KX-N8CVP
	ACインバーターシングルタイプ	冷凍・冷蔵用	KX-N10CVP
			KX-N12CVP
			KX-N15CVP
	ACインバーターマルチタイプ	冷凍・冷蔵用	KX-NM20CVP
			KX-NM26CVP
			KX-NM30CVP
			KX-NM36CVP
			KX-NM40CVP

R448A/R410A/R404A スクロール冷凍機対応

既設冷媒配管利用方法

対応機種一覧表

冷媒R404A

■屋外設置型

製品区分		用　途	型　式
屋外設置型（空冷一体型）	DCインバーターシングルタイプ	冷蔵用	KX-RD5AMV
			KX-RD6AMV
			KX-RD7AMV
			KX-RD8AMV
	ACインバーターシングルタイプ	冷凍・冷蔵用	KX-R3AV
			KX-R6AV1
			KX-R8AV
			KX-R10AV
	ACインバーターマルチタイプ	冷凍・冷蔵用	KX-RM16AV
			KX-RM20AV
			KX-RM26AV
			KX-RM30AV
			KX-RM36AV1
			KX-RM40AV
	シングルタイプ	冷凍・冷蔵用	KX-R2A2
			KX-R3A2
			KX-R4A2
			KX-R5A2
			KX-R6A1
			KX-R8A1
			KX-R10A1
			KX-R12A
		高温用	KX-R3AU1
			KX-R4AU1
			KX-R5AU1
			KX-R6AU1
			KX-R8AU1
			KX-R10AU1
		超低温用	KX-R10AF1
	マルチタイプ	冷凍・冷蔵用	KX-RM12A
			KX-RM16A
			KX-RM20A
			KX-RM26A
			KX-RM30A
			KX-RM36A
			KX-RM40A
		高温用	KX-RM20AU
			KX-RM30AU
			KX-RM40AU
		超低温用	KX-RM16AF
			KX-RM20AF

■屋内設置型

製品区分		用　途	型　式
空冷リモコン型	DCインバーターシングルタイプ	冷蔵用	KX-RD5CMV
			KX-RD6CMV
			KX-RD7CMV
			KX-RD8CMV
	ACインバーターシングルタイプ	冷凍・冷蔵用	KX-R3CV
			KX-R6CV1
			KX-R8CV
			KX-R10CV
	ACインバーターマルチタイプ	冷凍・冷蔵用	KX-RM16CV
			KX-RM20CV
			KX-RM26CV
			KX-RM30CV
			KX-RM40CV
	シングルタイプ	冷凍・冷蔵用	KX-R2C1
			KX-R3C1
			KX-R4C1
			KX-R5C1
			KX-R6C1
			KX-R8C1
			KX-R10C1
		超低温用	KX-R6CF1
			KX-R8CF1
			KX-R10CF1
	マルチタイプ	冷凍・冷蔵用	KX-RM16C
			KX-RM20C
			KX-RM26C
			KX-RM30C
			KX-RM36C
			KX-RM40C
水冷式	シングルタイプ	冷凍・冷蔵用	KX-R2W
			KX-R3W
			KX-R4W
			KX-R5W
			KX-R8W
			KX-R10W
	マルチタイプ	冷凍・冷蔵用	KX-RM16W
			KX-RM20W
			KX-RM30W

R404A/R22 スクロール冷凍機対応

既設スクロール冷凍機用インバーター制御ユニット

省エネルギーときめ細やかな容量制御

インバーター制御ユニットは、ご使用いただいている日立定速スクロールマルチ冷凍機に取付ける事によりインバーター冷凍機として使用でき、冷凍負荷の変化に対応して運転容量を制御しますので省エネルギーときめ細やかな容量制御が実現できます。

冷凍負荷の変化に対応して、圧縮機の回転数をインバーター制御。これにより蒸発温度を必要以上に下げることなく運転でき、また蒸発温度を一定に制御することにより蒸発器への着霜が減り、除霜時間や除霜回数が削減できるため、安定した温度管理がしやすくなります。

インバーター制御ユニット

項目(単位) ＼ 型式			IVK-30A (屋外設置型用)	IVK-30C (空冷リモコン型用)
電源		―	三相　200V　50/60Hz	
蒸発温度範囲		℃	−45〜−10	
インバーター周波数制御範囲		Hz	25〜60	
外形寸法	幅	mm	896	580
	奥行	mm	230	282
	高さ	mm	449	515
質　量		kg	27	25
インバーター駆動圧縮機の保護装置	電流センサー(CT)設定値	A	49	
	吐出ガス過熱防止サーミスター	℃	120(自動復帰)	
	配線用遮断器	A	75	

■インバーター駆動圧縮機

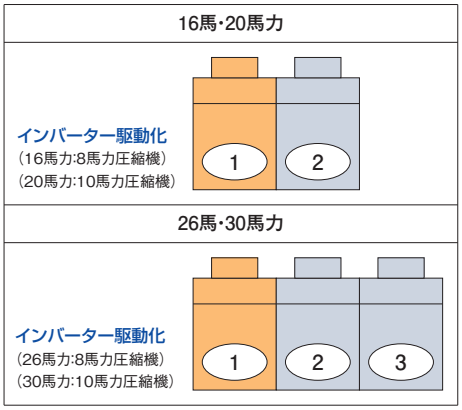

適用機種

冷媒	タイプ	16馬力	20馬力	26馬力	30馬力
R404A	屋外設置型	KX-RM16A(M)	KX-RM20A(M)	KX-RM26A(M)	KX-RM30A(M)
	空冷リモコン型	KX-RM16C(M)	KX-RM20C(M)	KX-RM26C(M)	KX-RM30C(M)
R22	屋外設置型	KX-M16A(M)4	KX-M20A(M)4	KX-M26A(M)4	KX-M30A(M)4
	空冷リモコン型	KX-M16C(M)4	KX-M20C(M)4	KX-M26C(M)4	KX-M30C(M)4

インバーター制御ユニットの取付対象となる冷凍機は下記条件を満たしていることが前提となりますので、事前にご確認をお願いいたします。

条件1

対象となる定速マルチ冷凍機の蒸発温度上限は−10℃になりますので、使用している蒸発温度を確認してください。

機 種	蒸発温度範囲
R404A/R22 16〜30馬力	−45〜−10℃

条件2

進相コンデンサーを取付けている場合は必ず取外してください。
取付けたままですとかえって力率が悪くなり、進相コンデンサーが破損する場合があります。

条件3

漏電遮断器は、インバーター対応型であることを確認してください。
インバーター対応型でない場合は高調波漏れ電流により誤動作する場合がありますのでインバーター対応型に交換してください。

(注1)屋外設置型は、インバーター制御ユニット取り付け部の外装カバーの交換となります。
(注2)「高調波ガイドライン」に基づき、高調波流出電流を確認願います。必要に応じて抑制対策を実施してください。

R448A R410A 機種一覧表

R448A 屋外設置型(空冷一体型)

用途	製品区分	外観	型式	フロンラベル	呼称出力(kW)	蒸発温度範囲(℃) -45 -40 -35 -30 -25 -20 -15 -10 -5 0 5 10	記載ページ
冷蔵	シングル DCインバーター		KX-T6AMV	フロンラベル A 地球温暖化への影響	4.5		27
			KX-T7AMV		5.2	−20〜10	28
			KX-T8AMV		6.0		29

R410A 屋外設置型(空冷一体型)

用途	製品区分	外観	型式	フロンラベル	呼称出力(kW)	蒸発温度範囲(℃) -45 -40 -35 -30 -25 -20 -15 -10 -5 0 5 10	記載ページ
冷蔵	シングル DCインバーター		KX-N6AMV		4.5		30
			KX-N7AMV		5.2	−20〜10	31
			KX-N8AMV		6.0		32
	マルチ DCインバーター		KX-NM16AMVP		11.2(5.2+6.0)		33
			KX-NM20AMVP		14.2(5.2+9.0)		34
			KX-NM26AMVP	フロンラベル B 地球温暖化への影響	17.2(5.2+6.0×2)		35
			KX-NM30AMVP		20.2(5.2+6.0+9.0)	−20〜−5	36
			KX-NM36AMVP		23.2(5.2+9.0×2)		37
			KX-NM40AMVP		29.2(5.2+6.0+9.0×2)		38
高温用			KX-NM20AUVP		14.8(7.4+7.4)		39
			KX-NM30AUVP		22.2(7.4+7.4×2)	−10〜10	40
冷凍 冷蔵	シングル DCインバーター		KX-N2AVP	—※	1.5		41
			KX-N3AVP		2.2		42
			KX-N4AVP		3.0		43
			KX-N5AVP		3.7		44
			KX-N6AVP		4.5		45
			KX-N8AVP		6.0		46
	シングル ACインバーター		KX-N10AVP	フロンラベル B 地球温暖化への影響	7.0	−45〜−5	47
			KX-N12AVP		7.8		48
			KX-N15AVP		8.8		49
	マルチ ACインバーター		KX-NM20AVP		15.1(7.0+8.1)		50
			KX-NM26AVP		16.5(8.4+8.1)		51
			KX-NM30AVP		17.6(9.5+8.1)		52
			KX-NM36AVP		23.6(7.4+8.1×2)		53
			KX-NM40AVP		25.0(8.8+8.1×2)		54

R410A 屋内設置型(空冷リモコン型)

用途	製品区分	外観	型式	フロンラベル	呼称出力(kW)	蒸発温度範囲(℃) -45 -40 -35 -30 -25 -20 -15 -10 -5 0 5 10	記載ページ
冷凍 冷蔵	シングル DCインバーター		KX-N5CVP		3.7	−45〜−5	55
			KX-N8CVP		6.0		56
	シングル ACインバーター		KX-N10CVP		7.0		57
			KX-N12CVP		7.8		58
			KX-N15CVP	フロンラベル B 地球温暖化への影響	8.8		59
	マルチ ACインバーター		KX-NM20CVP		15.1(7.0+8.1)	−45〜−5	60
			KX-NM26CVP		16.5(8.4+8.1)		61
			KX-NM30CVP		17.6(9.5+8.1)		62
			KX-NM36CVP		23.6(7.4+8.1×2)		63
			KX-NM40CVP		25.0(8.8+8.1×2)		64

■屋外設置型(空冷一体型)

用途	製品区分	外観	型式	フロンラベル	呼称出力(kW)	蒸発温度範囲(℃)	記載ページ
冷蔵	シングル DCインバーター		KX-RD5AMV		3.7		65
			KX-RD6AMV		4.5	−20〜−5	66
			KX-RD7AMV		5.2		67
			KX-RD8AMV		6.0		68
冷凍 冷蔵	シングル ACインバーター		KX-R3AV		2.2		69
			KX-R6AV1		4.5		70
			KX-R8AV	C	6.0		71
			KX-R10AV		7.4		72
	マルチ ACインバーター		KX-RM16AV		11.9(4.5+7.4)		73
			KX-RM20AV		14.8(7.4×2)		74
			KX-RM26AV		19.4(7.4+6.0×2)		75
			KX-RM30AV		22.2(7.4×3)		76
			KX-RM36AV1		26.8(7.4×2+6.0×2)	−45〜−5	77
			KX-RM40AV		29.6(7.4×4)		78
	シングル		KX-R2A2	—※	1.5		79
			KX-R3A2		2.2		80
			KX-R4A2		3.0		81
			KX-R5A2		3.7		82
			KX-R6A1		4.5		83
			KX-R8A1		6.0		84
			KX-R10A1		7.4		85
			KX-R12A	C	9.0		86
高温用			KX-R3AU1		2.2		87
			KX-R4AU1		3.0		88
			KX-R5AU1		3.7		89
			KX-R6AU1		4.5	−10〜5	90
			KX-R8AU1		6.0		91
			KX-R10AU1		7.4		92
超低温			KX-R10AF1	—※	7.4	−65〜−20	93
冷凍 冷蔵	マルチ		KX-RM12A		9.0(4.5×2)		94
			KX-RM16A		12.0(6.0×2)		95
			KX-RM20A		14.8(7.4×2)		96
			KX-RM26A		19.4(6.0×2+7.4)	−45〜−5	97
			KX-RM30A	C	22.2(7.4×3)		98
			KX-RM36A		26.8(6.0×2+7.4×2)		99
			KX-RM40A		29.6(7.4×4)	−45〜−10	100
高温用			KX-RM20AU		14.8(7.4×2)		101
			KX-RM30AU		22.2(7.4×3)	−10〜5	102
			KX-RM40AU		29.6(7.4×4)		103
超低温			KX-RM16AF	—※	12.0(6.0×2)		104
			KX-RM20AF	—※	14.8(7.4×2)	−65〜−20	105

フロン類またはフロン類代替物質を使用する製品の環境影響度の目標達成度表示について

■R448A冷媒 ■R410A冷媒 ■R404A冷媒



フロンラベル(簡易版・カラー)

■R448A冷媒 ■R410A冷媒 ■R404A冷媒



フロンラベル(簡易版・モノクロ)

このフロンラベルはフロン排出抑制法に基づく指定製品の環境影響度として用いられている地球温暖化係数(GWP)について定められた目標への達成度を表したもので、製品を選択するときの参考にしてください。コンデンシングユニット(冷凍機)は、出荷台数で加重平均した地球温暖化係数(GWP)の値が、目標年度(2025年度)において、目標値(1500)を上回らないことが製造事業者等に義務付けられております。

※当カタログのコンデンシングユニットにおいては、圧縮機の定格出力(呼称出力)が1.5kW機以下のもの、および超低温用機は表示対象外となります。

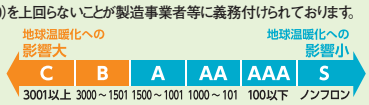

R404A 機種一覧表

■屋内設置型(空冷リモコン型)

用途	製品区分	外観	型式	フロンラベル	呼称出力(kW)	蒸発温度範囲(℃) -65 -60 -55 -50 -45 -40 -35 -30 -25 -20 -15 -10 -5 0 5 10	記載ページ
冷蔵	シングル DCインバーター		KX-RD5CMV		3.7		106
			KX-RD6CMV		4.5	−20〜−5	107
			KX-RD7CMV		5.2		108
			KX-RD8CMV		6.0		109
冷凍 冷蔵	シングル ACインバーター		KX-R3CV	フロンラベル C 地球温暖化への影響	2.2		110
			KX-R6CV1		4.5		111
			KX-R8CV		6.0		112
			KX-R10CV		7.4		113
	マルチ ACインバーター		KX-RM16CV		11.9(4.5+7.4)		114
			KX-RM20CV		14.8(7.4×2)		115
			KX-RM26CV		19.4(7.4+6.0×2)		116
			KX-RM30CV		22.2(7.4×3)	−45〜−5	117
			KX-RM40CV		29.6(7.4×4)		118
	シングル		KX-R2C1	—※	1.5		119
			KX-R3C1		2.2		120
			KX-R4C1		3.0		121
			KX-R5C1	フロンラベル C 地球温暖化への影響	3.7		122
			KX-R6C1		4.5		123
			KX-R8C1		6.0		124
			KX-R10C1		7.4		125
超低温			KX-R6CF1	—※	4.5		126
			KX-R8CF1	—※	6.0	−65〜−20	127
			KX-R10CF1	—※	7.4		128
冷凍 冷蔵	マルチ	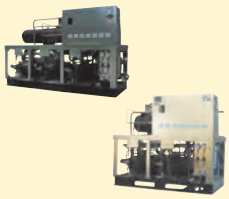	KX-RM16C		12.0(6.0×2)		129
			KX-RM20C		14.8(7.4×2)		130
			KX-RM26C	フロンラベル C 地球温暖化への影響	19.4(6.0×2+7.4)	−45〜−5	131
			KX-RM30C		22.2(7.4×3)		132
			KX-RM36C		26.8(6.0×2+7.4×2)		133
			KX-RM40C		29.6(7.4×4)		134

■屋内設置型(水冷式)

用途	製品区分	外観	型式	フロンラベル	呼称出力(kW)	蒸発温度範囲(℃) -65 -60 -55 -50 -45 -40 -35 -30 -25 -20 -15 -10 -5 0 5 10	記載ページ
冷凍 冷蔵	シングル		KX-R2W	—※	1.5		135
			KX-R3W		2.2		136
			KX-R4W		3.0	−45〜5	137
			KX-R5W		3.7		138
			KX-R8W	フロンラベル C 地球温暖化への影響	6.0		139
			KX-R10W		7.4		140
	マルチ		KX-RM16W		12.0(6.0×2)		141
			KX-RM20W		14.8(7.4×2)	−45〜−5	142
			KX-RM30W		22.2(7.4×3)		143

■屋外設置型（空冷一体型DCインバーターシングルタイプ）（冷蔵用）

（単位：kW）

周囲温度	型　式		蒸発温度（℃）							
			−20	−17	−15	−10	−5	0	5	10
32℃	KX-T6AMV	定格	9.70	11.0	11.8	14.0	16.1	−	−	−
		最大	10.6	12.0	13.0	15.5	18.2	19.5（60Hz時）	21.2（55Hz時）	22.4（50Hz時）
	KX-T7AMV	定格	10.3	11.7	12.7	15.0	17.4	−	−	−
		最大	11.2	12.6	13.6	16.4	19.4	20.7（65Hz時）	22.4（60Hz時）	24.1（55Hz時）
	KX-T8AMV	定格	12.3	14.1	15.3	18.0	20.7	−	−	−
		最大	13.4	15.4	16.6	19.5	22.5	21.5（70Hz時）	23.6（65Hz時）	25.5（60Hz時）

※インバーター出力周波数:KX-T6AMV定格58Hz・KX-T7AMV定格63Hz・KX-T8AMV定格80Hz
※インバーター出力周波数:KX-T6AMV最大65Hz・KX-T7AMV最大70Hz・KX-T8AMV最大90Hz
※冷媒R448A、電源電圧200V、コンデンサー周囲温度32℃の場合を示します。
※蒸発温度が−5℃を超える領域では運転上限周波数が（　）内の数値に制限されます。

注（1）蒸発温度とは吸入圧力の飽和温度のことで、吸入ガス温度18℃、コンデンサー周囲温度32℃時の値を示します。
（2）冷媒R448Aはスーパーヒートにより、能力が変わる特性を有します。このため、カタログ表示の温度条件（吸入ガス温度18℃）と実際に使用される条件が異なる場合は、負荷計算の際に補正が必要です。

R410A 冷凍能力一覧表〈50Hz〉

■屋外設置型（空冷一体型DCインバーターシングルタイプ）（冷蔵用）

（単位：kW）

周囲温度	型式		蒸発温度（℃）							
			−20	−17	−15	−10	−5	0	5	10
32℃	KX-N6AMV	定格	9.73	11.0	11.8	14.0	16.1	−	−	−
		最大	12.0	13.6	14.5	16.5	18.1	17.4（55Hz時）	18.0（50Hz時）	18.8（45Hz時）
	KX-N7AMV	定格	10.4	11.7	12.7	15.0	17.4	−	−	−
		最大	13.0	14.7	15.8	18.1	19.9	19.1（60Hz時）	20.0（55Hz時）	20.7（50Hz時）
	KX-N8AMV	定格	13.0	14.5	15.4	18.0	20.7	−	−	−
		最大	14.1	15.8	16.9	19.5	21.9	20.3（65Hz時）	21.2（60Hz時）	21.9（55Hz時）

※インバーター出力周波数:KX-N6AMV定格57Hz・KX-N7AMV定格61Hz・KX-N8AMV定格78Hz
※インバーター出力周波数:KX-N6AMV最大70Hz・KX-N7AMV最大80Hz・KX-N8AMV最大90Hz

※蒸発温度が−5℃を超える領域では運転上限周波数が（　）内の数値に制限されます。

■屋外設置型（空冷一体型DCインバーターマルチタイプ）（冷蔵用）

（単位：kW）

周囲温度	型式		蒸発温度（℃）				
			−20	−17	−15	−10	−5
32℃	KX-NM16AMVP	定格	23.5	25.9	27.7	33.5	39.6
		最大	25.1	28.5	30.8	36.9	42.1
	KX-NM20AMVP	定格	29.0	32.8	35.5	42.5	49.8
		最大	31.1	35.3	38.2	45.8	52.3
	KX-NM26AMVP	定格	35.8	38.9	41.5	50.0	59.4
		最大	38.0	42.3	45.5	54.5	63.0
	KX-NM30AMVP	定格	42.0	46.6	50.1	60.0	69.5
		最大	44.6	49.7	53.5	64.0	74.0
	KX-NM36AMVP	定格	47.2	52.3	56.1	67.0	77.7
		最大	49.0	55.2	59.5	70.8	80.5
	KX-NM40AMVP	定格	57.5	62.9	67.2	80.0	96.0
		最大	59.3	65.6	70.3	83.8	99.8

※インバーター出力周波数:定格70Hz・最大90Hz

■屋外設置型（空冷一体型DCインバーターマルチタイプ）（高温用）

（単位：kW）

周囲温度	型式	蒸発温度（℃）				
		−10	−5	0	5	10
32℃	KX-NM20AUVP	31.8	37.8	43.7	50.0	57.2
	KX-NM30AUVP	47.5	54.0	62.8	75.0	85.1

■屋外設置型（空冷一体型DCインバータータイプ）（冷凍・冷蔵用）

（単位：kW）

周囲温度	型式	蒸発温度（℃）									
		−45	−40	−35	−30	−25	−20	−17	−15	−10	−5
32℃	KX-N2AVP	1.56	2.00	2.55	3.14	3.79	4.48	4.95	5.27	6.12	6.97
	KX-N3AVP	1.89	2.50	3.16	3.91	4.74	5.63	6.24	6.65	7.77	8.84
	KX-N4AVP	2.97	3.75	4.69	5.71	6.84	8.08	8.89	9.44	10.9	12.5
	KX-N5AVP	3.24	4.25	5.36	6.58	7.90	9.33	10.2	10.9	12.5	14.2
	KX-N6AVP	4.46	5.30	6.27	7.54	9.04	10.8	11.9	12.8	15.0	17.5
	KX-N8AVP	5.94	6.70	7.89	9.50	11.5	14.0	15.7	16.9	20.2	23.9

■屋外設置型（空冷一体型ACインバータータイプ）（冷凍・冷蔵用）

（単位：kW）

周囲温度	型式	蒸発温度（℃）									
		−45	−40	−35	−30	−25	−20	−17	−15	−10	−5
32℃	KX-N10AVP	7.00	8.50	10.3	12.5	15.1	18.0	19.9	21.3	24.9	28.9
	KX-N12AVP	7.70	9.50	11.7	14.1	17.0	20.1	22.2	23.6	27.4	31.6
	KX-N15AVP	8.44	10.6	13.1	15.9	19.0	22.5	24.7	26.3	30.4	34.8
	KX-NM20AVP	14.3	17.0	20.3	24.4	29.3	35.0	38.7	41.4	48.6	56.5
	KX-NM26AVP	15.4	18.0	21.6	26.1	31.4	37.7	41.9	44.9	53.0	62.0
	KX-NM30AVP	16.3	19.0	22.8	27.5	33.3	40.0	44.5	47.8	56.5	66.3
	KX-NM36AVP	20.1	25.0	30.7	37.4	45.1	53.8	59.4	63.4	74.0	85.5
	KX-NM40AVP	21.3	26.5	32.6	39.7	47.7	56.7	62.5	66.6	77.5	89.3

■空冷リモコン型（DCインバータータイプ）（冷凍・冷蔵用）

（単位：kW）

周囲温度	型式	蒸発温度（℃）									
		−45	−40	−35	−30	−25	−20	−17	−15	−10	−5
32℃	KX-N5CVP RCR-N5S	3.24	4.25	5.36	6.50	7.75	9.10	10.0	10.6	12.2	13.9
	KX-N8CVP RCR-N8S	5.94	6.70	7.89	9.50	11.5	14.0	15.7	16.9	20.2	23.9

■空冷リモコン型（ACインバータータイプ）（冷凍・冷蔵用）

（単位：kW）

周囲温度	型式	蒸発温度（℃）									
		−45	−40	−35	−30	−25	−20	−17	−15	−10	−5
32℃	KX-N10CVP RCR-N12F	6.53	8.00	9.83	12.0	14.7	17.7	19.6	21.1	24.9	29.2
	KX-N12CVP RCR-N12F	7.37	9.00	11.0	13.4	16.3	19.5	21.7	23.2	27.3	31.8
	KX-N15CVP RCR-N15F	8.23	10.0	12.2	14.8	17.8	21.3	23.6	25.2	29.5	34.3
	KX-NM20CVP RCR-N20F	11.5	14.0	17.1	20.9	25.3	30.4	33.8	36.2	42.6	49.7
	KX-NM26CVP RCR-N12F+RCR-N15F	13.9	17.0	20.8	25.3	30.6	36.7	40.8	43.6	51.3	59.8
	KX-NM30CVP RCR-N15F×2	14.8	18.0	22.0	26.7	32.3	38.6	42.8	45.8	53.7	62.5
	KX-NM36CVP RCR-N20F×2	19.5	23.6	28.6	34.6	41.6	49.5	54.7	58.4	68.2	78.9
	KX-NM40CVP RCR-N20F×2	20.6	25.0	30.4	36.7	44.1	52.6	58.1	62.0	72.4	83.4

注　蒸発温度とは吸入圧力の飽和温度のことで、吸入ガス温度18℃、コンデンサー周囲温度32℃時の値を示します。

R410A 冷凍能力一覧表〈60Hz〉

■屋外設置型（空冷一体型DCインバーターシングルタイプ）（冷蔵用）

（単位：kW）

周囲温度	型式		蒸発温度（℃）							
			−20	−17	−15	−10	−5	0	5	10
32℃	KX-N6AMV	定格	9.73	11.0	11.8	14.0	16.1	−	−	−
		最大	12.0	13.6	14.5	16.5	18.1	17.4（55Hz時）	18.0（50Hz時）	18.8（45Hz時）
	KX-N7AMV	定格	10.4	11.7	12.7	15.0	17.4	−	−	−
		最大	13.0	14.7	15.8	18.1	19.9	19.1（60Hz時）	20.0（55Hz時）	20.7（50Hz時）
	KX-N8AMV	定格	13.0	14.5	15.4	18.0	20.7	−	−	−
		最大	14.1	15.8	16.9	19.5	21.9	20.3（65Hz時）	21.2（60Hz時）	21.9（55Hz時）

※インバーター出力周波数:KX-N6AMV定格57Hz・KX-N7AMV定格61Hz・KX-N8AMV定格78Hz
※インバーター出力周波数:KX-N6AMV最大70Hz・KX-N7AMV最大80Hz・KX-N8AMV最大90Hz
※蒸発温度が−5℃を超える領域では運転上限周波数が（　）内の数値に制限されます。

■屋外設置型（空冷一体型DCインバーターマルチタイプ）（冷蔵用）

（単位：kW）

周囲温度	型式		蒸発温度（℃）				
			−20	−17	−15	−10	−5
32℃	KX-NM16AMVP	定格	25.0	28.8	31.3	37.5	42.1
		最大	26.7	30.6	33.2	39.7	44.8
	KX-NM20AMVP	定格	31.5	36.4	39.7	47.5	54.0
		最大	33.7	38.7	42.0	50.2	56.6
	KX-NM26AMVP	定格	39.7	43.8	46.9	56.0	65.0
		最大	42.0	47.9	51.8	61.4	68.6
	KX-NM30AMVP	定格	47.0	52.5	56.3	67.0	76.7
		最大	48.1	55.1	59.6	70.5	78.4
	KX-NM36AMVP	定格	51.8	57.8	62.3	75.0	88.0
		最大	53.6	60.9	65.9	79.3	90.9
	KX-NM40AMVP	定格	65.0	71.4	76.2	90.0	106.5
		最大	66.8	73.5	78.5	93.0	110.3

※インバーター出力周波数:定格70Hz・最大90Hz

■屋外設置型（空冷一体型DCインバーターマルチタイプ）（高温用）

（単位：kW）

周囲温度	型式	蒸発温度（℃）				
		−10	−5	0	5	10
32℃	KX-NM20AUVP	35.4	42.0	48.6	56.0	63.5
	KX-NM30AUVP	53.2	61.3	71.6	85.0	96.9

■屋外設置型（空冷一体型DCインバータータイプ）（冷凍・冷蔵用）

（単位：kW）

周囲温度	型式	蒸発温度（℃）									
		−45	−40	−35	−30	−25	−20	−17	−15	−10	−5
32℃	KX-N2AVP	1.56	2.00	2.55	3.14	3.79	4.48	4.95	5.27	6.12	6.97
	KX-N3AVP	1.89	2.50	3.16	3.91	4.74	5.63	6.24	6.65	7.77	8.84
	KX-N4AVP	2.97	3.75	4.69	5.71	6.84	8.08	8.89	9.44	10.9	12.5
	KX-N5AVP	3.24	4.25	5.36	6.58	7.90	9.33	10.2	10.9	12.5	14.2
	KX-N6AVP	4.46	5.30	6.27	7.54	9.04	10.8	11.9	12.8	15.0	17.5
	KX-N8AVP	5.94	6.70	7.89	9.50	11.5	14.0	15.7	16.9	20.2	23.9

■屋外設置型（空冷一体型ACインバータータイプ）（冷凍・冷蔵用）

（単位：kW）

周囲温度	型式	蒸発温度（℃）									
		−45	−40	−35	−30	−25	−20	−17	−15	−10	−5
32℃	KX-N10AVP	7.00	8.50	10.3	12.5	15.1	18.0	19.9	21.3	24.9	28.9
	KX-N12AVP	7.70	9.50	11.7	14.1	17.0	20.1	22.2	23.6	27.4	31.6
	KX-N15AVP	8.44	10.6	13.1	15.9	19.0	22.5	24.7	26.3	30.4	34.8
	KX-NM20AVP	14.9	18.0	21.8	26.4	31.8	37.9	41.9	44.8	52.4	60.8
	KX-NM26AVP	15.8	19.0	23.0	28.0	33.8	40.5	45.0	48.1	56.6	66.0
	KX-NM30AVP	16.8	20.0	24.2	29.5	35.7	43.0	47.9	51.3	60.6	70.9
	KX-NM36AVP	23.0	28.0	34.2	41.4	49.8	59.2	65.4	69.8	81.4	94.2
	KX-NM40AVP	24.3	30.0	36.6	44.2	52.7	62.2	68.3	72.6	84.0	96.3

■空冷リモコン型（DCインバータータイプ）（冷凍・冷蔵用）

（単位：kW）

周囲温度	型式	蒸発温度（℃）									
		−45	−40	−35	−30	−25	−20	−17	−15	−10	−5
32℃	KX-N5CVP RCR-N5S	3.24	4.25	5.36	6.50	7.75	9.10	10.0	10.6	12.2	13.9
	KX-N8CVP RCR-N8S	5.94	6.70	7.89	9.50	11.5	14.0	15.7	16.9	20.2	23.9

■空冷リモコン型（ACインバータータイプ）（冷凍・冷蔵用）

（単位：kW）

周囲温度	型式	蒸発温度（℃）									
		−45	−40	−35	−30	−25	−20	−17	−15	−10	−5
32℃	KX-N10CVP RCR-N12F	6.53	8.00	9.83	12.0	14.7	17.7	19.6	21.1	24.9	29.2
	KX-N12CVP RCR-N12F	7.37	9.00	11.0	13.4	16.3	19.5	21.7	23.2	27.3	31.8
	KX-N15CVP RCR-N15F	8.23	10.0	12.2	14.8	17.8	21.3	23.6	25.2	29.5	34.3
	KX-NM20CVP RCR-N20F	12.4	15.0	18.2	22.0	26.4	31.3	34.6	36.9	43.0	49.7
	KX-NM26CVP RCR-N12F+RCR-N15F	15.7	19.0	23.1	28.0	33.7	40.2	44.4	47.5	55.5	64.4
	KX-NM30CVP RCR-N15F×2	16.5	20.0	24.3	29.4	35.4	42.2	46.6	49.8	58.2	67.4
	KX-NM36CVP RCR-N20F×2	21.8	26.5	32.2	39.1	47.0	56.1	62.1	66.3	77.6	90.0
	KX-NM40CVP RCR-N20F×2	23.2	28.0	33.9	40.9	49.1	58.3	64.4	68.7	80.0	92.4

注　蒸発温度とは吸入圧力の飽和温度のことで、吸入ガス温度18℃、コンデンサー周囲温度32℃時の値を示します。

■屋外設置型（空冷一体型DCインバーターシングルタイプ）

（単位：kW）

周囲温度	型　式	蒸発温度（℃）				
		−20	−17	−15	−10	−5
32℃	KX-RD5AMV	8.14	9.21	9.94	11.8	13.7
	KX-RD6AMV	9.73	11.0	11.8	14.0	16.1
	KX-RD7AMV	10.4	11.7	12.7	15.0	17.4
	KX-RD8AMV	13.0	14.5	15.4	18.0	20.7

※インバーター出力周波数:KX-RD5AMV 定格50Hz・KX-RD6AMV 定格60H・KX-RD7AMV 定格65Hz・KX-RD8AMV 定格80Hz

■屋外設置型（空冷一体型ACインバーターシングルタイプ）

（単位：kW）

周囲温度	型　式	蒸発温度（℃）									
		−45	−40	−35	−30	−25	−20	−17	−15	−10	−5
32℃	KX-R3AV	1.82	2.36	3.02	3.76	4.52	5.48	6.02	6.42	7.50	8.48
	KX-R6AV1	3.78	4.75	5.90	7.30	8.90	10.7	11.9	12.8	15.0	17.4
	KX-R8AV	5.19	6.45	7.95	9.77	11.9	14.3	15.9	17.0	20.0	23.3
	KX-R10AV	5.91	7.54	9.68	12.0	14.5	17.4	19.1	20.3	23.6	27.2

※出力周波数:KX-R3AV 定格60Hz・KX-R6AMV1 定格64Hz・KX-R6AV1 定格75Hz・KX-R8AV 定格60Hz・KX-R10AV 定格75Hz

■屋外設置型（空冷一体型ACインバーターマルチタイプ）

（単位：kW）

周囲温度	型　式	蒸発温度（℃）									
		−45	−40	−35	−30	−25	−20	−17	−15	−10	−5
32℃	KX-RM16AV	9.30	11.8	14.4	17.5	21.2	25.5	28.3	30.4	35.7	41.9
	KX-RM20AV	11.0	14.0	17.6	21.6	26.2	31.2	34.5	36.8	42.9	49.5
	KX-RM26AV	14.0	18.0	22.5	27.7	33.6	40.4	44.6	47.7	57.7	67.2
	KX-RM30AV	15.5	20.0	25.2	31.4	38.4	46.2	51.4	54.9	64.5	74.9
	KX-RM36AV1	18.1	23.6	29.7	36.5	43.9	52.0	57.1	60.7	70.1	80.1
	KX-RM40AV	20.9	26.5	32.3	39.4	47.5	56.4	62.6	66.8	78.0	83.5

※インバーター出力周波数:KX-RM16AV・KX-RM20AV・KX-RM30AV 定格75Hz

■屋外設置型（空冷一体型シングルタイプ）

（単位：kW）

周囲温度	型　式	蒸発温度（℃）									
		−45	−40	−35	−30	−25	−20	−17	−15	−10	−5
32℃	KX-R2A2	1.12	1.50	1.86	2.29	2.79	3.26	3.67	3.88	4.75	5.76
	KX-R3A2	1.64	2.00	2.56	3.18	3.82	4.58	5.10	5.42	6.30	7.56
	KX-R4A2	2.07	2.65	3.26	4.02	4.88	5.84	6.47	6.91	8.00	9.37
	KX-R5A2	2.71	3.35	4.13	5.05	6.10	7.29	8.07	8.61	10.0	11.7
	KX-R6A1	3.79	4.75	5.80	7.19	8.81	10.7	11.9	12.8	15.2	17.8
	KX-R8A1	4.20	5.30	6.88	8.64	10.6	12.7	14.0	14.9	17.4	20.0
	KX-R10A1	5.29	6.70	8.27	10.2	12.2	14.6	16.3	17.4	20.6	24.1
	KX-R12A	6.15	7.50	9.21	11.3	13.5	16.1	17.8	19.0	22.4	26.1

■屋外設置型（空冷一体型シングルタイプ）超低温用

（単位：kW）

周囲温度	型　式	蒸発温度（℃）									
		−65	−60	−55	−50	−45	−40	−35	−30	−25	−20
32℃	KX-R10AF1	1.67	2.31	3.09	4.06	5.16	6.30	7.93	9.70	11.9	14.4

■屋外設置型（空冷一体型マルチタイプ）

（単位：kW）

周囲温度	型　式	蒸発温度（℃）									
		−45	−40	−35	−30	−25	−20	−17	−15	−10	−5
32℃	KX-RM12A	7.86	9.50	11.7	14.4	17.4	21.0	23.3	25.1	29.3	33.9
	KX-RM16A	8.30	10.6	13.1	16.2	19.6	23.6	26.3	28.1	33.5	39.5
	KX-RM20A	9.80	12.5	15.5	19.2	23.2	28.0	31.3	33.6	40.0	47.1
	KX-RM26A	13.4	17.0	21.1	25.9	31.3	37.6	41.8	44.8	53.0	62.1
	KX-RM30A	15.1	19.0	23.6	29.1	35.3	42.4	47.2	50.6	60.0	70.6
	KX-RM36A	17.6	22.4	27.8	34.4	41.5	49.9	55.7	59.7	71.0	83.5
	KX-RM40A	19.8	25.0	30.7	37.7	45.0	53.7	59.6	63.7	75.0	−

■屋外設置型（空冷一体型シングルタイプ）高温用

（単位：kW）

周囲温度	型　式	蒸発温度（℃）			
		−10	−5	0	5
32℃	KX-R3AU1	4.77	5.64	6.61	8.00
	KX-R4AU1	6.30	7.50	8.90	10.6
	KX-R5AU1	8.00	9.44	11.2	13.2
	KX-R6AU1	10.9	12.9	14.7	17.0
	KX-R8AU1	15.5	18.3	21.0	23.6
	KX-R10AU1	17.4	20.6	23.6	26.5

注（1）蒸発温度とは吸入圧力の飽和温度のことで、吸入ガス温度18℃、コンデンサー周囲温度32℃時の値を示します。
（2）冷媒R404Aはスーパーヒートにより、能力が変わる特性を有します。このため、カタログ表示の温度条件（吸入ガス温度18℃）と実際に使用される条件が異なる場合は、負荷計算の際に補正が必要です。

■屋外設置型（空冷一体型マルチタイプ）高温用

（単位：kW）

周囲温度	型　式	蒸発温度（℃）			
		−10	−5	0	5
32℃	KX-RM20AU	29.5	38.1	44.1	50.0
	KX-RM30AU	46.0	57.0	66.1	75.0
	KX-RM40AU	63.7	73.8	83.9	95.0

■屋外設置型（空冷一体型マルチタイプ）超低温用

（単位：kW）

周囲温度	型　式	蒸発温度（℃）									
		−65	−60	−55	−50	−45	−40	−35	−30	−25	−20
32℃	KX-RM16AF	2.60	3.60	4.82	6.33	8.29	10.6	13.1	16.2	19.6	23.6
	KX-RM20AF	3.16	4.37	5.84	7.67	9.81	12.5	15.5	19.2	23.2	28.0

■空冷リモコン型（DCインバーターシングルタイプ）

（単位：kW）

周囲温度	型　式	蒸発温度（℃）				
		−20	−17	−15	−10	−5
32℃	KX-RD5CMV RCR-R5S	8.14	9.21	9.94	11.8	13.7
	KX-RD6CMV RCR-R6S	9.73	11.0	11.8	14.0	16.1
	KX-RD7CMV RCR-R7S	10.4	11.7	12.7	15.0	17.4
	KX-RD8CMV RCR-R7S	13.0	14.5	15.4	18.0	20.7

※インバーター出力周波数:KX-RD5CMV 定格50Hz・KX-RD6CMV 定格60Hz・KX-RD7CMV 定格65Hz・KX-RD8CMV 定格80Hz

■空冷リモコン型（ACインバーターシングルタイプ）

（単位：kW）

周囲温度	型　式	蒸発温度（℃）									
		−45	−40	−35	−30	−25	−20	−17	−15	−10	−5
32℃	KX-R3CV RCR-R3S	1.82	2.36	3.02	3.76	4.52	5.48	6.02	6.42	7.50	8.48
	KX-R6CV1 RCR-R6S	3.78	4.75	5.90	7.30	8.90	10.7	11.9	12.8	15.0	17.4
	KX-R8CV RCR-R10F	5.19	6.45	7.95	9.77	11.9	14.3	15.9	17.0	20.0	23.3
	KX-R10CV RCR-R10F	5.91	7.54	9.68	12.0	14.5	17.4	19.1	20.3	23.6	27.2

※出力周波数:KX-R3CV 定格60Hz・KX-R6CV1 定格75Hz・KX-R8CV 定格60Hz・KX-R10CV 定格75Hz

■空冷リモコン型（ACインバーターマルチタイプ）

（単位：kW）

周囲温度	型　式	蒸発温度（℃）									
		−45	−40	−35	−30	−25	−20	−17	−15	−10	−5
32℃	KX-RM16CV RCR-R16F	9.00	11.2	13.4	16.2	19.6	23.5	26.0	27.8	32.8	38.5
	KX-RM20CV RCR-R20F	10.4	13.2	16.7	20.6	25.1	30.0	33.3	35.6	41.7	48.4
	KX-RM26CV RCR-R26F	13.3	17.0	21.3	26.3	31.9	38.3	42.3	45.2	54.6	63.7
	KX-RM30CV RCR-R30F	14.8	19.0	23.9	29.6	36.1	43.3	48.1	51.2	60.0	70.5
	KX-RM40CV RCR-R20F×2	20.9	26.5	31.8	38.8	46.9	56.0	62.3	66.6	78.0	91.0

※出力周波数:KX-RM16CV・KX-RM20CV・KX-RM26CV・KX-RM30CV・KX-RM40CV 定格75Hz

■空冷リモコン型（シングルタイプ）

（単位：kW）

周囲温度	型　式	蒸発温度（℃）									
		−45	−40	−35	−30	−25	−20	−17	−15	−10	−5
32℃	KX-R2C1 RCR-R2S	1.12	1.50	1.86	2.29	2.79	3.26	3.67	3.88	4.75	5.76
	KX-R3C1 RCR-R3S	1.64	2.00	2.56	3.18	3.82	4.58	5.10	5.42	6.30	7.56
	KX-R4C1 RCR-R4S	2.07	2.65	3.26	4.02	4.88	5.84	6.47	6.91	8.00	9.37
	KX-R5C1 RCR-R5S	2.71	3.35	4.13	5.05	6.10	7.29	8.07	8.61	10.0	11.7
	KX-R6C1 RCR-R6S	3.79	4.75	5.80	7.19	8.81	10.7	11.9	12.8	15.2	17.8
	KX-R8C1 RCR-R8F	3.88	5.30	6.88	8.64	10.6	12.7	14.0	14.9	17.4	20.0
	KX-R10C1 RCR-R10F	5.80	7.10	8.28	10.0	12.1	14.6	16.3	17.4	20.6	24.1

注（1）蒸発温度とは吸入圧力の飽和温度のことで、吸入ガス温度18℃、コンデンサー周囲温度32℃時の値を示します。
（2）冷媒R404Aはスーパーヒートにより、能力が変わる特性を有します。このため、カタログ表示の温度条件（吸入ガス温度18℃）と実際に使用される条件が異なる場合は、負荷計算の際に補正が必要です。

R404A 冷凍能力一覧表〈50Hz〉

■空冷リモコン型（シングルタイプ）超低温用

（単位：kW）

周囲温度	型　式	蒸発温度（℃）									
		−65	−60	−55	−50	−45	−40	−35	−30	−25	−20
32℃	KX-R6CF1 RCR-R5S	1.15	1.50	2.00	2.65	3.55	4.50	5.70	7.00	8.50	10.2
	KX-R8CF1 RCR-R6S	1.30	1.70	2.34	3.07	3.96	5.00	6.27	7.68	9.26	11.0
	KX-R10CF1 RCR-R8F	1.62	2.24	2.98	3.79	4.86	6.18	7.76	9.60	11.7	14.0

■空冷リモコン型（マルチタイプ）

（単位：kW）

周囲温度	型　式	蒸発温度（℃）									
		−45	−40	−35	−30	−25	−20	−17	−15	−10	−5
32℃	KX-RM16C RCR-R16F	7.8	10.0	12.4	15.3	18.5	22.3	24.9	26.6	31.5	37.3
	KX-RM20C RCR-R20F	9.3	11.8	14.6	18.1	21.9	26.4	29.5	31.6	37.5	44.3
	KX-RM26C RCR-R26F	12.7	16.0	19.9	24.5	29.6	35.5	39.5	42.3	50.0	58.7
	KX-RM30C RCR-R30F	14.3	18.0	22.3	27.5	33.4	40.1	44.6	47.8	56.0	66.7
	KX-RM36C RCR-R20F×2	17.6	22.4	26.4	32.6	39.3	47.2	52.6	56.4	67.0	78.8
	KX-RM40C RCR-R20F×2	18.0	23.6	29.0	35.6	42.5	50.7	56.3	60.2	71.0	81.7

■水冷式（シングルタイプ）

（単位：kW）

凝縮温度	型　式	蒸発温度（℃）											
		−45	−40	−35	−30	−25	−20	−17	−15	−10	−5	0	5
35℃	KX-R2W	1.18	1.50	1.87	2.32	2.83	3.46	3.87	4.14	4.99	5.93	7.01	8.25
	KX-R3W	1.65	2.12	2.62	3.25	3.96	4.84	5.41	5.80	6.98	8.29	9.80	11.5
	KX-R4W	2.11	2.65	3.36	4.16	5.07	6.19	6.93	7.42	8.93	10.6	12.5	14.8
	KX-R5W	2.62	3.35	4.17	5.17	6.29	7.70	8.61	9.22	11.1	13.2	15.6	18.3
	KX-R8W	4.24	5.30	6.74	8.35	10.2	12.4	13.9	14.9	17.9	21.3	25.2	29.6
	KX-R10W	5.30	6.70	8.42	10.4	12.7	15.5	17.4	18.6	22.4	26.6	31.5	37.1
40℃	KX-R2W	1.06	1.35	1.70	2.11	2.58	3.16	3.54	3.80	4.58	5.45	6.44	7.60
	KX-R3W	1.48	1.88	2.37	2.95	3.61	4.42	4.95	5.32	6.40	7.63	9.01	10.6
	KX-R4W	1.89	2.41	3.04	3.78	4.62	5.66	6.34	6.81	8.19	9.76	11.5	13.6
	KX-R5W	2.35	2.99	3.78	4.69	5.74	7.03	7.87	8.46	10.2	12.1	14.3	16.9
	KX-R8W	3.80	4.84	6.10	7.59	9.28	11.4	12.7	13.7	16.5	19.6	23.2	27.3
	KX-R10W	4.75	6.05	7.63	9.48	11.6	14.2	15.9	17.1	20.6	24.5	29.0	34.1
45℃	KX-R2W	0.99	1.26	1.60	1.99	2.43	2.97	3.33	3.57	4.29	5.10	6.02	7.07
	KX-R3W	1.38	1.77	2.24	2.78	3.40	4.16	4.66	4.99	6.00	7.13	8.42	9.90
	KX-R4W	1.77	2.26	2.87	3.56	4.36	5.32	5.97	6.38	7.68	9.13	10.8	12.7
	KX-R5W	2.20	2.81	3.56	4.43	5.41	6.61	7.41	7.93	9.55	11.3	13.4	15.7
	KX-R8W	3.56	4.54	5.76	7.15	8.75	10.7	12.0	12.8	15.4	18.3	21.6	25.4
	KX-R10W	4.45	5.68	7.19	8.94	10.9	13.4	15.0	16.0	19.3	22.9	27.0	31.8

■水冷式（マルチタイプ）

（単位：kW）

凝縮温度	型　式	蒸発温度（℃）									
		−45	−40	−35	−30	−25	−20	−17	−15	−10	−5
35℃	KX-RM16W	8.70	10.0	12.2	15.2	18.9	23.1	25.9	28.0	33.7	39.9
	KX-RM20W	10.8	12.5	15.4	19.0	23.5	28.9	32.5	35.1	42.1	49.9
	KX-RM30W	16.4	20.0	24.5	30.6	37.9	46.2	51.6	55.6	66.2	77.9
40℃	KX-RM16W	8.40	9.50	12.0	14.7	18.2	22.3	25.2	27.3	32.6	38.7
	KX-RM20W	10.6	11.8	14.8	18.4	22.8	28.1	31.5	34.0	40.8	48.4
	KX-RM30W	15.5	19.0	23.2	28.8	35.5	43.3	48.6	52.3	62.3	73.3
45℃	KX-RM16W	7.90	9.10	11.2	13.7	17.0	20.8	23.5	25.4	30.4	36.1
	KX-RM20W	9.90	11.4	13.8	17.1	21.2	26.2	29.4	31.7	38.1	45.1
	KX-RM30W	14.5	17.4	21.6	26.9	33.1	40.4	45.3	48.8	58.1	68.4

注（1）蒸発温度とは吸入圧力の飽和温度のことで、吸入ガス温度18℃、コンデンサー周囲温度32℃時の値を示します。
（2）冷媒R404Aはスーパーヒートにより、能力が変わる特性を有します。このため、カタログ表示の温度条件（吸入ガス温度18℃）と実際に使用される条件が異なる場合は、負荷計算の際に補正が必要です。

R404A 冷凍能力一覧表〈60Hz〉

■屋外設置型（空冷一体型DCインバーターシングルタイプ）

（単位：kW）

周囲温度	型式	蒸発温度（℃）				
		−20	−17	−15	−10	−5
32℃	KX-RD5AMV	8.14	9.21	9.94	11.8	13.7
	KX-RD6AMV	9.73	11.0	11.8	14.0	16.1
	KX-RD7AMV	10.4	11.7	12.7	15.0	17.4
	KX-RD8AMV	13.0	14.5	15.4	18.0	20.7

※インバーター出力周波数:KX-RD5AMV 定格50Hz・KX-RD6AMV 定格60Hz・KX-RD7AMV 定格65Hz・KX-RD8AMV 定格80Hz

■屋外設置型（空冷一体型ACインバーターシングルタイプ）

（単位：kW）

周囲温度	型式	蒸発温度（℃）									
		−45	−40	−35	−30	−25	−20	−17	−15	−10	−5
32℃	KX-R3AV	1.82	2.36	3.02	3.76	4.52	5.48	6.02	6.42	7.50	8.48
	KX-R6AV1	3.78	4.75	5.90	7.30	8.90	10.7	11.9	12.8	15.0	17.4
	KX-R8AV	5.19	6.45	7.95	9.77	11.9	14.3	15.9	17.0	20.0	23.3
	KX-R10AV	5.91	7.54	9.68	12.0	14.5	17.4	19.1	20.3	23.6	27.2

※出力周波数:KX-R3AV 定格60Hz・KX-R6AMV1 定格64Hz・KX-R6AV1 定格75Hz・KX-R8AV 定格60Hz・KX-R10AV 定格75Hz

■屋外設置型（空冷一体型ACインバーターマルチタイプ）

（単位：kW）

周囲温度	型式	蒸発温度（℃）									
		−45	−40	−35	−30	−25	−20	−17	−15	−10	−5
32℃	KX-RM16AV	9.80	12.5	15.6	19.2	23.3	27.9	30.9	33.0	38.5	44.5
	KX-RM20AV	12.3	15.0	18.5	22.6	27.4	32.7	36.3	38.8	45.4	52.7
	KX-RM26AV	15.9	20.0	25.3	30.9	37.1	43.8	48.2	51.5	62.2	71.7
	KX-RM30AV	17.7	22.4	27.9	34.5	42.0	50.5	56.1	60.0	70.4	81.8
	KX-RM36AV1	21.5	26.5	32.5	39.3	47.2	56.0	61.7	65.7	76.4	88.0
	KX-RM40AV	21.6	28.0	34.2	42.3	51.0	60.6	67.4	72.4	85.0	94.8

※インバーター出力周波数:KX-RM16AV・KX-RM20AV・KX-RM30AV 定格75Hz

■屋外設置型（空冷一体型シングルタイプ）

（単位：kW）

周囲温度	型式	蒸発温度（℃）									
		−45	−40	−35	−30	−25	−20	−17	−15	−10	−5
32℃	KX-R2A2	1.28	1.70	2.12	2.62	3.22	3.82	4.30	4.65	5.60	6.67
	KX-R3A2	1.85	2.36	3.02	3.76	4.52	5.48	6.02	6.42	7.50	8.48
	KX-R4A2	2.36	3.15	3.91	4.79	5.75	6.79	7.45	7.90	9.00	10.4
	KX-R5A2	3.24	3.94	4.83	5.92	7.17	8.58	9.50	10.1	11.8	13.8
	KX-R6A1	4.08	5.60	6.84	8.48	10.3	12.2	13.5	14.4	17.1	19.1
	KX-R8A1	5.08	6.70	8.27	10.1	12.2	14.5	15.9	16.9	19.5	22.4
	KX-R10A1	5.84	7.50	9.21	11.5	13.9	16.6	18.6	20.0	23.6	28.2
	KX-R12A	7.10	8.50	10.3	12.8	15.3	18.1	20.1	21.6	25.3	29.9

■屋外設置型（空冷一体型シングルタイプ）超低温用

（単位：kW）

周囲温度	型式	蒸発温度（℃）									
		−65	−60	−55	−50	−45	−40	−35	−30	−25	−20
32℃	KX-R10AF1	1.98	2.74	3.54	4.64	5.91	7.50	9.23	11.1	13.8	16.6

■屋外設置型（空冷一体型マルチタイプ）

（単位：kW）

周囲温度	型式	蒸発温度（℃）									
		−45	−40	−35	−30	−25	−20	−17	−15	−10	−5
32℃	KX-RM12A	9.30	11.2	13.8	16.7	20.1	24.0	26.6	28.4	33.0	38.0
	KX-RM16A	9.80	12.5	15.4	19.0	22.9	27.1	30.0	32.2	37.5	44.5
	KX-RM20A	11.6	15.0	18.3	22.6	27.2	32.2	35.8	38.4	45.0	53.3
	KX-RM26A	15.8	20.0	24.8	30.4	36.5	43.0	47.7	51.2	60.0	70.2
	KX-RM30A	17.6	22.4	27.7	34.2	41.1	48.6	53.9	57.9	67.0	79.8
	KX-RM36A	20.5	26.5	32.3	40.0	48.2	57.1	63.5	68.2	80.0	94.8
	KX-RM40A	21.6	28.0	34.2	42.3	51.0	60.6	67.4	72.4	85.0	−

■屋外設置型（空冷一体型シングルタイプ）高温用

（単位：kW）

周囲温度	型式	蒸発温度（℃）			
		−10	−5	0	5
32℃	KX-R3AU1	5.61	6.64	7.77	9.00
	KX-R4AU1	7.63	8.74	10.2	11.8
	KX-R5AU1	9.21	10.9	12.9	15.0
	KX-R6AU1	12.2	14.6	16.6	19.0
	KX-R8AU1	17.3	20.8	23.6	26.5
	KX-R10AU1	19.5	23.5	26.6	30.0

注（1）蒸発温度とは吸入圧力の飽和温度のことで、吸入ガス温度18℃、コンデンサー周囲温度32℃時の値を示します。
（2）冷媒R404Aはスーパーヒートにより、能力が変わる特性を有します。このため、カタログ表示の温度条件（吸入ガス温度18℃）と実際に使用される条件が異なる場合は、負荷計算の際に補正が必要です。

■屋外設置型（空冷一体型マルチタイプ）高温用

（単位：kW）

周囲温度	型式	蒸発温度（℃）			
		−10	−5	0	5
32℃	KX-RM20AU	36.7	43.2	49.6	56.0
	KX-RM30AU	55.3	65.3	75.2	85.0
	KX-RM40AU	71.0	82.3	93.6	106

■屋外設置型（空冷一体型マルチタイプ）超低温用

（単位：kW）

周囲温度	型式	蒸発温度（℃）									
		−65	−60	−55	−50	−45	−40	−35	−30	−25	−20
32℃	KX-RM16AF	3.08	4.26	5.51	7.24	9.82	12.5	15.4	19.0	22.9	27.1
	KX-RM20AF	3.65	5.06	6.53	8.58	11.6	15.0	18.3	22.6	27.2	32.2

■空冷リモコン型（DCインバーターシングルタイプ）

（単位：kW）

周囲温度	型式	蒸発温度（℃）				
		−20	−17	−15	−10	−5
32℃	KX-RD5CMV RCR-R5S	8.14	9.21	9.94	11.8	13.7
	KX-RD6CMV RCR-R6S	9.73	11.0	11.8	14.0	16.1
	KX-RD7CMV RCR-R7S	10.4	11.7	12.7	15.0	17.4
	KX-RD8CMV RCR-R7S	13.0	14.5	15.4	18.0	20.7

※インバーター出力周波数:KX-RD5CMV 定格50Hz・KX-RD6CMV 定格60Hz・KX-RD7CMV 定格65Hz・KX-RD8CMV 定格80Hz

■空冷リモコン型（ACインバーターシングルタイプ）

（単位：kW）

周囲温度	型式	蒸発温度（℃）									
		−45	−40	−35	−30	−25	−20	−17	−15	−10	−5
32℃	KX-R3CV RCR-R3S	1.82	2.36	3.02	3.76	4.52	5.48	6.02	6.42	7.50	8.48
	KX-R6CV1 RCR-R6S	3.78	4.75	5.90	7.30	8.90	10.7	11.9	12.8	15.0	17.4
	KX-R8CV RCR-R10F	5.19	6.45	7.95	9.77	11.9	14.3	15.9	17.0	20.0	23.3
	KX-R10CV RCR-R10F	5.91	7.54	9.68	12.0	14.5	17.4	19.1	20.3	23.6	27.2

※出力周波数:KX-R3CV 定格60Hz・KX-R6CV1 定格75Hz・KX-R8CV 定格60Hz・KX-R10CV 定格75Hz

■空冷リモコン型（ACインバーターマルチタイプ）

（単位：kW）

周囲温度	型式	蒸発温度（℃）									
		−45	−40	−35	−30	−25	−20	−17	−15	−10	−5
32℃	KX-RM16CV RCR-R16F	9.30	11.8	14.7	18.0	21.8	25.9	28.7	30.6	35.2	41.0
	KX-RM20CV RCR-R20F	11.6	14.1	17.4	21.4	26.1	31.3	34.9	37.4	44.0	51.3
	KX-RM26CV RCR-R26F	15.1	19.0	24.0	29.3	35.1	41.3	45.3	48.3	58.1	67.0
	KX-RM30CV RCR-R30F	16.8	21.2	26.3	32.4	39.3	47.0	52.1	55.6	65.0	76.2
	KX-RM40CV RCR-R20F×2	21.6	28.0	34.5	42.5	51.3	62.0	67.4	71.8	84.5	97.5

※出力周波数:KX-RM16CV・KX-RM20CV・KX-RM26CV・KX-RM30CV・KX-RM40CV 定格75Hz

■空冷リモコン型（シングルタイプ）

（単位：kW）

周囲温度	型式	蒸発温度（℃）									
		−45	−40	−35	−30	−25	−20	−17	−15	−10	−5
32℃	KX-R2C1 RCR-R2S	1.28	1.70	2.12	2.62	3.22	3.82	4.30	4.65	5.60	6.67
	KX-R3C1 RCR-R3S	1.82	2.36	3.02	3.76	4.52	5.48	6.02	6.42	7.50	8.48
	KX-R4C1 RCR-R4S	2.36	3.15	3.91	4.79	5.75	6.79	7.45	7.90	9.00	10.4
	KX-R5C1 RCR-R5S	3.24	3.94	4.83	5.92	7.17	8.58	9.50	10.1	11.8	13.8
	KX-R6C1 RCR-R6S	4.08	5.60	6.84	8.48	10.3	12.2	13.5	14.4	17.1	19.1
	KX-R8C1 RCR-R8F	5.08	6.70	8.27	10.1	12.2	14.5	15.9	16.9	19.5	22.4
	KX-R10C1 RCR-R10F	6.75	8.00	9.24	11.1	13.5	16.3	18.1	19.5	24.0	27.2

注（1）蒸発温度とは吸入圧力の飽和温度のことで、吸入ガス温度18℃、コンデンサー周囲温度32℃時の値を示します。
（2）冷媒R404Aはスーパーヒートにより、能力が変わる特性を有します。このため、カタログ表示の温度条件（吸入ガス温度18℃）と実際に使用される条件が異なる場合は、負荷計算の際に補正が必要です。

■空冷リモコン型（シングルタイプ）超低温用

（単位：kW）

周囲温度	型　式	蒸発温度（℃）									
		−65	−60	−55	−50	−45	−40	−35	−30	−25	−20
32℃	KX-R6CF1 RCR-R5S	1.48	1.90	2.50	3.30	4.20	5.30	6.70	8.20	9.90	11.8
	KX-R8CF1 RCR-R6S	1.65	2.12	2.84	3.71	4.77	6.00	7.46	9.09	10.9	12.9
	KX-R10CF1 RCR-R8F	1.94	2.65	3.43	4.43	5.68	7.25	9.05	11.1	13.5	16.1

■空冷リモコン型（マルチタイプ）

（単位：kW）

周囲温度	型　式	蒸発温度（℃）									
		−45	−40	−35	−30	−25	−20	−17	−15	−10	−5
32℃	KX-RM16C RCR-R16F	9.30	11.8	14.6	18.0	21.6	25.6	28.4	30.4	35.5	42.1
	KX-RM20C RCR-R20F	10.8	14.0	17.1	21.2	25.5	30.3	33.8	36.3	42.5	50.4
	KX-RM26C RCR-R26F	15.0	19.0	23.5	28.8	34.5	40.5	44.8	48.0	56.0	65.6
	KX-RM30C RCR-R30F	16.6	21.2	26.2	32.3	38.8	45.8	50.7	54.5	63.0	75.2
	KX-RM36C RCR-R20F×2	19.4	25.0	30.5	37.8	45.5	53.8	59.8	64.1	75.0	89.1
	KX-RM40C RCR-R20F×2	21.6	28.0	33.9	41.5	49.5	58.2	64.0	68.4	80.0	91.4

注（1）蒸発温度とは吸入圧力の飽和温度のことで、吸入ガス温度18℃、コンデンサー周囲温度32℃時の値を示します。
（2）冷媒R404Aはスーパーヒートにより、能力が変わる特性を有します。このため、カタログ表示の温度条件（吸入ガス温度18℃）と実際に使用される条件が異なる場合は、負荷計算の際に補正が必要です。

■水冷式（シングルタイプ）

（単位：kW）

凝縮温度	型　式	蒸発温度（℃）											
		−45	−40	−35	−30	−25	−20	−17	−15	−10	−5	0	5
35℃	KX-R2W	1.34	1.70	2.15	2.68	3.28	4.01	4.51	4.85	5.84	6.96	8.26	9.75
	KX-R3W	1.87	2.36	3.00	3.74	4.58	5.61	6.30	6.77	8.16	9.72	11.5	13.6
	KX-R4W	2.39	3.00	3.84	4.79	5.86	7.18	8.07	8.67	10.4	12.4	14.8	17.4
	KX-R5W	2.97	3.75	4.78	5.95	7.29	8.92	10.0	10.8	13.0	15.5	18.3	21.7
	KX-R8W	4.80	6.30	7.72	9.61	11.8	14.4	16.2	17.4	21.0	25.0	29.6	35.0
	KX-R10W	6.01	8.00	9.65	12.0	14.7	18.0	20.3	21.8	26.2	31.2	37.1	43.8
40℃	KX-R2W	1.24	1.59	2.00	2.47	3.01	3.66	4.11	4.38	5.27	6.24	7.35	8.62
	KX-R3W	1.74	2.22	2.79	3.45	4.20	5.12	5.73	6.11	7.35	8.71	10.3	12.0
	KX-R4W	2.22	2.85	3.57	4.42	5.38	6.55	7.34	7.82	9.41	11.2	13.1	15.4
	KX-R5W	2.76	3.54	4.43	5.49	6.68	8.14	9.12	9.72	11.7	13.9	16.3	19.2
	KX-R8W	4.46	5.72	7.16	8.87	10.8	13.2	14.7	15.7	18.9	22.4	26.4	31.0
	KX-R10W	5.58	7.15	8.96	11.1	13.5	16.4	18.4	19.6	23.6	28.0	33.0	38.7
45℃	KX-R2W	1.16	1.50	1.89	2.36	2.89	3.53	3.97	4.25	5.11	6.08	7.19	8.46
	KX-R3W	1.62	2.10	2.65	3.30	4.03	4.93	5.54	5.94	7.14	8.48	10.0	11.8
	KX-R4W	2.07	2.68	3.39	4.23	5.16	6.32	7.10	7.60	9.14	10.9	12.9	15.1
	KX-R5W	2.57	3.34	4.21	5.25	6.41	7.85	8.82	9.45	11.4	13.5	16.0	18.8
	KX-R8W	4.16	5.39	6.80	8.49	10.4	12.7	14.3	15.3	18.4	21.8	25.8	30.4
	KX-R10W	5.20	6.74	8.51	10.6	13.0	15.9	17.8	19.1	22.9	27.3	32.3	38.0

注　蒸発温度とは吸入圧力の飽和温度のことで、吸入ガス温度18℃時の値を示します。

■水冷式（マルチタイプ）

（単位：kW）

凝縮温度	型　式	蒸発温度（℃）									
		−45	−40	−35	−30	−25	−20	−17	−15	−10	−5
35℃	KX-RM16W	10.4	12.5	14.7	18.3	22.5	27.7	31.2	33.7	40.4	47.9
	KX-RM20W	13.0	15.0	18.4	22.7	28.1	34.7	38.9	42.1	50.4	59.8
	KX-RM30W	18.4	22.4	28.1	35.1	43.1	52.5	58.6	63.1	74.8	87.6
40℃	KX-RM16W	10.2	11.8	14.4	17.7	21.9	26.8	30.3	32.7	38.0	45.1
	KX-RM20W	12.7	14.0	17.9	22.1	27.4	33.6	37.7	40.8	47.5	56.4
	KX-RM30W	17.4	21.2	26.6	32.9	40.6	49.4	55.2	59.3	68.3	80.0
45℃	KX-RM16W	9.50	11.0	13.4	16.5	20.4	25.0	28.3	30.5	35.5	42.1
	KX-RM20W	11.8	13.7	16.7	20.2	25.6	31.3	35.2	38.0	44.3	52.6
	KX-RM30W	16.2	19.9	24.8	30.7	37.9	46.1	51.5	55.3	63.7	74.6

注（1）蒸発温度とは吸入圧力の飽和温度、凝縮温度とは、吐出圧力の飽和温度のことを示します。
（2）吸入ガス温度18℃、表中の凝縮温度時の値を示します。
（3）冷媒R404Aはスーパーヒートにより、能力が変わる特性を有します。このため、カタログ表示の温度条件（吸入ガス温度18℃）と実際に使用される条件が異なる場合は、負荷計算の際に補正が必要です。

DCインバーターシングルタイプ［冷蔵用］

KX-T6AMV <呼称出力：4.5kW>

JRA耐塩害仕様・JRA耐重塩害仕様もあります※



フロンラベル A 地球温暖化への影響

■標準仕様表

（50/60Hz）

項目（単位）			型式	KX-T6AMV
使用冷媒（封入量）			—	R448A/0（現地封入）
蒸発圧力使用範囲			MPa	0.14～0.61
蒸発温度使用範囲			℃	−20～10【−22～7】注(2)
電源			—	三相 200V 50/60Hz
性能	周囲温度		℃	32
	蒸発温度		℃	−10 注(1)
	吸入ガス温度		℃	18
	冷凍能力		kW	14.0(58Hz運転時) 注(1)
				【14.0(53Hz運転時)】注(2)
	電気特性	消費電力	kW	5.47(58Hz運転時) 注(1)
				【5.18(53Hz運転時)】注(2)
		運転電流	A	17.4(58Hz運転時) 注(1)
				【16.4(53Hz運転時)】注(2)
		力率	%	91注(1) 【91】注(2)
法定冷凍能力			トン	2.60 注(3)
高圧ガス保安法区分			—	届出不要
外形	外装（マンセル記号）		—	ナチュラルグレー(1.0Y 8.5/0.5)
	幅		mm	1,170
	奥行		mm	370
	高さ		mm	1,380
圧縮機	定格出力		kW	4.5
	吐出量		m³/h	23.4 注(3)
	冷却方式		—	冷媒液冷却方式
	運転範囲		Hz	20～65
冷凍機油	種類		—	ダフニーハーメチックオイルFVC32EA
	封入量		L	3.0
凝縮器	型式		—	多通路クロスフィン式
	送風機	型式×台数	—	φ544プロペラファン×2
		風量（最大）	m³/min	144
	モーター	定格出力(極数)×台数	kW	0.2(10)×2
受液器内容積			L	13.5
運転調整装置	運転スイッチ		—	運転／停止
制御装置	凝縮圧力制御		—	ファンスピード制御
保護装置	高圧遮断装置		MPa	3.0 OFF
	溶栓	口径	mm	4
		溶解温度	℃	72
	電流センサー(CT)設定値(圧縮機用)		A	32.5
	吐出ガス過熱防止サーミスター		℃	110
	配線用遮断器（圧縮機用）		A	40
	ヒューズ	操作回路用	A	5
		コンデンサーファンモーター用	A	5
	その他		—	逆相防止器
過冷却器			—	付 注(4)
冷媒配管	ガス入口		mm	φ28.58(ロー付接続)
	液出口		mm	φ12.7(フレア接続)
	ホットガス配管		mm	φ15.88(ロー付接続)
質量	製品質量		kg	169
	梱包質量		kg	177
運転音			dB(A)	50 注(1)注(5)
内蔵品			—	ドライヤー・サイトグラス

注(1) 仕様表の表示値は一般社団法人 日本冷凍空調工業会標準規格 コンデンシングユニット JRA 4019：2014 で測定した値になります。

(2)【 】内の表示は蒸発開始温度と蒸発終了温度の平均を蒸発温度とした吸入圧力で測定した自主基準の値になります。R448A 冷媒は同一圧力の沸点と露点に温度差を有する非共沸混合冷媒となります。

(3) 圧縮機の吐出量、法定冷凍能力はインバーター圧縮機の最大運転周波数時の値を示します。

(4) 液冷媒を過冷却しており、液冷媒が周囲温度以下に低下しますので液冷媒配管の断熱が必要です。

(5) 運転音は、反響の少ない無響室などの部屋で、運転条件:製品周囲温度32℃・蒸発温度−10℃・吸入ガス温度18℃・ファン特性低騒音モード・インバーター圧縮機運転周波数58Hz、測定位置:製品正面1m・高さ1mにおける値（Aスケール）を示します。実際の据付状態では周囲の反響などの影響を受け、表示値より大きくなります。

■外形寸法図

（単位:mm）

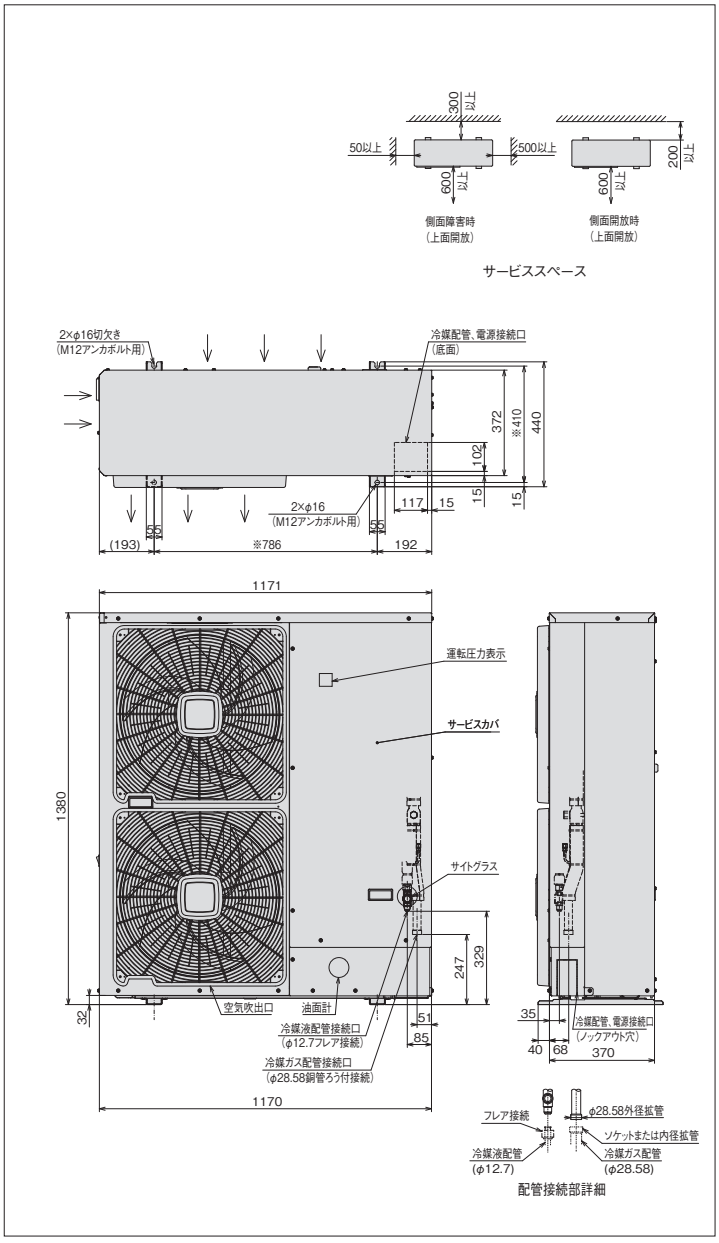

※詳細は、日立アプライアンス（株）各支店・営業所にお問い合わせください。

●オプション部品

リモコンボックス	144ページを参照ください。
防雪フード	145～146ページを参照ください。

(6) 配管長は50m以下にしてください。

〈強風が製品に当たる場所での設置について〉

逆風（プロペラファンに向かって吹く風）のない場所。
屋根や周囲に建物がなく、強い風が製品に当たることが予想される場所には製品の吹出口に強い風が当たらないようにしてください。吹出口に強い風が当たる場合には防風壁などを設けてください。
また突風などが当たりやすい屋上へ設置する場合には、転倒防止としてワイヤーで固定してください。

DCインバーターシングルタイプ[冷蔵用]

KX-T7AMV <呼称出力：5.2kW>

JRA耐塩害仕様・JRA耐重塩害仕様もあります※

フロンラベル A 地球温暖化への影響



■標準仕様表

(50/60Hz)

項目(単位)			型式	KX-T7AMV
使用冷媒(封入量)			—	R448A/0(現地封入)
蒸発圧力使用範囲			MPa	0.14～0.61
蒸発温度使用範囲			℃	−20～10【−22～7】注(2)
電源			—	三相 200V 50/60Hz
性能	周囲温度		℃	32
	蒸発温度		℃	−10 注(1)
	吸入ガス温度		℃	18
	冷凍能力		kW	15.0(63Hz運転時)注(1)
				【15.0(58Hz運転時)】注(2)
	電気特性	消費電力	kW	5.92(63Hz運転時)注(1)
				【5.65(58Hz運転時)】注(2)
		運転電流	A	18.6(63Hz運転時)注(1)
				【17.9(58Hz運転時)】注(2)
		力率	%	92注(1) 【91】注(2)
法定冷凍能力			トン	2.80 注(3)
高圧ガス保安法区分			—	届出不要
外形	外装(マンセル記号)		—	ナチュラルグレー(1.0Y 8.5/0.5)
	幅		mm	1,170
	奥行		mm	370
	高さ		mm	1,380
圧縮機	定格出力		kW	5.2
	吐出量		m³/h	25.2 注(3)
	冷却方式		—	冷媒液冷却方式
	運転範囲		Hz	20～70
冷凍機油	種類		—	ダフニーハーメチックオイルFVC32EA
	封入量		L	3.0
凝縮器	型式		—	多通路クロスフィン式
	送風機	型式×台数	—	φ544プロペラファン×2
		風量(最大)	m³/min	144
	モーター	定格出力(極数)×台数	kW	0.2(10)×2
受液器内容積			L	13.5
運転調整装置	運転スイッチ		—	運転／停止
制御装置	凝縮圧力制御		—	ファンスピード制御
保護装置	高圧遮断装置		MPa	3.0 OFF
	溶栓	口径	mm	4
		溶解温度	℃	72
	電流センサー(CT)設定値(圧縮機用)		A	33.5
	吐出ガス過熱防止サーミスター		℃	110
	配線用遮断器(圧縮機用)		A	40
	ヒューズ	操作回路用	A	5
		コンデンサーファンモーター用	A	5
	その他		—	逆相防止器
過冷却器			—	付 注(4)
冷媒配管	ガス入口		mm	φ31.75(ロー付接続)
	液出口		mm	φ15.88(フレア接続)
	ホットガス配管		mm	φ15.88(ロー付接続)
質量	製品質量		kg	169
	梱包質量		kg	177
運転音			dB(A)	51 注(1)注(5)
内蔵品			—	ドライヤー・サイトグラス

注(1) 仕様表の表示値は一般社団法人 日本冷凍空調工業会標準規格 コンデンシングユニット JRA 4019：2014 で測定した値になります。

(2)【 】内の表示は蒸発開始温度と蒸発終了温度の平均を蒸発温度とした吸入圧力で測定した自主基準の値になります。R448A 冷媒は同一圧力の沸点と露点に温度差を有する非共沸混合冷媒となります。

(3) 圧縮機の吐出量、法定冷凍能力はインバーター圧縮機の最大運転周波数時の値を示します。

(4) 液冷媒を過冷却しており、液冷媒が周囲温度以下に低下しますので液冷媒配管の断熱が必要です。

(5) 運転音は、反響の少ない無響室などの部屋で、運転条件:製品周囲温度32℃・蒸発温度−10℃・吸入ガス温度18℃・ファン特性低騒音モード・インバーター圧縮機運転周波数63Hz、測定位置:製品正面1m・高さ1mにおける値(Aスケール)を示します。実際の据付状態では周囲の反響などの影響を受け、表示値より大きくなります。

■外形寸法図

(単位:mm)

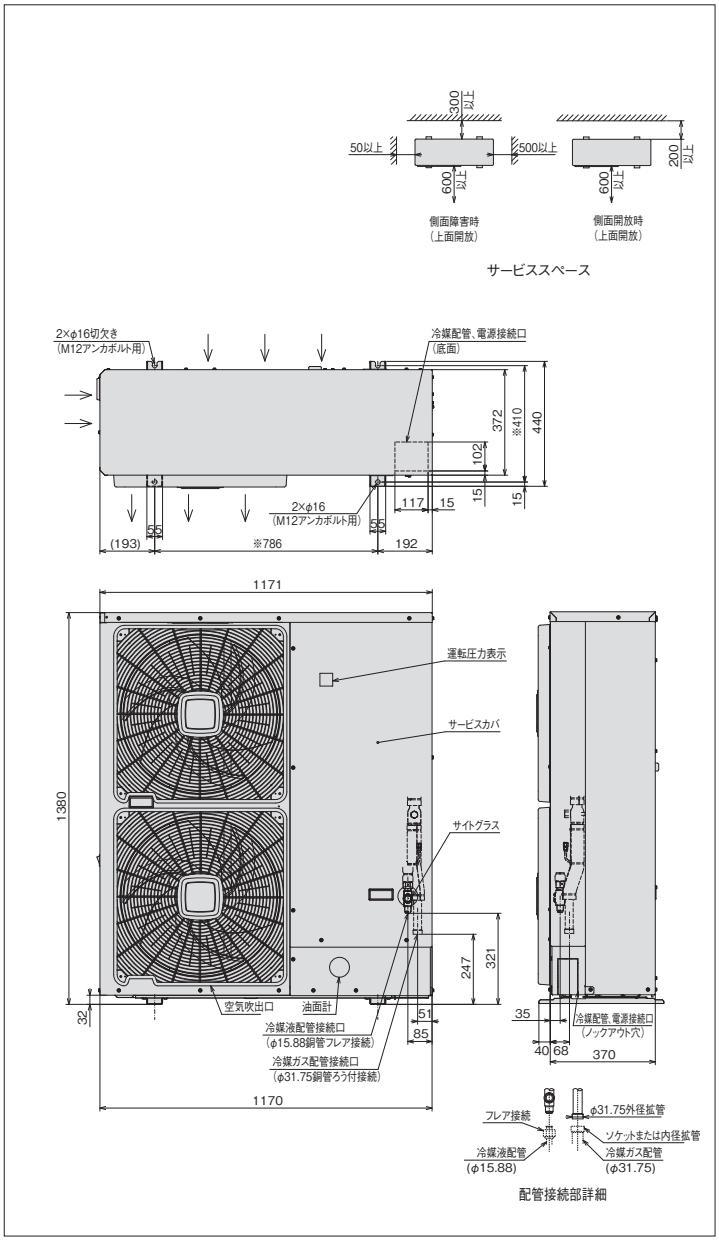

※詳細は、日立アプライアンス(株)各支店・営業所にお問い合わせください。

●オプション部品

リモコンボックス	144ページを参照ください。
防雪フード	145～146ページを参照ください。

(6) 配管長は50m以下にしてください。

〈強風が製品に当たる場所での設置について〉

逆風(プロペラファンに向かって吹く風)のない場所。
屋根や周囲に建物がなく、強い風が製品に当たることが予想される場所には製品の吹出口に強い風が当たらないようにしてください。吹出口に強い風が当たる場合には防風壁などを設けてください。
また突風などが当たりやすい屋上へ設置する場合には、転倒防止としてワイヤーで固定してください。

DCインバーターシングルタイプ［冷蔵用］

KX-T8AMV <呼称出力：6.0kW>

JRA耐塩害仕様・JRA耐重塩害仕様もあります※



フロンラベル A 地球温暖化への影響

■標準仕様表

（50/60Hz）

項目（単位）			型式	KX-T8AMV
使用冷媒（封入量）			—	R448A/0（現地封入）
蒸発圧力使用範囲			MPa	0.14～0.61
蒸発温度使用範囲			℃	−20～10【−22～7】注(2)
電源			—	三相 200V 50/60Hz
性能	周囲温度		℃	32
	蒸発温度		℃	−10　注(1)
	吸入ガス温度		℃	18
	冷凍能力		kW	18.0（80Hz運転時）注(1)
				【18.0（72Hz運転時）】注(2)
	電気特性	消費電力	kW	7.68（80Hz運転時）注(1)
				【7.05（72Hz運転時）】注(2)
		運転電流	A	23.7（80Hz運転時）注(1)
				【21.8（72Hz運転時）】注(2)
		力率	%	94注(1)　【93】注(2)
法定冷凍能力			トン	3.60　注(3)
高圧ガス保安法区分			—	届出不要
外形	外装（マンセル記号）		—	ナチュラルグレー（1.0Y 8.5/0.5）
	幅		mm	1,170
	奥行		mm	370
	高さ		mm	1,380
圧縮機	定格出力		kW	6.0
	吐出量		m³/h	32.4　注(3)
	冷却方式		—	冷媒液冷却方式
	運転範囲		Hz	20～90
冷凍機油	種類		—	ダフニーハーメチックオイルFVC32EA
	封入量		L	3.0
凝縮器	型式		—	多通路クロスフィン式
	送風機	型式×台数	—	φ544プロペラファン×2
		風量（最大）	m³/min	144
	モーター	定格出力（極数）×台数	kW	0.2（10）×2
受液器内容積			L	13.5
運転調整装置	運転スイッチ		—	運転／停止
制御装置	凝縮圧力制御		—	ファンスピード制御
保護装置	高圧遮断装置		MPa	3.0 OFF
	溶栓	口径	mm	4
		溶解温度	℃	72
	電流センサー（CT）設定値（圧縮機用）		A	35.0
	吐出ガス過熱防止サーミスター		℃	110
	配線用遮断器（圧縮機用）		A	50
	ヒューズ	操作回路用	A	5
		コンデンサーファンモーター用	A	5
	その他		—	逆相防止器
過冷却器			—	付　注(4)
冷媒配管	ガス入口		mm	φ31.75（ロー付接続）
	液出口		mm	φ15.88（フレア接続）
	ホットガス配管		mm	φ15.88（ロー付接続）
質量	製品質量		kg	169
	梱包質量		kg	177
運転音			dB（A）	55　注(1)注(5)
内蔵品			—	ドライヤー・サイトグラス

注(1) 仕様表の表示値は一般社団法人 日本冷凍空調工業会標準規格 コンデンシングユニット JRA 4019：2014 で測定した値になります。

(2)【　】内の表示は蒸発開始温度と蒸発終了温度の平均を蒸発温度とした吸入圧力で測定した自主基準の値になります。R448A 冷媒は同一圧力の沸点と露点に温度差を有する非共沸混合冷媒となります。

(3) 圧縮機の吐出量、法定冷凍能力はインバーター圧縮機の最大運転周波数時の値を示します。

(4) 液冷媒を過冷却しており、液冷媒が周囲温度以下に低下しますので液冷媒配管の断熱が必要です。

(5) 運転音は、反響の少ない無響室などの部屋で、運転条件：製品周囲温度32℃・蒸発温度−10℃・吸入ガス温度18℃・ファン特性低騒音モード・インバーター圧縮機運転周波数80Hz、測定位置：製品正面1m・高さ1mにおける値（Aスケール）を示します。実際の据付状態では周囲の反響などの影響を受け、表示値より大きくなります。

■外形寸法図

（単位：mm）

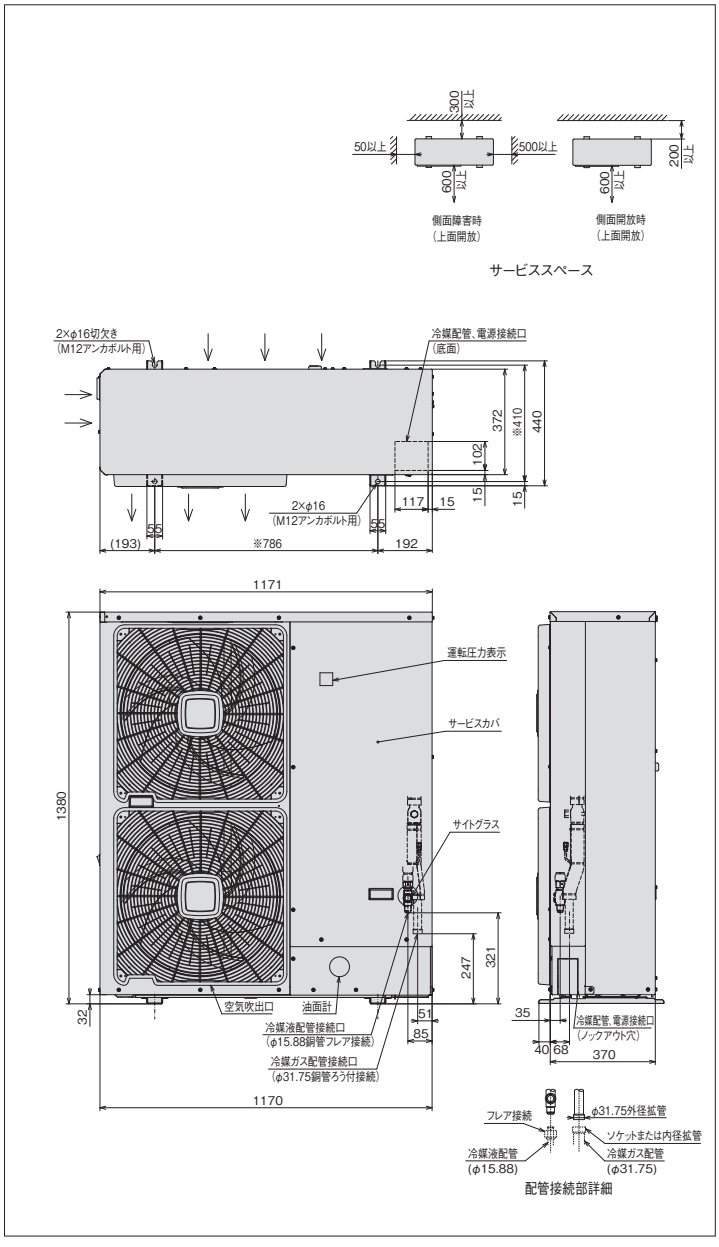

※詳細は、日立アプライアンス（株）各支店・営業所にお問い合わせください。

●オプション部品

リモコンボックス	144ページを参照ください。
防雪フード	145～146ページを参照ください。

(6) 配管長は50m以下にしてください。

〈強風が製品に当たる場所での設置について〉

逆風（プロペラファンに向かって吹く風）のない場所。
屋根や周囲に建物がなく、強い風が製品に当たることが予想される場所には製品の吹出口に強い風が当たらないようにしてください。吹出口に強い風が当たる場合には防風壁などを設けてください。
また突風などが当たりやすい屋上へ設置する場合には、転倒防止としてワイヤーで固定してください。

DCインバーターシングルタイプ[冷蔵用]

KX-N6AMV <呼称出力：4.5kW>

JRA耐塩害仕様・JRA耐重塩害仕様もあります※

フロンラベル B 地球温暖化への影響



■標準仕様表

（50/60Hz）

項目（単位）			型式	KX-N6AMV
使用冷媒（封入量）			—	R410A/0（現地封入）
蒸発温度使用範囲			℃	−20〜10
電源			—	三相 200V 50/60Hz
性能	周囲温度		℃	32
	蒸発温度		℃	−10
	吸入ガス温度		℃	18
	冷凍能力		kW	14.0（57Hz運転時）
	電気特性	消費電力	kW	5.5（57Hz運転時）
		運転電流	A	16.4（57Hz運転時）
		力率	%	97
法定冷凍能力			トン	2.87 注(2)
高圧ガス保安法区分			—	届出不要
外形	外装（マンセル記号）		—	ナチュラルグレー（1.0Y 8.5/0.5）
	幅		mm	1,170
	奥行		mm	390
	高さ		mm	1,450
圧縮機	定格出力		kW	4.5
	吐出量		m³/h	16.4 注(2)
	冷却方式		—	冷媒液冷却方式
	運転範囲		Hz	25〜70
冷凍機油	種類		—	ダフニーハーメチックオイルFVC68D
	封入量		L	3.1
凝縮器	型式		—	多通路クロスフィン式
	送風機	型式×台数	—	φ465プロペラファン×2
		風量（最大）	m³/min	110
	モーター	定格出力（極数）×台数	kW	0.096（8）×2
受液器内容積			L	15.0
運転調整装置	運転スイッチ		—	運転／停止
制御装置	凝縮圧力制御		—	ファンスピード制御
保護装置	高圧遮断装置		MPa	3.9 OFF
	溶栓	口径	mm	4
		溶解温度	℃	72
	電流センサー（CT）設定値（圧縮機用）		A	31.5
	吐出ガス過熱防止サーミスター		℃	120
	配線用遮断器（圧縮機用）		A	40
	ヒューズ	操作回路用	A	5
	その他		—	逆相防止器
過冷却器			—	付 注(3)
冷媒配管	ガス入口		mm	φ25.4（ロー付け接続）
	液出口		mm	φ9.52（フレア接続）
質量	製品質量		kg	190
	梱包質量		kg	200
運転音			dB（A）	46（44） 注(1)
内蔵品			—	ドライヤー・サイトグラス

注（1）運転音は、反響の少ない無響室などの部屋で、運転条件：製品周囲温度32℃・蒸発温度−10℃・吸入ガス温度18℃・ファン特性低騒音モード・インバーター圧縮機運転周波数49Hz、測定位置：製品正面1m・高さ1mにおける値（Aスケール）を示します。また、カッコ内は夜間などの周囲温度が25℃以下となった場合の値（Aスケール）を示します。なお、運転条件が異なる場合や、周囲の反響などの影響を受け実際の据付状態では表示値より大きくなります。

（2）圧縮機の吐出量・法定冷凍能力は、インバーター圧縮機運転周波数70Hz時の値を示します。

（3）液冷媒を過冷却しており、液冷媒が周囲温度以下に低下しますので液冷媒配管の断熱が必要です。

（4）配管長は50m以下にしてください。

■外形寸法図

（単位:mm）

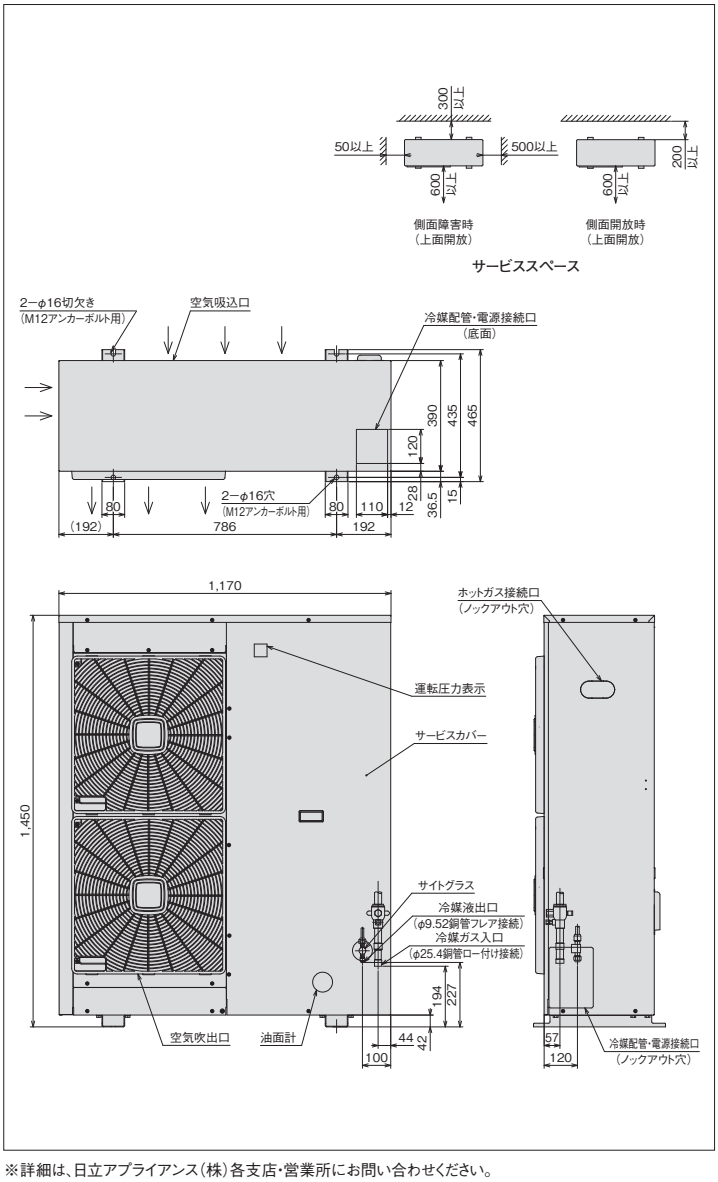

※詳細は、日立アプライアンス（株）各支店・営業所にお問い合わせください。

●オプション部品

リモコンボックス	144ページを参照ください。
防雪フード	145〜146ページを参照ください。

〈強風が製品に当たる場所での設置について〉

逆風（プロペラファンに向かって吹く風）のない場所。
屋根や周囲に建物がなく、強い風が製品に当たることが予想される場所には製品の吹出口に強い風が当たらないようにしてください。吹出口に強い風が当たる場合には防風壁などを設けてください。
また突風などが当たりやすい屋上へ設置する場合には、転倒防止としてワイヤーで固定してください。

DCインバーターシングルタイプ［冷蔵用］

KX-N7AMV <呼称出力：5.2kW>

JRA耐塩害仕様・JRA耐重塩害仕様もあります※

フロンラベル B 地球温暖化への影響



■標準仕様表

（50/60Hz）

項目（単位）			型式	KX-N7AMV
使用冷媒（封入量）			—	R410A/0（現地封入）
蒸発温度使用範囲			℃	−20～10
電源			—	三相 200V 50/60Hz
性能	周囲温度		℃	32
	蒸発温度		℃	−10
	吸入ガス温度		℃	18
	冷凍能力		kW	15.0（61Hz運転時）
	電気特性	消費電力	kW	5.7（61Hz運転時）
		運転電流	A	17.5（61Hz運転時）
		力率	%	94
法定冷凍能力			トン	3.28 注(2)
高圧ガス保安法区分			—	届出不要
外形	外装（マンセル記号）		—	ナチュラルグレー（1.0Y 8.5/0.5）
	幅		mm	1,170
	奥行		mm	390
	高さ		mm	1,450
圧縮機	定格出力		kW	5.2
	吐出量		m³/h	18.7 注(2)
	冷却方式		—	冷媒液冷却方式
	運転範囲		Hz	25～80
冷凍機油	種類		—	ダフニーハーメチックオイルFVC68D
	封入量		L	3.1
凝縮器	型式		—	多通路クロスフィン式
	送風機	型式×台数	—	φ465プロペラファン×2
		風量（最大）	m³/min	110
	モーター	定格出力（極数）×台数	kW	0.096（8）×2
受液器内容積			L	15.0
運転調整装置	運転スイッチ		—	運転／停止
制御装置	凝縮圧力制御		—	ファンスピード制御
保護装置	高圧遮断装置		MPa	3.9 OFF
	溶栓	口径	mm	4
		溶解温度	℃	72
	電流センサー（CT）設定値（圧縮機用）		A	32.5
	吐出ガス過熱防止サーミスター		℃	120
	配線用遮断器（圧縮機用）		A	40
	ヒューズ	操作回路用	A	5
	その他		—	逆相防止器
過冷却器			—	付 注(3)
冷媒配管	ガス入口		mm	φ28.58（ロー付け接続）
	液出口		mm	φ12.7（フレア接続）
質量	製品質量		kg	190
	梱包質量		kg	200
運転音			dB（A）	46（44） 注(1)
内蔵品			—	ドライヤー・サイトグラス

注（1）運転音は、反響の少ない無響室などの部屋で、運転条件：製品周囲温度32℃・蒸発温度−10℃・吸入ガス温度18℃・ファン特性低騒音モード・インバーター圧縮機運転周波数55Hz、測定位置：製品正面1m・高さ1mにおける値（Aスケール）を示します。また、カッコ内は夜間などの周囲温度が25℃以下となった場合の値（Aスケール）を示します。なお、運転条件が異なる場合や、周囲の反響などの影響を受け実際の据付状態では表示値より大きくなります。

（2）圧縮機の吐出量・法定冷凍能力は、インバーター圧縮機運転周波数80Hz時の値を示します。

（3）液冷媒を過冷却しており、液冷媒が周囲温度以下に低下しますので液冷媒配管の断熱が必要です。

（4）配管長は50m以下にしてください。

■外形寸法図

（単位：mm）

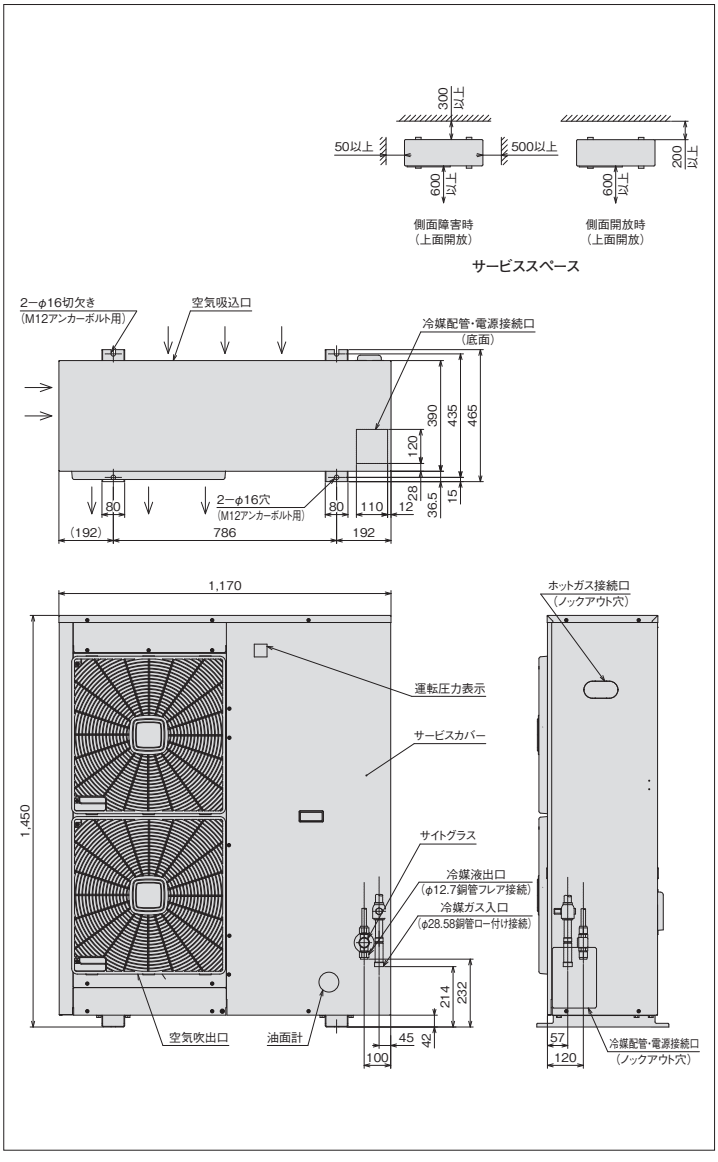

※詳細は、日立アプライアンス（株）各支店・営業所にお問い合わせください。

●オプション部品

リモコンボックス	144ページを参照ください。
防雪フード	145～146ページを参照ください。

〈強風が製品に当たる場所での設置について〉

逆風（プロペラファンに向かって吹く風）のない場所。
屋根や周囲に建物がなく、強い風が製品に当たることが予想される場所には製品の吹出口に強い風が当たらないようにしてください。吹出口に強い風が当たる場合には防風壁などを設けてください。
また突風などが当たりやすい屋上へ設置する場合には、転倒防止としてワイヤーで固定してください。

DCインバーターシングルタイプ[冷蔵用]

KX-N8AMV <呼称出力：6.0kW>

JRA耐塩害仕様・JRA耐重塩害仕様もあります※

フロンラベル B 地球温暖化への影響



■標準仕様表

(50/60Hz)

項目(単位)			型式	KX-N8AMV
使用冷媒(封入量)			—	R410A/0(現地封入)
蒸発温度使用範囲			℃	−20〜10
電源			—	三相 200V 50/60Hz
性能	周囲温度		℃	32
	蒸発温度		℃	−10
	吸入ガス温度		℃	18
	冷凍能力		kW	18.0(78Hz運転時)
	電気特性	消費電力	kW	8.0(78Hz運転時)
		運転電流	A	24.0(78Hz運転時)
		力率	%	96
法定冷凍能力			トン	3.69 注(2)
高圧ガス保安法区分			—	届出不要
外形	外装(マンセル記号)		—	ナチュラルグレー(1.0Y 8.5/0.5)
	幅		mm	1,170
	奥行		mm	390
	高さ		mm	1,450
圧縮機	定格出力		kW	6.0
	吐出量		m³/h	21.06 注(2)
	冷却方式		—	冷媒液冷却方式
	運転範囲		Hz	25〜90
冷凍機油	種類		—	ダフニーハーメチックオイルFVC68D
	封入量		L	3.1
凝縮器	型式		—	多通路クロスフィン式
	送風機	型式×台数	—	φ465プロペラファン×2
		風量(最大)	m³/min	110
	モーター	定格出力(極数)×台数	kW	0.096(8)×2
受液器内容積			L	15.0
運転調整装置	運転スイッチ		—	運転／停止
制御装置	凝縮圧力制御		—	ファンスピード制御
保護装置	高圧遮断装置		MPa	3.9 OFF
	溶栓	口径	mm	4
		溶解温度	℃	72
	電流センサー(CT)設定値(圧縮機用)		A	33
	吐出ガス過熱防止サーミスター		℃	120
	配線用遮断器(圧縮機用)		A	50
	ヒューズ	操作回路用	A	5
	その他		—	逆相防止器
過冷却器			—	付 注(3)
冷媒配管	ガス入口		mm	φ28.58(ロー付け接続)
	液出口		mm	φ12.7(フレア接続)
質量	製品質量		kg	190
	梱包質量		kg	200
運転音			dB(A)	50(48) 注(1)
内蔵品			—	ドライヤー・サイトグラス

注(1) 運転音は、反響の少ない無響室などの部屋で、運転条件:製品周囲温度32℃・蒸発温度−10℃・吸入ガス温度18℃・ファン特性低騒音モード・インバーター圧縮機運転周波数68Hz、測定位置:製品正面1m・高さ1mにおける値(Aスケール)を示します。また、カッコ内は夜間などの周囲温度が25℃以下となった場合の値(Aスケール)を示します。なお、運転条件が異なる場合や、周囲の反響などの影響を受け実際の据付状態では表示値より大きくなります。

(2) 圧縮機の吐出量・法定冷凍能力は、インバーター圧縮機運転周波数90Hz時の値を示します。

(3) 液冷媒を過冷却しており、液冷媒が周囲温度以下に低下しますので液冷媒配管の断熱が必要です。

(4) 配管長は50m以下にしてください。

■外形寸法図

(単位:mm)

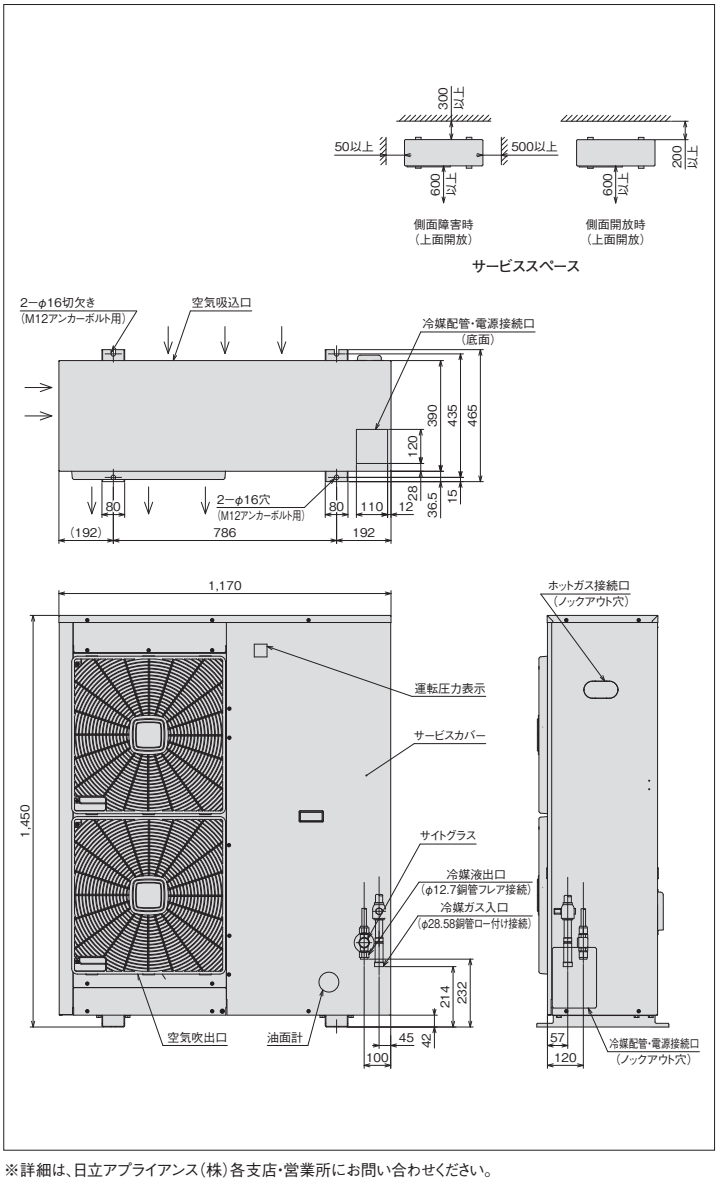

※詳細は、日立アプライアンス(株)各支店・営業所にお問い合わせください。

●オプション部品

リモコンボックス	144ページを参照ください。
防雪フード	145〜146ページを参照ください。

〈強風が製品に当たる場所での設置について〉

逆風(プロペラファンに向かって吹く風)のない場所。
屋根や周囲に建物がなく、強い風が製品に当たることが予想される場所には製品の吹出口に強い風が当たらないようにしてください。吹出口に強い風が当たる場合には防風壁などを設けてください。
また突風などが当たりやすい屋上へ設置する場合には、転倒防止としてワイヤーで固定してください。

DCインバーターマルチタイプ［冷蔵用］

KX-NM16AMVP <呼称出力：5.2kW+6.0kW>

JRA耐塩害仕様・JRA耐重塩害仕様もあります※

フロンラベル B 地球温暖化への影響



■標準仕様表

（50/60Hz）

項目（単位）			型式	KX-NM16AMVP	
使用冷媒（封入量）			—	R410A/0（現地封入）	
蒸発温度使用範囲			℃	−20〜−5	
電源			—	三相 200V 50/60Hz	
性能	周囲温度		℃	32	
	蒸発温度		℃	−10	
	吸入ガス温度		℃	18	
	冷凍能力		kW	33.5/37.5（70Hz+定格運転時） 36.9/39.7（90Hz+定格運転時）	
	電気特性	消費電力	kW	13.5/15.2（70Hz+定格運転時）	
		運転電流	A	43.3/45.8（70Hz+定格運転時）	
		力率	%	90/96	
		始動電流	A	257/231 注（3）	
法定冷凍能力			トン	6.85/7.48 注（2）	
高圧ガス保安法区分			—	届出不要	
外形	外装（マンセル記号）		—	ナチュラルグレー（1.0Y 8.5/0.5）	
	幅		mm	1,850	
	奥行		mm	830	
	高さ		mm	1,670	
圧縮機	定格出力		kW	5.2	6.0
	吐出量		m³/h	38.34/41.88 注（2）	
	冷却方式		—	冷媒液冷却方式	
	運転範囲		Hz	25〜90	
冷凍機油	種類		—	ダフニーハーメチックオイルFVC68D	
	封入量		L	12	
凝縮器	型式		—	多通路クロスフィン式	
	送風機	型式×台数	—	φ710プロペラファン×2	
		風量（最大）	m³/min	400	
	モーター	定格出力（極数）×台数	kW	0.81（8）×2	
受液器内容積			L	15×3	
運転調整装置	運転スイッチ		—	運転／停止	
	表示灯		—	運転・警報（各種コード表示）	
制御装置	凝縮圧力制御		—	ファンスピード制御	
	容量制御		%	0−15〜100/0−14〜100	
保護装置	高圧遮断装置		MPa	3.9 OFF	
	低圧遮断装置		MPa	0.23 OFF（応急運転時のみ使用）	
	溶栓	口径	mm	4	
		溶解温度	℃	72	
	電流センサー（CT）設定値（圧縮機用）		A	45	45
	吐出ガス過熱防止サーミスター		℃	120	110（自動復帰）
	配線用遮断器（圧縮機用）		A	60	60
	ヒューズ	操作回路用	A	5	
		コンデンサーファンモーター用	A	10	
	その他		—	逆相防止器	
過冷却器			—	付 注（4）	
冷媒配管	ガス入口		mm	φ38.1（ロー付け接続）	
	液出口		mm	φ19.05（ロー付け接続）	
	ホットガス配管		mm	φ28.0（ロー付け接続）	
質量	製品質量		kg	530	
	梱包質量		kg	530	
運転音			dB（A）	55（54） 注（1）	
内蔵品			—	ドライヤー・サイトグラス	

注（1）運転音は、反響の少ない無響室などの部屋で、運転条件：製品周囲温度32℃・蒸発温度−10℃・吸入ガス温度18℃・ファン特性低騒音モード・インバーター圧縮機運転周波数70Hz・定速圧縮機運転、測定位置：製品正面1m・高さ1mにおける値（Aスケール）を示します。また（ ）内は夜間など周囲温度が25℃以下となった場合の値（Aスケール）を示します。実際の据付状態では、周囲の反響などの影響を受け、表示値より大きくなります。

（2）圧縮機の吐出量・法定冷凍能力は、インバーター圧縮機運転周波数90Hz・定速圧縮機運転時の値を示します。

（3）始動電流は、インバーター圧縮機（運転周波数90Hz）運転時に、定速圧縮機が始動した場合の値を示します。

（4）液冷媒を過冷却しており、液冷媒が周囲温度以下に低下しますので液冷媒配管の断熱が必要です。

■外形寸法図

（単位:mm）

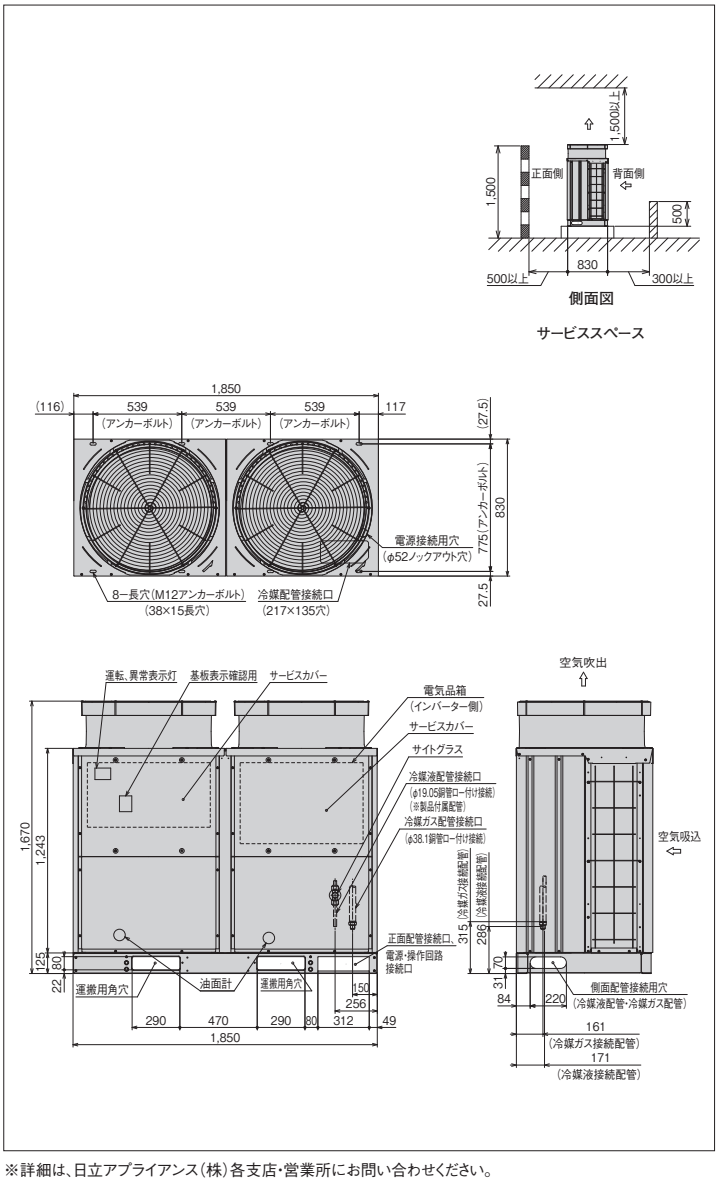

※詳細は、日立アプライアンス（株）各支店・営業所にお問い合わせください。

●オプション部品

リモコンボックス	144ページを参照ください。
防雪フード	145〜146ページを参照ください。

DCインバーターマルチタイプ[冷蔵用]

KX-NM20AMVP

<呼称出力：5.2kW+9.0kW>

JRA耐塩害仕様・JRA耐重塩害仕様もあります※

フロンラベル B 地球温暖化への影響



■標準仕様表

(50/60Hz)

項目(単位)			型式	KX-NM20AMVP	
使用冷媒(封入量)			—	R410A/0(現地封入)	
蒸発温度使用範囲			℃	−20〜−5	
電源			—	三相 200V 50/60Hz	
性能	周囲温度		℃	32	
	蒸発温度		℃	−10	
	吸入ガス温度		℃	18	
	冷凍能力		kW	42.5/47.5(70Hz+定格運転時) 45.8/50.2(90Hz+定格運転時)	
	電気特性	消費電力	kW	17.0/19.5(70Hz+定格運転時)	
		運転電流	A	54.5/58.6(70Hz+定格運転時)	
		力率	%	90/96	
		始動電流	A	323/290 注(3)	
法定冷凍能力			トン	8.43/9.37 注(2)	
高圧ガス保安法区分			—	届出不要	
外形	外装(マンセル記号)		—	ナチュラルグレー(1.0Y 8.5/0.5)	
	幅		mm	1,850	
	奥行		mm	830	
	高さ		mm	1,670	
圧縮機	定格出力		kW	5.2	9.0
	吐出量		m³/h	46.98/52.29 注(2)	
	冷却方式		—	冷媒液冷却方式	
	運転範囲		Hz	25〜90	
冷凍機油	種類		—	ダフニーハーメチックオイルFVC68D	
	封入量		L	12	
凝縮器	型式		—	多通路クロスフィン式	
	送風機	型式×台数	—	φ710プロペラファン×2	
		風量(最大)	m³/min	400	
	モーター	定格出力(極数)×台数	kW	0.81(8)×2	
受液器内容積			L	15×3	
運転調整装置	運転スイッチ		—	運転／停止	
	表示灯		—	運転・警報(各種コード表示)	
制御装置	凝縮圧力制御		—	ファンスピード制御	
	容量制御		%	0−12〜100/0−11〜100	
保護装置	高圧遮断装置		MPa	3.9 OFF	
	低圧遮断装置		MPa	0.23 OFF(応急運転時のみ使用)	
	溶栓	口径	mm	4	
		溶解温度	℃	72	
	電流センサー(CT)設定値(圧縮機用)		A	45	67
	吐出ガス過熱防止サーミスター		℃	120	110(自動復帰)
	配線用遮断器(圧縮機用)		A	60	75
	ヒューズ	操作回路用	A	5	
		コンデンサーファンモーター用	A	10	
	その他		—	逆相防止器	
過冷却器			—	付 注(4)	
冷媒配管	ガス入口		mm	φ38.1(ロー付け接続)	
	液出口		mm	φ19.05(ロー付け接続)	
	ホットガス配管		mm	φ28.0(ロー付け接続)	
質量	製品質量		kg	550	
	梱包質量		kg	550	
運転音			dB(A)	55(54) 注(1)	
内蔵品			—	ドライヤー・サイトグラス	

注(1) 運転音は、反響の少ない無響室などの部屋で、運転条件:製品周囲温度32℃・蒸発温度−10℃・吸入ガス温度18℃・ファン特性低騒音モード・インバーター圧縮機運転周波数70Hz・定速圧縮機運転、測定位置:製品正面1m・高さ1mにおける値(Aスケール)を示します。また( )内は夜間など周囲温度が25℃以下となった場合の値(Aスケール)を示します。実際の据付状態では、周囲の反響などの影響を受け、表示値より大きくなります。

(2) 圧縮機の吐出量・法定冷凍能力は、インバーター圧縮機運転周波数90Hz・定速圧縮機運転時の値を示します。

(3) 始動電流は、インバーター圧縮機(運転周波数90Hz)運転時に、定速圧縮機が始動した場合の値を示します。

(4) 液冷媒を過冷却しており、液冷媒が周囲温度以下に低下しますので液冷媒配管の断熱が必要です。

■外形寸法図

(単位:mm)

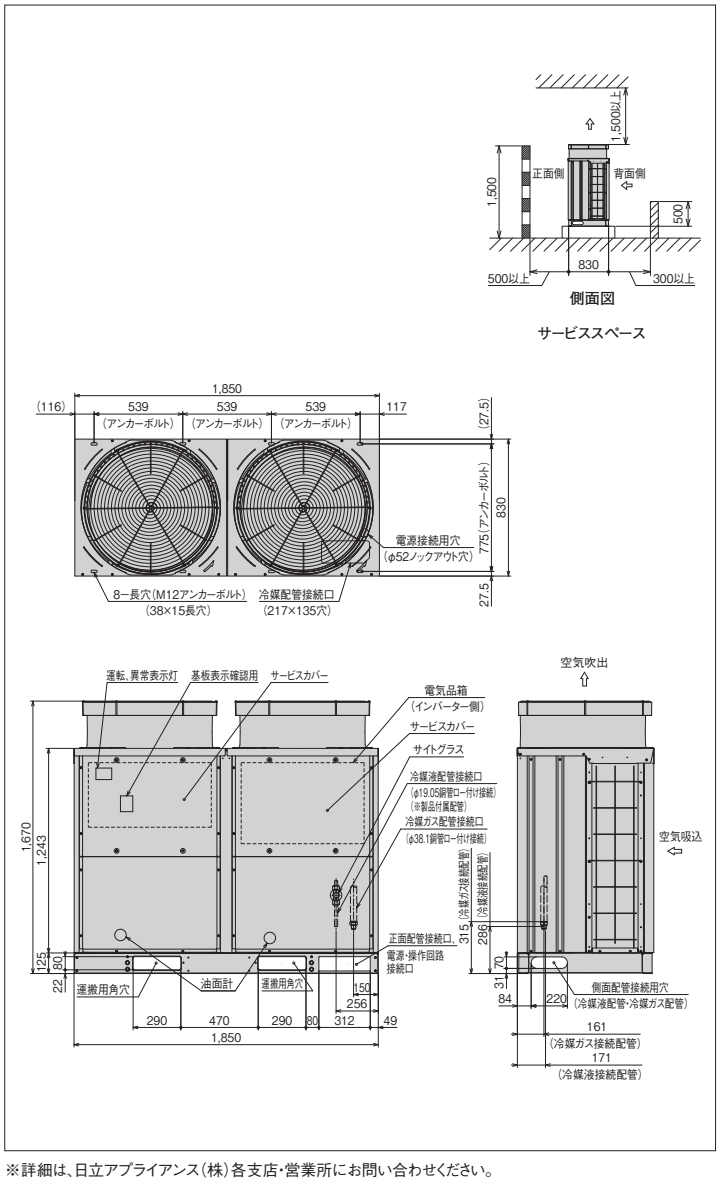

※詳細は、日立アプライアンス(株)各支店・営業所にお問い合わせください。

●オプション部品

リモコンボックス	144ページを参照ください。
防雪フード	145〜146ページを参照ください。

DCインバーターマルチタイプ［冷蔵用］

KX-NM26AMVP

<呼称出力：5.2kW+6.0kW×2>

JRA耐塩害仕様・JRA耐重塩害仕様もあります※

フロンラベル B 地球温暖化への影響



■標準仕様表

（50/60Hz）

項目（単位）			型式	KX-NM26AMVP	
使用冷媒（封入量）			—	R410A/0（現地封入）	
蒸発温度使用範囲			℃	−20〜−5	
電源			—	三相 200V 50/60Hz	
性能	周囲温度		℃	32	
	蒸発温度		℃	−10	
	吸入ガス温度		℃	18	
	冷凍能力		kW	50.0/56.0（70Hz+定格運転時） 54.5/61.4（90Hz+定格運転時）	
	電気特性	消費電力	kW	21.2/24.0（70Hz+定格運転時）	
		運転電流	A	70.8/72.5（70Hz+定格運転時）	
		力率	%	86/96	
		始動電流	A	280/256 注（3）	
法定冷凍能力			トン	10.01/11.27 注（2）	
高圧ガス保安法区分			—	届出不要	
外形	外装（マンセル記号）		—	ナチュラルグレー（1.0Y 8.5/0.5）	
	幅		mm	2,940	
	奥行		mm	830	
	高さ		mm	1,670	
圧縮機	定格出力		kW	5.2	6.0×2
	吐出量		m³/h	55.62/62.70 注（2）	
	冷却方式		—	冷媒液冷却方式	
	運転範囲		Hz	25〜90	
冷凍機油	種類		—	ダフニーハーメチックオイルFVC68D	
	封入量		L	21	
凝縮器	型式		—	多通路クロスフィン式	
	送風機	型式×台数	—	φ710プロペラファン×3	
		風量（最大）	m³/min	600	
	モーター	定格出力（極数）×台数	kW	0.81（8）×3	
受液器内容積			L	15×4	
運転調整装置	運転スイッチ		—	運転／停止	
	表示灯		—	運転・警報（各種コード表示）	
制御装置	凝縮圧力制御		—	ファンスピード制御	
	容量制御		%	0−11〜100/0−9〜100	
保護装置	高圧遮断装置		MPa	3.9 OFF	
	低圧遮断装置		MPa	0.23 OFF（応急運転時のみ使用）	
	溶栓	口径	mm	4	
		溶解温度	℃	72	
	電流センサー（CT）設定値（圧縮機用）		A	45	45
	吐出ガス過熱防止サーミスター		℃	120	110（自動復帰）
	配線用遮断器（圧縮機用）		A	60	60
	ヒューズ	操作回路用	A	5	
		コンデンサーファンモーター用	A	10	
	その他		—	逆相防止器	
過冷却器			—	付 注（4）	
冷媒配管	ガス入口		mm	φ44.45（ロー付け接続）	
	液出口		mm	φ22.22（ロー付け接続）	
	ホットガス配管		mm	φ38.1（ロー付け接続）	
質量	製品質量		kg	810	
	梱包質量		kg	810	
運転音			dB（A）	56/56.5（55/55.5） 注（1）	
内蔵品			—	ドライヤー・サイトグラス	

注（1）運転音は、反響の少ない無響室などの部屋で、運転条件：製品周囲温度32℃・蒸発温度−10℃・吸入ガス温度18℃・ファン特性低騒音モード・インバーター圧縮機運転周波数70Hz・定速圧縮機運転、測定位置：製品正面1m・高さ1mにおける値（Aスケール）を示します。また（ ）内は夜間など周囲温度が25℃以下となった場合の値（Aスケール）を示します。実際の据付状態では、周囲の反響などの影響を受け、表示値より大きくなります。

（2）圧縮機の吐出量・法定冷凍能力は、インバーター圧縮機運転周波数90Hz・定速圧縮機運転時の値を示します。

（3）始動電流は、インバーター圧縮機（運転周波数90Hz）運転時に、定速圧縮機が始動した場合の値を示します。

（4）液冷媒を過冷却しており、液冷媒が周囲温度以下に低下しますので液冷媒配管の断熱が必要です。

■外形寸法図

（単位：mm）

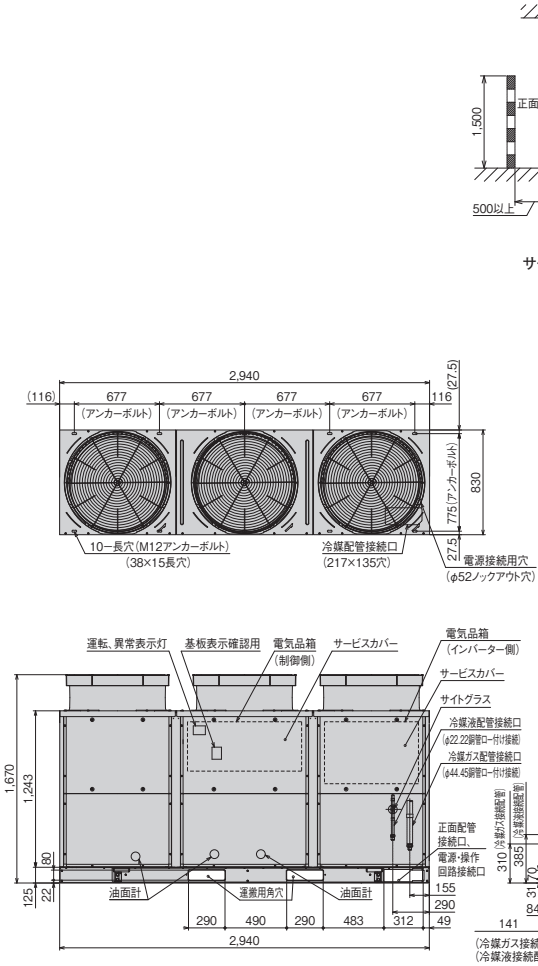

※詳細は、日立アプライアンス（株）各支店・営業所にお問い合わせください。

●オプション部品

リモコンボックス	144ページを参照ください。
防雪フード	145〜146ページを参照ください。

DCインバーターマルチタイプ[冷蔵用]

KX-NM30AMVP

<呼称出力：5.2kW+6.0kW+9.0kW>

JRA耐塩害仕様・JRA耐重塩害仕様もあります※

フロンラベル B 地球温暖化への影響



■標準仕様表

(50/60Hz)

項目(単位)			型式	KX-NM30AMVP		
使用冷媒(封入量)			—	R410A/0(現地封入)		
蒸発温度使用範囲			℃	−20〜−5		
電源			—	三相 200V 50/60Hz		
性能	周囲温度		℃	32		
	蒸発温度		℃	−10		
	吸入ガス温度		℃	18		
	冷凍能力		kW	60.0/67.0(70Hz+定格運転時) 64.0/70.5(90Hz+定格運転時)		
	電気特性	消費電力	kW	24.8/28.2(70Hz+定格運転時)		
		運転電流	A	82.7/85.4(70Hz+定格運転時)		
		力率	%	87/95		
		始動電流	A	347/314 注(3)		
法定冷凍能力			トン	11.59/13.16 注(2)		
高圧ガス保安法区分			—	届出不要		
外形	外装(マンセル記号)		—	ナチュラルグレー(1.0Y 8.5/0.5)		
	幅		mm	2,940		
	奥行		mm	830		
	高さ		mm	1,670		
圧縮機	定格出力		kW	5.2	6.0	9.0
	吐出量		m³/h	64.26/73.11 注(2)		
	冷却方式		—	冷媒液冷却方式		
	運転範囲		Hz	25〜90		
冷凍機油	種類		—	ダフニーハーメチックオイルFVC68D		
	封入量		L	21		
凝縮器	型式		—	多通路クロスフィン式		
	送風機	型式×台数	—	φ710プロペラファン×3		
		風量(最大)	m³/min	600		
	モーター	定格出力(極数)×台数	kW	0.81(8)×3		
受液器内容積			L	15×4		
運転調整装置	運転スイッチ		—	運転／停止		
	表示灯		—	運転・警報(各種コード表示)		
制御装置	凝縮圧力制御		—	ファンスピード制御		
	容量制御		%	0−9〜100/0−8〜100		
保護装置	高圧遮断装置		MPa	3.9 OFF		
	低圧遮断装置		MPa	0.23 OFF(応急運転時のみ使用)		
	溶栓	口径	mm	4		
		溶解温度	℃	72		
	電流センサー(CT)設定値(圧縮機用)		A	45	45	67
	吐出ガス過熱防止サーミスター		℃	120	110(自動復帰)	
	配線用遮断器(圧縮機用)		A	60	60	75
	ヒューズ	操作回路用	A	5		
		コンデンサーファンモーター用	A	10		
	その他		—	逆相防止器		
過冷却器			—	付 注(4)		
冷媒配管	ガス入口		mm	φ44.45(ロー付け接続)		
	液出口		mm	φ22.22(ロー付け接続)		
	ホットガス配管		mm	φ38.1(ロー付け接続)		
質量	製品質量		kg	845		
	梱包質量		kg	845		
運転音			dB(A)	56.5/57(55.5/56) 注(1)		
内蔵品			—	ドライヤー・サイトグラス		

注(1) 運転音は、反響の少ない無響室などの部屋で、運転条件:製品周囲温度32℃・蒸発温度−10℃・吸入ガス温度18℃・ファン特性低騒音モード・インバーター圧縮機運転周波数70Hz・定速圧縮機運転、測定位置:製品正面1m・高さ1mにおける値(Aスケール)を示します。また( )内は夜間など周囲温度が25℃以下となった場合の値(Aスケール)を示します。実際の据付状態では、周囲の反響などの影響を受け、表示値より大きくなります。

■外形寸法図

(単位:mm)

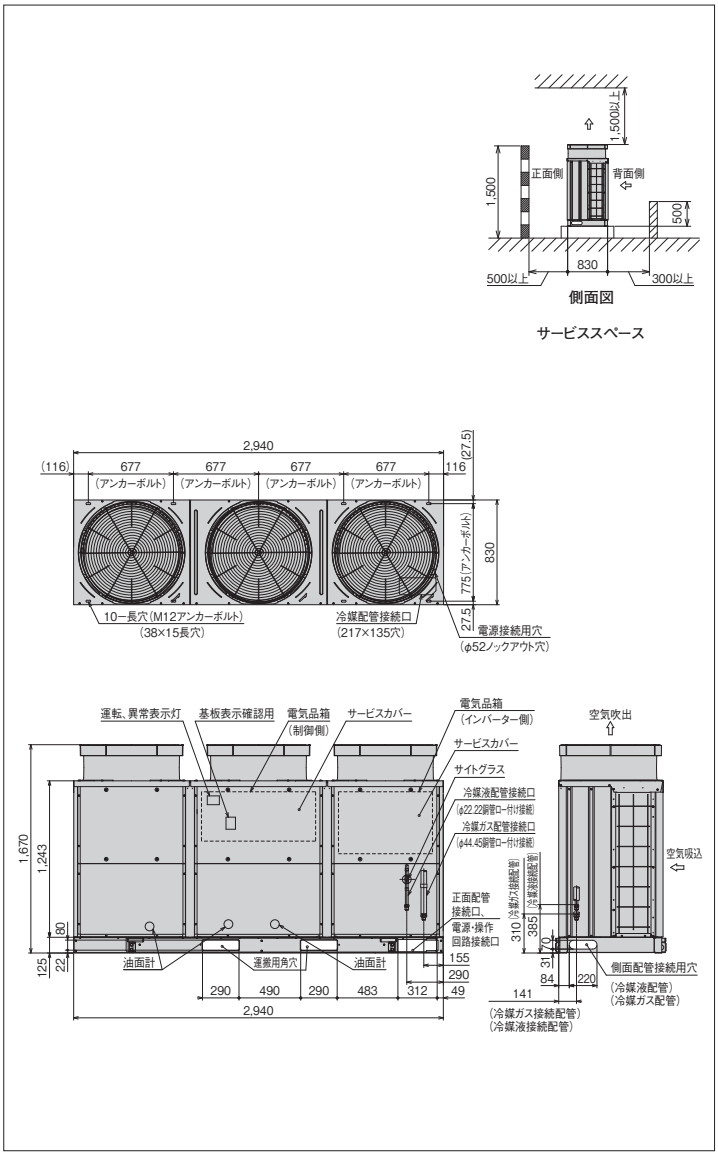

※詳細は、日立アプライアンス(株)各支店・営業所にお問い合わせください。

●オプション部品

リモコンボックス	144ページを参照ください。
防雪フード	145〜146ページを参照ください。

(2) 圧縮機の吐出量・法定冷凍能力は、インバーター圧縮機運転周波数90Hz・定速圧縮機運転時の値を示します。

(3) 始動電流は、インバーター圧縮機(運転周波数90Hz)運転時に、定速圧縮機が始動した場合の値を示します。

(4) 液冷媒を過冷却しており、液冷媒が周囲温度以下に低下しますので液冷媒配管の断熱が必要です。

DCインバーターマルチタイプ［冷蔵用］

KX-NM36AMVP

<呼称出力：5.2kW+9.0kW×2>

JRA耐塩害仕様・JRA耐重塩害仕様もあります※

フロンラベル B 地球温暖化への影響



■標準仕様表

（50/60Hz）

項目（単位）			型式	KX-NM36AMVP	
使用冷媒（封入量）			—	R410A/0（現地封入）	
蒸発温度使用範囲			℃	−20〜−5	
電源			—	三相 200V 50/60Hz	
性能	周囲温度		℃	32	
	蒸発温度		℃	−10	
	吸入ガス温度		℃	18	
	冷凍能力		kW	67.0/75.0（70Hz+定格運転時） 70.8/79.3（90Hz+定格運転時）	
	電気特性	消費電力	kW	28.5/33.0（70Hz+定格運転時）	
		運転電流	A	93.5/100.4（70Hz+定格運転時）	
		力率	%	88/95	
		始動電流	A	358/327 注(3)	
法定冷凍能力			トン	13.17/15.05 注(2)	
高圧ガス保安法区分			—	届出不要	
外形	外装（マンセル記号）		—	ナチュラルグレー（1.0Y 8.5/0.5）	
	幅		mm	2,940	
	奥行		mm	830	
	高さ		mm	1,670	
圧縮機	定格出力		kW	5.2	9.0×2
	吐出量		m³/h	72.90/83.52 注(2)	
	冷却方式		—	冷媒液冷却方式	
	運転範囲		Hz	25〜90	
冷凍機油	種類		—	ダフニーハーメチックオイルFVC68D	
	封入量		L	21	
凝縮器	型式		—	多通路クロスフィン式	
	送風機	型式×台数	—	φ710プロペラファン×3	
		風量（最大）	m³/min	600	
	モーター	定格出力（極数）×台数	kW	0.81（8）×3	
受液器内容積			L	15×4	
運転調整装置	運転スイッチ		—	運転／停止	
	表示灯		—	運転・警報（各種コード表示）	
制御装置	凝縮圧力制御		—	ファンスピード制御	
	容量制御		%	0−8〜100/0−7〜100	
保護装置	高圧遮断装置		MPa	3.9 OFF	
	低圧遮断装置		MPa	0.23 OFF（応急運転時のみ使用）	
	溶栓	口径	mm	4	
		溶解温度	℃	72	
	電流センサー（CT）設定値（圧縮機用）		A	45	67×2
	吐出ガス過熱防止サーミスター		℃	120	110（自動復帰）×2
	配線用遮断器（圧縮機用）		A	60	75×2
	ヒューズ	操作回路用	A	5	
		コンデンサーファンモーター用	A	10	
	その他		—	逆相防止器	
過冷却器			—	付 注(4)	
冷媒配管	ガス入口		mm	φ44.45（ロー付け接続）	
	液出口		mm	φ22.22（ロー付け接続）	
	ホットガス配管		mm	φ38.1（ロー付け接続）	
質量	製品質量		kg	850	
	梱包質量		kg	850	
運転音			dB（A）	59/60（58/59） 注(1)	
内蔵品			—	ドライヤー・サイトグラス	

注(1) 運転音は、反響の少ない無響室などの部屋で、運転条件：製品周囲温度32℃・蒸発温度−10℃・吸入ガス温度18℃・ファン特性低騒音モード・インバーター圧縮機運転周波数70Hz・定速圧縮機運転、測定位置：製品正面1m・高さ1mにおける値（Aスケール）を示します。また（ ）内は夜間など周囲温度が25℃以下となった場合の値（Aスケール）を示します。実際の据付状態では、周囲の反響などの影響を受け、表示値より大きくなります。

(2) 圧縮機の吐出量・法定冷凍能力は、インバーター圧縮機運転周波数90Hz・定速圧縮機運転時の値を示します。

(3) 始動電流は、インバーター圧縮機（運転周波数90Hz）運転時に、定速圧縮機が始動した場合の値を示します。

(4) 液冷媒を過冷却しており、液冷媒が周囲温度以下に低下しますので液冷媒配管の断熱が必要です。

■外形寸法図

（単位:mm）

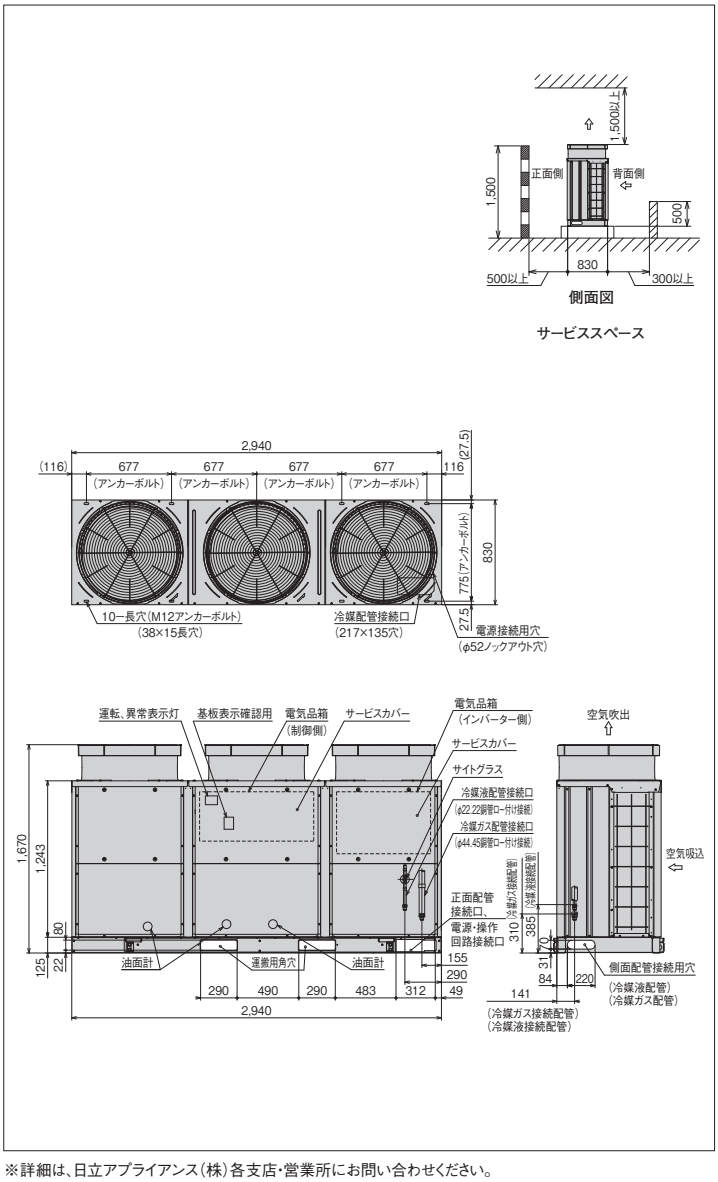

※詳細は、日立アプライアンス（株）各支店・営業所にお問い合わせください。

●オプション部品

リモコンボックス	144ページを参照ください。
防雪フード	145〜146ページを参照ください。

DCインバーターマルチタイプ[冷蔵用]

KX-NM40AMVP

<呼称出力：5.2kW+6.0kW+9.0kW×2>

JRA耐塩害仕様・JRA耐重塩害仕様もあります※

フロンラベル B 地球温暖化への影響



■標準仕様表

(50/60Hz)

項目(単位)			型式	KX-NM40AMVP		
使用冷媒(封入量)			—	R410A/0(現地封入)		
蒸発温度使用範囲			℃	−20〜−5		
電源			—	三相 200V 50/60Hz		
性能	周囲温度		℃	32		
	蒸発温度		℃	−10		
	吸入ガス温度		℃	18		
	冷凍能力		kW	80.0/90.0(70Hz+定格運転時) 83.8/93.0(90Hz+定格運転時)		
	電気特性	消費電力	kW	36.6/44.2(70Hz+定格運転時)		
		運転電流	A	121.5/134.5(70Hz+定格運転時)		
		力率	%	87/95		
		始動電流	A	382/352 注(3)		
法定冷凍能力			トン	16.33/18.84 注(2)		
高圧ガス保安法区分			—	届出不要		
外形	外装(マンセル記号)		—	ナチュラルグレー(1.0Y 8.5/0.5)		
	幅		mm	2,940		
	奥行		mm	830		
	高さ		mm	1,670		
圧縮機	定格出力		kW	5.2	6.0	9.0×2
	吐出量		m³/h	90.18/104.34 注(2)		
	冷却方式		—	冷媒液冷却方式		
	運転範囲		Hz	25〜90		
冷凍機油	種類		—	ダフニーハーメチックオイルFVC68D		
	封入量		L	22.5		
凝縮器	型式		—	多通路クロスフィン式		
	送風機	型式×台数	—	φ710プロペラファン×3		
		風量(最大)	m³/min	600		
	モーター	定格出力(極数)×台数	kW	0.81(8)×3		
受液器内容積			L	15×5		
運転調整装置	運転スイッチ		—	運転／停止		
	表示灯		—	運転・警報(各種コード表示)		
制御装置	凝縮圧力制御		—	ファンスピード制御		
	容量制御		%	0−6〜100/0−6〜100		
保護装置	高圧遮断装置		MPa	3.9 OFF		
	低圧遮断装置		MPa	0.23 OFF(応急運転時のみ使用)		
	溶栓	口径	mm	4		
		溶解温度	℃	72		
	電流センサー(CT)設定値(圧縮機用)		A	45	45	67×2
	吐出ガス過熱防止サーミスター		℃	120	110(自動復帰)×3	
	配線用遮断器(圧縮機用)		A	60	60	75×2
	ヒューズ	操作回路用	A	5		
		コンデンサーファンモーター用	A	10		
	その他		—	逆相防止器		
過冷却器			—	付 注(4)		
冷媒配管	ガス入口		mm	φ44.45(ロー付け接続)		
	液出口		mm	φ25.4(ロー付け接続)		
	ホットガス配管		mm	φ38.1(ロー付け接続)		
質量	製品質量		kg	970		
	梱包質量		kg	970		
運転音			dB(A)	61/63(59/60) 注(1)		
内蔵品			—	ドライヤー・サイトグラス		

注(1) 運転音は、反響の少ない無響室などの部屋で、運転条件:製品周囲温度32℃・蒸発温度−10℃・吸入ガス温度18℃・ファン特性低騒音モード・インバーター圧縮機運転周波数70Hz・定速圧縮機運転、測定位置:製品正面1m・高さ1mにおける値(Aスケール)を示します。また( )内は夜間など周囲温度が25℃以下となった場合の値(Aスケール)を示します。実際の据付状態では、周囲の反響などの影響を受け、表示値より大きくなります。

(2) 圧縮機の吐出量・法定冷凍能力は、インバーター圧縮機運転周波数90Hz・定速圧縮機運転時の値を示します。

(3) 始動電流は、インバーター圧縮機(運転周波数90Hz)運転時に、定速圧縮機が始動した場合の値を示します。

(4) 液冷媒を過冷却しており、液冷媒が周囲温度以下に低下しますので液冷媒配管の断熱が必要です。

■外形寸法図

(単位:mm)

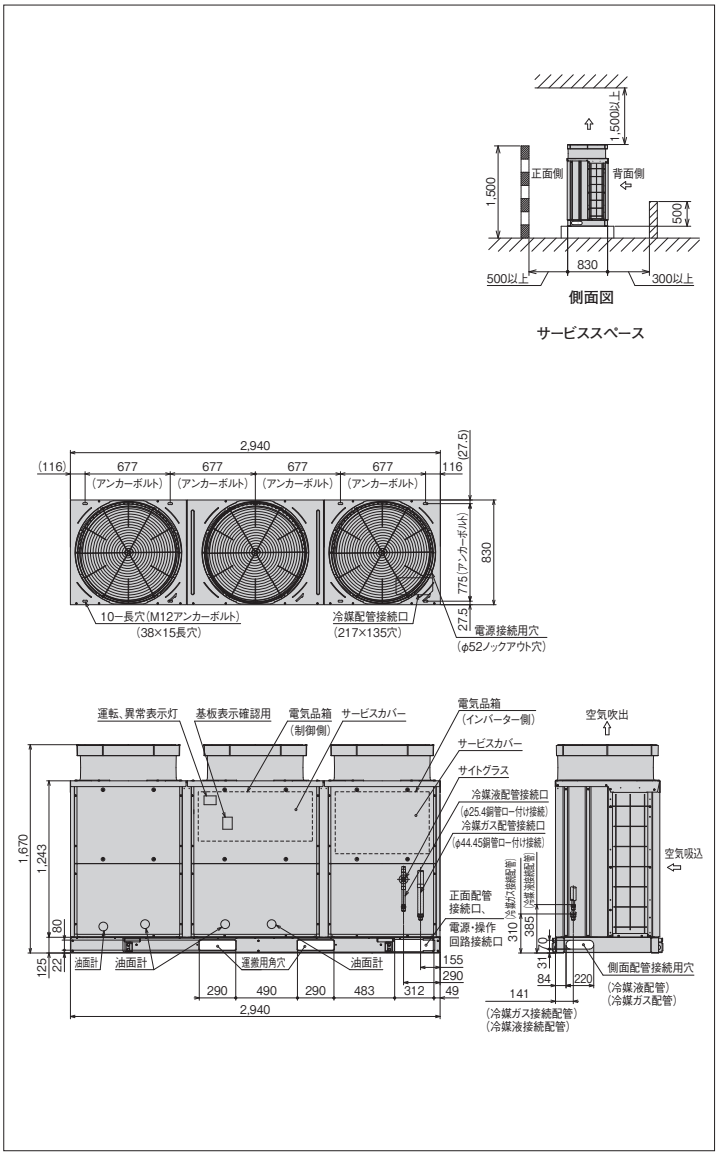

※詳細は、日立アプライアンス(株)各支店・営業所にお問い合わせください。

●オプション部品

リモコンボックス	144ページを参照ください。
防雪フード	145〜146ページを参照ください。

DCインバーターマルチタイプ[高温用]

KX-NM20AUVP

<呼称出力：7.4kW+7.4kW>

JRA耐塩害仕様･JRA耐重塩害仕様もあります※

フロンラベル B 地球温暖化への影響



■標準仕様表

(50/60Hz)

項目(単位)			型式	KX-NM20AUVP	
使用冷媒(封入量)			—	R410A/0(現地封入)	
蒸発温度使用範囲			℃	−10～10	
電源			—	三相 200V 50/60Hz	
性能	周囲温度		℃	32	
	蒸発温度		℃	5	
	吸入ガス温度		℃	18	
	冷凍能力		kW	50.0/56.0(70Hz+定格運転時)	
	電気特性	消費電力	kW	16.2/18.0(70Hz+定格運転時)	
		運転電流	A	52.2/54.6(70Hz+定格運転時)	
		力率	%	90/95	
		始動電流	A	297/271 注(3)	
法定冷凍能力			トン	5.91/6.53 注(2)	
高圧ガス保安法区分			—	届出不要	
外形	外装(マンセル記号)		—	ナチュラルグレー(1.0Y 8.5/0.5)	
	幅		mm	1,850	
	奥行		mm	830	
	高さ		mm	1,670	
圧縮機	定格出力		kW	7.4	7.4
	吐出量		m³/h	33.66/37.20 注(2)	
	冷却方式		—	冷媒液冷却方式	
	運転範囲		Hz	25～70	
冷凍機油	種類		—	ダフニーハーメチックオイルFVC68D	
	封入量		L	12	
凝縮器	型式		—	多通路クロスフィン式	
	送風機	型式×台数	—	φ710プロペラファン×2	
		風量(最大)	m³/min	400	
	モーター	定格出力(極数)×台数	kW	0.81(8)×2	
受液器内容積			L	15×3	
運転調整装置	運転スイッチ		—	運転／停止	
	表示灯		—	運転･警報(各種コード表示)	
制御装置	凝縮圧力制御		—	ファンスピード制御	
	容量制御		%	0−17～100/0−16～100	
保護装置	高圧遮断装置		MPa	3.9 OFF	
	低圧遮断装置		MPa	0.23 OFF(応急運転時のみ使用)	
	溶栓	口径	mm	4	
		溶解温度	℃	72	
	電流センサー(CT)設定値(圧縮機用)		A	45	45
	吐出ガス過熱防止サーミスター		℃	120	110(自動復帰)
	配線用遮断器(圧縮機用)		A	60	60
	ヒューズ	操作回路用	A	5	
		コンデンサーファンモーター用	A	10	
	その他		—	逆相防止器	
過冷却器			—	付 注(4)	
冷媒配管	ガス入口		mm	φ38.1(ロー付け接続)	
	液出口		mm	φ19.05(ロー付け接続)	
	ホットガス配管		mm	φ28.0(ロー付け接続)	
質量	製品質量		kg	545	
	梱包質量		kg	545	
運転音			dB(A)	55(54) 注(1)	
内蔵品			—	ドライヤー･サイトグラス	

注(1) 運転音は、反響の少ない無響室などの部屋で、運転条件:製品周囲温度32℃･蒸発温度5℃･吸入ガス温度18℃･ファン特性低騒音モード･インバーター圧縮機運転周波数70Hz･定速圧縮機運転、測定位置:製品正面1m･高さ1mにおける値(Aスケール)を示します。また( )内は夜間など周囲温度が25℃以下となった場合の値(Aスケール) を示します。実際の据付状態では、周囲の反響などの影響を受け、表示値より大きくなります。

(2) 圧縮機の吐出量･法定冷凍能力は、インバーター圧縮機運転周波数70Hz･定速圧縮機運転時の値を示します。

(3) 始動電流は、インバーター圧縮機(運転周波数70Hz)運転時に、定速圧縮機が始動した場合の値を示します。

(4) 液冷媒を過冷却しており、液冷媒が周囲温度以下に低下しますので液冷媒配管の断熱が必要です。

■外形寸法図

(単位:mm)

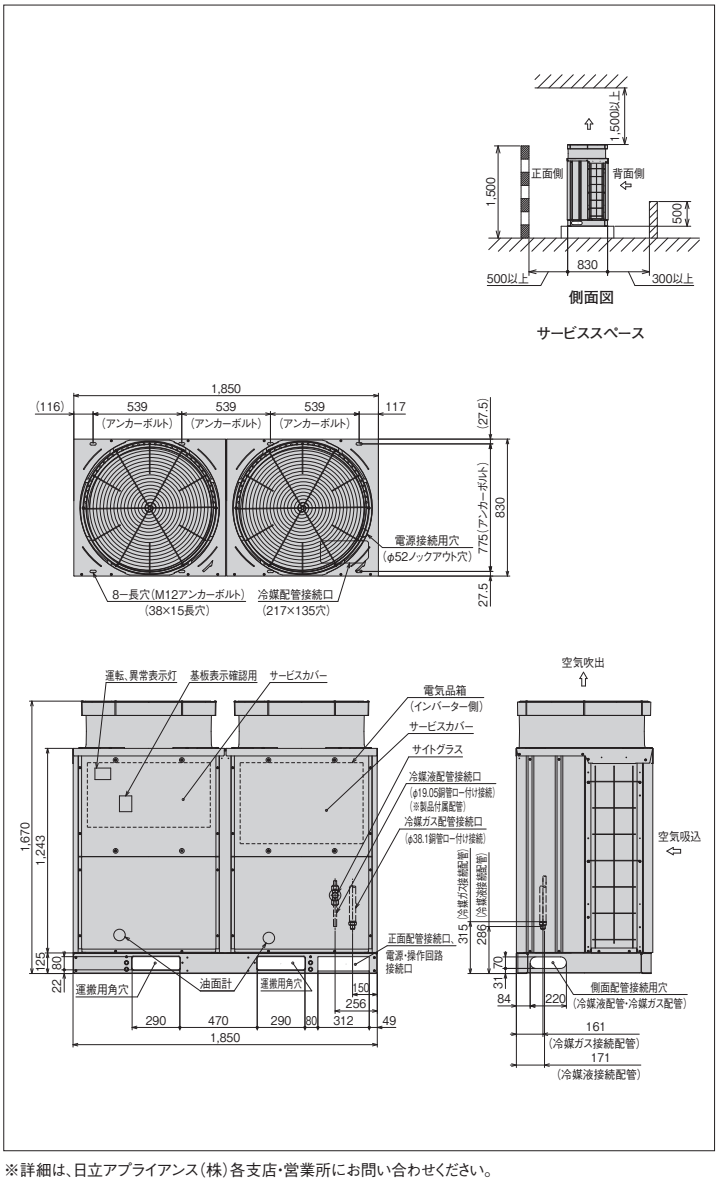

※詳細は、日立アプライアンス(株)各支店･営業所にお問い合わせください。

●オプション部品

リモコンボックス	144ページを参照ください。
防雪フード	145～146ページを参照ください。

DCインバーターマルチタイプ[高温用]

KX-NM30AUVP

<呼称出力：7.4kW+7.4kW×2>

JRA耐塩害仕様・JRA耐重塩害仕様もあります※

フロンラベル B 地球温暖化への影響



■標準仕様表

(50/60Hz)

項目(単位)			型式	KX-NM30AUVP	
使用冷媒(封入量)			—	R410A/0(現地封入)	
蒸発温度使用範囲			℃	−10〜10	
電源			—	三相 200V 50/60Hz	
性能	周囲温度		℃	32	
	蒸発温度		℃	5	
	吸入ガス温度		℃	18	
	冷凍能力		kW	75.0/85.0(70Hz+定格運転時)	
	電気特性	消費電力	kW	24.9/28.7(70Hz+定格運転時)	
		運転電流	A	83.5/87.4(70Hz+定格運転時)	
		力率	%	86/95	
		始動電流	A	324/304 注(3)	
法定冷凍能力			トン	8.94/10.18 注(2)	
高圧ガス保安法区分			—	届出不要	
外形	外装(マンセル記号)		—	ナチュラルグレー(1.0Y 8.5/0.5)	
	幅		mm	2,940	
	奥行		mm	830	
	高さ		mm	1,670	
圧縮機	定格出力		kW	7.4	7.4×2
	吐出量		m³/h	50.94/58.02 注(2)	
	冷却方式		—	冷媒液冷却方式	
	運転範囲		Hz	25〜70	
冷凍機油	種類		—	ダフニーハーメチックオイルFVC68D	
	封入量		L	21	
凝縮器	型式		—	多通路クロスフィン式	
	送風機	型式×台数	—	φ710プロペラファン×3	
		風量(最大)	m³/min	600	
	モーター	定格出力(極数)×台数	kW	0.81(8)×3	
受液器内容積			L	15×4	
運転調整装置		運転スイッチ	—	運転／停止	
		表示灯	—	運転・警報(各種コード表示)	
制御装置		凝縮圧力制御	—	ファンスピード制御	
		容量制御	%	0−12〜100/0−10〜100	
保護装置	高圧遮断装置		MPa	3.9 OFF	
	低圧遮断装置		MPa	0.23 OFF(応急運転時のみ使用)	
	溶栓	口径	mm	4	
		溶解温度	℃	72	
	電流センサー(CT)設定値(圧縮機用)		A	45	45×2
	吐出ガス過熱防止サーミスター		℃	120	110(自動復帰)×2
	配線用遮断器(圧縮機用)		A	60	60×2
	ヒューズ	操作回路用	A	5	
		コンデンサーファンモーター用	A	10	
	その他		—	逆相防止器	
過冷却器			—	付 注(4)	
冷媒配管	ガス入口		mm	φ44.45(ロー付け接続)	
	液出口		mm	φ22.22(ロー付け接続)	
	ホットガス配管		mm	φ38.1(ロー付け接続)	
質量	製品質量		kg	840	
	梱包質量		kg	840	
運転音			dB(A)	56.5/57(55.5/56) 注(1)	
内蔵品			—	ドライヤー・サイトグラス	

注(1) 運転音は、反響の少ない無響室などの部屋で、運転条件:製品周囲温度32℃・蒸発温度5℃・吸入ガス温度18℃・ファン特性低騒音モード・インバーター圧縮機運転周波数70Hz・定速圧縮機運転、測定位置:製品正面1m・高さ1mにおける値(Aスケール)を示します。また( )内は夜間など周囲温度が25℃以下となった場合の値(Aスケール) を示します。実際の据付状態では、周囲の反響などの影響を受け、表示値より大きくなります。

(2) 圧縮機の吐出量・法定冷凍能力は、インバーター圧縮機運転周波数70Hz・定速圧縮機運転時の値を示します。

(3) 始動電流は、インバーター圧縮機(運転周波数70Hz)運転時に、定速圧縮機が始動した場合の値を示します。

(4) 液冷媒を過冷却しており、液冷媒が周囲温度以下に低下しますので液冷媒配管の断熱が必要です。

■外形寸法図

(単位:mm)

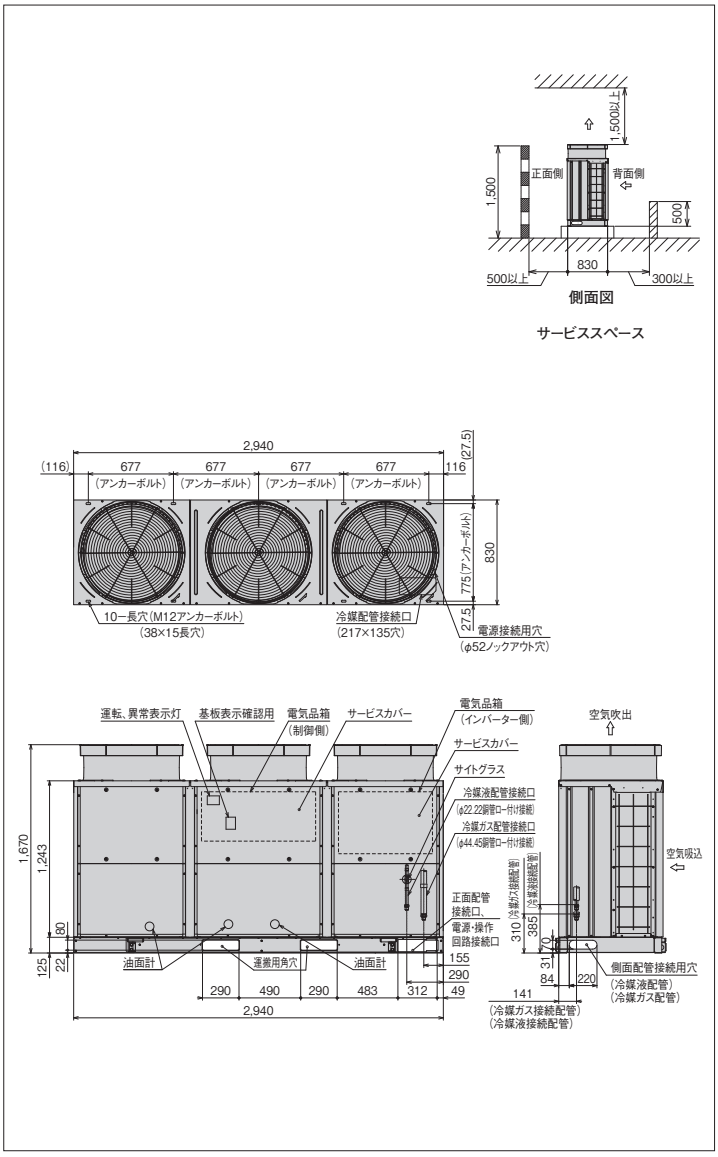

※詳細は、日立アプライアンス(株)各支店・営業所にお問い合わせください。

●オプション部品

リモコンボックス	144ページを参照ください。
防雪フード	145〜146ページを参照ください。

DCインバーターシングルタイプ［冷凍・冷蔵用］

KX-N2AVP <呼称出力：1.5kW>

JRA耐塩害仕様・JRA耐重塩害仕様もあります※



■標準仕様表

（50/60Hz）

項目（単位）			型式	KX-N2AVP
使用冷媒			—	R410A/0（現地封入）
蒸発温度使用範囲			℃	−45 ～ −5
電源			—	三相 200V 50/60Hz
性能	周囲温度		℃	32
	蒸発温度		℃	−40
	吸入ガス温度		℃	18
	冷凍能力		kW	2.00 注(2)
	電気特性	消費電力	kW	1.9 注(2)
		運転電流	A	6.3 注(2)
		力率	%	87 注(2)
法定冷凍能力			トン	1.07 注(2)
高圧ガス保安法区分			—	届出不要
外形	外装（マンセル記号）		—	ナチュラルグレー（1.0Y 8.5／0.5）
	幅		mm	850
	奥行		mm	315
	高さ		mm	1,120
圧縮機	定格出力		kW	1.5
	吐出量		m³/h	6.12 注(2)
	冷却方式		—	冷媒液冷却方式
	運転範囲		Hz	20～50
冷凍機油	種類		—	ダフニーハーメチックオイルFVC32D
	封入量		L	1.7
凝縮器	型式		—	多通路クロスフィン式
	送風機	型式×台数	—	φ465プロペラファン×1
		風量（最大）	m³/min	62.0
	モーター	定格出力（極数）×台数	kW	0.2（10）×1
受液器内容積			L	4.7
運転調整装置	運転スイッチ		—	運転／停止
制御装置	凝縮圧力制御		—	ファンスピード制御
	容量制御		%	0−40～100
保護装置	高圧遮断装置		MPa	3.9 OFF
	溶栓	口径	mm	4
		溶解温度	℃	72
	電流センサー（CT）設定値（圧縮機用）		A	16
	吐出ガス過熱防止サーミスター		℃	105
	配線用遮断器（圧縮機用）		A	20
	ヒューズ	操作回路用	A	5
		コンデンサーファンモーター用	A	5
	その他		—	逆相防止器
過冷却器			—	付 注(3)
冷媒配管	ガス入口		mm	φ15.88（ロー付け接続）
	液出口		mm	φ9.52（フレア接続）
	ホットガス配管		mm	φ12.7（ロー付け接続）
質量	製品質量		kg	102
	梱包質量		kg	107
運転音			dB（A）	45 注(1)
内蔵品			—	ドライヤー・サイトグラス

注（1）運転音は、反響の少ない無響室などの部屋で、運転条件：製品周囲温度32℃・蒸発温度−40℃・吸入ガス温度18℃・ファン特性低騒音モード・インバーター圧縮機運転周波数50Hz、測定位置：製品正面1m・高さ1mにおける値（Aスケール）を示します。実際の据付状態では、周囲の反響などの影響を受け、表示値より大きくなります。

（2）圧縮機の吐出量・法定冷凍能力・性能は、インバーター圧縮機運転周波数50Hzの値を示します。

（3）液冷媒を過冷却しており、液冷媒が周囲温度以下に低下しますので液冷媒配管の断熱が必要です。

■外形寸法図

（単位：mm）

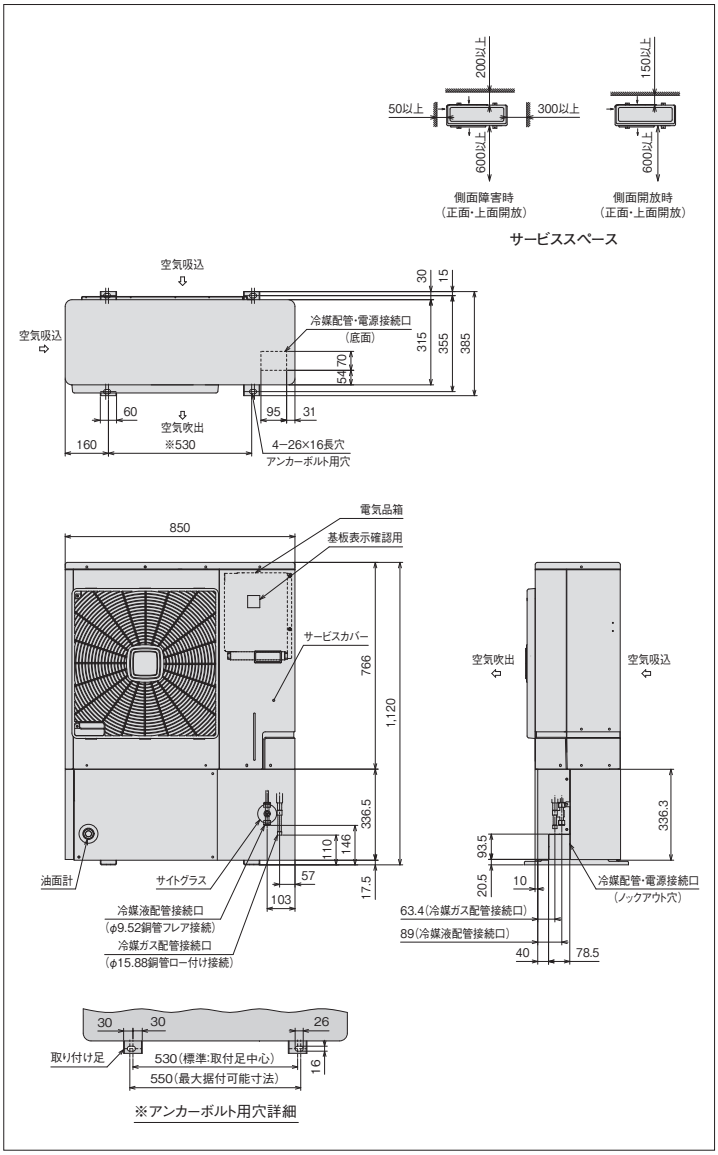

※詳細は、日立アプライアンス（株）各支店・営業所にお問い合わせください。

●オプション部品

リモコンボックス	144ページを参照ください。
防雪フード	145～146ページを参照ください。

〈強風が製品に当たる場所での設置について〉

逆風（プロペラファンに向かって吹く風）のない場所。
屋根や周囲に建物がなく、強い風が製品に当たることが予想される場所には製品の吹出口に強い風が当たらないようにしてください。吹出口に強い風が当たる場合には防風壁などを設けてください。
また突風などが当たりやすい屋上へ設置する場合には、転倒防止としてワイヤーで固定してください。

DCインバーターシングルタイプ[冷凍・冷蔵用]

KX-N3AVP <呼称出力：2.2kW>

JRA耐塩害仕様・JRA耐重塩害仕様もあります※

フロンラベル B 地球温暖化への影響



■標準仕様表

(50/60Hz)

項目(単位)			型式	KX-N3AVP
使用冷媒(封入量)			—	R410A/0(現地封入)
蒸発温度使用範囲			℃	−45 ～ −5
電源			—	三相 200V 50/60Hz
性能	周囲温度		℃	32
	蒸発温度		℃	−40
	吸入ガス温度		℃	18
	冷凍能力		kW	2.50 注(2)
	電気特性	消費電力	kW	2.5 注(2)
		運転電流	A	8.2 注(2)
		力率	%	88 注(2)
法定冷凍能力			トン	1.42 注(2)
高圧ガス保安法区分			—	届出不要
外形	外装(マンセル記号)		—	ナチュラルグレー(1.0Y 8.5／0.5)
	幅		mm	850
	奥行		mm	315
	高さ		mm	1,120
圧縮機	定格出力		kW	2.2
	吐出量		m³/h	8.08 注(2)
	冷却方式		—	冷媒液冷却方式
	運転範囲		Hz	20～66
冷凍機油	種類		—	ダフニーハーメチックオイルFVC32D
	封入量		L	1.7
凝縮器	型式		—	多通路クロスフィン式
	送風機	型式×台数	—	φ465プロペラファン×1
		風量(最大)	m³/min	62.0
	モーター	定格出力(極数)×台数	kW	0.2(10)×1
受液器内容積			L	4.7
運転調整装置	運転スイッチ		—	運転／停止
制御装置	凝縮圧力制御		—	ファンスピード制御
	容量制御		%	0−30～100
保護装置	高圧遮断装置		MPa	3.9 OFF
	溶栓	口径	mm	4
		溶解温度	℃	72
	電流センサー(CT)設定値(圧縮機用)		A	21
	吐出ガス過熱防止サーミスター		℃	105
	配線用遮断器(圧縮機用)		A	20
	ヒューズ	操作回路用	A	5
		コンデンサーファンモーター用	A	5
	その他		—	逆相防止器
過冷却器			—	付 注(3)
冷媒配管	ガス入口		mm	φ15.88(ロー付け接続)
	液出口		mm	φ9.52(フレア接続)
	ホットガス配管		mm	φ12.7(ロー付け接続)
質量	製品質量		kg	102
	梱包質量		kg	107
運転音			dB(A)	46 注(1)
内蔵品			—	ドライヤー・サイトグラス

注(1) 運転音は、反響の少ない無響室などの部屋で、運転条件:製品周囲温度32℃・蒸発温度−40℃・吸入ガス温度18℃・ファン特性低騒音モード・インバーター圧縮機運転周波数66Hz、測定位置:製品正面1m・高さ1mにおける値(Aスケール)を示します。実際の据付状態では、周囲の反響などの影響を受け、表示値より大きくなります。

(2) 圧縮機の吐出量・法定冷凍能力・性能は、インバーター圧縮機運転周波数66Hzの値を示します。

(3) 液冷媒を過冷却しており、液冷媒が周囲温度以下に低下しますので液冷媒配管の断熱が必要です。

■外形寸法図

(単位:mm)

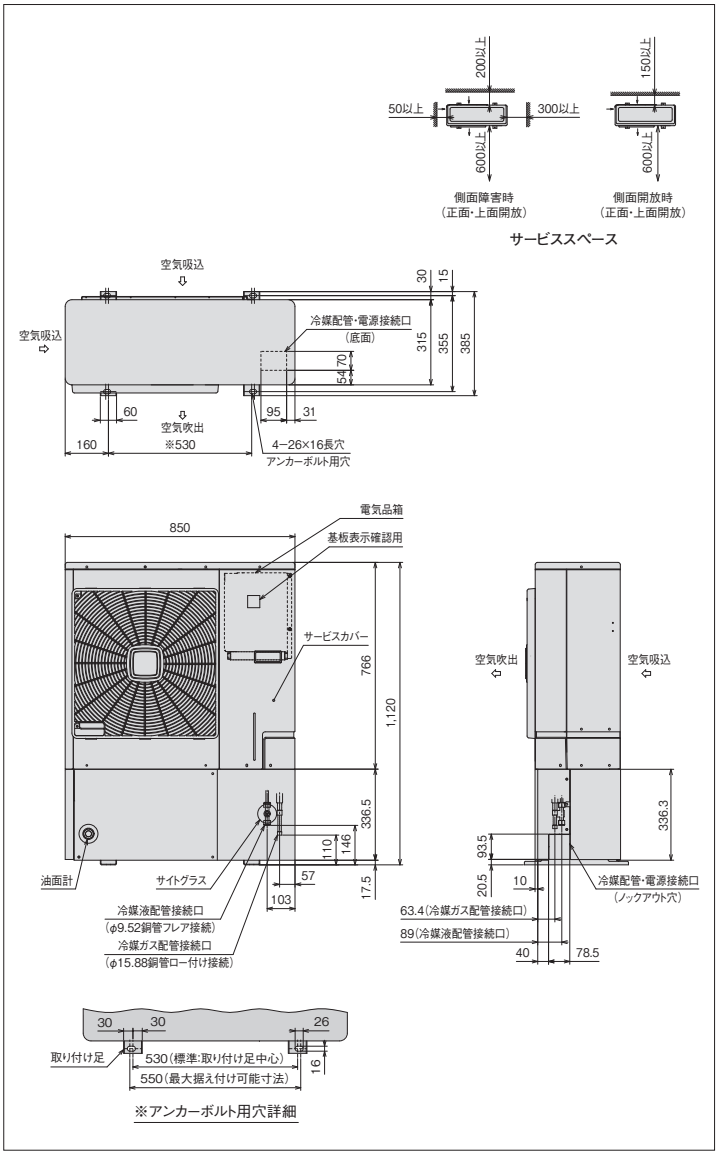

※詳細は、日立アプライアンス(株)各支店・営業所にお問い合わせください。

●オプション部品

リモコンボックス	144ページを参照ください。
防雪フード	145～146ページを参照ください。

〈強風が製品に当たる場所での設置について〉

逆風(プロペラファンに向かって吹く風)のない場所。
屋根や周囲に建物がなく、強い風が製品に当たることが予想される場所には製品の吹出口に強い風が当たらないようにしてください。吹出口に強い風が当たる場合には防風壁などを設けてください。
また突風などが当たりやすい屋上へ設置する場合には、転倒防止としてワイヤーで固定してください。

DCインバーターシングルタイプ［冷凍・冷蔵用］

KX-N4AVP <呼称出力：3.0kW>

JRA耐塩害仕様・JRA耐重塩害仕様もあります※

フロンラベル B 地球温暖化への影響



■標準仕様表

（50/60Hz）

項目（単位）			型式	KX-N4AVP
使用冷媒（封入量）			—	R410A/0（現地封入）
蒸発温度使用範囲			℃	−45 ～ −5
電源			—	三相 200V 50／60Hz
性能	周囲温度		℃	32
	蒸発温度		℃	−40
	吸入ガス温度		℃	18
	冷凍能力		kW	3.75 注(2)
	電気特性	消費電力	kW	3.4 注(2)
		運転電流	A	11.1 注(2)
		力率	%	88 注(2)
法定冷凍能力			トン	2.05 注(2)
高圧ガス保安法区分			—	届出不要
外形	外装（マンセル記号）		—	ナチュラルグレー（1.0Y 8.5／0.5）
	幅		mm	950
	奥行		mm	370
	高さ		mm	1,200
圧縮機	定格出力		kW	3.0
	吐出量		m³/h	11.66 注(2)
	冷却方式		—	冷媒液冷却方式
	運転範囲		Hz	20～52
冷凍機油	種類		—	ダフニーハーメチックオイルFVC32D
	封入量		L	1.7
凝縮器	型式		—	多通路クロスフィン式
	送風機	型式×台数	—	φ544プロペラファン×1
		風量（最大）	m³/min	93.6
	モーター	定格出力（極数）×台数	kW	0.2（10）×1
受液器内容積			L	7.2
運転調整装置	運転スイッチ		—	運転／停止
制御装置	凝縮圧力制御		—	ファンスピード制御
	容量制御		%	0−38～100
保護装置	高圧遮断装置		MPa	3.9 OFF
	溶栓	口径	mm	4
		溶解温度	℃	72
	電流センサー（CT）設定値（圧縮機用）		A	25
	吐出ガス過熱防止サーミスター		℃	120
	配線用遮断器（圧縮機用）		A	30
	ヒューズ	操作回路用	A	5
		コンデンサーファンモーター用	A	5
	その他		—	逆相防止器
過冷却器			—	付 注(3)
冷媒配管	ガス入口		mm	φ22.22（ロー付け接続）
	液出口		mm	φ9.52（フレア接続）
	ホットガス配管		mm	φ12.7（ロー付け接続）
質量	製品質量		kg	148
	梱包質量		kg	153
運転音			dB（A）	46 注(1)
内蔵品			—	ドライヤー・サイトグラス

注（1）運転音は、反響の少ない無響室などの部屋で、運転条件：製品周囲温度32℃・蒸発温度−40℃・吸入ガス温度18℃・ファン特性低騒音モード・インバーター圧縮機運転周波数52Hz、測定位置：製品正面1m・高さ1mにおける値（Aスケール）を示します。実際の据付状態では、周囲の反響などの影響を受け、表示値より大きくなります。

（2）圧縮機の吐出量・法定冷凍能力・性能は、インバーター圧縮機運転周波数52Hz時の値を示します。

（3）液冷媒を過冷却しており、液冷媒が周囲温度以下に低下しますので液冷媒配管の断熱が必要です。

■外形寸法図

（単位：mm）

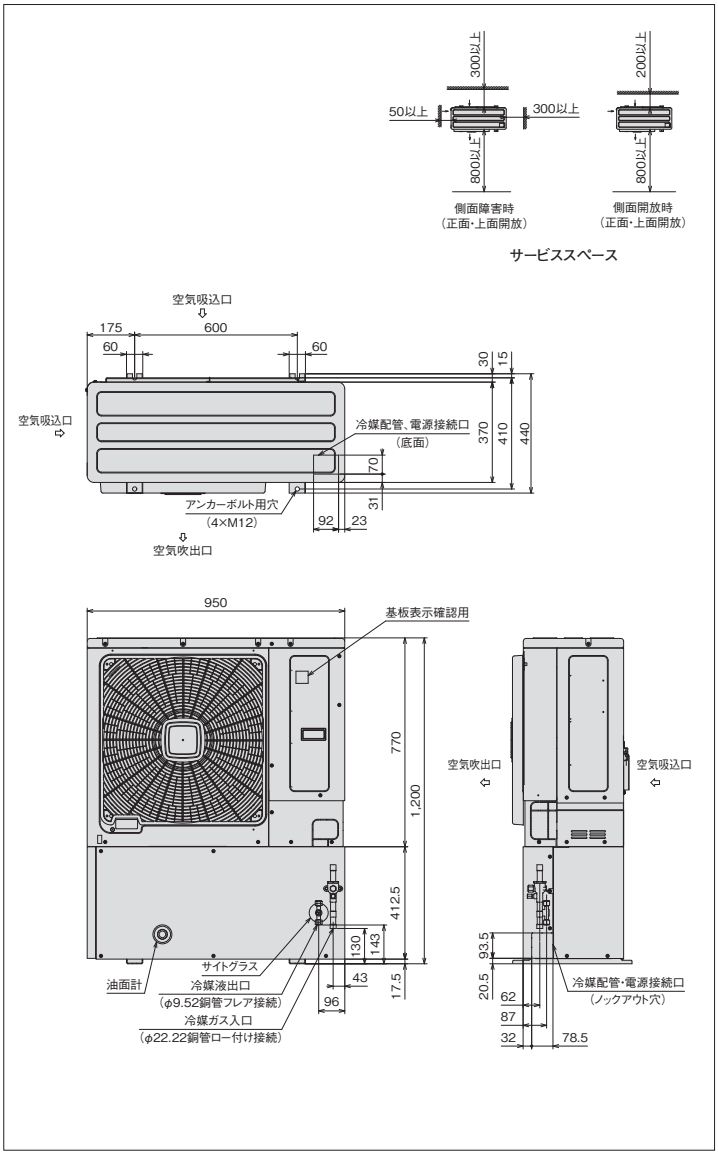

※詳細は、日立アプライアンス（株）各支店・営業所にお問い合わせください。

●オプション部品

リモコンボックス	144ページを参照ください。
防雪フード	145～146ページを参照ください。

〈強風が製品に当たる場所での設置について〉

逆風（プロペラファンに向かって吹く風）のない場所。
屋根や周囲に建物がなく、強い風が製品に当たることが予想される場所には製品の吹出口に強い風が当たらないようにしてください。吹出口に強い風が当たる場合には防風壁などを設けてください。
また突風などが当たりやすい屋上へ設置する場合には、転倒防止としてワイヤーで固定してください。

DCインバーターシングルタイプ[冷凍・冷蔵用]

KX-N5AVP <呼称出力：3.7kW>

JRA耐塩害仕様・JRA耐重塩害仕様もあります※

フロンラベル B 地球温暖化への影響



■標準仕様表

(50/60Hz)

項目(単位)			型式	KX-N5AVP
使用冷媒(封入量)			—	R410A/0(現地封入)
蒸発温度使用範囲			℃	−45 ～ −5
電源			—	三相 200V 50／60Hz
性能	周囲温度		℃	32
	蒸発温度		℃	−40
	吸入ガス温度		℃	18
	冷凍能力		kW	4.25 注(2)
	電気特性	消費電力	kW	3.9 注(2)
		運転電流	A	12.3 注(2)
		力率	%	92 注(2)
法定冷凍能力			トン	2.36 注(2)
高圧ガス保安法区分			—	届出不要
外形	外装(マンセル記号)		—	ナチュラルグレー(1.0Y 8.5／0.5)
	幅		mm	950
	奥行		mm	370
	高さ		mm	1,200
圧縮機	定格出力		kW	3.7
	吐出量		m³/h	13.46 注(2)
	冷却方式		—	冷媒液冷却方式
	運転範囲		Hz	20～60
冷凍機油	種類		—	ダフニーハーメチックオイルFVC32D
	封入量		L	1.7
凝縮器	型式		—	多通路クロスフィン式
	送風機	型式×台数	—	φ544プロペラファン×1
		風量(最大)	m³/min	93.6
	モーター	定格出力(極数)×台数	kW	0.2(10)×1
受液器内容積			L	7.2
運転調整装置	運転スイッチ		—	運転／停止
制御装置	凝縮圧力制御		—	ファンスピード制御
	容量制御		%	0−33～100
保護装置	高圧遮断装置		MPa	3.9 OFF
	溶栓	口径	mm	4
		溶解温度	℃	72
	電流センサー(CT)設定値(圧縮機用)		A	25
	吐出ガス過熱防止サーミスター		℃	120
	配線用遮断器(圧縮機用)		A	30
	ヒューズ	操作回路用	A	5
		コンデンサーファンモーター用	A	5
	その他		—	逆相防止器
過冷却器			—	付 注(3)
冷媒配管	ガス入口		mm	φ22.22(ロー付け接続)
	液出口		mm	φ9.52(フレア接続)
	ホットガス配管		mm	φ12.7(ロー付け接続)
質量	製品質量		kg	148
	梱包質量		kg	153
運転音			dB(A)	47 注(1)
内蔵品			—	ドライヤー・サイトグラス

注(1) 運転音は、反響の少ない無響室などの部屋で、運転条件:製品周囲温度32℃・蒸発温度−40℃・吸入ガス温度18℃・ファン特性低騒音モード・インバーター圧縮機運転周波数60Hz、測定位置:製品正面1m・高さ1mにおける値(Aスケール)を示します。実際の据付状態では、周囲の反響などの影響を受け、表示値より大きくなります。

(2) 圧縮機の吐出量・法定冷凍能力・性能は、インバーター圧縮機運転周波数60Hz時の値を示します。

(3) 液冷媒を過冷却しており、液冷媒が周囲温度以下に低下しますので液冷媒配管の断熱が必要です。

■外形寸法図

(単位:mm)

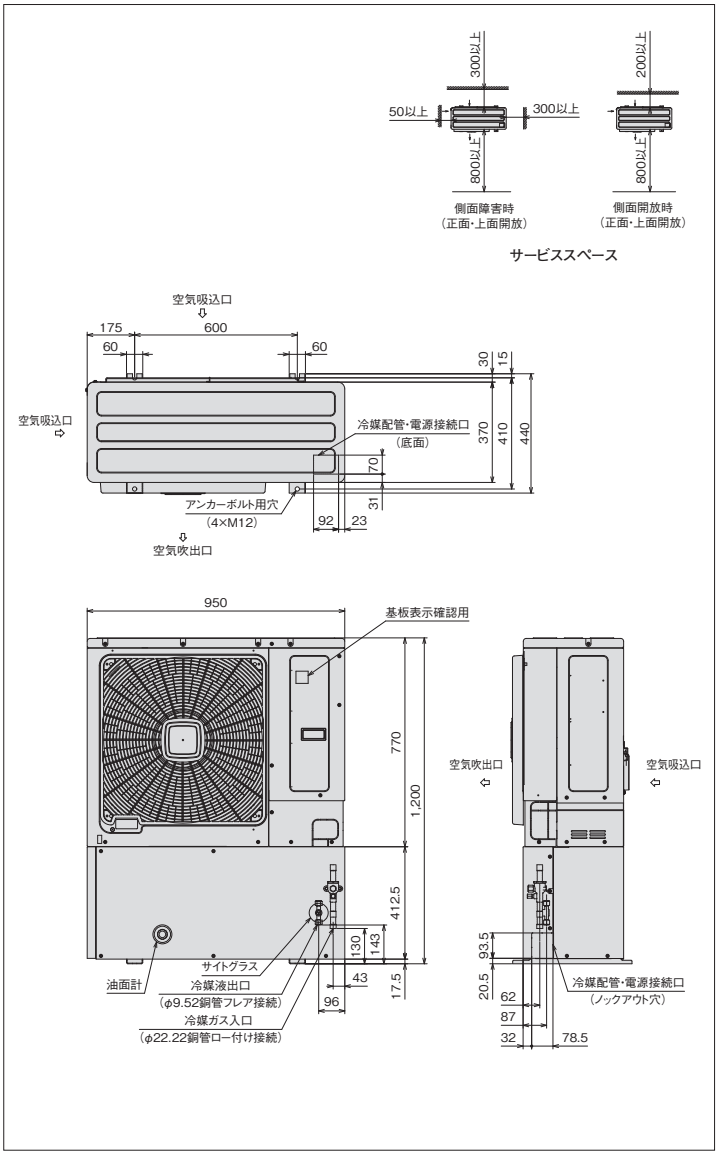

※詳細は、日立アプライアンス(株)各支店・営業所にお問い合わせください。

●オプション部品

リモコンボックス	144ページを参照ください。
防雪フード	145～146ページを参照ください。

〈強風が製品に当たる場所での設置について〉

逆風(プロペラファンに向かって吹く風)のない場所。
屋根や周囲に建物がなく、強い風が製品に当たることが予想される場所には製品の吹出口に強い風が当たらないようにしてください。吹出口に強い風が当たる場合には防風壁などを設けてください。
また突風などが当たりやすい屋上へ設置する場合には、転倒防止としてワイヤーで固定してください。

DCインバーターシングルタイプ[冷凍・冷蔵用]

KX-N6AVP <呼称出力：4.5kW>

JRA耐塩害仕様・JRA耐重塩害仕様もあります※

フロンラベル B 地球温暖化への影響



■標準仕様表

(50/60Hz)

項目(単位)			型式	KX-N6AVP
使用冷媒(封入量)			—	R410A/0(現地封入)
蒸発温度使用範囲			℃	−45 ～ −5
電源			—	三相 200V 50／60Hz
性能	周囲温度		℃	32
	蒸発温度		℃	−40
	吸入ガス温度		℃	18
	冷凍能力		kW	5.30 注(2)
	電気特性	消費電力	kW	5.1 注(2)
		運転電流	A	16.1 注(2)
		力率	%	91 注(2)
法定冷凍能力			トン	2.82 注(2)
高圧ガス保安法区分			—	届出不要
外形	外装(マンセル記号)		—	ナチュラルグレー(1.0Y 8.5／0.5)
	幅		mm	950
	奥行		mm	750
	高さ		mm	1,745
圧縮機	定格出力		kW	4.5
	吐出量		m³/h	16.09 注(2)
	冷却方式		—	冷媒液冷却方式
	運転範囲		Hz	20～56
冷凍機油	種類		—	ダフニーハーメチックオイルFVC32D
	封入量		L	1.7
凝縮器	型式		—	多通路クロスフィン式
	送風機	型式×台数	—	φ644プロペラファン×1
		風量(最大)	m³/min	195
	モーター	定格出力(極数)×台数	kW	1.2(8)×1
受液器内容積			L	15.0
運転調整装置	運転スイッチ		—	運転／停止
制御装置	凝縮圧力制御		—	ファンスピード制御
	容量制御		%	0−36～100
保護装置	高圧遮断装置		MPa	3.9 OFF
	溶栓	口径	mm	4
		溶解温度	℃	72
	電流センサー(CT)設定値(圧縮機用)		A	35
	吐出ガス過熱防止サーミスター		℃	120
	配線用遮断器(圧縮機用)		A	40
	ヒューズ	操作回路用	A	5
		コンデンサーファンモーター用	A	16
	その他		—	逆相防止器
過冷却器			—	付 注(3)
冷媒配管	ガス入口		mm	φ22.22(ロー付け接続)
	液出口		mm	φ9.52(フレア接続)
	ホットガス配管		mm	φ15.88(ロー付け接続)
質量	製品質量		kg	222
	梱包質量		kg	225
運転音			dB(A)	50 注(1)
内蔵品			—	ドライヤー・サイトグラス

注(1) 運転音は、反響の少ない無響室などの部屋で、運転条件:製品周囲温度32℃、蒸発温度−40℃・吸入ガス温度18℃・ファン特性低騒音モード・インバーター圧縮機運転周波数56Hz、測定位置:製品正面1m・高さ1mにおける値(Aスケール)を示します。実際の据付状態では、周囲の反響などの影響を受け、表示値より大きくなります。

(2) 圧縮機の吐出量・法定冷凍能力・性能は、インバーター圧縮機運転周波数56Hz時の値を示します。

(3) 液冷媒を過冷却しており、液冷媒が周囲温度以下に低下しますので液冷媒配管の断熱が必要です。

■外形寸法図

(単位:mm)

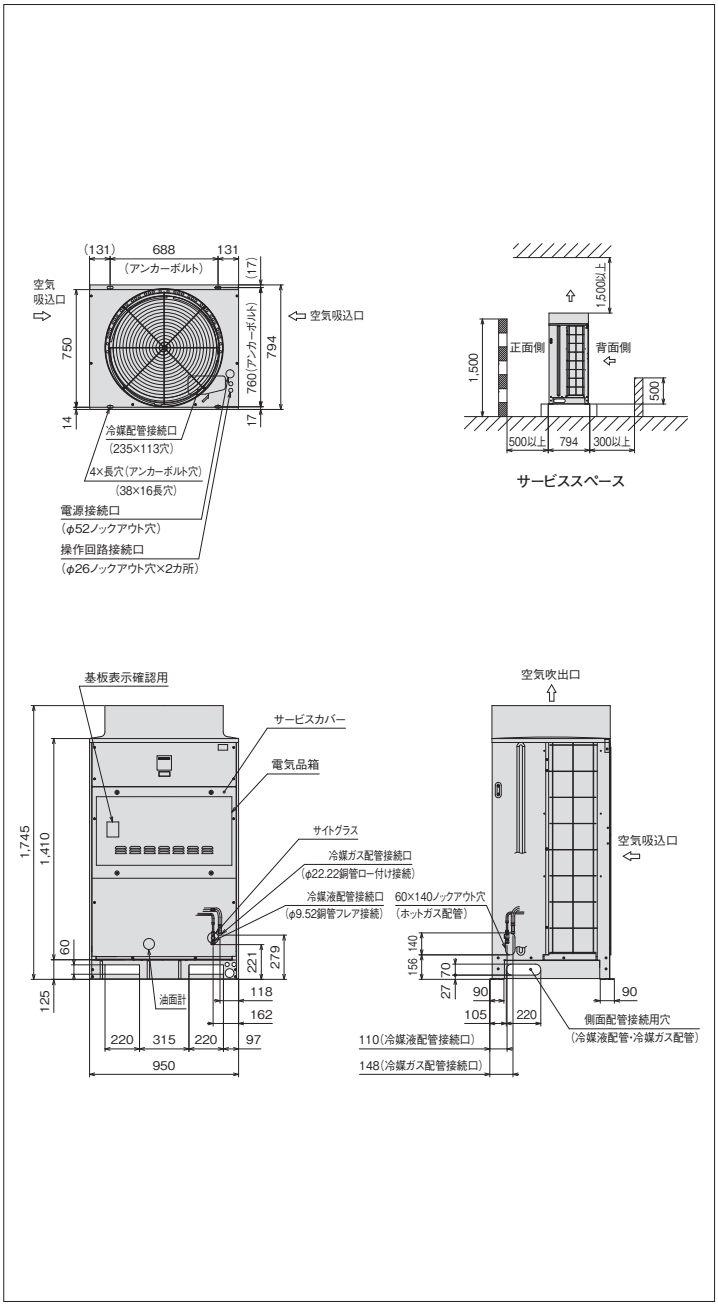

※詳細は、日立アプライアンス(株)各支店・営業所にお問い合わせください。

●オプション部品

リモコンボックス	144ページを参照ください。
防雪フード	145～146ページを参照ください。

DCインバーターシングルタイプ[冷凍・冷蔵用]

KX-N8AVP <呼称出力：6.0kW>

JRA耐塩害仕様・JRA耐重塩害仕様もあります※

フロンラベル B 地球温暖化への影響



■標準仕様表

(50/60Hz)

項目(単位)			型式	KX-N8AVP
使用冷媒(封入量)			—	R410A/0(現地封入)
蒸発温度使用範囲			℃	−45 ～ −5
電源			—	三相 200V 50／60Hz
性能	周囲温度		℃	32
	蒸発温度		℃	−40
	吸入ガス温度		℃	18
	冷凍能力		kW	6.70 注(2)
	電気特性	消費電力	kW	6.5 注(2)
		運転電流	A	19.9 注(2)
		力率	%	94 注(2)
法定冷凍能力			トン	3.78 注(2)
高圧ガス保安法区分			—	届出不要
外形	外装(マンセル記号)		—	ナチュラルグレー(1.0Y 8.5／0.5)
	幅		mm	950
	奥行		mm	750
	高さ		mm	1,745
圧縮機	定格出力		kW	6.0
	吐出量		m³/h	21.55 注(2)
	冷却方式		—	冷媒液冷却方式
	運転範囲		Hz	20～75
冷凍機油	種類		—	ダフニーハーメチックオイルFVC32D
	封入量		L	1.7
凝縮器	型式		—	多通路クロスフィン式
	送風機	型式×台数	—	φ644プロペラファン×1
		風量(最大)	m³/min	195
	モーター	定格出力(極数)×台数	kW	1.2(8)×1
受液器内容積			L	15.0
運転調整装置	運転スイッチ		—	運転／停止
制御装置	凝縮圧力制御		—	ファンスピード制御
	容量制御		%	0−27～100
保護装置	高圧遮断装置		MPa	3.9 OFF
	溶栓	口径	mm	4
		溶解温度	℃	72
	電流センサー(CT)設定値(圧縮機用)		A	35
	吐出ガス過熱防止サーミスター		℃	120
	配線用遮断器(圧縮機用)		A	50
	ヒューズ	操作回路用	A	5
		コンデンサーファンモーター用	A	16
	その他		—	逆相防止器
過冷却器			—	付 注(3)
冷媒配管	ガス入口		mm	φ25.4(ロー付け接続)
	液出口		mm	φ9.52(フレア接続)
	ホットガス配管		mm	φ15.88(ロー付け接続)
質量	製品質量		kg	232
	梱包質量		kg	235
運転音			dB(A)	53 注(1)
内蔵品			—	ドライヤー・サイトグラス

注(1) 運転音は、反響の少ない無響室などの部屋で、運転条件:製品周囲温度32℃・蒸発温度−40℃・吸入ガス温度18℃・ファン特性低騒音モード・インバーター圧縮機運転周波数75Hz、測定位置:製品正面1m・高さ1mにおける値(Aスケール)を示します。実際の据付状態では、周囲の反響などの影響を受け、表示値より大きくなります。

(2) 圧縮機の吐出量・法定冷凍能力・性能は、インバーター圧縮機運転周波数75Hz時の値を示します。

(3) 液冷媒を過冷却しており、液冷媒が周囲温度以下に低下しますので液冷媒配管の断熱が必要です。

■外形寸法図

(単位:mm)

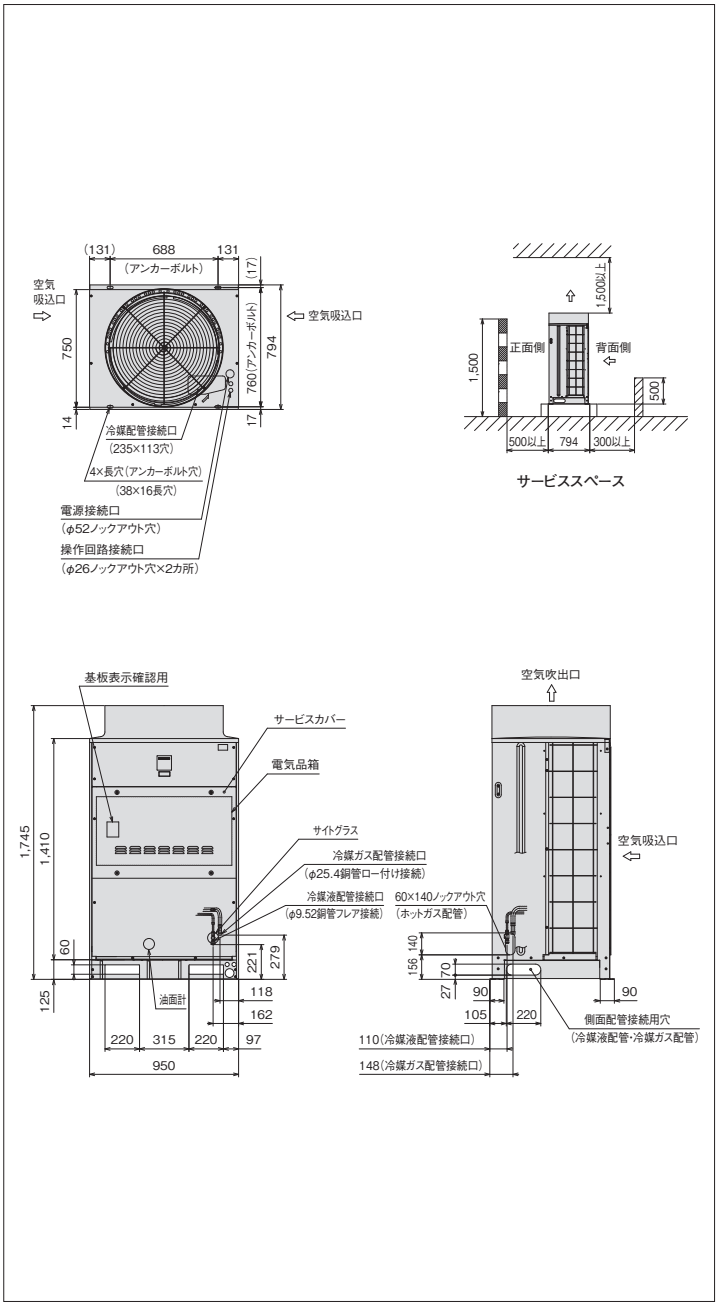

※詳細は、日立アプライアンス(株)各支店・営業所にお問い合わせください。

●オプション部品

リモコンボックス	144ページを参照ください。
防雪フード	145～146ページを参照ください。

ACインバーターシングルタイプ［冷凍・冷蔵用］

KX-N10AVP <呼称出力：7.0kW>

JRA耐塩害仕様・JRA耐重塩害仕様もあります※

フロンラベル B 地球温暖化への影響



■標準仕様表

（50/60Hz）

項目（単位）			型式	KX-N10AVP
使用冷媒（封入量）			—	R410A/0（現地封入）
蒸発温度使用範囲			℃	−45～−5
電源			—	三相 200V 50/60Hz
性能	周囲温度		℃	32
	蒸発温度		℃	−40
	吸入ガス温度		℃	18
	冷凍能力		kW	8.50 注(2)
	電気特性	消費電力	kW	8.29 注(2)
		運転電流	A	26.0 注(2)
		力率	%	92 注(2)
		始動電流	A	310/276 注(3)
法定冷凍能力			トン	4.63 注(2)
高圧ガス保安法区分			—	届出不要
外形	外装（マンセル記号）		—	ナチュラルグレー（1.0Y 8.5/0.5）
	幅		mm	950
	奥行		mm	750
	高さ		mm	1,745
圧縮機	定格出力		kW	7.0
	吐出量		m³/h	26.40 注(2)
	冷却方式		—	冷媒液冷却方式
	運転範囲		Hz	25～52
冷凍機油	種類		—	ダフニーハーメチックオイルFVC32D
	封入量		L	3.5
凝縮器	型式		—	多通路クロスフィン式
	送風機	型式×台数	—	φ644プロペラファン×1
		風量（最大）	m³/min	195
	モーター	定格出力（極数）×台数	kW	1.2（8）×1
受液器内容積			L	20
運転調整装置	運転スイッチ		—	運転／停止
制御装置	凝縮圧力制御		—	ファンスピード制御
	容量制御		%	0−48～100
保護装置	高圧遮断装置		MPa	3.9 OFF
	溶栓	口径	mm	4
		溶解温度	℃	72
	電流センサー（CT）設定値（圧縮機用）		A	54
	吐出ガス過熱防止サーミスター		℃	120
	配線用遮断器（圧縮機用）		A	75
	ヒューズ	操作回路用	A	5
		コンデンサーファンモーター用	A	16
	その他		—	逆相防止器
過冷却器			—	付 注(4)
商用電源回路切替			—	手動
冷媒配管	ガス入口		mm	φ28.58（ロー付け接続）
	液出口		mm	φ12.7（フレア接続）
	ホットガス配管		mm	φ19.05（ロー付け接続）
質量	製品質量		kg	300
	梱包質量		kg	303
運転音			dB（A）	49 注(1)
内蔵品			—	ドライヤー・サイトグラス

注(1) 運転音は、反響の少ない無響室などの部屋で、運転条件：製品周囲温度32℃・蒸発温度−40℃・吸入ガス温度18℃・ファン特性低騒音モード・インバーター圧縮機運転周波数52Hz、測定位置：製品正面1m・高さ1mにおける値（Aスケール）を示します。実際の据付状態では、周囲の反響などの影響を受け、表示値より大きくなります。

(2) 圧縮機の吐出量・法定冷凍能力・性能は、インバーター圧縮機運転周波数52Hzの値を示します。

(3) 始動電流はインバーター圧縮機を商用電源に切換えて始動した場合の値を示します。

(4) 液冷媒を過冷却しており、液冷媒が周囲温度以下に低下しますので液冷媒配管の断熱が必要です。

■外形寸法図

（単位：mm）

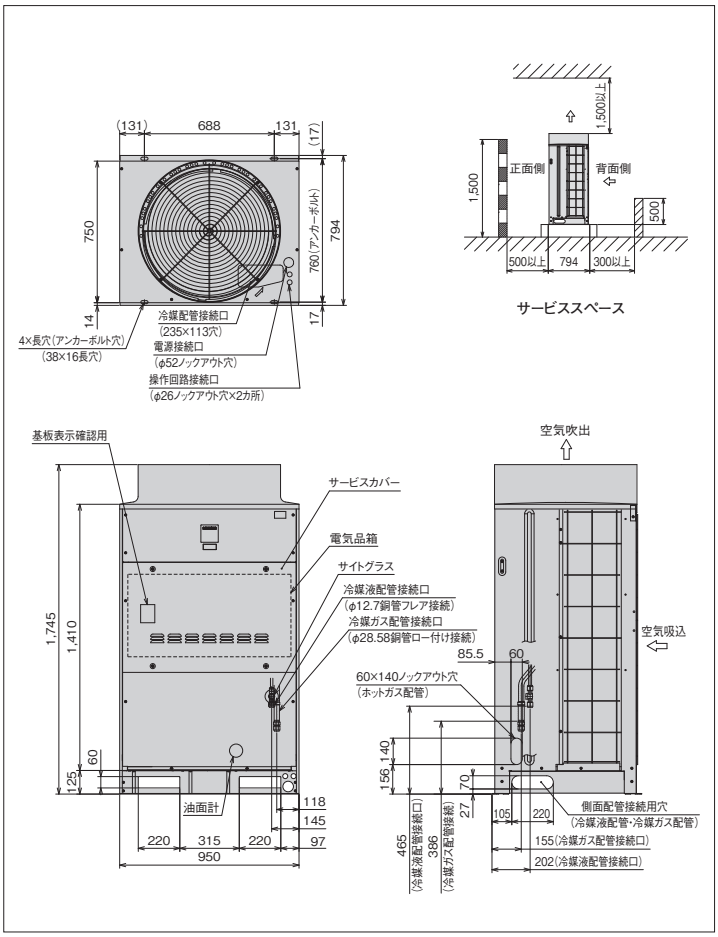

※詳細は、日立アプライアンス（株）各支店・営業所にお問い合わせください。

●オプション部品

リモコンボックス	144ページを参照ください。
防雪フード	145～146ページを参照ください。

ACインバーターシングルタイプ[冷凍・冷蔵用]

KX-N12AVP <呼称出力：7.8kW>

JRA耐塩害仕様・JRA耐重塩害仕様もあります※

フロンラベル B 地球温暖化への影響



■標準仕様表

(50/60Hz)

項目(単位)			型式	KX-N12AVP	
使用冷媒(封入量)			—	R410A/0(現地封入)	
蒸発温度使用範囲			℃	−45～−5	
電源			—	三相 200V 50/60Hz	
性能	周囲温度		℃	32	
	蒸発温度		℃	−40	
	吸入ガス温度		℃	18	
	冷凍能力		kW	9.50	注(2)
	電気特性	消費電力	kW	9.40	注(2)
		運転電流	A	29.0	注(2)
		力率	%	94	注(2)
		始動電流	A	310/276	注(3)
法定冷凍能力			トン	5.17	注(2)
高圧ガス保安法区分			—	届出不要	
外形	外装(マンセル記号)		—	ナチュラルグレー(1.0Y 8.5/0.5)	
	幅		mm	950	
	奥行		mm	750	
	高さ		mm	1,745	
圧縮機	定格出力		kW	7.8	
	吐出量		m³/h	29.44	注(2)
	冷却方式		—	冷媒液冷却方式	
	運転範囲		Hz	25～58	
冷凍機油	種類		—	ダフニーハーメチックオイルFVC32D	
	封入量		L	3.5	
凝縮器	型式		—	多通路クロスフィン式	
	送風機	型式×台数	—	φ644プロペラファン×1	
		風量(最大)	m³/min	195	
	モーター	定格出力(極数)×台数	kW	1.2(8)×1	
受液器内容積			L	20	
運転調整装置	運転スイッチ		—	運転／停止	
制御装置	凝縮圧力制御		—	ファンスピード制御	
	容量制御		%	0−43～100	
保護装置	高圧遮断装置		MPa	3.9 OFF	
	溶栓	口径	mm	4	
		溶解温度	℃	72	
	電流センサー(CT)設定値(圧縮機用)		A	54	
	吐出ガス過熱防止サーミスター		℃	120	
	配線用遮断器(圧縮機用)		A	75	
	ヒューズ	操作回路用	A	5	
		コンデンサーファンモーター用	A	16	
	その他		—	逆相防止器	
過冷却器			—	付	注(4)
商用電源回路切替			—	手動	
冷媒配管	ガス入口		mm	φ28.58(ロー付け接続)	
	液出口		mm	φ12.7(フレア接続)	
	ホットガス配管		mm	φ19.05(ロー付け接続)	
質量	製品質量		kg	300	
	梱包質量		kg	303	
運転音			dB(A)	50	注(1)
内蔵品			—	ドライヤー・サイトグラス	

注(1) 運転音は、反響の少ない無響室などの部屋で、運転条件:製品周囲温度32℃・蒸発温度−40℃・吸入ガス温度18℃・ファン特性低騒音モード・インバーター圧縮機運転周波数58Hz、測定位置:製品正面1m・高さ1mにおける値(Aスケール)を示します。実際の据付状態では、周囲の反響などの影響を受け、表示値より大きくなります。

(2) 圧縮機の吐出量・法定冷凍能力・性能は、インバーター圧縮機運転周波数58Hzの値を示します。

(3) 始動電流はインバーター圧縮機を商用電源に切換えて始動した場合の値を示します。

(4) 液冷媒を過冷却しており、液冷媒が周囲温度以下に低下しますので液冷媒配管の断熱が必要です。

■外形寸法図

(単位:mm)

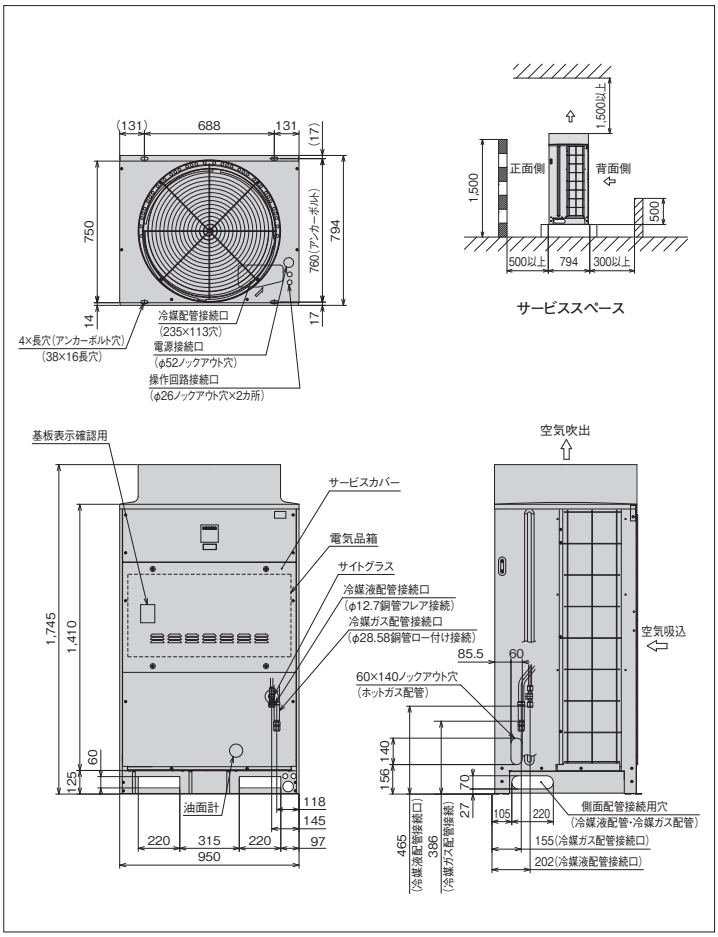

※詳細は、日立アプライアンス(株)各支店・営業所にお問い合わせください。

●オプション部品

リモコンボックス	144ページを参照ください。
防雪フード	145～146ページを参照ください。

ACインバーターシングルタイプ［冷凍・冷蔵用］

KX-N15AVP <呼称出力：8.8kW>

JRA耐塩害仕様・JRA耐重塩害仕様もあります※

フロンラベル B 地球温暖化への影響



■標準仕様表

（50/60Hz）

項目（単位）			型式	KX-N15AVP	
使用冷媒（封入量）			—	R410A/0（現地封入）	
蒸発温度使用範囲			℃	−45～−5	
電源			—	三相 200V 50/60Hz	
性能	周囲温度		℃	32	
	蒸発温度		℃	−40	
	吸入ガス温度		℃	18	
	冷凍能力		kW	10.6	注(2)
	電気特性	消費電力	kW	10.6	注(2)
		運転電流	A	32.0	注(2)
		力率	%	96	注(2)
		始動電流	A	310/276	注(3)
法定冷凍能力			トン	5.79	注(2)
高圧ガス保安法区分			—	届出不要	
外形	外装（マンセル記号）		—	ナチュラルグレー（1.0Y 8.5/0.5）	
	幅		mm	1,210	
	奥行		mm	750	
	高さ		mm	1,745	
圧縮機	定格出力		kW	8.8	
	吐出量		m³/h	32.99	注(2)
	冷却方式		—	冷媒液冷却方式	
	運転範囲		Hz	25～65	
冷凍機油	種類		—	ダフニーハーメチックオイルFVC32D	
	封入量		L	5.0	
凝縮器	型式		—	多通路クロスフィン式	
	送風機	型式×台数	—	φ644プロペラファン×1	
		風量（最大）	m³/min	195	
	モーター	定格出力（極数）×台数	kW	1.2（8）×1	
受液器内容積			L	15×2	
運転調整装置	運転スイッチ		—	運転／停止	
制御装置	凝縮圧力制御		—	ファンスピード制御	
	容量制御		%	0−38～100	
保護装置	高圧遮断装置		MPa	3.9 OFF	
	溶栓	口径	mm	4	
		溶解温度	℃	72	
	電流センサー（CT）設定値（圧縮機用）		A	54	
	吐出ガス過熱防止サーミスター		℃	120	
	配線用遮断器（圧縮機用）		A	75	
	ヒューズ	操作回路用	A	5	
		コンデンサーファンモーター用	A	16	
	その他		—	逆相防止器	
過冷却器			—	付	注(4)
商用電源回路切替			—	手動	
冷媒配管	ガス入口		mm	φ31.75（ロー付け接続）	
	液出口		mm	φ15.88（フレア接続）	
	ホットガス配管		mm	φ19.05（ロー付け接続）	
質量	製品質量		kg	345	
	梱包質量		kg	348	
運転音			dB（A）	52	注(1)
内蔵品			—	ドライヤー・サイトグラス	

注(1) 運転音は、反響の少ない無響室などの部屋で、運転条件：製品周囲温度32℃・蒸発温度−40℃・吸入ガス温度18℃・ファン特性低騒音モード・インバーター圧縮機運転周波数65Hz、測定位置：製品正面1m・高さ1mにおける値（Aスケール）を示します。実際の据付状態では、周囲の反響などの影響を受け、表示値より大きくなります。

(2) 圧縮機の吐出量・法定冷凍能力・性能は、インバーター圧縮機運転周波数65Hzの値を示します。

(3) 始動電流はインバーター圧縮機を商用電源に切換えて始動した場合の値を示します。

(4) 液冷媒を過冷却しており、液冷媒が周囲温度以下に低下しますので液冷媒配管の断熱が必要です。

■外形寸法図

（単位：mm）

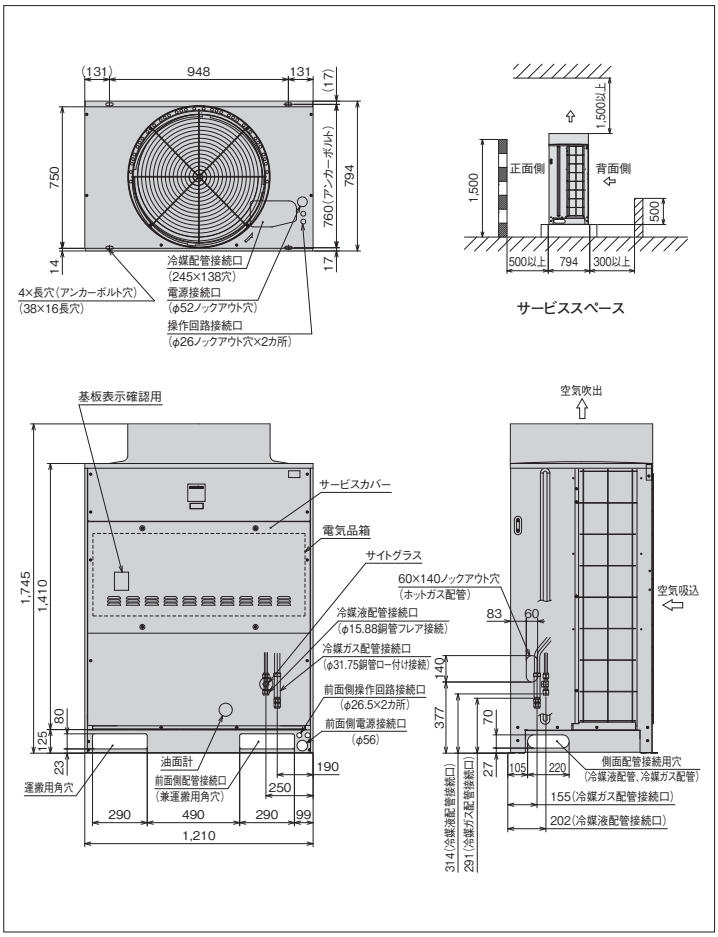

※詳細は、日立アプライアンス（株）各支店・営業所にお問い合わせください。

●オプション部品

リモコンボックス	144ページを参照ください。
防雪フード	145～146ページを参照ください。

ACインバーターマルチタイプ[冷凍・冷蔵用]

KX-NM20AVP <呼称出力：7.0kW+8.1kW>

JRA耐塩害仕様・JRA耐重塩害仕様もあります※

フロンラベル B 地球温暖化への影響



■標準仕様表

(50/60Hz)

項目(単位)			型式 KX-NM20AVP	
使用冷媒(封入量)		—	R410A/0(現地封入)	
蒸発温度使用範囲		℃	−45〜−5	
電源		—	三相 200V 50/60Hz	
性能	周囲温度	℃	32	
	蒸発温度	℃	−40	
	吸入ガス温度	℃	18	
	冷凍能力	kW	17.0/18.0 注(2)	
	電気特性 消費電力	kW	16.7/17.5 注(2)	
	電気特性 運転電流	A	54.0/54.3 注(2)	
	電気特性 力率	%	89/93 注(2)	
	電気特性 始動電流	A	355/321 注(3)	
法定冷凍能力		トン	9.08/9.97 注(2)	
高圧ガス保安法区分		—	届出不要	
外形	外装(マンセル記号)	—	ナチュラルグレー(1.0Y 8.5/0.5)	
	幅	mm	2,170	
	奥行	mm	750	
	高さ	mm	1,745	
圧縮機	定格出力	kW	7.0	8.1
	吐出量	m³/h	51.78/56.85 注(2)	
	冷却方式	—	冷媒液冷却方式	
	運転範囲	Hz	25〜70(全圧縮機運転時25〜52)	
冷凍機油	種類	—	ダフニーハーメチックオイルFVC32D	
	封入量	L	5.0×2	
凝縮器	型式	—	多通路クロスフィン式	
	送風機 型式×台数	—	φ644プロペラファン×2	
	送風機 風量(最大)	m³/min	390	
	モーター 定格出力(極数)×台数	kW	1.2(8)×2	
受液器内容積		L	22×2	
運転調整装置	運転スイッチ	—	運転／停止	
	表示灯	—	運転・警告(各種コード表示)	
制御装置	凝縮圧力制御	—	ファンスピード制御	
	容量制御	%	0−25〜100/0−22〜100	
保護装置	高圧遮断装置	MPa	3.9 OFF	
	溶栓 口径	mm	4	
	溶栓 溶解温度	℃	72	
	電流センサー(CT)設定値(圧縮機用)	A	54	67
	吐出ガス過熱防止サーミスター	℃	120	110(自動復帰)
	配線用遮断器(圧縮機用)	A	75	75
	ヒューズ 操作回路用	A	5	
	ヒューズ 送風機回路用	A	17	
	ヒューズ コンデンサーファンモーター用	A	16	
	その他	—	逆相防止器	
過冷却器		—	付 注(4)	
商用電源回路切替		—	手動	
冷媒配管	ガス入口	mm	φ38.1(ロー付け接続)	
	液出口	mm	φ19.05(フレア接続)	
	ホットガス配管	mm	φ25.4(ロー付け接続)	
質量	製品質量	kg	635	
	梱包質量	kg	635	
運転音		dB(A)	52/53 注(1)	
内蔵品		—	ドライヤー・サイトグラス	

注(1) 運転音は、反響の少ない無響室などの部屋で、運転条件:製品周囲温度32℃・蒸発温度−40℃・吸入ガス温度18℃・ファン特性低騒音モード・インバーター圧縮機運転周波数52Hz・定速圧縮機運転、測定位置:製品正面1m・高さ1mにおける値(Aスケール)を示します。実際の据付状態では、周囲の反響などの影響を受け、表示値より大きくなります。

(2) 圧縮機の吐出量・法定冷凍能力・性能は、インバーター圧縮機運転周波数52Hz・定速圧縮機運転時の値を示します。

(3) 始動電流はインバーター圧縮機を(運転周波数70Hz)運転時に、定速圧縮機が始動した場合の値を示します。

(4) 液冷媒を過冷却しており、液冷媒が周囲温度以下に低下しますので液冷媒配管の断熱が必要です。

■外形寸法図

(単位:mm)

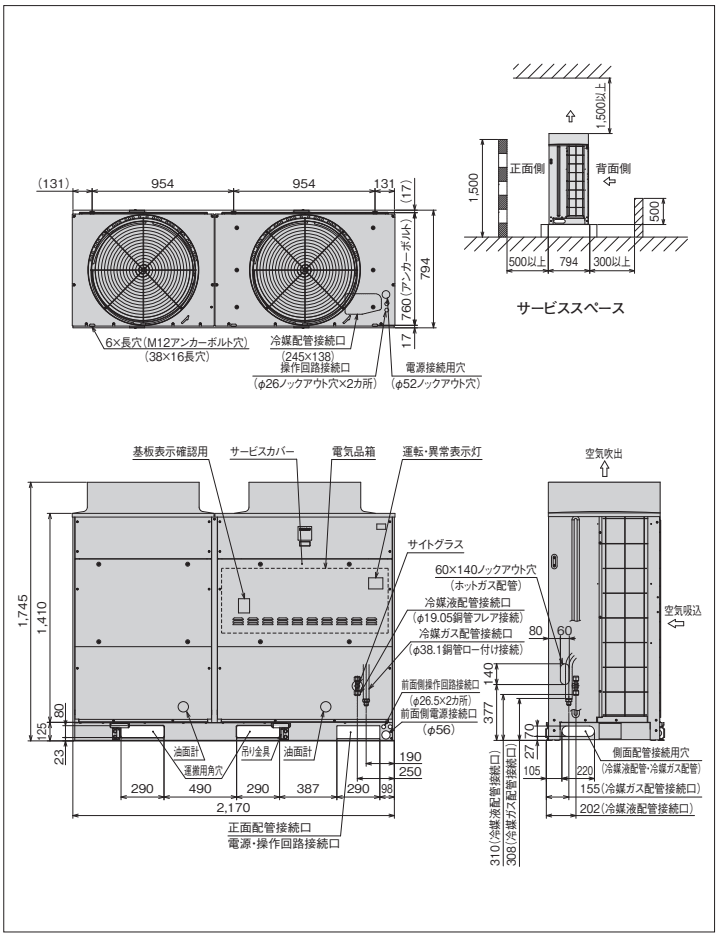

※詳細は、日立アプライアンス(株)各支店・営業所にお問い合わせください。

●オプション部品

リモコンボックス	144ページを参照ください。
防雪フード	145〜146ページを参照ください。

ACインバーターマルチタイプ［冷凍・冷蔵用］

KX-NM26AVP <呼称出力：8.4kW+8.1kW>

JRA耐塩害仕様・JRA耐重塩害仕様もあります※

フロンラベル B 地球温暖化への影響



■標準仕様表

（50/60Hz）

項目（単位）			型式	KX-NM26AVP	
使用冷媒（封入量）			—	R410A/0（現地封入）	
蒸発温度使用範囲			℃	−45〜−5	
電源			—	三相 200V 50/60Hz	
性能	周囲温度		℃	32	
	蒸発温度		℃	−40	
	吸入ガス温度		℃	18	
	冷凍能力		kW	18.0/19.0 注(2)	
	電気特性	消費電力	kW	17.7/18.7 注(2)	
		運転電流	A	58.0/58.3 注(2)	
		力率	%	88/93 注(2)	
		始動電流	A	355/321 注(3)	
法定冷凍能力			トン	9.97/10.86 注(2)	
高圧ガス保安法区分			—	届出不要	
外形	外装（マンセル記号）		—	ナチュラルグレー（1.0Y 8.5/0.5）	
	幅		mm	2,170	
	奥行		mm	750	
	高さ		mm	1,745	
圧縮機	定格出力		kW	8.4	8.1
	吐出量		m³/h	56.85/61.93 注(2)	
	冷却方式		—	冷媒液冷却方式	
	運転範囲		Hz	25〜70（全圧縮機運転時25〜62）	
冷凍機油	種類		—	ダフニーハーメチックオイルFVC32D	
	封入量		L	5.0×2	
凝縮器	型式		—	多通路クロスフィン式	
	送風機	型式×台数	—	φ644プロペラファン×2	
		風量（最大）	m³/min	390	
	モーター	定格出力（極数）×台数	kW	1.2（8）×2	
受液器内容積			L	22×2	
運転調整装置	運転スイッチ		—	運転／停止	
	表示灯		—	運転・警告（各種コード表示）	
制御装置	凝縮圧力制御		—	ファンスピード制御	
	容量制御		%	0−22〜100/0−20〜100	
保護装置	高圧遮断装置		MPa	3.9 OFF	
	溶栓	口径	mm	4	
		溶解温度	℃	72	
	電流センサー（CT）設定値（圧縮機用）		A	54	67
	吐出ガス過熱防止サーミスター		℃	120	110（自動復帰）
	配線用遮断器（圧縮機用）		A	75	75
	ヒューズ	操作回路用	A	5	
		送風機回路用	A	17	
		コンデンサーファンモーター用	A	16	
	その他		—	逆相防止器	
過冷却器			—	付 注(4)	
商用電源回路切替			—	手動	
冷媒配管	ガス入口		mm	φ38.1（ロー付け接続）	
	液出口		mm	φ19.05（フレア接続）	
	ホットガス配管		mm	φ25.4（ロー付け接続）	
質量	製品質量		kg	635	
	梱包質量		kg	635	
運転音			dB（A）	53/54 注(1)	
内蔵品			—	ドライヤー・サイトグラス	

注(1) 運転音は、反響の少ない無響室などの部屋で、運転条件：製品周囲温度32℃・蒸発温度−40℃・吸入ガス温度18℃・ファン特性低騒音モード・インバーター圧縮機運転周波数62Hz・定速圧縮機運転、測定位置：製品正面1m・高さ1mにおける値（Aスケール）を示します。実際の据付状態では、周囲の反響などの影響を受け、表示値より大きくなります。

■外形寸法図

（単位：mm）

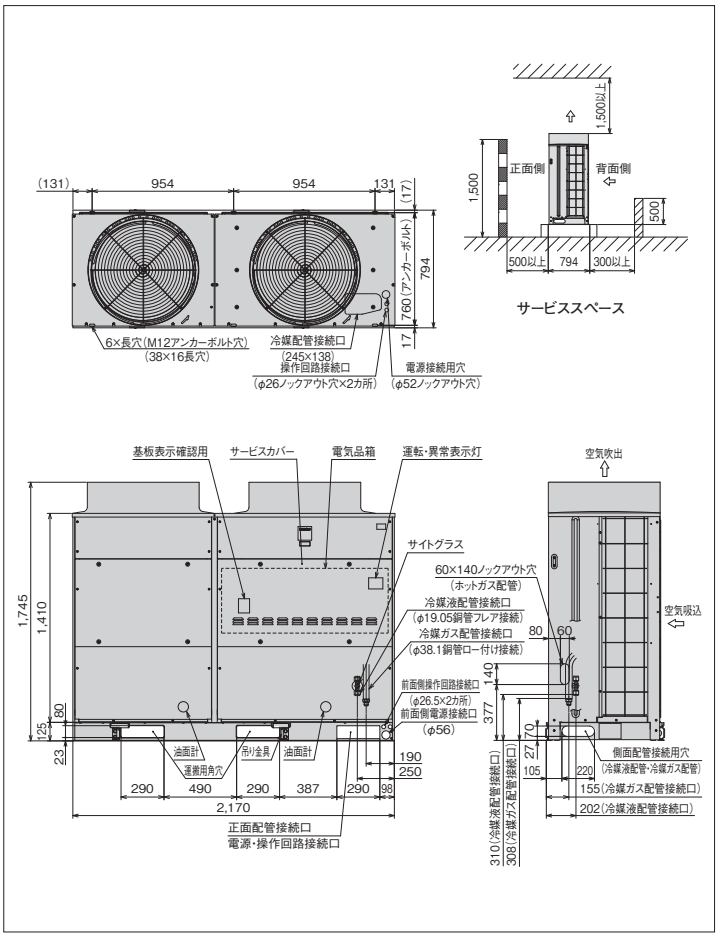

※詳細は、日立アプライアンス（株）各支店・営業所にお問い合わせください。

●オプション部品

リモコンボックス	144ページを参照ください。
防雪フード	145〜146ページを参照ください。

(2) 圧縮機の吐出量・法定冷凍能力・性能は、インバーター圧縮機運転周波数62Hz・定速圧縮機運転時の値を示します。
(3) 始動電流はインバーター圧縮機（運転周波数70Hz）運転時に、定速圧縮機が始動した場合の値を示します。
(4) 液冷媒を過冷却しており、液冷媒が周囲温度以下に低下しますので液冷媒配管の断熱が必要です。

ACインバーターマルチタイプ[冷凍・冷蔵用]

KX-NM30AVP <呼称出力：9.5kW+8.1kW>

JRA耐塩害仕様・JRA耐重塩害仕様もあります※

フロンラベル B 地球温暖化への影響



■標準仕様表

(50/60Hz)

項目(単位)			型式	KX-NM30AVP	
使用冷媒(封入量)			—	R410A/0(現地封入)	
蒸発温度使用範囲			℃	−45〜−5	
電源			—	三相 200V 50/60Hz	
性能	周囲温度		℃	32	
	蒸発温度		℃	−40	
	吸入ガス温度		℃	18	
	冷凍能力		kW	19.0/20.0 注(2)	
	電気特性	消費電力	kW	19.0/20.0 注(2)	
		運転電流	A	61.7/61.7 注(2)	
		力率	%	89/94 注(2)	
		始動電流	A	355/321 注(3)	
法定冷凍能力			トン	10.69/11.58 注(2)	
高圧ガス保安法区分			—	届出不要	
外形	外装(マンセル記号)		—	ナチュラルグレー(1.0Y 8.5/0.5)	
	幅		mm	3,130	
	奥行		mm	750	
	高さ		mm	1,745	
圧縮機	定格出力		kW	9.5	8.1
	吐出量		m³/h	60.91/65.99 注(2)	
	冷却方式		—	冷媒液冷却方式	
	運転範囲		Hz	25〜70	
冷凍機油	種類		—	ダフニーハーメチックオイルFVC32D	
	封入量		L	5.0×2	
凝縮器	型式		—	多通路クロスフィン式	
	送風機	型式×台数	—	φ644プロペラファン×3	
		風量(最大)	m³/min	585	
	モーター	定格出力(極数)×台数	kW	1.2(8)×3	
受液器内容積			L	22×3	
運転調整装置		運転スイッチ	—	運転／停止	
		表示灯	—	運転・警告(各種コード表示)	
制御装置		凝縮圧力制御	—	ファンスピード制御	
		容量制御	%	0−21〜100/0−19〜100	
保護装置	高圧遮断装置		MPa	3.9 OFF	
	溶栓	口径	mm	4	
		溶解温度	℃	72	
	電流センサー(CT)設定値(圧縮機用)		A	54	67
	吐出ガス過熱防止サーミスター		℃	120	110(自動復帰)
	配線用遮断器(圧縮機用)		A	75	75
	ヒューズ	操作回路用	A	5	
		送風機回路用	A	30	
		コンデンサーファンモーター用	A	16	
	その他		—	逆相防止器	
過冷却器			—	付 注(4)	
商用電源回路切替			—	手動	
冷媒配管	ガス入口		mm	φ44.45(ロー付け接続)	
	液出口		mm	φ19.05(フレア接続)	
	ホットガス配管		mm	φ31.75(ロー付け接続)	
質量	製品質量		kg	800	
	梱包質量		kg	800	
運転音			dB(A)	55/56 注(1)	
内蔵品			—	ドライヤー・サイトグラス	

注(1) 運転音は、反響の少ない無響室などの部屋で、運転条件:製品周囲温度32℃・蒸発温度−40℃・吸入ガス温度18℃・ファン特性低騒音モード・インバーター圧縮機運転周波数70Hz・定速圧縮機運転、測定位置:製品正面1m・高さ1mにおける値(Aスケール)を示します。実際の据付状態では、周囲の反響などの影響を受け、表示値より大きくなります。

■外形寸法図

(単位:mm)

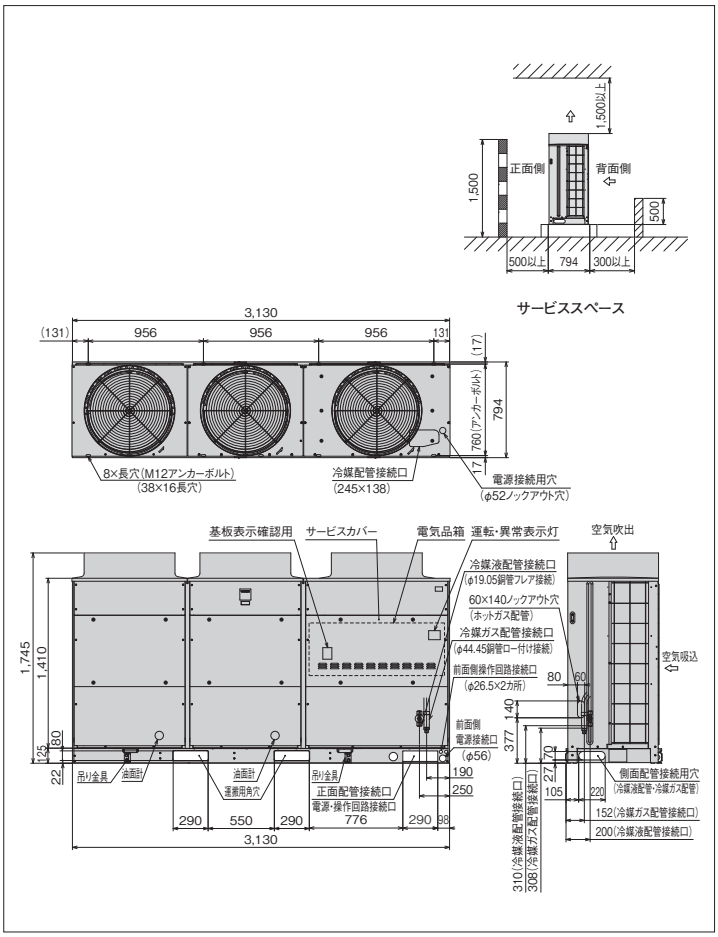

※詳細は、日立アプライアンス(株)各支店・営業所にお問い合わせください。

●オプション部品

リモコンボックス	144ページを参照ください。
防雪フード	145〜146ページを参照ください。

(2) 圧縮機の吐出量・法定冷凍能力・性能は、インバーター圧縮機運転周波数70Hz・定速圧縮機運転時の値を示します。

(3) 始動電流はインバーター圧縮機(運転周波数70Hz)運転時に、定速圧縮機が始動した場合の値を示します。

(4) 液冷媒を過冷却しており、液冷媒が周囲温度以下に低下しますので液冷媒配管の断熱が必要です。

ACインバーターマルチタイプ［冷凍・冷蔵用］

KX-NM36AVP <呼称出力：7.4kW+8.1kW×2>

JRA耐塩害仕様・JRA耐重塩害仕様もあります※

フロンラベル B 地球温暖化への影響



■標準仕様表

（50/60Hz）

項目（単位）			型式	KX-NM36AVP	
使用冷媒（封入量）			—	R410A/0（現地封入）	
蒸発温度使用範囲			℃	−45～−5	
電源			—	三相 200V 50/60Hz	
性能	周囲温度		℃	32	
	蒸発温度		℃	−40	
	吸入ガス温度		℃	18	
	冷凍能力		kW	25.0/28.0	注(2)
	電気特性	消費電力	kW	24.0/26.7	注(2)
		運転電流	A	85.9/84.0	注(2)
		力率	%	81/92	注(2)
		始動電流	A	391/361	注(3)
法定冷凍能力			トン	13.80/15.58	注(2)
高圧ガス保安法区分			—	届出不要	
外形	外装（マンセル記号）		—	ナチュラルグレー（1.0Y 8.5/0.5）	
	幅		mm	3,130	
	奥行		mm	750	
	高さ		mm	1,745	
圧縮機	定格出力		kW	7.4	8.1×2
	吐出量		m³/h	78.68/88.83	注(2)
	冷却方式		—	冷媒液冷却方式	
	運転範囲		Hz	25～70（全圧縮機運転時25～55）	
冷凍機油	種類		—	ダフニーハーメチックオイルFVC32D	
	封入量		L	5.0×3	
凝縮器	型式		—	多通路クロスフィン式	
	送風機	型式×台数	—	φ644プロペラファン×3	
		風量（最大）	m³/min	585	
	モーター	定格出力（極数）×台数	kW	1.2（8）×3	
受液器内容積			L	22×3	
運転調整装置	運転スイッチ		—	運転／停止	
	表示灯		—	運転・警告（各種コード表示）	
制御装置	凝縮圧力制御		—	ファンスピード制御	
	容量制御		%	0−16～100/0−14～100	
保護装置	高圧遮断装置		MPa	3.9 OFF	
	溶栓	口径	mm	4	
		溶解温度	℃	72	
	電流センサー（CT）設定値（圧縮機用）		A	54	67×2
	吐出ガス過熱防止サーミスター		℃	120	110（自動復帰）×2
	配線用遮断器（圧縮機用）		A	75	75×2
	ヒューズ	操作回路用	A	5	
		送風機回路用	A	30	
		コンデンサーファンモーター用	A	16	
	その他		—	逆相防止器	
過冷却器			—	付	注(4)
商用電源回路切替			—	手動	
冷媒配管	ガス入口		mm	φ44.45（ロー付け接続）	
	液出口		mm	φ19.05（フレア接続）	
	ホットガス配管		mm	φ31.75（ロー付け接続）	
質量	製品質量		kg	890	
	梱包質量		kg	890	
運転音			dB（A）	55/57	注(1)
内蔵品			—	ドライヤー・サイトグラス	

注(1) 運転音は、反響の少ない無響室などの部屋で、運転条件：製品周囲温度32℃・蒸発温度−40℃・吸入ガス温度18℃・ファン特性低騒音モード・インバーター圧縮機運転周波数55Hz・定速圧縮機運転、測定位置：製品正面1m・高さ1mにおける値（Aスケール）を示します。実際の据付状態では、周囲の反響などの影響を受け、表示値より大きくなります。

(2) 圧縮機の吐出量・法定冷凍能力・性能は、インバーター圧縮機運転周波数55Hz・定速圧縮機運転時の値を示します。

(3) 始動電流はインバーター圧縮機（運転周波数70Hz）運転時に、定速圧縮機が始動した場合の値を示します。

(4) 液冷媒を過冷却しており、液冷媒が周囲温度以下に低下しますので液冷媒配管の断熱が必要です。

■外形寸法図

（単位：mm）

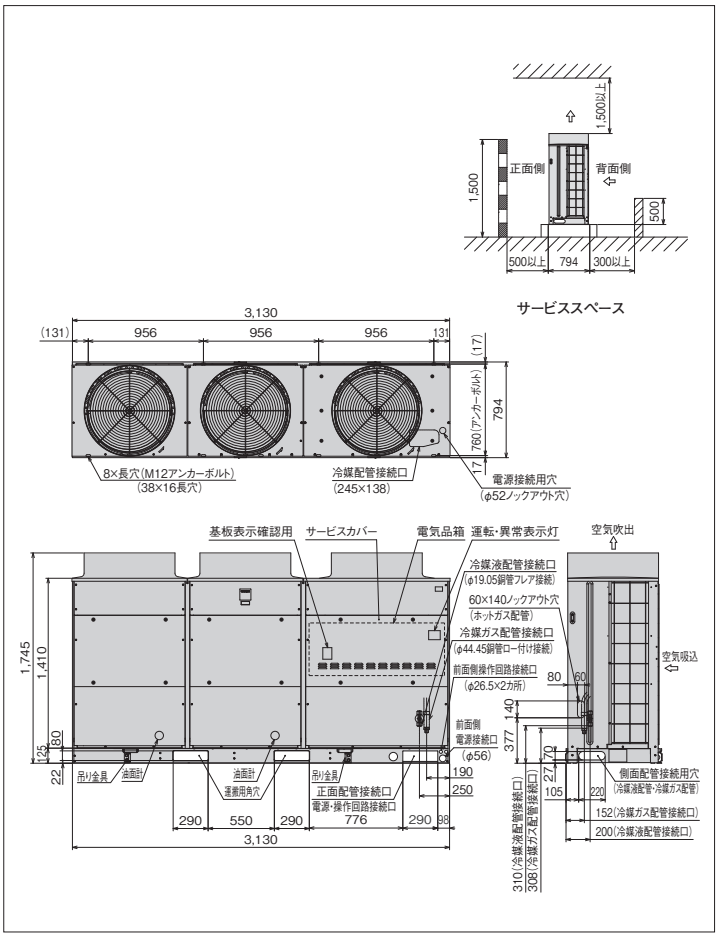

※詳細は、日立アプライアンス（株）各支店・営業所にお問い合わせください。

●オプション部品

リモコンボックス	144ページを参照ください。
防雪フード	145～146ページを参照ください。

ACインバーターマルチタイプ[冷凍・冷蔵用]

KX-NM40AVP <呼称出力：8.8kW+8.1kW×2>

JRA耐塩害仕様・JRA耐重塩害仕様もあります※

フロンラベル B 地球温暖化への影響



■標準仕様表

(50/60Hz)

項目(単位)			型式	KX-NM40AVP	
使用冷媒(封入量)			—	R410A/0(現地封入)	
蒸発温度使用範囲			℃	−45〜−5	
電源			—	三相 200V 50/60Hz	
性能	周囲温度		℃	32	
	蒸発温度		℃	−40	
	吸入ガス温度		℃	18	
	冷凍能力		kW	26.5/30.0 注(2)	
	電気特性	消費電力	kW	26.2/29.1 注(2)	
		運転電流	A	90.6/89.9 注(2)	
		力率	%	83/93 注(2)	
		始動電流	A	391/361 注(3)	
法定冷凍能力			トン	14.69/16.47 注(2)	
高圧ガス保安法区分			—	届出不要	
外形	外装(マンセル記号)		—	ナチュラルグレー(1.0Y 8.5/0.5)	
	幅		mm	3,130	
	奥行		mm	750	
	高さ		mm	1,745	
圧縮機	定格出力		kW	8.8	8.1×2
	吐出量		m³/h	83.75/93.91 注(2)	
	冷却方式		—	冷媒液冷却方式	
	運転範囲		Hz	25〜70(全圧縮機運転時25〜65)	
冷凍機油	種類		—	ダフニーハーメチックオイルFVC32D	
	封入量		L	5.0×3	
凝縮器	型式		—	多通路クロスフィン式	
	送風機	型式×台数	—	φ644プロペラファン×3	
		風量(最大)	m³/min	585	
	モーター	定格出力(極数)×台数	kW	1.2(8)×3	
受液器内容積			L	22×3	
運転調整装置		運転スイッチ	—	運転／停止	
		表示灯	—	運転・警告(各種コード表示)	
制御装置		凝縮圧力制御	—	ファンスピード制御	
		容量制御	%	0−15〜100/0−14〜100	
保護装置	高圧遮断装置		MPa	3.9 OFF	
	溶栓	口径	mm	4	
		溶解温度	℃	72	
	電流センサー(CT)設定値(圧縮機用)		A	54	67×2
	吐出ガス過熱防止サーミスター		℃	120	110(自動復帰)×2
	配線用遮断器(圧縮機用)		A	75	75×2
	ヒューズ	操作回路用	A	5	
		送風機回路用	A	30	
		コンデンサーファンモーター用	A	16	
	その他		—	逆相防止器	
過冷却器			—	付 注(4)	
商用電源回路切替			—	手動	
冷媒配管	ガス入口		mm	φ44.45(ロー付け接続)	
	液出口		mm	φ19.05(フレア接続)	
	ホットガス配管		mm	φ31.75(ロー付け接続)	
質量	製品質量		kg	890	
	梱包質量		kg	890	
運転音			dB(A)	55/57 注(1)	
内蔵品			—	ドライヤー・サイトグラス	

注(1) 運転音は、反響の少ない無響室などの部屋で、運転条件:製品周囲温度32℃・蒸発温度−40℃・吸入ガス温度18℃・ファン特性低騒音モード・インバーター圧縮機運転周波数65Hz・定速圧縮機運転、測定位置:製品正面1m・高さ1mにおける値(Aスケール)を示します。実際の据付状態では、周囲の反響などの影響を受け、表示値より大きくなります。

■外形寸法図

(単位:mm)

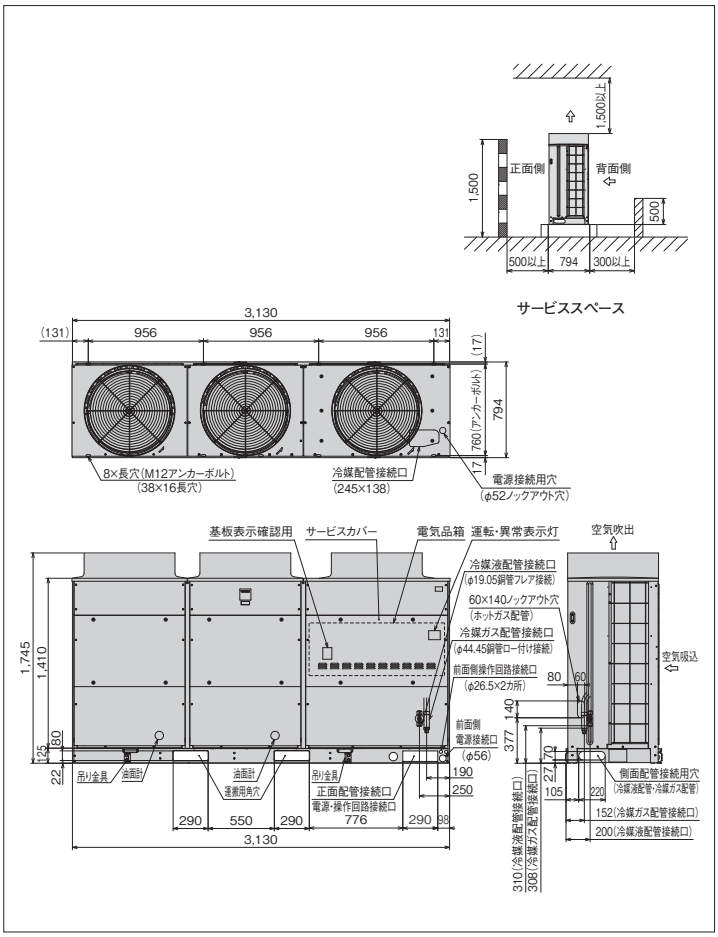

※詳細は、日立アプライアンス(株)各支店・営業所にお問い合わせください。

●オプション部品

リモコンボックス	144ページを参照ください。
防雪フード	145〜146ページを参照ください。

(2) 圧縮機の吐出量・法定冷凍能力・性能は、インバーター圧縮機運転周波数65Hz・定速圧縮機運転時の値を示します。

(3) 始動電流はインバーター圧縮機(運転周波数70Hz)運転時に、定速圧縮機が始動した場合の値を示します。。

(4) 液冷媒を過冷却しており、液冷媒が周囲温度以下に低下しますので液冷媒配管の断熱が必要です。

DCインバーターシングルタイプ[冷凍・冷蔵用]

KX-N5CVP <呼称出力：3.7kW>

フロンラベル B 地球温暖化への影響



(写真はKX-N8CVPです)

■コンプレッサーユニット標準仕様表

(50/60Hz)

項目(単位)			型式	KX-N5CVP
使用冷媒(封入量)			—	R410A/0(現地封入)
蒸発温度使用範囲			℃	−45〜−5
電源			—	三相200V 50／60Hz
性能	コンデンサー周囲温度		℃	32
	蒸発温度		℃	−40
	吸入ガス温度		℃	18
	冷凍能力		kW	4.25 注(2)
	電気特性	消費電力	kW	4.10 注(2)
		運転電流	A	12.6 注(2)
		力率	%	94 注(2)
法定冷凍能力			トン	2.36 注(2)
高圧ガス保安法区分			—	届出不要
組合わせリモートコンデンサー型式			—	RCR-N5S
外形	幅		mm	950
	奥行		mm	530
	高さ		mm	1,000
圧縮機	定格出力		kW	3.7
	吐出量		m³/h	13.46 注(2)
	冷却方式		—	冷媒液冷却方式
	運転範囲		Hz	20〜60
冷凍機油	種類		—	ダフニーハーメチックオイルFVC32D
	封入量		L	1.7
受液器内容積			L	7.2
運転調整装置	運転スイッチ		—	運転／停止
制御装置	容量制御		%	0−33〜100
保護装置	高圧遮断装置		MPa	3.9 OFF
	溶栓	口径	mm	4
		溶解温度	℃	72
	電流センサー(CT)設定値(圧縮機用)		A	25
	吐出ガス過熱防止サーミスター		℃	120
	配線用遮断器(圧縮機用)		A	30
	ヒューズ	操作回路用	A	5
		送風機回路用	A	5
	その他		—	逆相防止器
過冷却器			—	付 注(3)
冷媒配管	ガス入口		mm	φ22.22(ロー付け接続)
	液出口		mm	φ9.52(フレア接続)
	凝縮液入口		mm	φ12.7(フレア接続)
	吐出ガス出口		mm	φ12.7(フレア接続)
質量	製品質量		kg	128
	梱包質量		kg	133
運転音			dB(A)	68 注(1)
内蔵品			—	ドライヤー・サイトグラス

注(1) 運転音は、反響の少ない無響室などの部屋で、運転条件:製品周囲温度32℃・蒸発温度−40℃・吸入ガス温度18℃・ファン特性低騒音モード・インバーター圧縮機運転周波数60Hz、測定位置:製品正面1m・高さ1mにおける値(Aスケール)を示します。実際の据付状態では、周囲の反響などの影響を受け、表示値より大きくなります。
(2) 圧縮機の吐出量・法定冷凍能力・性能は、インバーター圧縮機運転周波数60Hzの値を示します。
(3) 液冷媒を過冷却しており、液冷媒が周囲温度以下に低下しますので液冷媒配管の断熱が必要です。

■リモートコンデンサー標準仕様表

(50/60Hz)

項目(単位)			型式	RCR-N5S
使用冷媒(封入量)			—	R410A/0(現地封入)
電源			—	単相200V 50/60Hz
外形	外装(マンセル記号)		—	ナチュラルグレー(1.0Y 8.5/0.5)
	幅		mm	950
	奥行		mm	370
	高さ		mm	1,140
凝縮器	型式		—	多通路クロスフィン式
	送風機	型式×台数	—	φ544プロペラファン×1
		風量(最大)	m³/min	83
	モーター	定格出力(極数)×台数	kW	0.2(10)×1
制御装置	凝縮圧力制御		—	ファンスピード制御
保護装置	ヒューズ	操作回路用	A	5
		ファンモーター用	A	5
冷媒配管	ガス入口		mm	φ12.7(ロー付け接続)
	液出口		mm	φ12.7(ロー付け接続)
質量	製品質量		kg	50
	梱包質量		kg	56
運転音			dB(A)	51 注(1)

注(1) 運転音は、反響の少ない無響室などの部屋で、製品正面1m・高さ1mの位置における値(Aスケール)を示します。実際の据付状態では、周囲の反響などの影響を受け、表示値より大きくなります。
(2) 雪が製品内部に侵入することを防止するため逆風(プロペラファンに向かって吹く風)の当たらない場所に設置してください。
(3) 製品の吹出口に強風が当たらないように設置してください。

■外形寸法図

(単位:mm)

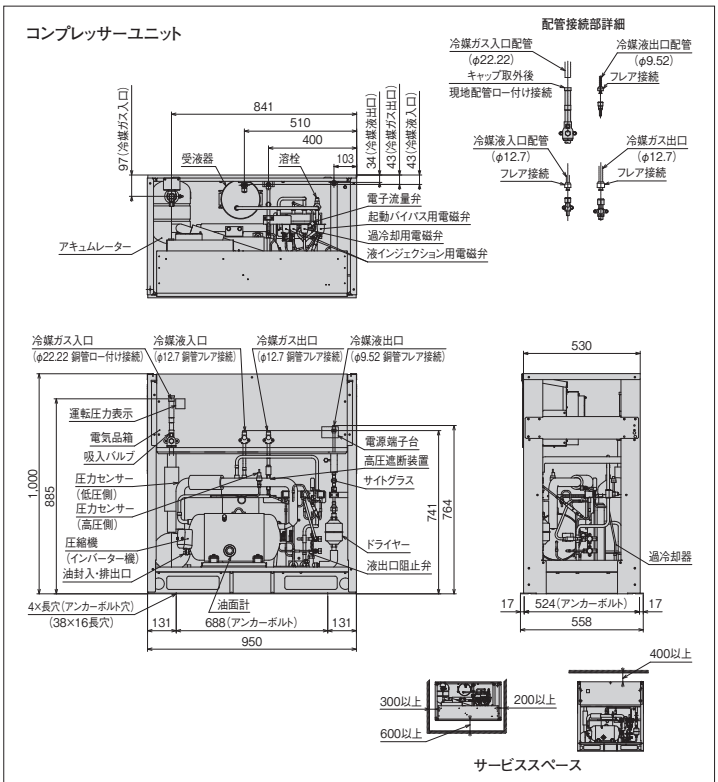

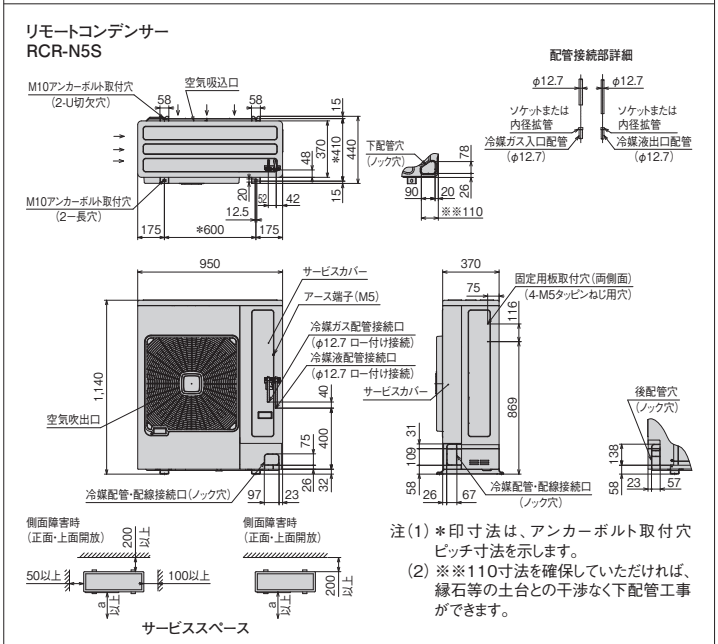

注(1) ＊印寸法は、アンカーボルト取付穴ピッチ寸法を示します。
(2) ※※110寸法を確保していただければ、縁石等の土台との干渉なく下配管工事ができます。

	a
正面側の障害物の高さが製品高さの1/2以下	600
正面側の障害物の高さが製品高さの1/2より上	1,400

※ 正面側障害物の高さが製品高さを超える場合はユニット下部に架台を設け、障害物≦製品高さとなるようにしてください。

●オプション部品

リモコンボックス	144ページを参照ください。
防雪フード	145〜146ページを参照ください。

●JRA耐塩害仕様・JRA耐重塩害仕様もあります。
詳細は、日立アプライアンス(株)各支店・営業所にお問い合わせください。

DCインバーターシングルタイプ[冷凍・冷蔵用]

KX-N8CVP <呼称出力：6.0kW>

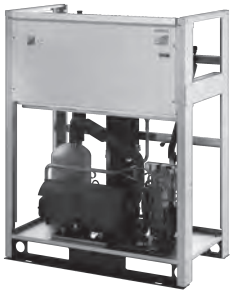

フロンラベル B 地球温暖化への影響

■コンプレッサーユニット標準仕様表

(50/60Hz)

項目(単位)			型式	KX-N8CVP	
使用冷媒(封入量)			—	R410A/0(現地封入)	
蒸発温度使用範囲			℃	−45〜−5	
電源			—	三相200V 50／60Hz	
性能	コンデンサー周囲温度		℃	32	
	蒸発温度		℃	−40	
	吸入ガス温度		℃	18	
	冷凍能力		kW	6.70	注(2)
	電気特性	消費電力	kW	6.40	注(2)
		運転電流	A	20.0	注(2)
		力率	%	92	注(2)
法定冷凍能力			トン	3.78	注(2)
高圧ガス保安法区分			—	届出不要	
組合わせリモートコンデンサー型式			—	RCR-N8S	
外形	幅		mm	950	
	奥行		mm	530	
	高さ		mm	1,200	
圧縮機	定格出力		kW	6.0	
	吐出量		m³/h	21.55	注(2)
	冷却方式		—	冷媒液冷却方式	
	運転範囲		Hz	20〜75	
冷凍機油	種類		—	ダフニーハーメチックオイルFVC32D	
	封入量		L	1.7	
受液器内容積			L	15	
運転調整装置	運転スイッチ		—	運転／停止	
制御装置	容量制御		%	0−27〜100	
保護装置	高圧遮断装置		MPa	3.9 OFF	
	溶栓	口径	mm	4	
		溶解温度	℃	72	
	電流センサー(CT)設定値(圧縮機用)		A	35	
	吐出ガス過熱防止サーミスター		℃	120	
	配線用遮断器(圧縮機用)		A	50	
	ヒューズ	操作回路用	A	5	
		送風機回路用	A	10	
	その他		—	逆相防止器	
過冷却器			—	付	注(3)
冷媒配管	ガス入口		mm	φ25.4(ロー付け接続)	
	液出口		mm	φ9.52(フレア接続)	
	凝縮液入口		mm	φ12.7(フレア接続)	
	吐出ガス出口		mm	φ15.88(フレア接続)	
質量	製品質量		kg	151	
	梱包質量		kg	156	
運転音			dB(A)	68	注(1)
内蔵品			—	ドライヤー・サイトグラス	

注(1) 運転音は、反響の少ない無響室などの部屋で、運転条件:製品周囲温度32℃・蒸発温度−40℃・吸入ガス温度18℃・ファン特性低騒音モード・インバーター圧縮機運転周波数75Hz、測定位置:製品正面1m・高さ1mにおける値(Aスケール)を示します。実際の据付状態では、周囲の反響などの影響を受け、表示値より大きくなります。
(2) 圧縮機の吐出量・法定冷凍能力・性能は、インバーター圧縮機運転周波数75Hzの値を示します。
(3) 液冷媒を過冷却しており、液冷媒が周囲温度以下に低下しますので液冷媒配管の断熱が必要です。

■リモートコンデンサー標準仕様表

(50/60Hz)

項目(単位)			型式	RCR-N8S	
使用冷媒(封入量)			—	R410A/0(現地封入)	
電源			—	単相200V 50/60Hz	
外形	外装(マンセル記号)		—	ナチュラルグレー(1.0Y 8.5/0.5)	
	幅		mm	950	
	奥行		mm	370	
	高さ		mm	1,380	
凝縮器	型式		—	多通路クロスフィン式	
	送風機	型式×台数	—	φ544プロペラファン×2	
		風量(最大)	m³/min	144	
	モーター	定格出力(極数)×台数	kW	0.2(10)×2	
制御装置	凝縮圧力制御		—	ファンスピード制御	
保護装置	ヒューズ	操作回路用	A	5	
		ファンモーター用	A	10	
冷媒配管	ガス入口		mm	φ15.88(ロー付け接続)	
	液出口		mm	φ12.7(ロー付け接続)	
質量	製品質量		kg	71	
	梱包質量		kg	77	
運転音			dB(A)	53	注(1)

注(1) 運転音は、反響の少ない無響室などの部屋で、製品正面1m・高さ1mの位置における値(Aスケール)を示します。実際の据付状態では、周囲の反響などの影響を受け、表示値より大きくなります。
(2) 雪が製品内部に侵入することを防止するため逆風(プロペラファンに向かって吹く風)の当たらない場所に設置してください。
(3) 製品の吹出口に強風が当たらないように設置してください。

■外形寸法図

(単位:mm)

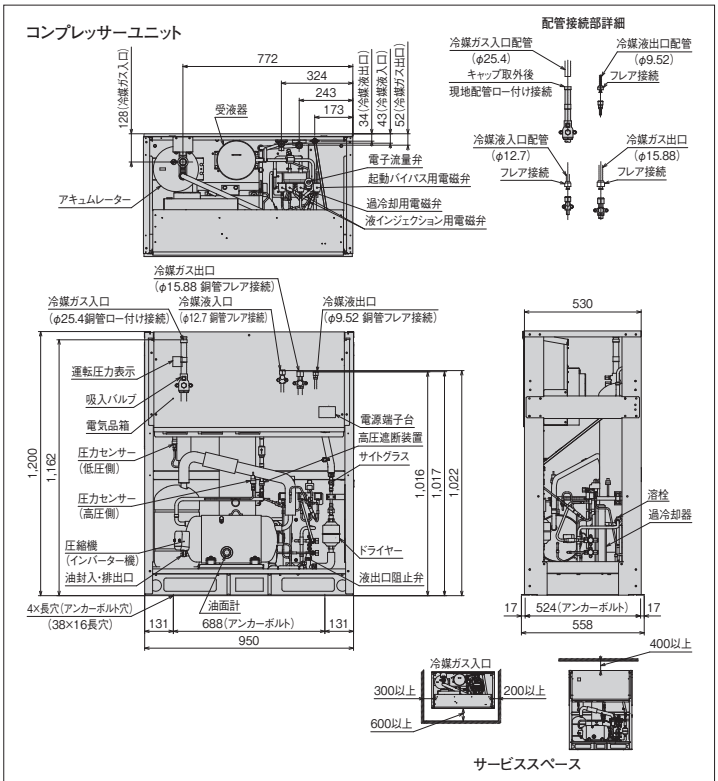

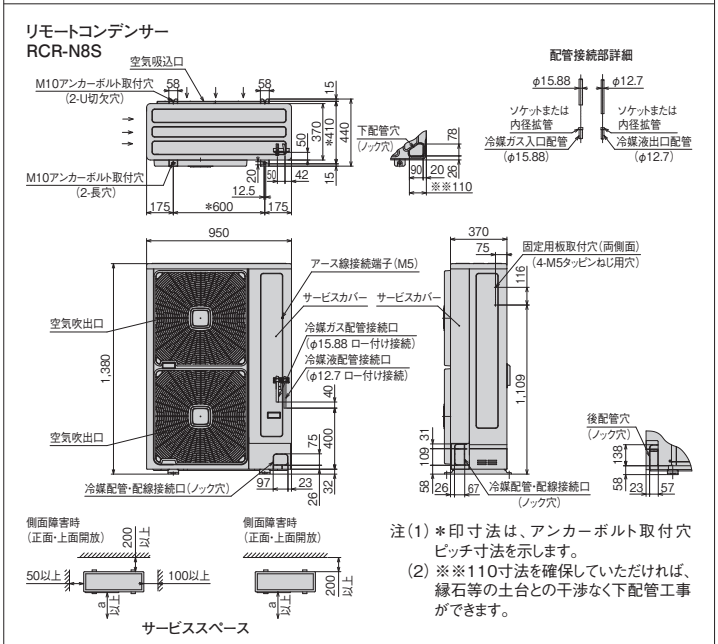

注(1) *印寸法は、アンカーボルト取付穴ピッチ寸法を示します。
(2) ※※110寸法を確保していただければ、縁石等の土台との干渉なく下配管工事ができます。

	a
正面側の障害物の高さが製品高さの1/2以下	600
正面側の障害物の高さが製品高さの1/2より上	1,400

※ 正面側障害物の高さが製品高さを超える場合はユニット下部に架台を設け、障害物≦製品高さとなるようにしてください。

●オプション部品

リモコンボックス	144ページを参照ください。
防雪フード	145〜146ページを参照ください。

●JRA耐塩害仕様・JRA耐重塩害仕様もあります。
詳細は、日立アプライアンス(株)各支店・営業所にお問い合わせください。

ACインバーターシングルタイプ[冷凍・冷蔵用]

KX-N10CVP <呼称出力：7.0kW>

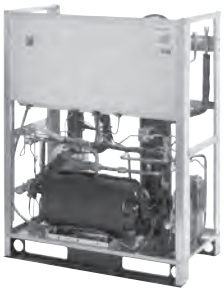

フロンラベル B 地球温暖化への影響

■コンプレッサーユニット標準仕様表

(50/60Hz)

項目(単位)			型式	KX-N10CVP	
使用冷媒(封入量)			—	R410A/0(現地封入)	
蒸発温度使用範囲			℃	−45～−5	
電源			—	三相 200V 50/60Hz	
性能	コンデンサー周囲温度		℃	32	
	蒸発温度		℃	−40	
	吸入ガス温度		℃	18	
	冷凍能力		kW	8.00	注(2)
	電気特性	消費電力	kW	9.10	注(2)
		運転電流	A	27.7	注(2)
		力率	%	95	注(2)
		始動電流	A	310/276	注(3)
法定冷凍能力			トン	4.63	注(2)
高圧ガス保安法区分			—	届出不要	
組合わせリモートコンデンサー型式			—	RCR-N12F	
外形	幅		mm	950	
	奥行		mm	530	
	高さ		mm	1,200	
圧縮機	定格出力		kW	7.0	
	吐出量		m³/h	26.40	注(2)
	冷却方式		—	冷媒液冷却方式	
	運転範囲		Hz	25～52	
冷凍機油	種類		—	ダフニーハーメチックオイルFVC32D	
	封入量		L	3.5	
受液器内容積			L	20	
運転調整装置	運転スイッチ		—	運転／停止	
容量制御			%	0−48～100	
保護装置	高圧遮断装置		MPa	3.9 OFF	
	溶栓	口径	mm	4	
		溶解温度	℃	72	
	電流センサー(CT)設定値(圧縮機用)		A	54	
	吐出ガス過熱防止サーミスター		℃	120	
	配線用遮断器(圧縮機用)		A	75	
	ヒューズ	操作回路用	A	5	
		送風機回路用	A	10	
	その他		—	逆相防止器	
過冷却器			—	付	注(4)
商用電源回路切替			—	手動	
冷媒配管	ガス入口		mm	φ28.58(ロー付け接続)	
	液出口		mm	φ12.7(フレア接続)	
	液入口		mm	φ15.88 (フレア接続)	
	吐出ガス出口		mm	φ19.05(フレア接続)	
質量	製品質量		kg	205	
	梱包質量		kg	210	
運転音			dB(A)	61	注(1)
内蔵品			—	ドライヤー・サイトグラス	

注(1) 運転音は、反響の少ない無響室などの部屋で、運転条件:製品周囲温度32℃・蒸発温度−40℃・吸入ガス温度18℃・ファン特性低騒音モード・インバーター圧縮機運転周波数52Hz、測定位置:製品正面1m・高さ1mにおける値(Aスケール)を示します。実際の据付状態では、周囲の反響などの影響を受け、表示値より大きくなります。
(2) 圧縮機の吐出量・法定冷凍能力・性能は、インバーター圧縮機運転周波数52Hzの値を示します。
(3) 始動電流はインバーター圧縮機を商用電源に切り換えて始動した場合の値を示します。
(4) 液冷媒を過冷却しており、液冷媒が周囲温度以下に低下しますので液冷媒配管の断熱が必要です。

●オプション部品

リモコンボックス	144ページを参照ください。
防雪フード	145～146ページを参照ください。

■外形寸法図

(単位:mm)

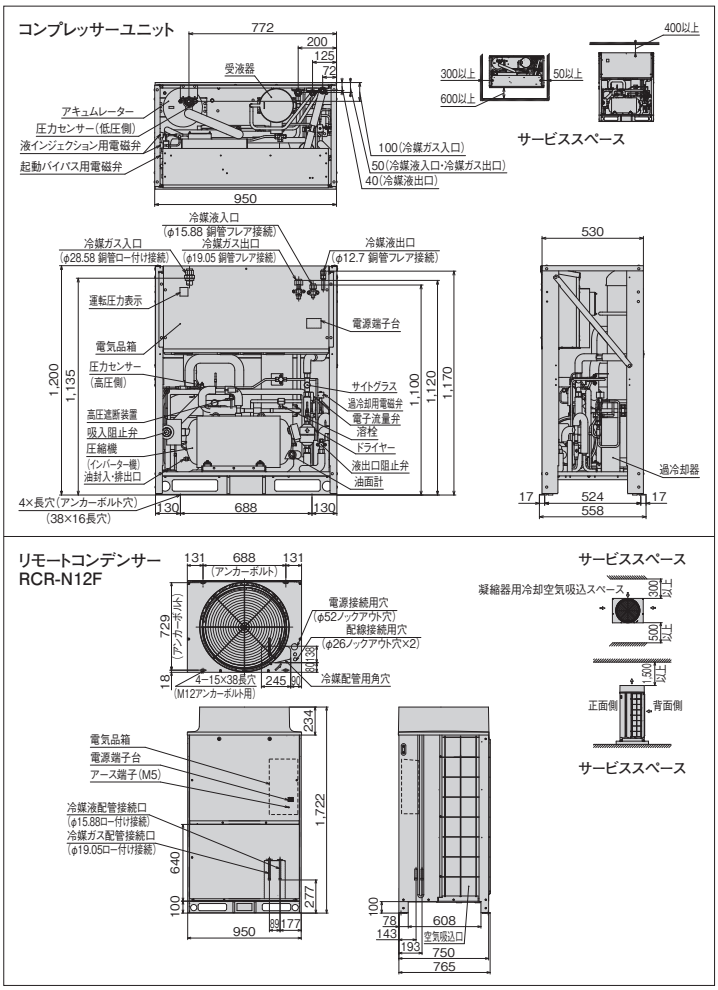

■リモートコンデンサー標準仕様表

(50/60Hz)

項目(単位)			型式	RCR-N12F	
使用冷媒(封入量)			—	R410A/0(現地封入)	
電源			—	単相 200V 50/60Hz	
外形	外装(マンセル記号)		—	ナチュラルグレー(1.0Y 8.5/0.5)	
	幅		mm	950	
	奥行		mm	750	
	高さ		mm	1,720	
凝縮器	型式		—	多通路クロスフィン式	
	送風機	型式×台数	—	φ644プロペラファン×1	
		風量(最大)	m³/min	165/177	
	モーター	定格出力(極数)×台数	kW	0.275(6)×1	
制御装置	凝縮圧力制御		—	ファンスピード制御	
保護装置	ヒューズ	操作回路用	A	5	
		ファンモーター用	A	10	
冷媒配管	ガス入口		mm	φ19.05(ロー付け接続)	
	液出口		mm	φ15.88(ロー付け接続)	
質量	製品質量		kg	120	
	梱包質量		kg	123	
運転音			dB(A)	53/54	注(1)

注(1) 運転音は、反響の少ない無響室などの部屋で、製品正面1m・高さ1mの位置における値(Aスケール)を示します。実際の据付状態では、周囲の反響などの影響を受け表示値より大きくなります。

●JRA耐塩害仕様・JRA耐重塩害仕様もあります。
詳細は、日立アプライアンス(株)各支店・営業所にお問い合わせください。

ACインバーターシングルタイプ[冷凍・冷蔵用]

KX-N12CVP <呼称出力：7.8kW>

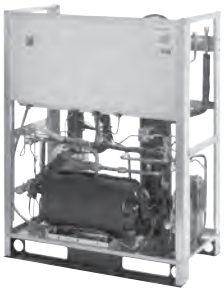

フロンラベル B 地球温暖化への影響

■コンプレッサーユニット標準仕様表

(50/60Hz)

項目(単位)			型式	KX-N12CVP	
使用冷媒(封入量)			—	R410A/0(現地封入)	
蒸発温度使用範囲			℃	−45～−5	
電源			—	三相 200V 50/60Hz	
性能	コンデンサー周囲温度		℃	32	
	蒸発温度		℃	−40	
	吸入ガス温度		℃	18	
	冷凍能力		kW	9.00	注(2)
	電気特性	消費電力	kW	9.70	注(2)
		運転電流	A	29.7	注(2)
		力率	%	94	注(2)
		始動電流	A	310/276	注(3)
法定冷凍能力			トン	5.17	注(2)
高圧ガス保安法区分			—	届出不要	
組合わせリモートコンデンサー型式			—	RCR-N12F	
外形	幅		mm	950	
	奥行		mm	530	
	高さ		mm	1,200	
圧縮機	定格出力		kW	7.8	
	吐出量		m^3/h	29.44	注(2)
	冷却方式		—	冷媒液冷却方式	
	運転範囲		Hz	25～58	
冷凍機油	種類		—	ダフニーハーメチックオイルFVC32D	
	封入量		L	3.5	
受液器内容積			L	20	
運転調整装置	運転スイッチ		—	運転／停止	
容量制御			%	0−43～100	
保護装置	高圧遮断装置		MPa	3.9 OFF	
	溶栓	口径	mm	4	
		溶解温度	℃	72	
	電流センサー(CT)設定値(圧縮機用)		A	54	
	吐出ガス過熱防止サーミスター		℃	120	
	配線用遮断器(圧縮機用)		A	75	
	ヒューズ	操作回路用	A	5	
		送風機回路用	A	10	
	その他		—	逆相防止器	
過冷却器			—	付	注(4)
商用電源回路切替			—	手動	
冷媒配管	ガス入口		mm	φ28.58(ロー付け接続)	
	液出口		mm	φ12.7(フレア接続)	
	液入口		mm	φ15.88(フレア接続)	
	吐出ガス出口		mm	φ19.05(フレア接続)	
質量	製品質量		kg	205	
	梱包質量		kg	210	
運転音			dB(A)	62	注(1)
内蔵品			—	ドライヤー・サイトグラス	

注(1) 運転音は、反響の少ない無響室などの部屋で、運転条件:製品周囲温度32℃・蒸発温度−40℃・吸入ガス温度18℃・ファン特性低騒音モード・インバーター圧縮機運転周波数58Hz、測定位置:製品正面1m・高さ1mにおける値(Aスケール)を示します。実際の据付状態では、周囲の反響などの影響を受け、表示値より大きくなります。

(2) 圧縮機の吐出量・法定冷凍能力・性能は、インバーター圧縮機運転周波数58Hzの値を示します。

(3) 始動電流はインバーター圧縮機を商用電源に切り換えて始動した場合の値を示します。

(4) 液冷媒を過冷却しており、液冷媒が周囲温度以下に低下しますので液冷媒配管の断熱が必要です。

●オプション部品

リモコンボックス	144ページを参照ください。
防雪フード	145～146ページを参照ください。

■外形寸法図

(単位:mm)

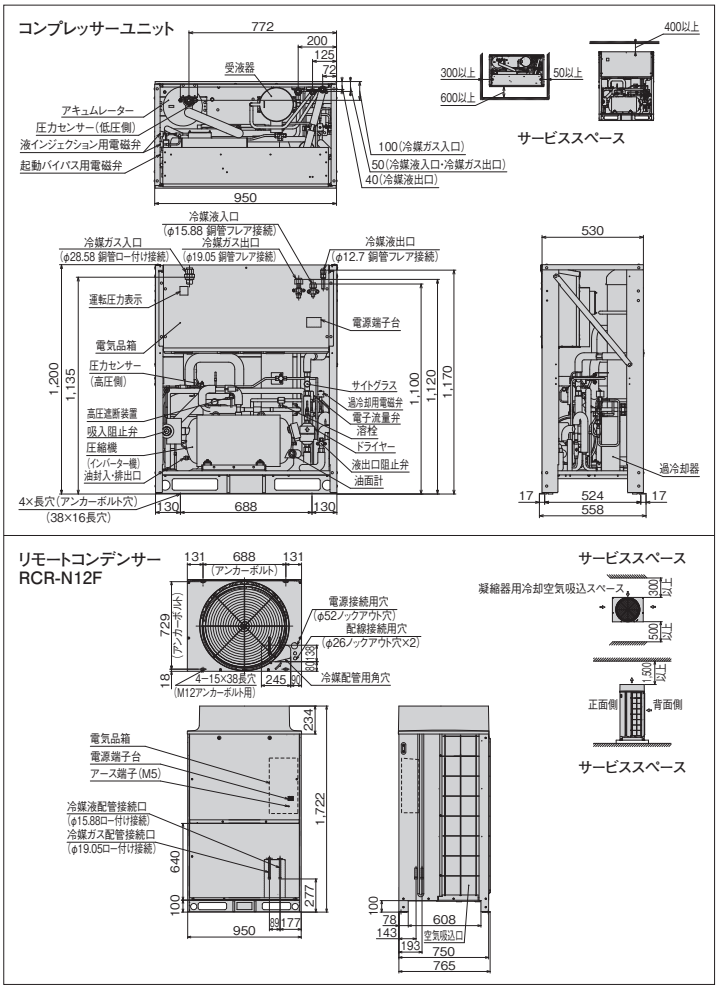

■リモートコンデンサー標準仕様表

(50/60Hz)

項目(単位)			型式	RCR-N12F	
使用冷媒(封入量)			—	R410A/0(現地封入)	
電源			—	単相 200V 50/60Hz	
外形	外装(マンセル記号)		—	ナチュラルグレー(1.0Y 8.5/0.5)	
	幅		mm	950	
	奥行		mm	750	
	高さ		mm	1,720	
凝縮器	型式		—	多通路クロスフィン式	
	送風機	型式×台数	—	φ644プロペラファン×1	
		風量(最大)	m^3/min	165/177	
	モーター	定格出力(極数)×台数	kW	0.275(6)×1	
制御装置	凝縮圧力制御		—	ファンスピード制御	
保護装置	ヒューズ	操作回路用	A	5	
		ファンモーター用	A	10	
冷媒配管	ガス入口		mm	φ19.05(ロー付け接続)	
	液出口		mm	φ15.88(ロー付け接続)	
質量	製品質量		kg	120	
	梱包質量		kg	123	
運転音			dB(A)	53/54	注(1)

注(1) 運転音は、反響の少ない無響室などの部屋で、製品正面1m・高さ1mの位置における値(Aスケール)を示します。実際の据付状態では、周囲の反響などの影響を受け表示値より大きくなります。

●JRA耐塩害仕様・JRA耐重塩害仕様もあります。
詳細は、日立アプライアンス(株)各支店・営業所にお問い合わせください。

ACインバーターシングルタイプ[冷凍・冷蔵用]

KX-N15CVP <呼称出力：8.8kW>

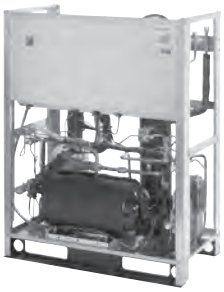

フロンラベル B 地球温暖化への影響

■コンプレッサーユニット標準仕様表

(50/60Hz)

項目(単位)			型式	KX-N15CVP	
使用冷媒(封入量)			—	R410A/0(現地封入)	
蒸発温度使用範囲			℃	−45〜−5	
電源			—	三相 200V 50/60Hz	
性能	コンデンサー周囲温度		℃	32	
	蒸発温度		℃	−40	
	吸入ガス温度		℃	18	
	冷凍能力		kW	10.0	注(2)
	電気特性	消費電力	kW	10.6	注(2)
		運転電流	A	31.6	注(2)
		力率	%	97	注(2)
		始動電流	A	310/276	注(3)
法定冷凍能力			トン	5.79	注(2)
高圧ガス保安法区分			—	届出不要	
組合わせリモートコンデンサー型式			—	RCR-N15F	
外形	幅		mm	950	
	奥行		mm	530	
	高さ		mm	1,200	
圧縮機	定格出力		kW	8.8	
	吐出量		m³/h	32.99	注(2)
	冷却方式		—	冷媒液冷却方式	
	運転範囲		Hz	25〜65	
冷凍機油	種類		—	ダフニーハーメチックオイルFVC32D	
	封入量		L	5.0	
受液器内容積			L	15×2	
運転調整装置	運転スイッチ		—	運転／停止	
容量制御			%	0−38〜100	
保護装置	高圧遮断装置		MPa	3.9 OFF	
	溶栓	口径	mm	4	
		溶解温度	℃	72	
	電流センサー(CT)設定値(圧縮機用)		A	54	
	吐出ガス過熱防止サーミスター		℃	120	
	配線用遮断器(圧縮機用)		A	75	
	ヒューズ	操作回路用	A	5	
		送風機回路用	A	10	
	その他		—	逆相防止器	
過冷却器			—	付	注(4)
商用電源回路切替			—	手動	
冷媒配管	ガス入口		mm	φ31.75(ロー付け接続)	
	液出口		mm	φ15.88(フレア接続)	
	液入口		mm	φ15.88(フレア接続)	
	吐出ガス出口		mm	φ19.05(フレア接続)	
質量	製品質量		kg	230	
	梱包質量		kg	235	
運転音			dB(A)	62	注(1)
内蔵品			—	ドライヤー・サイトグラス	

注(1) 運転音は、反響の少ない無響室などの部屋で、運転条件:製品周囲温度32℃・蒸発温度−40℃・吸入ガス温度18℃・ファン特性低騒音モード・インバーター圧縮機運転周波数65Hz、測定位置:製品正面1m・高さ1mにおける値(Aスケール)を示します。実際の据付状態では、周囲の反響などの影響を受け、表示値より大きくなります。
(2) 圧縮機の吐出量・法定冷凍能力・性能は、インバーター圧縮機運転周波数65Hzの値を示します。
(3) 始動電流はインバーター圧縮機を商用電源に切り換えて始動した場合の値を示します。
(4) 液冷媒を過冷却しており、液冷媒が周囲温度以下に低下しますので液冷媒配管の断熱が必要です。

●オプション部品

リモコンボックス	144ページを参照ください。
防雪フード	145〜146ページを参照ください。

■外形寸法図

(単位:mm)

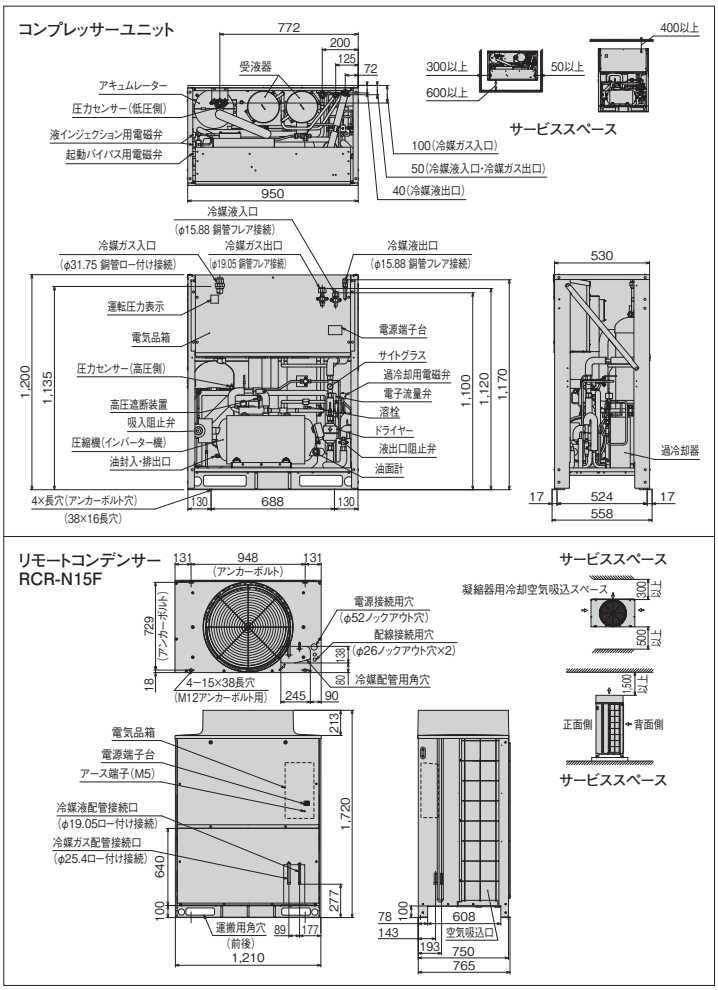

■リモートコンデンサー標準仕様表

(50/60Hz)

項目(単位)			型式	RCR-N15F
使用冷媒(封入量)			—	R410A/0(現地封入)
電源			—	単相 200V 50/60Hz
外形	外装(マンセル記号)		—	ナチュラルグレー(1.0Y 8.5/0.5)
	幅		mm	1,210
	奥行		mm	750
	高さ		mm	1,720
凝縮器	型式		—	多通路クロスフィン式
	送風機	型式×台数	—	φ644プロペラファン×1
		風量(最大)	m³/min	165/177
	モーター	定格出力(極数)×台数	kW	0.275(6)×1
制御装置	凝縮圧力制御		—	ファンスピード制御
保護装置	ヒューズ	操作回路用	A	5
		ファンモーター用	A	10
冷媒配管	ガス入口		mm	φ25.4(ロー付け接続)
	液出口		mm	φ19.05(ロー付け接続)
質量	製品質量		kg	130
	梱包質量		kg	135
運転音			dB(A)	53/54 注(1)

注(1) 運転音は、反響の少ない無響室などの部屋で、製品正面1m・高さ1mの位置における値(Aスケール)を示します。実際の据付状態では、周囲の反響などの影響を受け表示値より大きくなります。

●JRA耐塩害仕様・JRA耐重塩害仕様もあります。
詳細は、日立アプライアンス(株)各支店・営業所にお問い合わせください。

ACインバーターマルチタイプ[冷凍・冷蔵用]

KX-NM20CVP <呼称出力：7.0kW+8.1kW>



フロンラベル B 地球温暖化への影響

■コンプレッサーユニット標準仕様表

(50/60Hz)

項目(単位)			型式	KX-NM20CVP	
使用冷媒(封入量)			—	R410A/0(現地封入)	
蒸発温度使用範囲			℃	−45〜−5	
電源			—	三相 200V 50/60Hz	
性能	コンデンサー周囲温度		℃	32	
	蒸発温度		℃	−40	
	吸入ガス温度		℃	18	
	冷凍能力		kW	14.0/15.0	注(3)
	電気特性	消費電力	kW	16.0/16.5	注(3)
		運転電流	A	52.3/51.1	注(3)
		力率	%	88/93	注(3)
		始動電流	A	355/321	注(4)
法定冷凍能力			トン	9.08/9.97	注(2)
高圧ガス保安法区分			—	届出不要	
組合わせリモートコンデンサー型式			—	RCR-N20F	
外形	幅		mm	1,400	
	奥行		mm	756	
	高さ		mm	1,200	
圧縮機	定格出力		kW	7.0	8.1
	吐出量		m³/h	51.78/56.85	注(2)
	冷却方式		—	冷媒液冷却方式	
	運転範囲		Hz	25〜70(全圧縮機運転時25〜52)	
冷凍機油	種類		—	ダフニーハーメチックオイルFVC32D	
	封入量		L	5.0×2	
受液器内容積			L	15×3	
運転調整装置	運転スイッチ		—	運転／停止	
	表示灯		—	運転・警告(各種コード表示)	
容量制御			%	0−25〜100/0−22〜100	
保護装置	高圧遮断装置		MPa	3.9 OFF	
	溶栓	口径	mm	4	
		溶解温度	℃	72	
	電流センサー(CT)設定値(圧縮機用)		A	54	67
	吐出ガス過熱防止サーミスター		℃	120	110(自動復帰)
	配線用遮断器(圧縮機用)		A	75	75
	配線用遮断器(送風機回路用)		A	20	
	ヒューズ	操作回路用	A	5	
	その他		—	逆相防止器	
過冷却器			—	付	注(5)
商用電源回路切替			—	手動	
冷媒配管	ガス入口		mm	φ38.1(ロー付け接続)	
	液出口		mm	φ19.05(フレア接続)	
	液入口		mm	φ19.05(フレア接続)	
	吐出ガス出口		mm	φ25.4(ロー付け接続)	
質量	製品質量		kg	460	
	梱包質量		kg	460	
運転音			dB(A)	63/64	注(1)
内蔵品			—	ドライヤー・サイトグラス	

注(1) 運転音は、反響の少ない無響室などの部屋で、運転条件:製品周囲温度32℃・蒸発温度−40℃・吸入ガス温度18℃・ファン特性低騒音モード・インバーター圧縮機運転周波数45Hz・定速圧縮機運転、測定位置:製品正面1m・高さ1mにおける値(Aスケール)を示します。実際の据付状態では、周囲の反響などの影響を受け、表示値より大きくなります。
(2) 圧縮機の吐出量・法定冷凍能力は、インバーター圧縮機運転周波数52Hz・定速圧縮機運転時の値を示します。
(3) 性能は、インバーター圧縮機運転周波数45Hz・定速圧縮機運転時の値を示します。
(4) 始動電流はインバーター圧縮機(運転周波数70Hz)運転時に、定速圧縮機が始動した場合の値を示します。。
(5) 液冷媒を過冷却しており、液冷媒が周囲温度以下に低下しますので液冷媒配管の断熱が必要です。

●オプション部品

リモコンボックス	144ページを参照ください。
防雪フード	145〜146ページを参照ください。

■外形寸法図

(単位:mm)

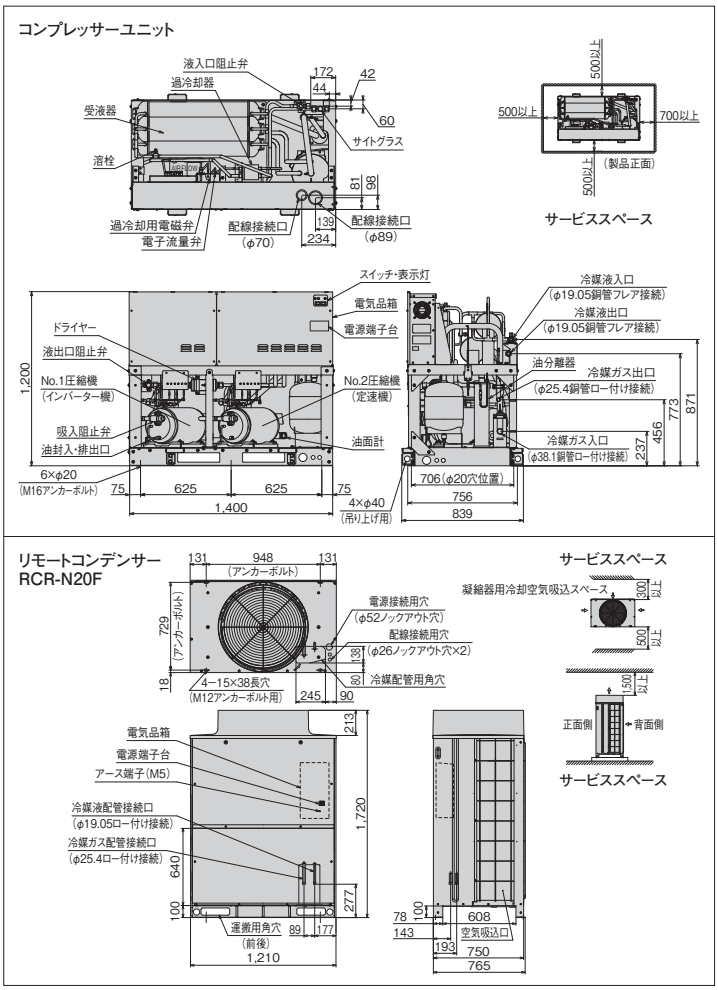

■リモートコンデンサー標準仕様表

(50/60Hz)

項目(単位)			型式	RCR-N20F
使用冷媒(封入量)			—	R410A/0(現地封入)
電源			—	単相 200V 50/60Hz
外形	外装(マンセル記号)		—	ナチュラルグレー(1.0Y 8.5/0.5)
	幅		mm	1,210
	奥行		mm	750
	高さ		mm	1,720
凝縮器	型式		—	多通路クロスフィン式
	送風機	型式×台数	—	φ644プロペラファン×1
		風量(最大)	m³/min	165/177
	モーター	定格出力(極数)×台数	kW	0.275(6)×1
制御装置	凝縮圧力制御		—	ファンスピード制御
保護装置	ヒューズ	操作回路用	A	5
		ファンモーター用	A	10
冷媒配管	ガス入口		mm	φ25.4(ロー付け接続)
	液出口		mm	φ19.05(ロー付け接続)
質量	製品質量		kg	145
	梱包質量		kg	150
運転音			dB(A)	53/54 注(1)

注(1) 運転音は、反響の少ない無響室などの部屋で、製品正面1m・高さ1mの位置における値(Aスケール)を示します。実際の据付状態では、周囲の反響などの影響を受け表示値より大きくなります。

●JRA耐塩害仕様・JRA耐重塩害仕様もあります。
詳細は、日立アプライアンス(株)各支店・営業所にお問い合わせください。

ACインバーターマルチタイプ[冷凍・冷蔵用]

KX-NM26CVP <呼称出力：8.4kW+8.1kW>



フロンラベル B 地球温暖化への影響

■コンプレッサーユニット標準仕様表

(50/60Hz)

項目(単位)			型式	KX-NM26CVP	
使用冷媒(封入量)			—	R410A/0(現地封入)	
蒸発温度使用範囲			℃	−45〜−5	
電源			—	三相 200V 50/60Hz	
性能	コンデンサー周囲温度		℃	32	
	蒸発温度		℃	−40	
	吸入ガス温度		℃	18	
	冷凍能力		kW	17.0/19.0	注(2)
	電気特性	消費電力	kW	17.5/19.5	注(2)
		運転電流	A	58.3/59.8	注(2)
		力率	%	87/94	注(2)
		始動電流	A	355/321	注(3)
法定冷凍能力			トン	9.97/10.86	注(2)
高圧ガス保安法区分			—	届出不要	
組合わせリモートコンデンサー型式			—	RCR-N12F+RCR-N15F	
外形	幅		mm	1,400	
	奥行		mm	756	
	高さ		mm	1,200	
圧縮機	定格出力		kW	8.4	8.1
	吐出量		m³/h	56.85/61.93	注(2)
	冷却方式		—	冷媒液冷却方式	
	運転範囲		Hz	25〜70(全圧縮機運転時25〜62)	
冷凍機油	種類		—	ダフニーハーメチックオイルFVC32D	
	封入量		L	5.0×2	
受液器内容積			L	15×3	
運転調整装置	運転スイッチ		—	運転／停止	
	表示灯		—	運転・警告(各種コード表示)	
容量制御			%	0−22〜100/0−20〜100	
保護装置	高圧遮断装置		MPa	3.9 OFF	
	溶栓	口径	mm	4	
		溶解温度	℃	72	
	電流センサー(CT)設定値(圧縮機用)		A	54	67
	吐出ガス過熱防止サーミスター		℃	120	110(自動復帰)
	配線用遮断器(圧縮機用)		A	75	75
	配線用遮断器(送風機回路用)		A	20	
	ヒューズ	操作回路用	A	5	
	その他		—	逆相防止器	
過冷却器			—	付	注(4)
商用電源回路切替			—	手動	
冷媒配管	ガス入口		mm	φ38.1(ロー付け接続)	
	液出口		mm	φ19.05(フレア接続)	
	液入口		mm	φ19.05(フレア接続)	
	吐出ガス出口		mm	φ25.4(ロー付け接続)	
質量	製品質量		kg	460	
	梱包質量		kg	460	
運転音			dB(A)	63/64	注(1)
内蔵品			—	ドライヤー・サイトグラス	

注(1) 運転音は、反響の少ない無響室などの部屋で、運転条件:製品周囲温度32℃・蒸発温度−40℃・吸入ガス温度18℃・ファン特性低騒音モード・インバーター圧縮機運転周波数62Hz・定速圧縮機運転、測定位置:製品正面1m・高さ1mにおける値(Aスケール)を示します。実際の据付状態では、周囲の反響などの影響を受け、表示値より大きくなります。
(2) 圧縮機の吐出量・法定冷凍能力・性能は、インバーター圧縮機運転周波数62Hz・定速圧縮機運転時の値を示します。
(3) 始動電流はインバーター圧縮機(運転周波数70Hz)運転時に、定速圧縮機が始動した場合の値を示します。
(4) 液冷媒を過冷却しており、液冷媒が周囲温度以下に低下しますので液冷媒配管の断熱が必要です。

●オプション部品

リモコンボックス	144ページを参照ください。
防雪フード	145〜146ページを参照ください。

■外形寸法図

(単位:mm)

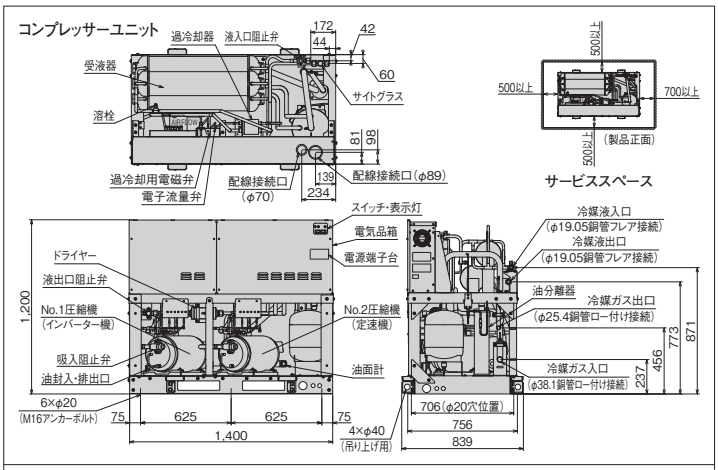

リモコンデンサー寸法図はRCR-N12F:55ページ、RCR-N15F:57ページを参照ください。

■リモートコンデンサー標準仕様表

(50/60Hz)

項目(単位)			型式	RCR-N12F
使用冷媒(封入量)			—	R410A/0(現地封入)
電源			—	単相 200V 50/60Hz
外形	外装(マンセル記号)		—	ナチュラルグレー(1.0Y 8.5/0.5)
	幅		mm	950
	奥行		mm	750
	高さ		mm	1,720
凝縮器	型式		—	多通路クロスフィン式
	送風機	型式×台数	—	φ644プロペラファン×1
		風量(最大)	m³/min	165/177
	モーター	定格出力(極数)×台数	kW	0.275(6)×1
制御装置	凝縮圧力制御		—	ファンスピード制御
保護装置	ヒューズ	操作回路用	A	5
		ファンモーター用	A	10
冷媒配管	ガス入口		mm	φ19.05(ロー付け接続)
	液出口		mm	φ15.88(ロー付け接続)
質量	製品質量		kg	120
	梱包質量		kg	123
運転音			dB(A)	53/54

項目(単位)			型式	RCR-N15F
使用冷媒(封入量)			—	R410A/0(現地封入)
電源			—	単相 200V 50/60Hz
外形	外装(マンセル記号)		—	ナチュラルグレー(1.0Y 8.5/0.5)
	幅		mm	1,210
	奥行		mm	750
	高さ		mm	1,720
凝縮器	型式		—	多通路クロスフィン式
	送風機	型式×台数	—	φ644プロペラファン×1
		風量(最大)	m³/min	165/177
	モーター	定格出力(極数)×台数	kW	0.275(6)×1
制御装置	凝縮圧力制御		—	ファンスピード制御
保護装置	ヒューズ	操作回路用	A	5
		ファンモーター用	A	10
冷媒配管	ガス入口		mm	φ25.4(ロー付け接続)
	液出口		mm	φ19.05(ロー付け接続)
質量	製品質量		kg	130
	梱包質量		kg	135
運転音			dB(A)	53/54

注(1) 運転音は、反響の少ない無響室などの部屋で、製品正面1m・高さ1mの位置における値(Aスケール)を示します。実際の据付状態では、周囲の反響などの影響を受け表示値より大きくなります。

●JRA耐塩害仕様・JRA耐重塩害仕様もあります。
詳細は、日立アプライアンス(株)各支店・営業所にお問い合わせください。

ACインバーターマルチタイプ[冷凍・冷蔵用]

KX-NM30CVP <呼称出力：9.5kW+8.1kW>

フロンラベル B 地球温暖化への影響

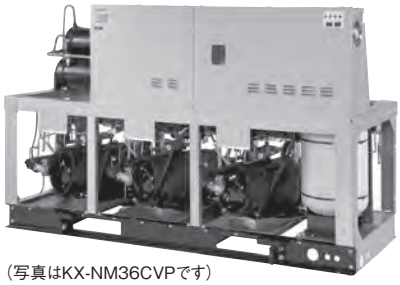

（写真はKX-NM36CVPです）

■コンプレッサーユニット標準仕様表

（50/60Hz）

項目（単位）			型式	KX-NM30CVP	
使用冷媒（封入量）			—	R410A/0（現地封入）	
蒸発温度使用範囲			℃	−45〜−5	
電源			—	三相 200V 50/60Hz	
性能	コンデンサー周囲温度		℃	32	
	蒸発温度		℃	−40	
	吸入ガス温度		℃	18	
	冷凍能力		kW	18.0/20.0	注(2)
	電気特性	消費電力	kW	19.0/20.5	注(2)
		運転電流	A	61.1/62.5	注(2)
		力率	%	90/95	注(2)
		始動電流	A	355/321	注(3)
法定冷凍能力			トン	10.69/11.58	注(2)
高圧ガス保安法区分			—	届出不要	
組合わせリモートコンデンサー型式			—	RCR-N15F×2	
外形	幅		mm	1,950	
	奥行		mm	756	
	高さ		mm	1,200	
圧縮機	定格出力		kW	9.5	8.1
	吐出量		m³/h	60.91/65.99	注(2)
	冷却方式		—	冷媒液冷却方式	
	運転範囲		Hz	25〜70	
冷凍機油	種類		—	ダフニーハーメチックオイルFVC32D	
	封入量		L	5.0×2	
受液器内容積			L	22×3	
運転調整装置	運転スイッチ		—	運転／停止	
	表示灯		—	運転・警告（各種コード表示）	
容量制御			%	0−21〜100/0−19〜100	
保護装置	高圧遮断装置		MPa	3.9 OFF	
	溶栓	口径	mm	4	
		溶解温度	℃	72	
	電流センサー（CT）設定値（圧縮機用）		A	54	67
	吐出ガス過熱防止サーミスター		℃	120	110（自動復帰）
	配線用遮断器（圧縮機用）		A	75	75
	配線用遮断器（送風機回路用）		A	20	
	ヒューズ	操作回路用	A	5	
	その他		—	逆相防止器	
過冷却器			—	付	注(4)
商用電源回路切替			—	手動	
冷媒配管	ガス入口		mm	φ44.45（ロー付け接続）	
	液出口		mm	φ19.05（フレア接続）	
	液入口		mm	φ25.4（ロー付け接続）	
	吐出ガス出口		mm	φ31.75（ロー付け接続）	
質量	製品質量		kg	510	
	梱包質量		kg	510	
運転音			dB（A）	63/64	注(1)
内蔵品			—	ドライヤー・サイトグラス	

注(1) 運転音は、反響の少ない無響室などの部屋で、運転条件：製品周囲温度32℃・蒸発温度−40℃・吸入ガス温度18℃・ファン特性低騒音モード・インバーター圧縮機運転周波数70Hz・定速圧縮機運転、測定位置：製品正面1m・高さ1mにおける値（Aスケール）を示します。実際の据付状態では、周囲の反響などの影響を受け、表示値より大きくなります。

(2) 圧縮機の吐出量・法定冷凍能力・性能は、インバーター圧縮機運転周波数70Hz・定速圧縮機運転時の値を示します。

(3) 始動電流はインバーター圧縮機（運転周波数70Hz）運転時に、定速圧縮機が始動した場合の値を示します。

(4) 液冷媒を過冷却しており、液冷媒が周囲温度以下に低下しますので液冷媒配管の断熱が必要です。

●オプション部品

リモコンボックス	144ページを参照ください。
防雪フード	145〜146ページを参照ください。

■外形寸法図

（単位:mm）

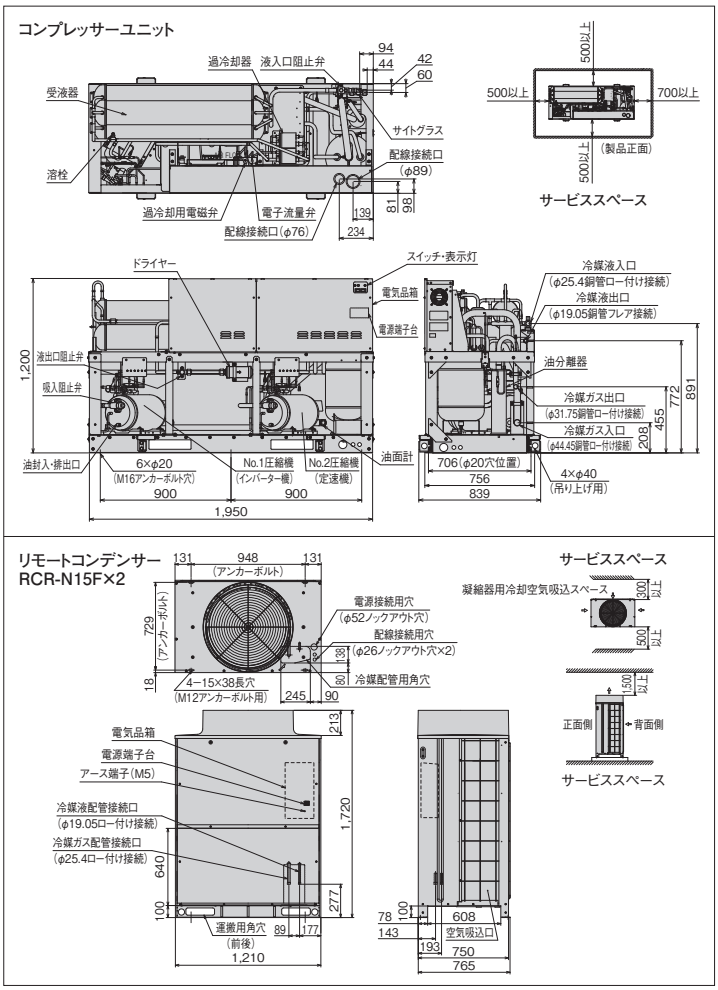

■リモートコンデンサー標準仕様表

（50/60Hz）

項目（単位）			型式	RCR-N15F	
使用冷媒（封入量）			—	R410A/0（現地封入）	
電源			—	単相 200V 50/60Hz	
外形	外装（マンセル記号）		—	ナチュラルグレー（1.0Y 8.5/0.5）	
	幅		mm	1,210	
	奥行		mm	750	
	高さ		mm	1,720	
凝縮器	型式		—	多通路クロスフィン式	
	送風機	型式×台数	—	φ644プロペラファン×1	
		風量（最大）	m³/min	165/177	
	モーター	定格出力（極数）×台数	kW	0.275（6）×1	
制御装置	凝縮圧力制御		—	ファンスピード制御	
保護装置	ヒューズ	操作回路用	A	5	
		ファンモーター用	A	10	
冷媒配管	ガス入口		mm	φ25.4（ロー付け接続）	
	液出口		mm	φ19.05（ロー付け接続）	
質量	製品質量		kg	130	
	梱包質量		kg	135	
運転音			dB（A）	53/54	注(1)

注(1) 運転音は、反響の少ない無響室などの部屋で、製品正面1m・高さ1mの位置における値（Aスケール）を示します。実際の据付状態では、周囲の反響などの影響を受け表示値より大きくなります。

●JRA耐塩害仕様・JRA耐重塩害仕様もあります。
詳細は、日立アプライアンス（株）各支店・営業所にお問い合わせください。

ACインバーターマルチタイプ[冷凍・冷蔵用]

KX-NM36CVP <呼称出力：7.4kW+8.1kW×2>

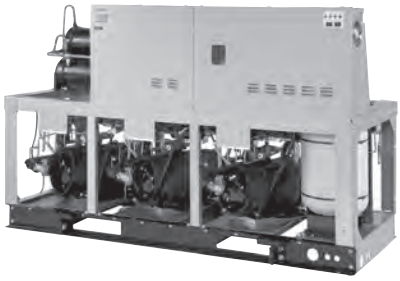

フロンラベル B 地球温暖化への影響

■コンプレッサーユニット標準仕様表

(50/60Hz)

項目(単位)			型式	KX-NM36CVP	
使用冷媒(封入量)			—	R410A/0(現地封入)	
蒸発温度使用範囲			℃	−45～−5	
電源			—	三相 200V 50/60Hz	
性能	コンデンサー周囲温度		℃	32	
	蒸発温度		℃	−40	
	吸入ガス温度		℃	18	
	冷凍能力		kW	23.6/26.5	注(2)
	電気特性	消費電力	kW	26.0/29.0	注(2)
		運転電流	A	88.0/89.3	注(2)
		力率	%	85/94	注(2)
		始動電流	A	391/361	注(3)
法定冷凍能力			トン	13.80/15.58	注(2)
高圧ガス保安法区分			—	届出不要	
組合わせリモートコンデンサー型式			—	RCR-N20F×2	
外形	幅		mm	1,950	
	奥行		mm	756	
	高さ		mm	1,200	
圧縮機	定格出力		kW	7.4	8.1×2
	吐出量		m³/h	78.68/88.83	注(2)
	冷却方式		—	冷媒液冷却方式	
	運転範囲		Hz	25～70(全圧縮機運転時25～55)	
冷凍機油	種類		—	ダフニーハーメチックオイルFVC32D	
	封入量		L	5.0×3	
受液器内容積			L	22×3	
運転調整装置	運転スイッチ		—	運転／停止	
	表示灯		—	運転・警告(各種コード表示)	
容量制御			%	0−16～100/0−14～100	
保護装置	高圧遮断装置		MPa	3.9 OFF	
	溶栓	口径	mm	4	
		溶解温度	℃	72	
	電流センサー(CT)設定値(圧縮機用)		A	54	67×2
	吐出ガス過熱防止サーミスター		℃	120	110(自動復帰)×2
	配線用遮断器(圧縮機用)		A	75	75×2
	配線用遮断器(送風機回路用)		A	20	
	ヒューズ	操作回路用	A	5	
	その他		—	逆相防止器	
過冷却器			—	付	注(4)
商用電源回路切替			—	手動	
冷媒配管	ガス入口		mm	φ44.45(ロー付け接続)	
	液出口		mm	φ19.05(フレア接続)	
	液入口		mm	φ25.4 (ロー付け接続)	
	吐出ガス出口		mm	φ31.75(ロー付け接続)	
質量	製品質量		kg	610	
	梱包質量		kg	610	
運転音			dB(A)	65/66	注(1)
内蔵品			—	ドライヤー・サイトグラス	

注(1) 運転音は、反響の少ない無響室などの部屋で、運転条件:製品周囲温度32℃・蒸発温度−40℃・吸入ガス温度18℃・ファン特性低騒音モード・インバーター圧縮機運転周波数55Hz・定速圧縮機運転、測定位置:製品正面1m・高さ1mにおける値(Aスケール)を示します。実際の据付状態では、周囲の反響などの影響を受け、表示値より大きくなります。
(2) 圧縮機の吐出量・法定冷凍能力・性能は、インバーター圧縮機運転周波数55Hz・定速圧縮機運転時の値を示します。
(3) 始動電流はインバーター圧縮機(運転周波数70Hz)運転時に、定速圧縮機が始動した場合の値を示します。
(4) 液冷媒を過冷却しており、液冷媒が周囲温度以下に低下しますので液冷媒配管の断熱が必要です。

●オプション部品

リモコンボックス	144ページを参照ください。
防雪フード	145～146ページを参照ください。

■外形寸法図

(単位:mm)

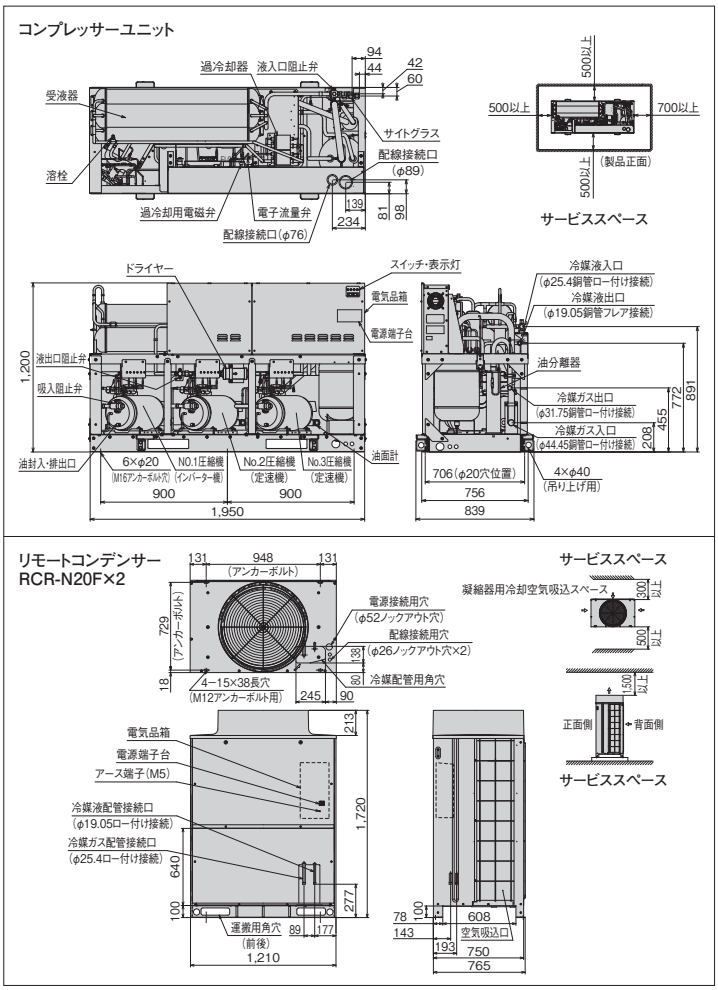

■リモートコンデンサー標準仕様表

(50/60Hz)

項目(単位)			型式	RCR-N20F	
使用冷媒(封入量)			—	R410A/0(現地封入)	
電源			—	単相 200V 50/60Hz	
外形	外装(マンセル記号)		—	ナチュラルグレー(1.0Y 8.5/0.5)	
	幅		mm	1,210	
	奥行		mm	750	
	高さ		mm	1,720	
凝縮器	型式		—	多通路クロスフィン式	
	送風機	型式×台数	—	φ644プロペラファン×1	
		風量(最大)	m³/min	165/177	
	モーター	定格出力(極数)×台数	kW	0.275(6)×1	
制御装置	凝縮圧力制御		—	ファンスピード制御	
保護装置	ヒューズ	操作回路用	A	5	
		ファンモーター用	A	10	
冷媒配管	ガス入口		mm	φ25.4(ロー付け接続)	
	液出口		mm	φ19.05(ロー付け接続)	
質量	製品質量		kg	145	
	梱包質量		kg	150	
運転音			dB(A)	53/54	注(1)

注(1) 運転音は、反響の少ない無響室などの部屋で、製品正面1m・高さ1mの位置における値(Aスケール)を示します。実際の据付状態では、周囲の反響などの影響を受け表示値より大きくなります。

●JRA耐塩害仕様・JRA耐重塩害仕様もあります。
詳細は、日立アプライアンス(株)各支店・営業所にお問い合わせください。

ACインバーターマルチタイプ[冷凍・冷蔵用]

KX-NM40CVP <呼称出力：8.8kW+8.1kW×2>

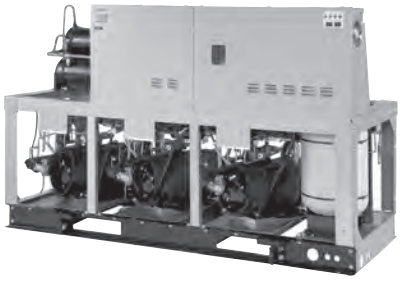

フロンラベル B 地球温暖化への影響

■コンプレッサーユニット標準仕様表

(50/60Hz)

項目(単位)			型式	KX-NM40CVP	
使用冷媒(封入量)			—	R410A/0(現地封入)	
蒸発温度使用範囲			℃	−45〜−5	
電源			—	三相 200V 50/60Hz	
性能	コンデンサー周囲温度		℃	32	
	蒸発温度		℃	−40	
	吸入ガス温度		℃	18	
	冷凍能力		kW	25.0/28.0	注(2)
	電気特性	消費電力	kW	27.5/30.5	注(2)
		運転電流	A	91.1/93.3	注(2)
		力率	%	87/94	注(2)
		始動電流	A	391/361	注(3)
法定冷凍能力			トン	14.69/16.47	注(2)
高圧ガス保安法区分			—	届出不要	
組合わせリモートコンデンサー型式			—	RCR-N20F×2	
外形	幅		mm	1,950	
	奥行		mm	756	
	高さ		mm	1,200	
圧縮機	定格出力		kW	8.8	8.1×2
	吐出量		m³/h	83.75/93.91	注(2)
	冷却方式		—	冷媒液冷却方式	
	運転範囲		Hz	25〜70(全圧縮機運転時25〜65)	
冷凍機油	種類		—	ダフニーハーメチックオイルFVC32D	
	封入量		L	5.0×3	
受液器内容積			L	22×3	
運転調整装置	運転スイッチ		—	運転／停止	
	表示灯		—	運転・警告(各種コード表示)	
容量制御			%	0−15〜100/0−14〜100	
保護装置	高圧遮断装置		MPa	3.9 OFF	
	溶栓	口径	mm	4	
		溶解温度	℃	72	
	電流センサー(CT)設定値(圧縮機用)		A	54	67×2
	吐出ガス過熱防止サーミスター		℃	120	110(自動復帰)×2
	配線用遮断器(圧縮機用)		A	75	75×2
	配線用遮断器(送風機回路用)		A	20	
	ヒューズ	操作回路用	A	5	
	その他		—	逆相防止器	
過冷却器			—	付	注(4)
商用電源回路切替			—	手動	
冷媒配管	ガス入口		mm	φ44.45(ロー付け接続)	
	液出口		mm	φ19.05(フレア接続)	
	液入口		mm	φ25.4(ロー付け接続)	
	吐出ガス出口		mm	φ31.75(ロー付け接続)	
質量	製品質量		kg	610	
	梱包質量		kg	610	
運転音			dB(A)	65/66	注(1)
内蔵品			—	ドライヤー・サイトグラス	

注(1) 運転音は、反響の少ない無響室などの部屋で、運転条件:製品周囲温度32℃・蒸発温度−40℃・吸入ガス温度18℃・ファン特性低騒音モード・インバーター圧縮機運転周波数65Hz・定速圧縮機運転、測定位置:製品正面1m・高さ1mにおける値(Aスケール)を示します。実際の据付状態では、周囲の反響などの影響を受け、表示値より大きくなります。

(2) 圧縮機の吐出量・法定冷凍能力・性能は、インバーター圧縮機運転周波数65Hz・定速圧縮機運転時の値を示します。

(3) 始動電流はインバーター圧縮機(運転周波数70Hz)運転時に、定速圧縮機が始動した場合の値を示します。

(4) 液冷媒を過冷却しており、液冷媒が周囲温度以下に低下しますので液冷媒配管の断熱が必要です。

●オプション部品

リモコンボックス	144ページを参照ください。
防雪フード	145〜146ページを参照ください。

■外形寸法図

(単位:mm)

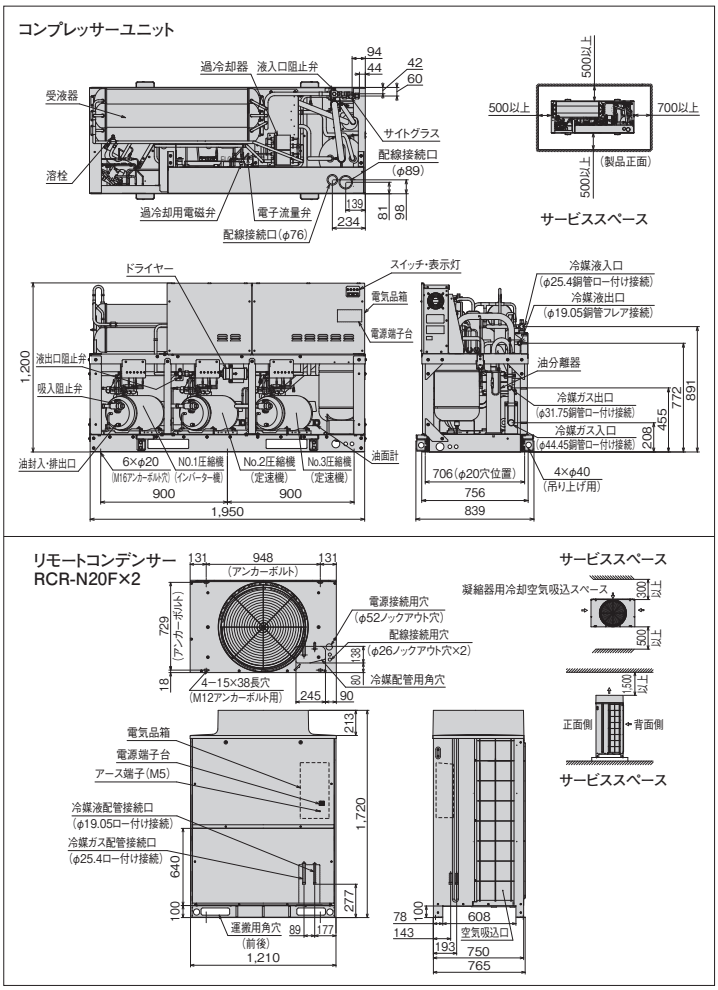

■リモートコンデンサー標準仕様表

(50/60Hz)

項目(単位)			型式	RCR-N20F	
使用冷媒(封入量)			—	R410A/0(現地封入)	
電源			—	単相 200V 50/60Hz	
外形	外装(マンセル記号)		—	ナチュラルグレー(1.0Y 8.5/0.5)	
	幅		mm	1,210	
	奥行		mm	750	
	高さ		mm	1,720	
凝縮器	型式		—	多通路クロスフィン式	
	送風機	型式×台数	—	φ644プロペラファン×1	
		風量(最大)	m³/min	165/177	
	モーター	定格出力(極数)×台数	kW	0.275(6)×1	
制御装置	凝縮圧力制御		—	ファンスピード制御	
保護装置	ヒューズ	操作回路用	A	5	
		ファンモーター用	A	10	
冷媒配管	ガス入口		mm	φ25.4(ロー付け接続)	
	液出口		mm	φ19.05(ロー付け接続)	
質量	製品質量		kg	145	
	梱包質量		kg	150	
運転音			dB(A)	53/54	注(1)

注(1) 運転音は、反響の少ない無響室などの部屋で、製品正面1m・高さ1mの位置における値(Aスケール)を示します。実際の据付状態では、周囲の反響などの影響を受け表示値より大きくなります。

●JRA耐塩害仕様・JRA耐重塩害仕様もあります。
詳細は、日立アプライアンス(株)各支店・営業所にお問い合わせください。

DCインバーターシングルタイプ［冷蔵用］

KX-RD5AMV インバーター周波数制御範囲 20～60Hz

＜呼称出力：3.7kW＞

JRA耐塩害仕様・JRA耐重塩害仕様もあります※

フロンラベル C 地球温暖化への影響



■標準仕様表

（50/60Hz）

項目（単位） ＼ 型式				KX-RD5AMV
使用冷媒（封入量）			—	R404A/0（現地封入）
蒸発温度使用範囲			℃	−20～−5
電源			—	三相 200V 50/60Hz
性能	周囲温度		℃	32
	蒸発温度		℃	−10
	吸入ガス温度		℃	18
	冷凍能力		kW	11.8（50Hz運転時）
	電気特性	消費電力	kW	4.5（50Hz運転時）
		運転電流	A	14.0（50Hz運転時）
		力率	%	93
		始動電流	A	−
法定冷凍能力			トン	2.37 注(2)
高圧ガス保安法区分			—	届出不要
外形	外装（マンセル記号）		—	ナチュラルグレー（1.0Y 8.5/0.5）
	幅		mm	950
	奥行		mm	315
	高さ		mm	1,240
圧縮機	定格出力		kW	3.7
	吐出量		m³/h	19.5 注(2)
	冷却方式		—	冷媒液冷却方式
冷凍機油	種類		—	ダフニーハーメチックオイルFVC32D
	封入量		L	2.4
凝縮器	型式		—	多通路クロスフィン式
	送風機	型式×台数	—	φ465プロペラファン×2
		風量（最大）	m³/min	100
	モーター	定格出力（極数）×台数	W	50（8）+70（8）
受液器内容積			L	9.4
運転調整装置	運転スイッチ		—	運転／停止
制御装置	凝縮圧力制御		—	ファンスピード制御
保護装置	高圧遮断装置		MPa	3.0 OFF
	溶栓	口径	mm	5
		溶解温度	℃	72
	電流センサー（CT）設定値（圧縮機用）		A	30
	吐出ガス過熱防止サーミスター		℃	120
	ヒューズ	動力回路用	A	50
		操作回路用	A	5
	その他		—	逆相防止器
冷媒配管	ガス入口		mm	φ28.58（ロー付け接続）
	液出口		mm	φ12.7（フレア接続）
質量	製品質量		kg	114
	梱包質量		kg	120
運転音			dB（A）	45（42） 注(1)
内蔵品			—	ドライヤー・サイトグラス

注（1）運転音は、反響の少ない無響室などの部屋で、運転条件：製品周囲温度32℃・蒸発温度−10℃・吸入ガス温度18℃・ファン特性低騒音モード・インバーター圧縮機運転周波数45Hz、測定位置：製品正面1m・高さ1mにおける値（Aスケール）を示します。また、カッコ内は、夜間などの周囲温度が25℃以下となった場合の値（Aスケール）を示します。実際の据付状態では周囲の反響などの影響を受け、表示値より大きくなります。

（2）圧縮機の吐出量・法定冷凍能力は60Hz時の値を示します。

（3）配管長は30m以下としてください。

■外形寸法図

（単位:mm）

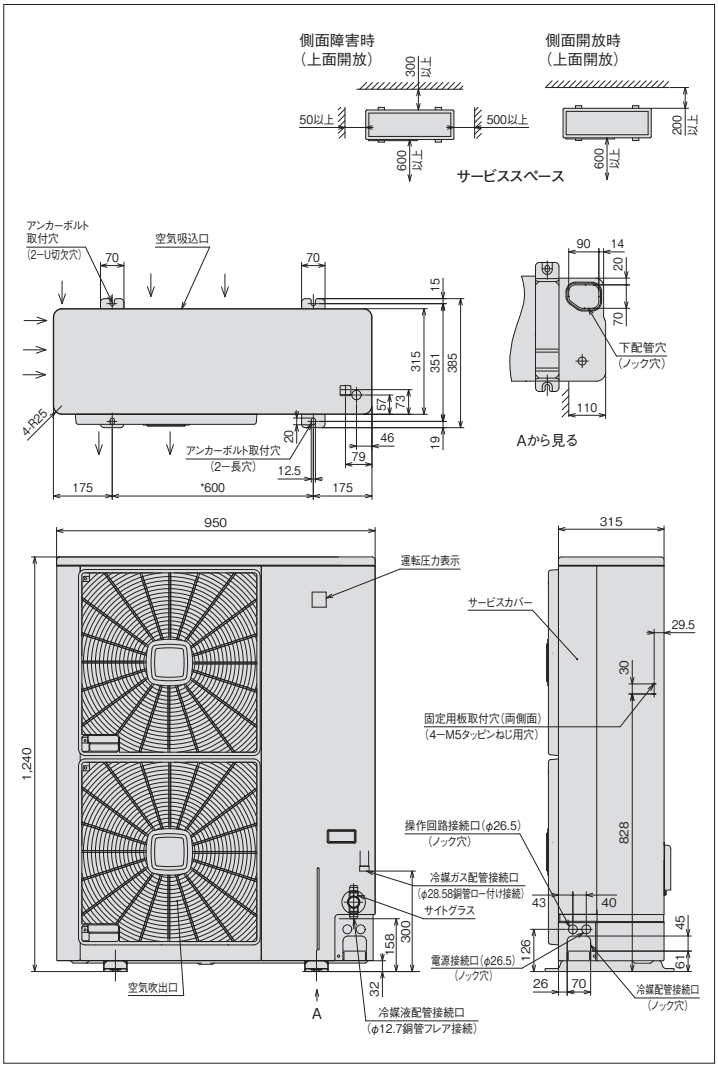

※詳細は、日立アプライアンス（株）各支店・営業所にお問い合わせください。

●オプション部品

リモコンボックス	144ページを参照ください。
防雪フード	145～146ページを参照ください。

〈強風が製品に当たる場所での設置について〉

逆風（プロペラファンに向かって吹く風）のない場所。
屋根や周囲に建物がなく、強い風が製品に当たることが予想される場所には製品の吹出口に強い風が当たらないようにしてください。吹出口に強い風が当たる場合には防風壁などを設けてください。
また突風などが当たりやすい屋上へ設置する場合には、転倒防止としてワイヤーで固定してください。

DCインバーターシングルタイプ[冷蔵用]

KX-RD6AMV インバーター周波数制御範囲 20～80Hz

<呼称出力：4.5kW>

JRA耐塩害仕様・JRA耐重塩害仕様もあります※

フロンラベル C 地球温暖化への影響



■標準仕様表

(50/60Hz)

項目(単位) ＼ 型式				KX-RD6AMV
使用冷媒(封入量)			—	R404A/0(現地封入)
蒸発温度使用範囲			℃	−20～−5
電源			—	三相 200V 50/60Hz
性能	周囲温度		℃	32
	蒸発温度		℃	−10
	吸入ガス温度		℃	18
	冷凍能力		kW	14.0(60Hz運転時)
	電気特性	消費電力	kW	5.6(60Hz運転時)
		運転電流	A	17.4(60Hz運転時)
		力率	%	93
		始動電流	A	−
法定冷凍能力			トン	3.16 注(2)
高圧ガス保安法区分			—	届出不要
外形	外装(マンセル記号)		—	ナチュラルグレー(1.0Y 8.5/0.5)
	幅		mm	950
	奥行		mm	315
	高さ		mm	1,240
圧縮機	定格出力		kW	4.5
	吐出量		m³/h	26.0 注(2)
	冷却方式		—	冷媒液冷却方式
冷凍機油	種類		—	ダフニーハーメチックオイルFVC32D
	封入量		L	2.4
凝縮器	型式		—	多通路クロスフィン式
	送風機	型式×台数	—	φ465プロペラファン×2
		風量(最大)	m³/min	100
	モーター	定格出力(極数)×台数	W	50(8)+70(8)
受液器内容積			L	9.4
運転調整装置	運転スイッチ		—	運転／停止
制御装置	凝縮圧力制御		—	ファンスピード制御
保護装置	高圧遮断装置		MPa	3.0 OFF
	溶栓	口径	mm	5
		溶解温度	℃	72
	電流センサー(CT)設定値(圧縮機用)		A	33.5
	吐出ガス過熱防止サーミスター		℃	120
	ヒューズ	動力回路用	A	50
		操作回路用	A	5
	その他		—	逆相防止器
冷媒配管	ガス入口		mm	φ28.58(ロー付け接続)
	液出口		mm	φ12.7(フレア接続)
質量	製品質量		kg	114
	梱包質量		kg	120
運転音			dB(A)	46(42) 注(1)
内蔵品			—	ドライヤー・サイトグラス

注(1) 運転音は、反響の少ない無響室などの部屋で、運転条件:製品周囲温度32℃・蒸発温度−10℃・吸入ガス温度18℃・ファン特性低騒音モード・インバーター圧縮機運転周波数50Hz、測定位置:製品正面1m・高さ1mにおける値(Aスケール)を示します。また、カッコ内は、夜間などの周囲温度が25℃以下となった場合の値(Aスケール)を示します。実際の据付状態では周囲の反響などの影響を受け、表示値より大きくなります。

(2) 圧縮機の吐出量・法定冷凍能力は80Hz時の値を示します。

(3) 配管長は30m以下としてください。

■外形寸法図

(単位:mm)

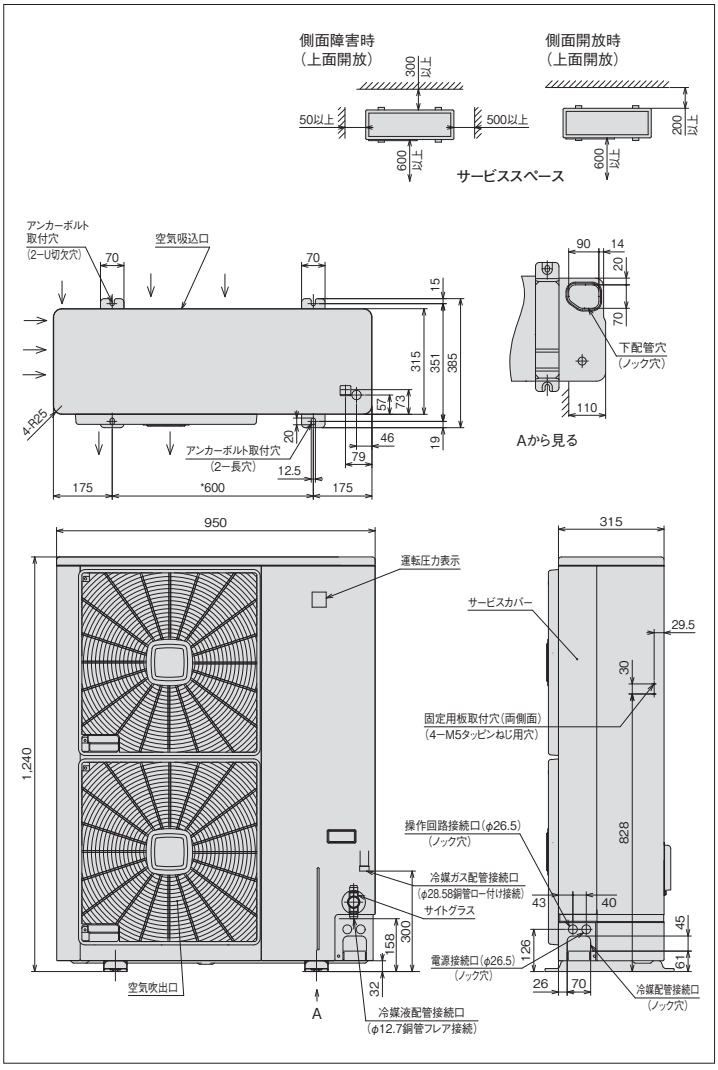

※詳細は、日立アプライアンス(株)各支店・営業所にお問い合わせください。

●オプション部品

リモコンボックス	144ページを参照ください。
防雪フード	145～146ページを参照ください。

〈強風が製品に当たる場所での設置について〉

逆風(プロペラファンに向かって吹く風)のない場所。
屋根や周囲に建物がなく、強い風が製品に当たることが予想される場所には製品の吹出口に強い風が当たらないようにしてください。吹出口に強い風が当たる場合には防風壁などを設けてください。
また突風などが当たりやすい屋上へ設置する場合には、転倒防止としてワイヤーで固定してください。

DCインバーターシングルタイプ［冷蔵用］

KX-RD7AMV インバーター周波数制御範囲 20～80Hz

＜呼称出力：5.2kW＞

JRA耐塩害仕様・JRA耐重塩害仕様もあります※

フロンラベル C 地球温暖化への影響



■標準仕様表

（50/60Hz）

項目（単位）			型式	KX-RD7AMV
使用冷媒（封入量）			—	R404A/0（現地封入）
蒸発温度使用範囲			℃	−20～−5
電源			—	三相 200V 50/60Hz
性能	周囲温度		℃	32
	蒸発温度		℃	−10
	吸入ガス温度		℃	18
	冷凍能力		kW	15.0（65Hz運転時）
	電気特性	消費電力	kW	5.7（65Hz運転時）
		運転電流	A	18.2（65Hz運転時）
		力率	%	91
		始動電流	A	−
法定冷凍能力			トン	3.16 注(2)
高圧ガス保安法区分			—	届出不要
外形	外装（マンセル記号）		—	ベージュ（2.5Y 8/2）
	幅		mm	1,170
	奥行		mm	390
	高さ		mm	1,450
圧縮機	定格出力		kW	5.2
	吐出量		m^3/h	26.0 注(2)
	冷却方式		—	冷媒液冷却方式
冷凍機油	種類		—	ダフニーハーメチックオイルFVC32D
	封入量		L	2.4
凝縮器	型式		—	多通路クロスフィン式
	送風機	型式×台数	—	φ465プロペラファン×2
		風量（最大）	m^3/min	100
	モーター	定格出力（極数）×台数	W	50（8）+70（8）
受液器内容積			L	18
運転調整装置	運転スイッチ		—	運転／停止
制御装置	凝縮圧力制御		—	ファンスピード制御
保護装置	高圧遮断装置		MPa	3.0 OFF
	溶栓	口径	mm	5
		溶解温度	℃	72
	電流センサー（CT）設定値（圧縮機用）		A	33.5
	吐出ガス過熱防止サーミスター		℃	120
	ヒューズ	動力回路用	A	50
		操作回路用	A	5
	その他		—	逆相防止器
冷媒配管	ガス入口		mm	φ31.75（ロー付け接続）
	液出口		mm	φ15.88（フレア接続）
質量	製品質量		kg	170
	梱包質量		kg	180
運転音			dB（A）	46（44） 注(1)
内蔵品			—	ドライヤー・サイトグラス

注（1）運転音は、反響の少ない無響室などの部屋で、運転条件：製品周囲温度32℃・蒸発温度−10℃・吸入ガス温度18℃・ファン特性低騒音モード・インバーター圧縮機運転周波数55Hz、測定位置：製品正面1m・高さ1mにおける値（Aスケール）を示します。また、カッコ内は、夜間などの周囲温度が25℃以下となった場合の値（Aスケール）を示します。実際の据付状態では周囲の反響などの影響を受け、表示値より大きくなります。

（2）圧縮機の吐出量・法定冷凍能力は80Hz時の値を示します。

（3）配管長は50m以下としてください。

■外形寸法図

（単位：mm）

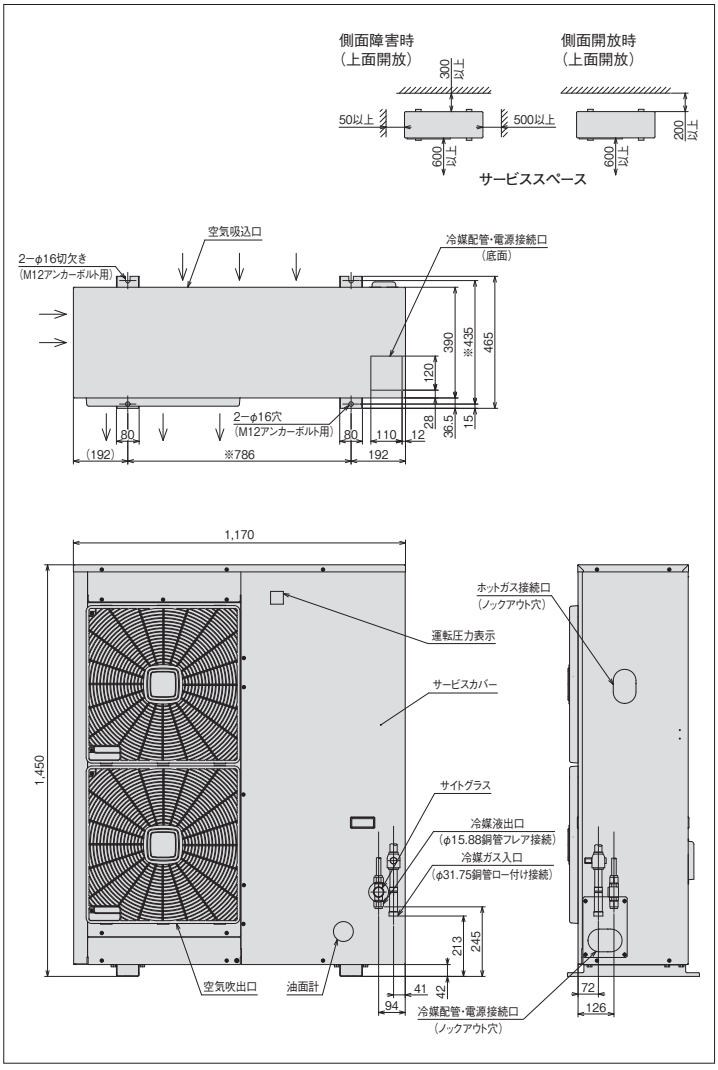

※詳細は、日立アプライアンス（株）各支店・営業所にお問い合わせください。

●オプション部品

リモコンボックス	144ページを参照ください。
防雪フード	145～146ページを参照ください。

〈強風が製品に当たる場所での設置について〉

逆風（プロペラファンに向かって吹く風）のない場所。
屋根や周囲に建物がなく、強い風が製品に当たることが予想される場所には製品の吹出口に強い風が当たらないようにしてください。吹出口に強い風が当たる場合には防風壁などを設けてください。
また突風などが当たりやすい屋上へ設置する場合には、転倒防止としてワイヤーで固定してください。

DCインバーターシングルタイプ[冷蔵用]

KX-RD8AMV インバーター周波数制御範囲 20～85Hz

<呼称出力：6.0kW>

JRA耐塩害仕様・JRA耐重塩害仕様もあります※

フロンラベル C 地球温暖化への影響



■標準仕様表

(50/60Hz)

項目(単位)			型式	KX-RD8AMV
使用冷媒(封入量)			—	R404A/0(現地封入)
蒸発温度使用範囲			℃	−20～−5
電源			—	三相 200V 50/60Hz
性能	周囲温度		℃	32
	蒸発温度		℃	−10
	吸入ガス温度		℃	18
	冷凍能力		kW	18.0(80Hz運転時)
	電気特性	消費電力	kW	8.1(80Hz運転時)
		運転電流	A	25.4(80Hz運転時)
		力率	%	95
		始動電流	A	−
法定冷凍能力			トン	3.36 注(2)
高圧ガス保安法区分			—	届出不要
外形	外装(マンセル記号)		—	ベージュ(2.5Y 8/2)
	幅		mm	1,170
	奥行		mm	390
	高さ		mm	1,450
圧縮機	定格出力		kW	6.0
	吐出量		m³/h	27.54 注(2)
	冷却方式		—	冷媒液冷却方式
冷凍機油	種類		—	ダフニーハーメチックオイルFVC32D
	封入量		L	2.4
凝縮器	型式		—	多通路クロスフィン式
	送風機	型式×台数	—	φ465プロペラファン×2
		風量(最大)	m³/min	100
	モーター	定格出力(極数)×台数	W	50(8)+70(8)
受液器内容積			L	18
運転調整装置	運転スイッチ		—	運転／停止
制御装置	凝縮圧力制御		—	ファンスピード制御
保護装置	高圧遮断装置		MPa	3.0 OFF
	溶栓	口径	mm	5
		溶解温度	℃	72
	電流センサー(CT)設定値(圧縮機用)		A	35
	吐出ガス過熱防止サーミスター		℃	120
	ヒューズ	動力回路用	A	60
		操作回路用	A	5
	その他		—	逆相防止器
冷媒配管	ガス入口		mm	φ31.75(ロー付け接続)
	液出口		mm	φ15.88(フレア接続)
質量	製品質量		kg	177
	梱包質量		kg	187
運転音			dB(A)	47(45) 注(1)
内蔵品			—	ドライヤー・サイトグラス

注(1) 運転音は、反響の少ない無響室などの部屋で、運転条件:製品周囲温度32℃・蒸発温度−10℃・吸入ガス温度18℃・ファン特性低騒音モード・インバーター圧縮機運転周波数60Hz、測定位置:製品正面1m・高さ1mにおける値(Aスケール)を示します。また、カッコ内は、夜間などの周囲温度が25℃以下となった場合の値(Aスケール)を示します。実際の据付状態では周囲の反響などの影響を受け、表示値より大きくなります。

(2) 圧縮機の吐出量・法定冷凍能力は85Hz時の値を示します。

(3) 配管長は50m以下としてください。

■外形寸法図

(単位:mm)

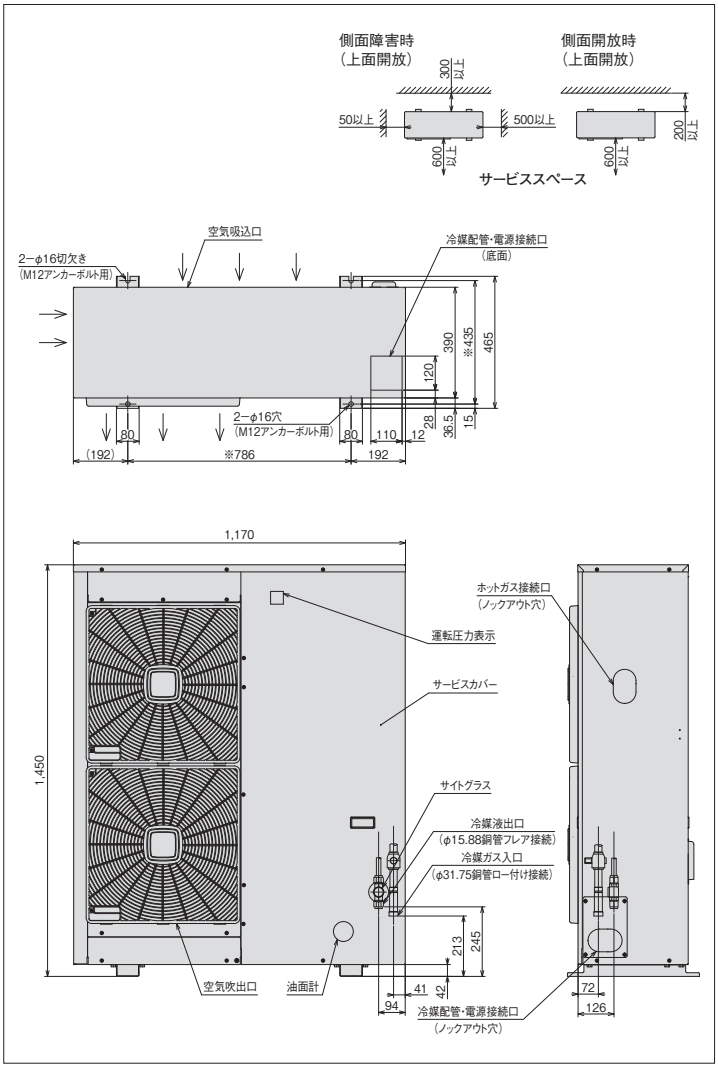

※詳細は、日立アプライアンス(株)各支店・営業所にお問い合わせください。

●オプション部品

リモコンボックス	144ページを参照ください。
防雪フード	145～146ページを参照ください。

〈強風が製品に当たる場所での設置について〉

逆風(プロペラファンに向かって吹く風)のない場所。
屋根や周囲に建物がなく、強い風が製品に当たることが予想される場所には製品の吹出口に強い風が当たらないようにしてください。吹出口に強い風が当たる場合には防風壁などを設けてください。
また突風などが当たりやすい屋上へ設置する場合には、転倒防止としてワイヤーで固定してください。

ACインバーターシングルタイプ［冷凍・冷蔵用］

KX-R3AV

インバーター周波数制御範囲　25～60Hz
＜呼称出力：2.2kW＞

JRA耐塩害仕様・JRA耐重塩害仕様もあります※

フロンラベル C 地球温暖化への影響



■標準仕様表

（50/60Hz）

項目（単位） ＼ 型式				KX-R3AV
使用冷媒（封入量）			—	R404A/0（現地封入）
蒸発温度使用範囲			℃	−45～−5
電源			—	三相 200V　50/60Hz
性能	周囲温度		℃	32
	蒸発温度		℃	−10
	吸入ガス温度		℃	18
	冷凍能力		kW	7.5（60Hz運転時）
	電気特性	消費電力	kW	4.1（60Hz運転時）
		運転電流	A	13.2（60Hz運転時）
		力率	%	90
法定冷凍能力			トン	1.42　注(2)
高圧ガス保安法区分			—	届出不要
外形	外装（マンセル記号）		—	ナチュラルグレー（1.0Y 8.5/0.5）
	幅		mm	850
	奥行		mm	315
	高さ		mm	1,120
圧縮機	型式		—	FL300DLV-56A3
	定格出力		kW	2.2
	吐出量		m³/h	11.66　注(2)
	冷却方式		—	冷媒液冷却方式
	運転周波数範囲		Hz	25～60
冷凍機油	種類		—	ダフニーハーメチックオイルFVC32D
	封入量		L	1.2
凝縮器	型式		—	多通路クロスフィン式
	送風機	型式×台数	—	φ465プロペラファン×1
		風量（最大）	m³/min	56.3
	モーター	定格出力（極数）×台数	W	95（6）×1
受液器内容積			L	5.0
運転調整装置	運転スイッチ		—	運転／停止
制御装置	凝縮圧力制御		—	ファンスピード制御
保護装置	高圧遮断装置		MPa	3.0 OFF
	溶栓	口径	mm	5
		溶解温度	℃	72
	電流センサー（CT）設定値（圧縮機用）		A	18
	吐出ガス過熱防止サーミスター		℃	120
	ヒューズ	動力回路用	A	30
		操作回路用	A	5
	その他		—	送風機インターナルサーモスタット・逆相防止器
冷媒配管	ガス入口		mm	φ19.05（ロー付け接続）
	液出口		mm	φ12.7（フレア接続）
質量	製品質量		kg	115
	梱包質量		kg	120　注(1)
運転音			dB（A）	49（46）
内蔵品			—	ドライヤー・サイトグラス

注（1）運転音は、反響の少ない無響室などの部屋で、運転条件：製品周囲温度32℃・蒸発温度−10℃・吸入ガス温度18℃・ファン特性低騒音モード・インバーター圧縮機運転周波数60Hz、測定位置：製品正面1m・高さ1mにおける値（Aスケール）を示します。また、カッコ内は、夜間などの周囲温度が25℃以下となった場合の値（Aスケール）を示します。実際の据付状態では周囲の反響などの影響を受け、表示値より大きくなります。
（2）圧縮機の吐出量・法定冷凍能力は60Hz時の値を示します。
（3）配管長は50m以下としてください。

■外形寸法図

（単位:mm）

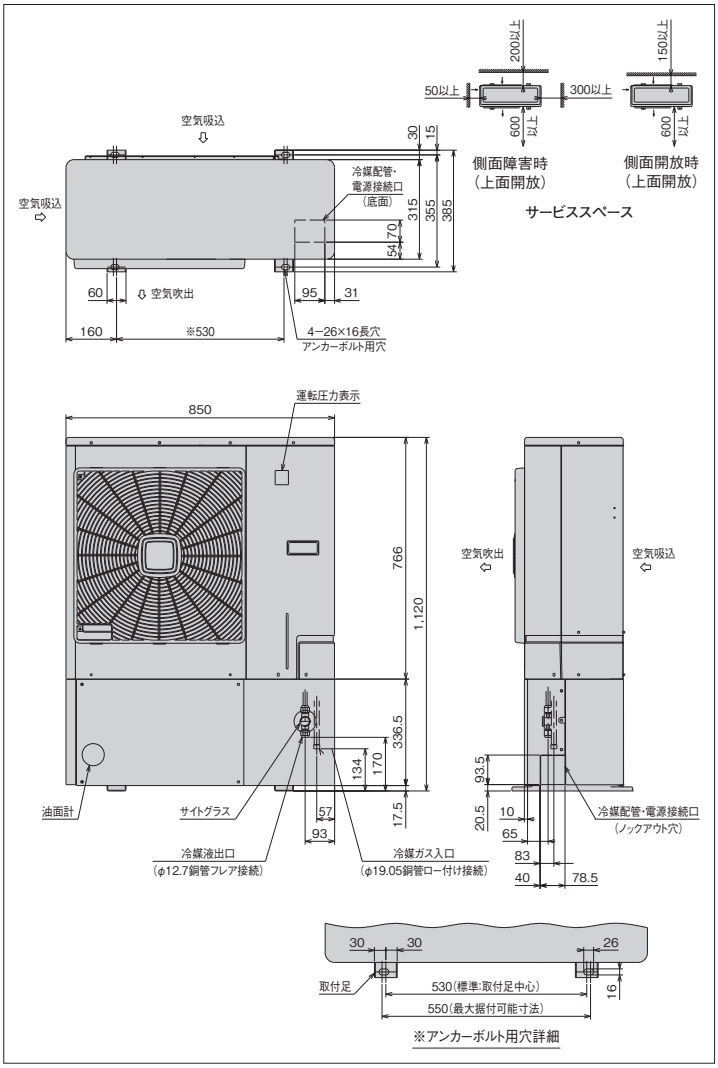

※詳細は、日立アプライアンス（株）各支店・営業所にお問い合わせください。

●オプション部品

リモコンボックス	144ページを参照ください。
防雪フード	145～146ページを参照ください。

〈強風が製品に当たる場所での設置について〉

逆風（プロペラファンに向かって吹く風）のない場所。
屋根や周囲に建物がなく、強い風が製品に当たることが予想される場所には製品の吹出口に強い風が当たらないようにしてください。吹出口に強い風が当たる場合には防風壁などを設けてください。
また突風などが当たりやすい屋上へ設置する場合には、転倒防止としてワイヤーで固定してください。

ACインバーターシングルタイプ[冷凍・冷蔵用]

KX-R6AV1

インバーター周波数制御範囲 20～80Hz
<呼称出力：4.5kW>

JRA耐塩害仕様・JRA耐重塩害仕様もあります※

フロンラベル C 地球温暖化への影響



■標準仕様表

(50/60Hz)

項目(単位)			型式 KX-R6AV1
使用冷媒(封入量)		—	R404A/0(現地封入)
蒸発温度使用範囲		℃	−45～−5
電源		—	三相 200V 50/60Hz
性能	周囲温度	℃	32
	蒸発温度	℃	−10
	吸入ガス温度	℃	18
	冷凍能力	kW	15.0(75Hz運転時)
	電気特性 消費電力	kW	7.6(75Hz運転時)
	電気特性 運転電流	A	23.2(75Hz運転時)
	電気特性 力率	%	95
	電気特性 始動電流	A	153/139 注(2)
法定冷凍能力		トン	3.05 注(3)
高圧ガス保安法区分		—	届出不要
外形	外装(マンセル記号)	—	ベージュ(2.5Y 8/2)
	幅	mm	1,290
	奥行	mm	560
	高さ	mm	1,585
圧縮機	型式	—	FL600DLV-90A3
	定格出力	kW	4.5
	吐出量	m³/h	25.0 注(2)
	冷却方式	—	冷媒液冷却方式
冷凍機油	種類	—	ダフニーハーメチックオイルFVC32D
	封入量	L	1.7
凝縮器	型式	—	多通路クロスフィン式
	送風機 型式×台数	—	φ440プロペラファン×2
	送風機 風量(最大)	m³/min	83/90
	モーター 定格出力(極数)×台数	W	80(6)×2
受液器内容積		L	13.5
運転調整装置	運転スイッチ	—	運転／停止
	表示灯	—	運転・保護・商用・警報(各種コード表示)
制御装置	凝縮圧力制御	—	ファンスピード制御
保護装置	高圧遮断装置	MPa	3.0 OFF
	低圧遮断装置	MPa	(コントローラーのバックアップ用)0.1 OFF(出荷時)
	溶栓 口径	mm	5
	溶栓 溶解温度	℃	72
	電流センサー(CT)設定値(圧縮機用)	A	30
	吐出ガス過熱防止サーモスタット	℃	130
	ヒューズ 動力回路用	A	50
	ヒューズ 操作回路用	A	5
	その他	—	送風機インターナルサーモスタット・逆相防止器
冷媒配管	ガス入口	mm	φ28.58(ロー付け接続)
	液出口	mm	φ12.7(フレア接続)
質量	製品質量	kg	240
	梱包質量	kg	255
運転音		dB(A)	50(46) 注(1)
内蔵品		—	高圧連成計・低圧連成計・ドライヤー・サイトグラス

注(1) 運転音は、反響の少ない無響室などの部屋で、運転条件:製品周囲温度32℃・蒸発温度−10℃・吸入ガス温度18℃・ファン特性低騒音モード・インバーター圧縮機運転周波数60Hz、測定位置:製品正面1m・高さ1mにおける値(Aスケール)を示します。また、カッコ内は、夜間などの周囲温度が25℃以下となった場合の値(Aスケール)を示します。実際の据付状態では周囲の反響などの影響を受け、表示値より大きくなります。

(2) 圧縮機の吐出量・法定冷凍能力は80Hz時の値を示します。

(3) 始動電流は商用電源で始動したときの値を示します。

■外形寸法図

(単位:mm)

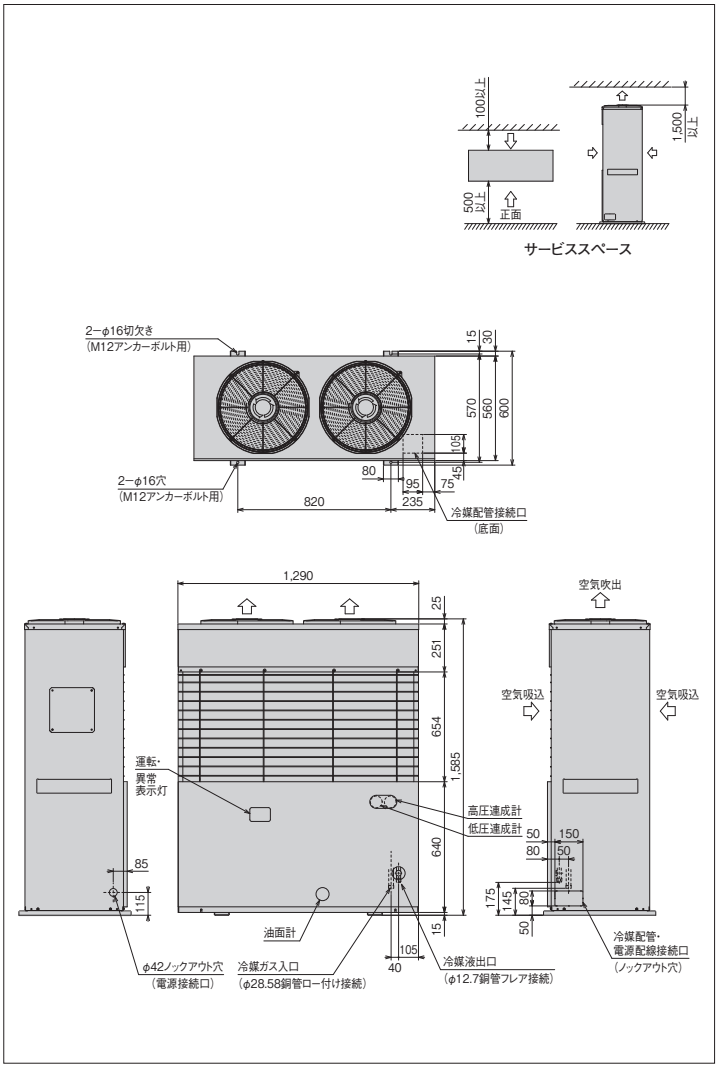

※詳細は、日立アプライアンス(株)各支店・営業所にお問い合わせください。

●オプション部品

リモコンボックス	144ページを参照ください。

ACインバーターシングルタイプ［冷凍・冷蔵用］

KX-R8AV

インバーター周波数制御範囲 25～70Hz
＜呼称出力：6.0kW＞

JRA耐塩害仕様・JRA耐重塩害仕様もあります※

フロンラベル C 地球温暖化への影響



■標準仕様表

（50/60Hz）

項目（単位）			型式 KX-R8AV
使用冷媒（封入量）		—	R404A/0（現地封入）
蒸発温度使用範囲		℃	−45～−5
電源		—	三相 200V 50/60Hz
性能	周囲温度	℃	32
	蒸発温度	℃	−10
	吸入ガス温度	℃	18
	冷凍能力	kW	20.0（60Hz運転時）
	電気特性 消費電力	kW	10.1（60Hz運転時）
	電気特性 運転電流	A	30.2（60Hz運転時）
	電気特性 力率	%	96
	電気特性 始動電流	A	250/223 注(3)
法定冷凍能力		トン	4.24 注(2)
高圧ガス保安法区分		—	届出不要
外形	外装（マンセル記号）	—	ベージュ（2.5Y 8/2）
	幅	mm	950
	奥行	mm	750
	高さ	mm	1,645
圧縮機	型式	—	FL800ELV-144A3
	定格出力	kW	6.0
	吐出量	m³/h	34.8 注(2)
	冷却方式	—	冷媒液冷却方式
冷凍機油	種類	—	ダフニーハーメチックオイルFVC32D
	封入量	L	3.5
凝縮器	型式	—	多通路クロスフィン式
	送風機 型式×台数	—	φ644プロペラファン×1
	送風機 風量（最大）	m³/min	138
	モーター 定格出力（極数）×台数	W	275（6）×1
受液器内容積		L	27.0
運転調整装置	運転スイッチ	—	運転／停止
制御装置	凝縮圧力制御	—	ファンスピード制御
保護装置	高圧遮断装置	MPa	3.0 OFF
	溶栓 口径	mm	5
	溶栓 溶解温度	℃	72
	電流センサー（CT）設定値（圧縮機用）	A	49
	吐出ガス過熱防止サーミスター	℃	120
	配線用遮断器（圧縮機用）	A	50
	ヒューズ 操作回路用	A	5
	ヒューズ コンデンサーファンモーター用	A	10
	その他	—	送風機インターナルサーモスタット・逆相防止器
冷媒配管	ガス入口	mm	φ31.75（ロー付け接続）
	液出口	mm	φ15.88（フレア接続）
質量	製品質量	kg	280
	梱包質量	kg	283
運転音		dB（A）	53 注(1)
内蔵品		—	ドライヤー・サイトグラス

注（1）運転音は、反響の少ない無響室などの部屋で、運転条件：製品周囲温度32℃・蒸発温度−10℃・吸入ガス温度18℃・ファン特性低騒音モード・インバーター圧縮機運転周波数50Hz、測定位置：製品正面1m・高さ1mにおける値（Aスケール）を示します。実際の据付状態では周囲の反響などの影響を受け、表示値より大きくなります。
（2）圧縮機の吐出量・法定冷凍能力は70Hz時の値を示します。
（3）始動電流は商用電源で始動したときの値を示します。

■外形寸法図

（単位：mm）

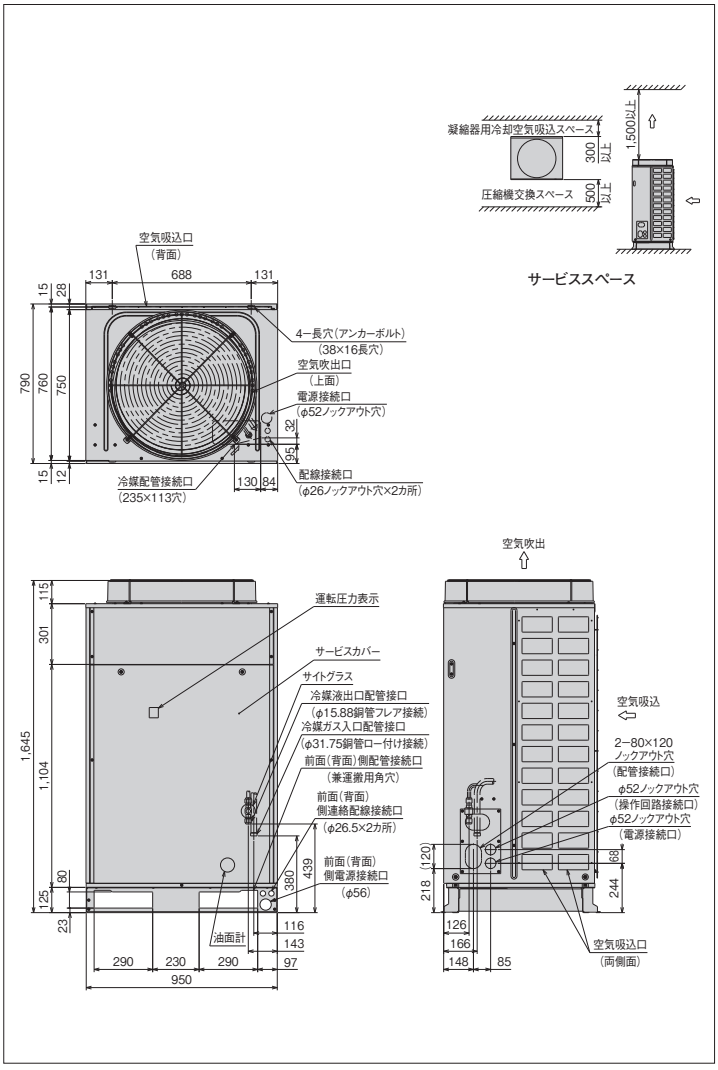

※詳細は、日立アプライアンス（株）各支店・営業所にお問い合わせください。

●オプション部品

リモコンボックス	144ページを参照ください。
防雪フード	145～146ページを参照ください。

ACインバーターシングルタイプ[冷凍・冷蔵用]

KX-R10AV インバーター周波数制御範囲 25～75Hz

<呼称出力：7.4kW>

JRA耐塩害仕様・JRA耐重塩害仕様もあります※

フロンラベル C 地球温暖化への影響



■標準仕様表

(50/60Hz)

項目(単位)			型式 KX-R10AV
使用冷媒(封入量)		—	R404A/0(現地封入)
蒸発温度使用範囲		℃	−45～−5
電源		—	三相 200V 50/60Hz
性能	周囲温度	℃	32
	蒸発温度	℃	−10
	吸入ガス温度	℃	18
	冷凍能力	kW	23.6(75Hz運転時)
	電気特性 消費電力	kW	13.2(75Hz運転時)
	電気特性 運転電流	A	39.5(75Hz運転時)
	電気特性 力率	%	96
	電気特性 始動電流	A	250/223 注(3)
法定冷凍能力		トン	4.55 注(2)
高圧ガス保安法区分		—	届出不要
外形	外装(マンセル記号)	—	ベージュ(2.5Y 8/2)
	幅	mm	950
	奥行	mm	750
	高さ	mm	1,645
圧縮機	型式	—	FL1000ELV-144A3
	定格出力	kW	7.4
	吐出量	m³/h	37.3 注(2)
	冷却方式	—	冷媒液冷却方式
冷凍機油	種類	—	ダフニーハーメチックオイルFVC32D
	封入量	L	3.5
凝縮器	型式	—	多通路クロスフィン式
	送風機 型式×台数	—	φ644プロペラファン×1
	送風機 風量(最大)	m³/min	138
	モーター 定格出力(極数)×台数	W	275(6)×1
受液器内容積		L	27.0
運転調整装置	運転スイッチ	—	運転／停止
制御装置	凝縮圧力制御	—	ファンスピード制御
保護装置	高圧遮断装置	MPa	3.0 OFF
	溶栓 口径	mm	5
	溶栓 溶解温度	℃	72
	電流センサー(CT)設定値(圧縮機用)	A	49
	吐出ガス過熱防止サーミスター	℃	120
	配線用遮断器(圧縮機用)	A	60
	ヒューズ 操作回路用	A	5
	ヒューズ コンデンサーファンモーター用	A	10
	その他	—	送風機インターナルサーモスタット・逆相防止器
冷媒配管	ガス入口	mm	φ31.75(ロー付け接続)
	液出口	mm	φ15.88(フレア接続)
質量	製品質量	kg	280
	梱包質量	kg	283
運転音		dB(A)	54 注(1)
内蔵品		—	ドライヤー・サイトグラス

注(1) 運転音は、反響の少ない無響室などの部屋で、運転条件:製品周囲温度32℃・蒸発温度−10℃・吸入ガス温度18℃・ファン特性低騒音モード・インバーター圧縮機運転周波数60Hz、測定位置:製品正面1m・高さ1mにおける値(Aスケール)を示します。実際の据付状態では周囲の反響などの影響を受け、表示値より大きくなります。

(2) 圧縮機の吐出量・法定冷凍能力は75Hz時の値を示します。

(3) 始動電流は商用電源で始動したときの値を示します。

■外形寸法図

(単位:mm)

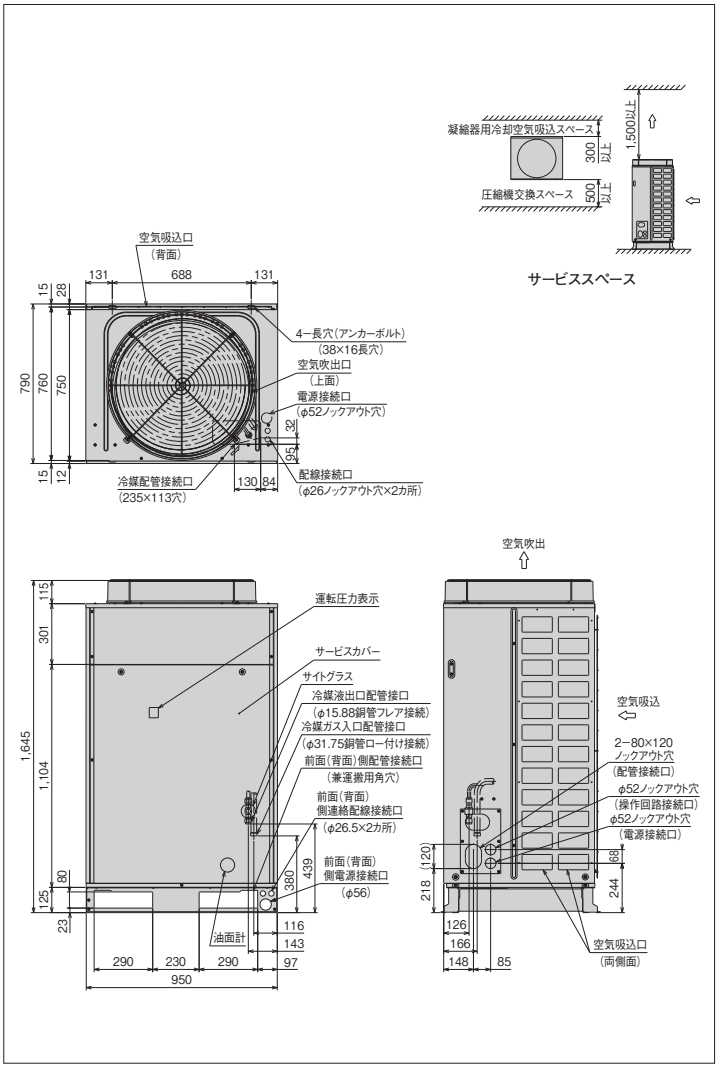

※詳細は、日立アプライアンス(株)各支店・営業所にお問い合わせください。

●オプション部品

リモコンボックス	144ページを参照ください。
防雪フード	145～146ページを参照ください。

ACインバーターマルチタイプ［冷凍・冷蔵用］

KX-RM16AV

インバーター周波数制御範囲 30～80Hz
<呼称出力：4.5kW+7.4kW>

JRA耐塩害仕様・JRA耐重塩害仕様もあります※

フロンラベル C 地球温暖化への影響



■標準仕様表

（50/60Hz）

項目（単位）			型式	KX-RM16AV	
使用冷媒（封入量）			—	R404A/0（現地封入）	
蒸発温度使用範囲			℃	−45～−5	
電源			—	三相 200V 50/60Hz	
性能	周囲温度		℃	32	
	蒸発温度		℃	−10	
	吸入ガス温度		℃	18	
	冷凍能力		kW	35.7/38.5（75Hz+定格運転時）	
	電気特性	消費電力	kW	16.9/18.8（75Hz+定格運転時）	
		運転電流	A	53.4/57.0（75Hz+定格運転時）	
		力率	%	91/95	
		始動電流	A	284/258　注(3)	
法定冷凍能力			トン	6.84/7.62　注(2)	
高圧ガス保安法区分			—	届出不要	
外形	外装（マンセル記号）		—	ナチュラルグレー（1.0Y 8.5/0.5）	
	幅		mm	1,910	
	奥行		mm	750	
	高さ		mm	1,645	
圧縮機	型式×台数		—	FL600DLV-90A3×1	FL1000EL-180A3×1
	定格出力		kW	4.5+7.4	
	吐出量		m³/h	56.1/62.48　注(2)	
	冷却方式		—	冷媒液冷却方式	
冷凍機油	種類		—	ダフニーハーメチックオイルFVC32D	
	封入量		L	2.1	5.0
凝縮器	型式		—	多通路クロスフィン式	
	送風機	型式×台数	—	φ644プロペラファン×2	
		風量（最大）	m³/min	330/354	
	モーター	定格出力（極数）×台数	W	275（6）×2	
受液器内容積			L	50	
運転調整装置	運転スイッチ		—	運転／停止	
	表示灯		—	運転、警報（各種コード表示）	
制御装置	凝縮圧力制御		—	ファンスピード制御	
	容量制御		%	0−22/20～100	
保護装置	高圧遮断装置		MPa	3.0 OFF	
	低圧遮断装置		MPa	0.00 OFF（出荷時）（応急運転時のみ使用）	
	溶栓	口径	mm	5	
		溶解温度	℃	72	
	電流センサー（CT）設定値（圧縮機用）		A	30	60
	吐出ガス過熱防止サーミスター		℃	120	110（自動復帰）
	配線用遮断器（圧縮機用）		A	60	
	ヒューズ	動力回路用	A	50（インバーター圧縮機用）	
		操作回路用	A	5	
		コンデンサーファンモーター用	A	10	
	その他		—	送風機インターナルサーモスタット・逆相防止器	
冷媒配管	ガス入口		mm	φ44.45（ロー付け接続）	
	液出口		mm	φ22.0（ロー付け接続）	
	ホットガス配管		mm	φ25.4（ロー付け接続）	
質量	製品質量		kg	525	
	梱包質量		kg	525	
運転音			dB（A）	55/56　注(1)	
内蔵品			—	ドライヤー・サイトグラス	

注（1）運転音は、反響の少ない無響室などの部屋で、運転条件：製品周囲温度32℃・蒸発温度−10℃・吸入ガス温度18℃・ファン特性低騒音モード・インバーター圧縮機運転周波数60Hz・定速圧縮機運転、測定位置：製品正面1m・高さ1mにおける値（Aスケール）を示します。実際の据付状態では、周囲の反響などの影響を受け、表示値より大きくなります。

（2）圧縮機の吐出量・法定冷凍能力は、インバーター圧縮機運転周波数80Hz・定速圧縮機運転時の値を示します。

■外形寸法図

（単位:mm）

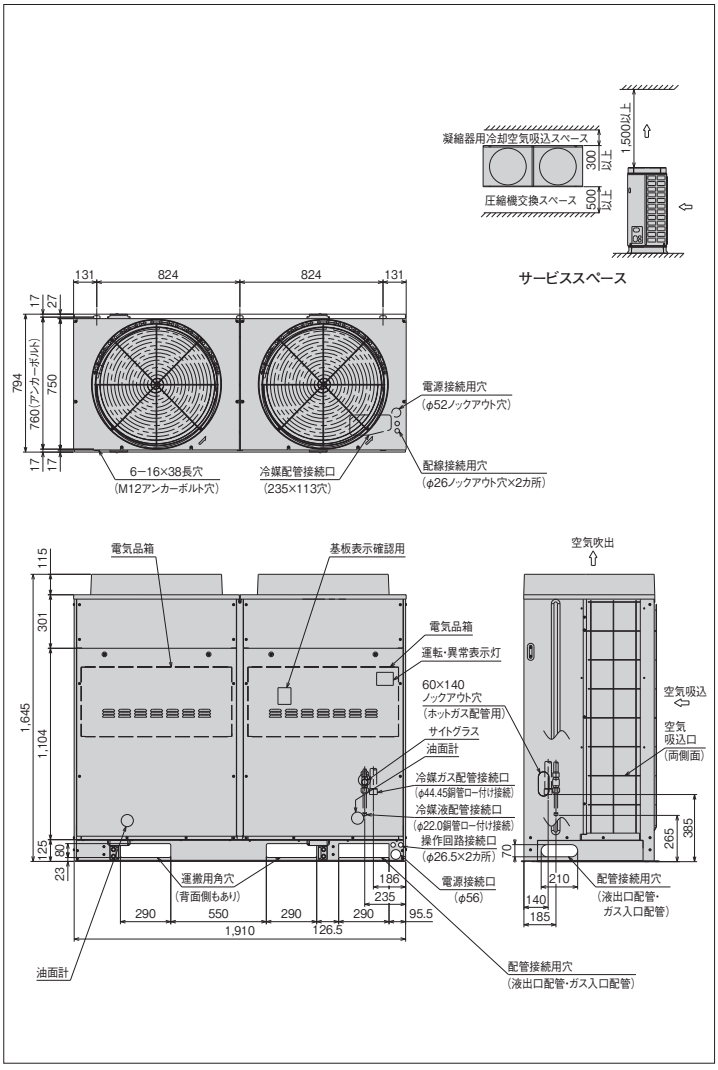

※詳細は、日立アプライアンス（株）各支店・営業所にお問い合わせください。

●オプション部品

リモコンボックス	144ページを参照ください。
防雪フード	145～146ページを参照ください。

（3）始動電流は、インバーター圧縮機（運転周波数80Hz）運転時に、定速圧縮機が始動した場合の値を示します。

（4）インバーター異常時の商用運転について
・型式:KX-RM16AVは「手動商用切替え」仕様です。
自動商用切替え（オプション型式:ACPS-16V）も準備しています。
・型式:KX-RM16AV-Aは「自動商用切替え」回路を標準装備しています。

（5）吹出ダクトの外装色はベージュとなります。

ACインバーターマルチタイプ[冷凍・冷蔵用]

KX-RM20AV

インバーター周波数制御範囲 25～75Hz
<呼称出力：7.4kW×2>

JRA耐塩害仕様・JRA耐重塩害仕様もあります※

フロンラベル C 地球温暖化への影響



■標準仕様表

(50/60Hz)

項目(単位)			型式	KX-RM20AV	
使用冷媒(封入量)			—	R404A/0(現地封入)	
蒸発温度使用範囲			℃	−45～−5	
電源			—	三相 200V 50/60Hz	
性能	周囲温度		℃	32	
	蒸発温度		℃	−10	
	吸入ガス温度		℃	18	
	冷凍能力		kW	42.9/45.4(75Hz+定格運転時)	
	電気特性	消費電力	kW	22.4/24.6(75Hz+定格運転時)	
		運転電流	A	69.1/74.1(75Hz+定格運転時)	
		力率	%	94/96	
		始動電流	A	300/274 注(3)	
法定冷凍能力			トン	8.34/9.08 注(2)	
高圧ガス保安法区分			—	届出不要	
外形	外装(マンセル記号)		—	ナチュラルグレー(1.0Y 8.5/0.5)	
	幅		mm	1,910	
	奥行		mm	750	
	高さ		mm	1,645	
圧縮機	型式×台数		—	FL1000ELV-144A3X1	FL1000EL-180A3X1
	定格出力		kW	7.4×2	
	吐出量		m³/h	68.40/74.78 注(2)	
	冷却方式		—	冷媒液冷却方式	
冷凍機油	種類		—	ダフニーハーメチックオイルFVC32D	
	封入量		L	5.0×2	
凝縮器	型式		—	多通路クロスフィン式	
	送風機	型式×台数	—	φ644プロペラファン×2	
		風量(最大)	m³/min	330/354	
	モーター	定格出力(極数)×台数	W	275(6)×2	
受液器内容積			L	50	
運転調整装置	運転スイッチ		—	運転／停止	
	表示灯		—	運転・警報(各種コード表示)	
制御装置	凝縮圧力制御		—	ファンスピード制御	
	容量制御		%	0−18/17−100	
保護装置	高圧遮断装置		MPa	3.0 OFF	
	低圧遮断装置		MPa	0.00 OFF(出荷時)(応急運転時のみ使用)	
	溶栓	口径	mm	5	
		溶解温度	℃	72	
	電流センサー(CT)設定値(圧縮機用)		A	49	60
	吐出ガス過熱防止サーミスター		℃	120	110(自動復帰)
	配線用遮断器(圧縮機用)		A	60	60
	ヒューズ	操作回路用	A	5	
		コンデンサーファンモーター用	A	10	
	その他		—	送風機インターナルサーモスタット・逆相防止器	
冷媒配管	ガス入口		mm	φ44.45(ロー付け接続)	
	液出口		mm	φ22.0(ロー付け接続)	
	ホットガス配管		mm	φ25.4(ロー付け接続)	
質量	製品質量		kg	570	
	梱包質量		kg	570	
運転音			dB(A)	56/57 注(1)	
内蔵品			—	ドライヤー・サイトグラス	

注(1) 運転音は、反響の少ない無響室などの部屋で、運転条件:製品周囲温度32℃・蒸発温度−10℃・吸入ガス温度18℃・ファン特性低騒音モード・インバーター圧縮機運転周波数60Hz・定速圧縮機運転、測定位置:製品正面1m・高さ1mにおける値(Aスケール)を示します。実際の据付状態では、周囲の反響などの影響を受け、表示値より大きくなります。

(2) 圧縮機の吐出量・法定冷凍能力は、インバーター圧縮機運転周波数75Hz・定速圧縮機運転時の値を示します。

(3) 始動電流は、インバーター圧縮機(運転周波数75Hz)運転時に、定速圧縮機が始動した場合の値を示します。

(4) インバーター異常時の商用運転について
・型式:KX-RM20AVは「手動商用切替え」仕様です。
自動商用切替え(オプション型式:ACPS-20V)も準備しています。
・型式:KX-RM20AV-Aは「自動商用切替え」回路を標準装備しています。

(5) 吹出ダクトの外装色はベージュとなります。

■外形寸法図

(単位:mm)

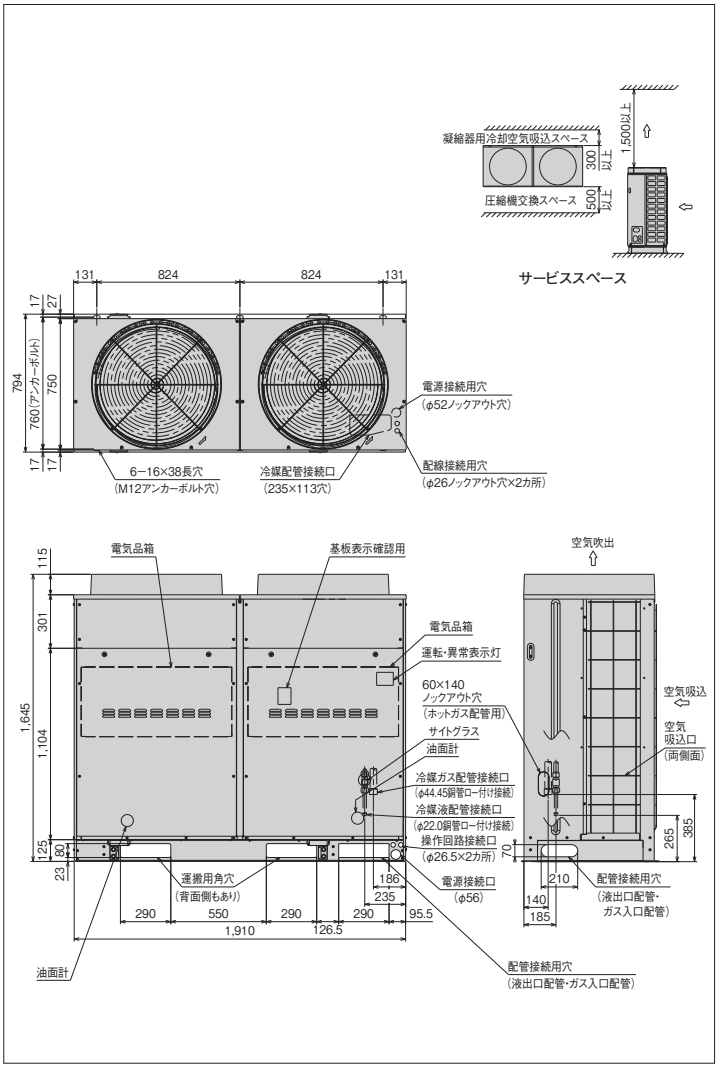

※詳細は、日立アプライアンス(株)各支店・営業所にお問い合わせください。

●オプション部品

リモコンボックス	144ページを参照ください。
防雪フード	145～146ページを参照ください。

ACインバーターマルチタイプ[冷凍・冷蔵用]

KX-RM26AV

インバーター周波数制御範囲 25～75Hz
<呼称出力：7.4kW+6.0kW×2>

JRA耐塩害仕様・JRA耐重塩害仕様もあります※

フロンラベル C 地球温暖化への影響



■標準仕様表

(50/60Hz)

項目(単位) ＼ 型式				KX-RM26AV	
使用冷媒(封入量)			—	R404A/0(現地封入)	
蒸発温度使用範囲			℃	−45～−5	
電源			—	三相 200V 50/60Hz	
性能	周囲温度		℃	32	
	蒸発温度		℃	−10	
	吸入ガス温度		℃	18	
	冷凍能力		kW	57.7/62.2(75Hz+定格運転時)	
	電気特性	消費電力	kW	28.5/32.1(75Hz+定格運転時)	
		運転電流	A	92.6/98.7(75Hz+定格運転時)	
		力率	%	89/94	
		始動電流	A	298/282 注(3)	
法定冷凍能力			トン	10.61/11.87 注(2)	
高圧ガス保安法区分			—	届出不要	
外形	外装(マンセル記号)		—	ナチュラルグレー(1.0Y 8.5/0.5)	
	幅		mm	2,870	
	奥行		mm	750	
	高さ		mm	1,645	
圧縮機	型式×台数		—	FL1000ELV-144A3×1	FL800EL-144A3×2
	定格出力		kW	7.4+6.0×2	
	吐出量		m³/h	87.08/97.04 注(2)	
	冷却方式		—	冷媒液冷却方式	
冷凍機油	種類		—	ダフニーハーメチックオイルFVC32D	
	封入量		L	5.0×3	
凝縮器	型式		—	多通路クロスフィン式	
	送風機	型式×台数	—	φ644プロペラファン×3	
		風量(最大)	m³/min	495/530	
	モーター	定格出力(極数)×台数	W	275(6)×3	
受液器内容積			L	80	
運転調整装置	運転スイッチ		—	運転／停止	
	表示灯		—	運転・警報(各種コード表示)	
制御装置	凝縮圧力制御		—	ファンスピード制御	
	容量制御		%	0−14/13～100	
保護装置	高圧遮断装置		MPa	3.0 OFF	
	低圧遮断装置		MPa	0.0 OFF(出荷時)(応急運転時のみ使用)	
	溶栓	口径	mm	5	
		溶解温度	℃	72	
	電流センサー(CT)設定値(圧縮機用)		A	49	50×2
	吐出ガス過熱防止サーミスター		℃	120	110(自動復帰)
	配線用遮断器(圧縮機用)		A	60	50×2
	ヒューズ	操作回路用	A	5	
		コンデンサーファンモーター用	A	10	
	その他		—	送風機インターナルサーモスタット・逆相防止器	
冷媒配管	ガス入口		mm	φ50.8(ロー付け接続)	
	液出口		mm	φ25.4(ロー付け接続)	
	ホットガス配管		mm	φ38.1(ロー付け接続)	
質量	製品質量		kg	840	
	梱包質量		kg	840	
運転音			dB(A)	56/57 注(1)	
内蔵品			—	ドライヤー・サイトグラス	

注(1) 運転音は、反響の少ない無響室などの部屋で、運転条件:製品周囲温度32℃・蒸発温度−10℃・吸入ガス温度18℃・ファン特性低騒音モード・インバーター圧縮機運転周波数60Hz・定速圧縮機運転、測定位置:製品正面1m・高さ1mにおける値(Aスケール)を示します。実際の据付状態では、周囲の反響などの影響を受け、表示値より大きくなります。

(2) 圧縮機の吐出量・法定冷凍能力は、インバーター圧縮機運転周波数75Hz・定速圧縮機運転時の値を示します。

(3) 始動電流は、インバーター圧縮機(運転周波数75Hz)運転時に、定速圧縮機が始動した場合の値を示します。

(4) インバーター異常時の商用運転について
・型式:KX-RM26AVは「手動商用切替え」仕様です。
自動商用切替え(オプション型式:ACPS-30V)も準備しています。
・型式:KX-RM26AV-Aは「自動商用切替え」回路を標準装備しています。

(5) 吹出ダクトの外装色はベージュとなります。

■外形寸法図

(単位:mm)

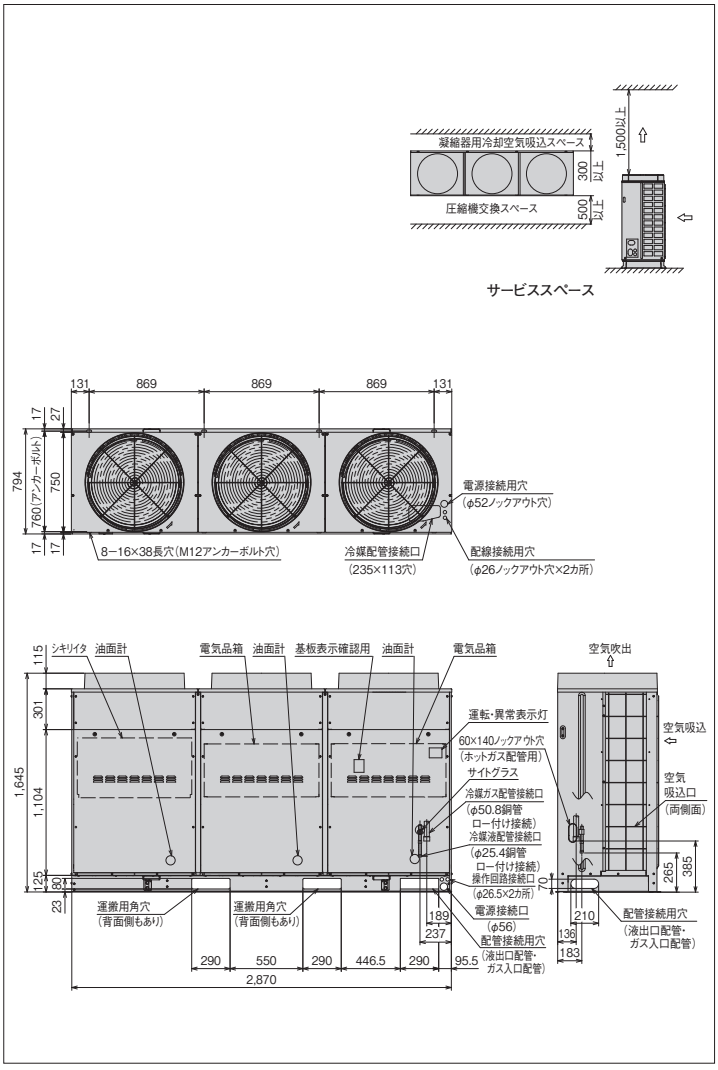

※詳細は、日立アプライアンス(株)各支店・営業所にお問い合わせください。

●オプション部品

リモコンボックス	144ページを参照ください。
防雪フード	145～146ページを参照ください。

ACインバーターマルチタイプ[冷凍・冷蔵用]

KX-RM30AV

インバーター周波数制御範囲 25～75Hz
<呼称出力：7.4kW×3>

JRA耐塩害仕様・JRA耐重塩害仕様もあります※

フロンラベル C 地球温暖化への影響



■標準仕様表

(50/60Hz)

項目(単位)			型式	KX-RM30AV	
使用冷媒(封入量)			—	R404A/0(現地封入)	
蒸発温度使用範囲			℃	−45～−5	
電源			—	三相 200V 50/60Hz	
性能	周囲温度		℃	32	
	蒸発温度		℃	−10	
	吸入ガス温度		℃	18	
	冷凍能力		kW	64.5/70.4(75Hz+定格運転時)	
	電気特性	消費電力	kW	32.7/36.5(75Hz+定格運転時)	
		運転電流	A	105.2/112.9(75Hz+定格運転時)	
		力率	%	90/93	
		始動電流	A	332/311 注(3)	
法定冷凍能力			トン	12.13/13.69 注(2)	
高圧ガス保安法区分			—	届出不要	
外形	外装(マンセル記号)		—	ナチュラルグレー(1.0Y 8.5/0.5)	
	幅		mm	2,870	
	奥行		mm	750	
	高さ		mm	1,645	
圧縮機	型式×台数		—	FL1000ELV-144A3×1	FL1000EL-180A3×2
	定格出力		kW	7.4×3	
	吐出量		m^3/h	99.50/112.26 注(2)	
	冷却方式		—	冷媒液冷却方式	
冷凍機油	種類		—	ダフニーハーメチックオイルFVC32D	
	封入量		L	5.0×3	
凝縮器	型式		—	多通路クロスフィン式	
	送風機	型式×台数	—	φ644プロペラファン×3	
		風量(最大)	m^3/min	495/530	
	モーター	定格出力(極数)×台数	W	275(6)×3	
受液器内容積			L	80	
運転調整装置	運転スイッチ		—	運転／停止	
	表示灯		—	運転・警報(各種コード表示)	
制御装置	凝縮圧力制御		—	ファンスピード制御	
	容量制御		%	0−13/11～100	
保護装置	高圧遮断装置		MPa	3.0 OFF	
	低圧遮断装置		MPa	0.00 OFF(出荷時)(応急運転時のみ使用)	
	溶栓	口径	mm	5	
		溶解温度	℃	72	
	電流センサー(CT)設定値(圧縮機用)		A	49	60×2
	吐出ガス過熱防止サーミスター		℃	120	110(自動復帰)
	配線用遮断器(圧縮機用)		A	60	60×2
	ヒューズ	操作回路用	A	5	
		コンデンサーファンモーター用	A	10	
	その他		—	送風機インターナルサーモスタット・逆相防止器	
冷媒配管	ガス入口		mm	φ50.8(ロー付け接続)	
	液出口		mm	φ25.4(ロー付け接続)	
	ホットガス配管		mm	φ38.1(ロー付け接続)	
質量	製品質量		kg	845	
	梱包質量		kg	845	
運転音			dB(A)	57/58 注(1)	
内蔵品			—	ドライヤー・サイトグラス	

注(1) 運転音は、反響の少ない無響室などの部屋で、運転条件:製品周囲温度32℃・蒸発温度−10℃・吸入ガス温度18℃・ファン特性低騒音モード・インバーター圧縮機運転周波数60Hz・定速圧縮機運転、測定位置:製品正面1m・高さ1mにおける値(Aスケール)を示します。実際の据付状態では、周囲の反響などの影響を受け、表示値より大きくなります。

(2) 圧縮機の吐出量・法定冷凍能力は、インバーター圧縮機運転周波数75Hz・定速圧縮機運転時の値を示します。

(3) 始動電流は、インバーター圧縮機(運転周波数75Hz)運転時に、定速圧縮機が始動した場合の値を示します。

(4) インバーター異常時の商用運転について
・型式:KX-RM30AVは「手動商用切替え」仕様です。
自動商用切替え(オプション型式:ACPS-30V)も準備しています。
・型式:KX-RM30AV-Aは「自動商用切替え」回路を標準装備しています。

(5) 吹出ダクトの外装色はベージュとなります。

■外形寸法図

(単位:mm)

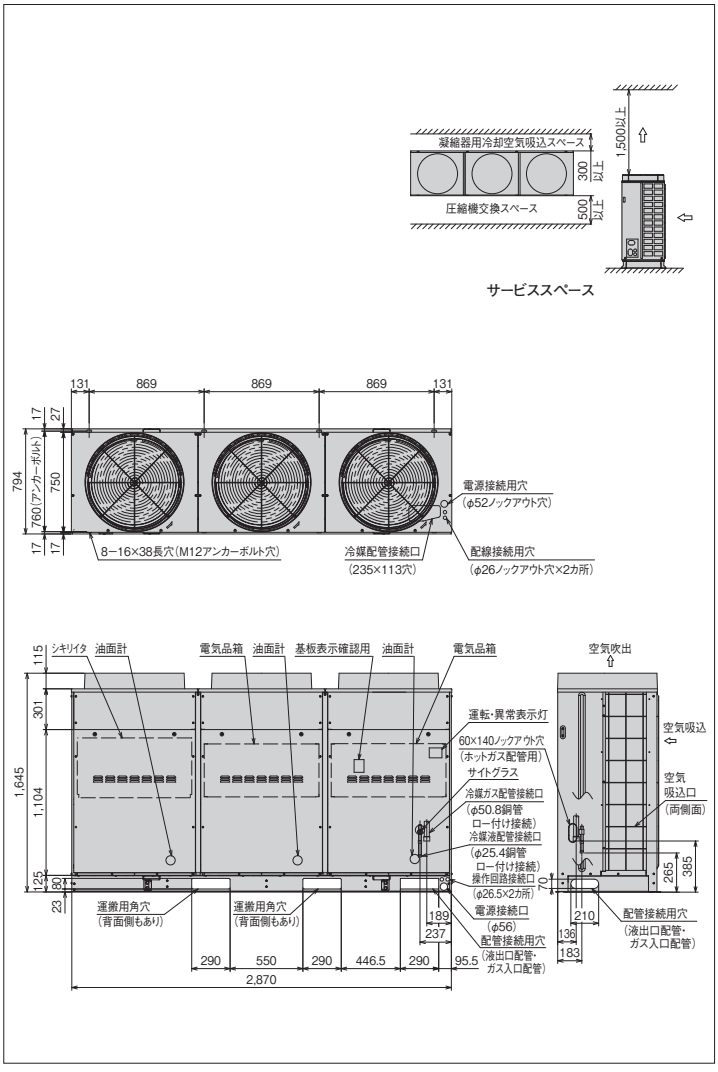

※詳細は、日立アプライアンス(株)各支店・営業所にお問い合わせください。

●オプション部品

リモコンボックス	144ページを参照ください。
防雪フード	145～146ページを参照ください。

ACインバーターマルチタイプ［冷凍・冷蔵用］

KX-RM36AV1

インバーター周波数制御範囲 25～75Hz
<呼称出力：7.4kW×2　+6.0kW×2>

JRA耐塩害仕様・JRA耐重塩害仕様もあります※

フロンラベル C 地球温暖化への影響



■標準仕様表

（50/60Hz）

項目（単位）			型式	KX-RM36AV1		
使用冷媒（封入量）			—	R404A/0（現地封入）		
蒸発温度使用範囲			℃	−45～−5		
電源			—	三相 200V　50/60Hz		
性能	周囲温度		℃	32		
	蒸発温度		℃	−10		
	吸入ガス温度		℃	18		
	冷凍能力		kW	70.1/76.4（75Hz+定格運転時）		
	電気特性	消費電力	kW	37.9/43.3（75Hz+定格運転時）		
		運転電流	A	121.6/131.4（75Hz+定格運転時）		
		力率	%	90/95		
		始動電流	A	359/343　注（3）		
法定冷凍能力			トン	14.40/16.44　注（2）		
高圧ガス保安法区分			—	届出不要		
外形	外装（マンセル記号）		—	ナチュラルグレー（1.0Y　8.5/0.5）		
	幅		mm	2,870		
	奥行		mm	750		
	高さ		mm	1,645		
圧縮機	型式×台数		—	FL1001ELV-144A3×1	FL801EL-144A3×2	FL1001EL-180A3×1
	定格出力		kW	7.4×2+6.0×2		
	吐出量		m³/h	118.16/134.74　注（2）		
	冷却方式		—	冷媒液冷却方式		
冷凍機油	種類		—	ダフニーハーメチックオイルFVC32D		
	封入量		L	5.5×4		
凝縮器	型式		—	多通路クロスフィン式		
	送風機	型式×台数	—	φ644プロペラファン×3		
		風量（最大）	m³/min	495/530		
	モーター	定格出力（極数）×台数	W	600（6）×3		
受液器内容積			L	50×2		
運転調整装置	運転スイッチ		—	運転／停止		
	表示灯		—	運転・警報（各種コード表示）		
制御装置	凝縮圧力制御		—	ファンスピード制御		
	容量制御		%	0−11/9～100		
保護装置	高圧遮断装置		MPa	3.0 OFF		
	低圧遮断装置		MPa	0.0 OFF（出荷時）（応急運転時のみ使用）		
	溶栓	口径	mm	5		
		溶解温度	℃	72		
	電流センサー（CT）設定値（圧縮機用）		A	49	50×2	60
	吐出ガス過熱防止サーミスター		℃	120	110（自動復帰）	110（自動復帰）
	配線用遮断器（圧縮機用）		A	60×4		
	ヒューズ	操作回路用	A	5		
		コンデンサーファンモーター用	A	10		
	その他		—	送風機インターナルサーモスタット・逆相防止器		
冷媒配管	ガス入口		mm	φ50.8（ロー付け接続）		
	液出口		mm	φ28.58（ロー付け接続）		
	ホットガス配管		mm	φ38.1（ロー付け接続）		
質量	製品質量		kg	1001		
	梱包質量		kg	1001		
運転音			dB（A）	61/62　注（1）		
内蔵品			—	ドライヤー・サイトグラス		

注（1）運転音は、反響の少ない無響室などの部屋で、運転条件：製品周囲温度32℃・蒸発温度−10℃・吸入ガス温度18℃・ファン特性低騒音モード・インバーター圧縮機運転周波数60Hz・定速圧縮機運転、測定位置：製品正面1m・高さ1mにおける値（Aスケール）を示します。実際の据付状態では、周囲の反響などの影響を受け、表示値より大きくなります。

（2）圧縮機の吐出量・法定冷凍能力は、インバーター圧縮機運転周波数75Hz・定速圧縮機運転時の値を示します。

（3）始動電流はインバーター圧縮機（運転周波数75Hz）運転時に、定速圧縮機が始動した場合の値を示します。

（4）吹出ダクトの外装色はベージュとなります。

■外形寸法図

（単位:mm）

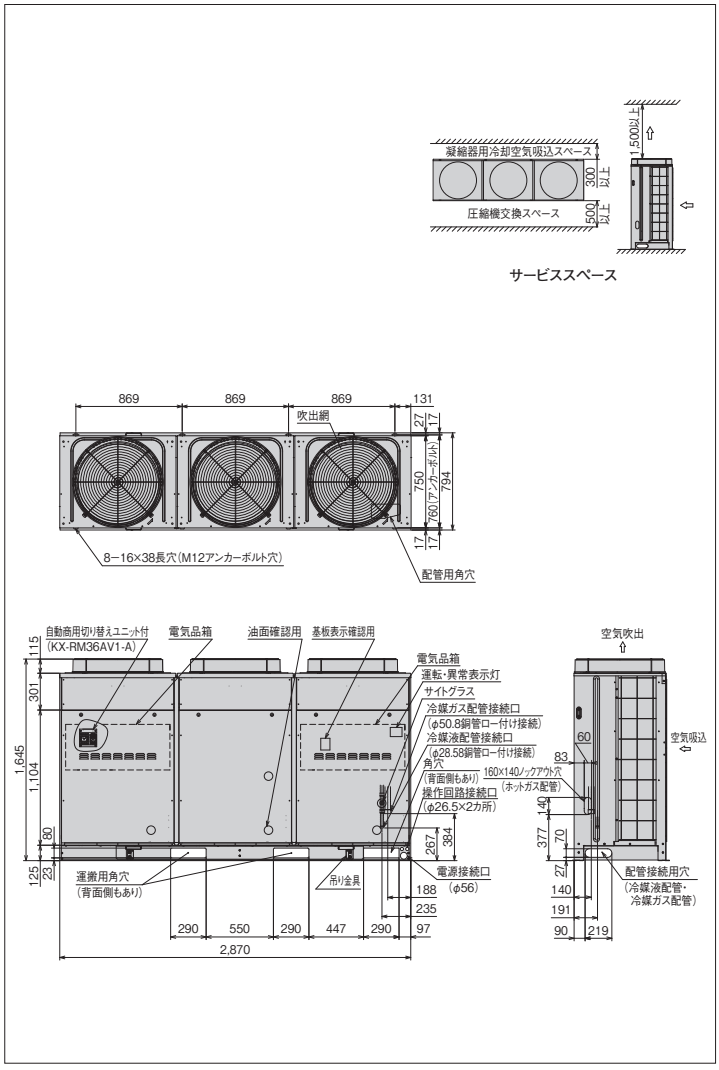

※詳細は、日立アプライアンス（株）各支店・営業所にお問い合わせください。

●オプション部品

リモコンボックス	144ページを参照ください。
防雪フード	145～146ページを参照ください。

ACインバーターマルチタイプ[冷凍・冷蔵用]

KX-RM40AV

インバーター周波数制御範囲 25～75Hz
<呼称出力：7.4kW×4>

JRA耐塩害仕様・JRA耐重塩害仕様もあります※

フロンラベル C 地球温暖化への影響



■標準仕様表

(50/60Hz)

項目(単位)			型式	KX-RM40AV	
使用冷媒(封入量)			—	R404A/0(現地封入)	
蒸発温度使用範囲			℃	−45～−5	
電源			—	三相 200V 50/60Hz	
性能	周囲温度		℃	32	
	蒸発温度		℃	−10	
	吸入ガス温度		℃	18	
	冷凍能力		kW	78.0/85.0(75Hz+定格運転時)	
	電気特性	消費電力	kW	45.5/51.1(75Hz+定格運転時)	
		運転電流	A	146.4/156.9(75Hz+定格運転時)	
		力率	%	90/94	
		始動電流	A	365/350 注(3)	
法定冷凍能力			トン	15.93/18.26 注(2)	
高圧ガス保安法区分			—	届出不要	
外形	外装(マンセル記号)		—	ナチュラルグレー(1.0Y 8.5/0.5)(上面ベージュ(2.5Y 8/2))	
	幅		mm	2,870	
	奥行		mm	750	
	高さ		mm	1,645	
圧縮機	型式×台数		—	FL1000ELV-144A3x1	FL1000EL-180A3x3
	定格出力		kW	7.4×4	
	吐出量		m³/h	130.60/149.74 注(2)	
	冷却方式		—	冷媒液冷却方式	
冷凍機油	種類		—	ダフニーハーメチックオイルFVC32D	
	封入量		L	5.0×4	
凝縮器	型式		—	多通路クロスフィン式	
	送風機	型式×台数	—	φ644プロペラファン×3	
		風量(最大)	m³/min	495/530	
	モーター	定格出力(極数)×台数	W	600(6)×3	
受液器内容積			L	50×2	
運転調整装置	運転スイッチ		—	運転／停止	
	表示灯		—	運転・警報(各種コード表示)	
制御装置	凝縮圧力制御		—	ファンスピード制御	
	容量制御		%	0−10/8～100	
保護装置	高圧遮断装置		MPa	3.0 OFF	
	低圧遮断装置		MPa	0.00 OFF(出荷時)(応急運転時のみ使用)	
	溶栓	口径	mm	5	
		溶解温度	℃	72	
	電流センサー(CT)設定値(圧縮機用)		A	49	60×3
	吐出ガス過熱防止サーミスター		℃	120	110(自動復帰)
	配線用遮断器(圧縮機用)		A	60	60×3
	ヒューズ	操作回路用	A	5	
		コンデンサーファンモーター用	A	10	
	その他		—	送風機インターナルサーモスタット・逆相防止器	
冷媒配管	ガス入口		mm	φ50.8(ロー付け接続)	
	液出口		mm	φ28.58(ロー付け接続)	
	ホットガス配管		mm	φ38.1(ロー付け接続)	
質量	製品質量		kg	1005	
	梱包質量		kg	1005	
運転音			dB(A)	61/62 注(1)	
内蔵品			—	ドライヤー・サイトグラス	

注(1) 運転音は、反響の少ない無響室などの部屋で、運転条件:製品周囲温度32℃・蒸発温度−10℃・吸入ガス温度18℃・ファン特性低騒音モード・インバーター圧縮機運転周波数60Hz・定速圧縮機運転、測定位置:製品正面1m・高さ1mにおける値(Aスケール)を示します。実際の据付状態では、周囲の反響などの影響を受け、表示値より大きくなります。

(2) 圧縮機の吐出量・法定冷凍能力は、インバーター圧縮機運転周波数75Hz・定速圧縮機運転時の値を示します。

(3) 始動電流はインバーター圧縮機(運転周波数75Hz)運転時に、定速圧縮機が始動した場合の値を示します。

(4) 蒸発温度−10～−5℃の範囲は、圧縮機全数運転時のみ運転周波数上限に制限を設けています。

(5) 吹出ダクトの外装色はベージュとなります。

■外形寸法図

(単位:mm)

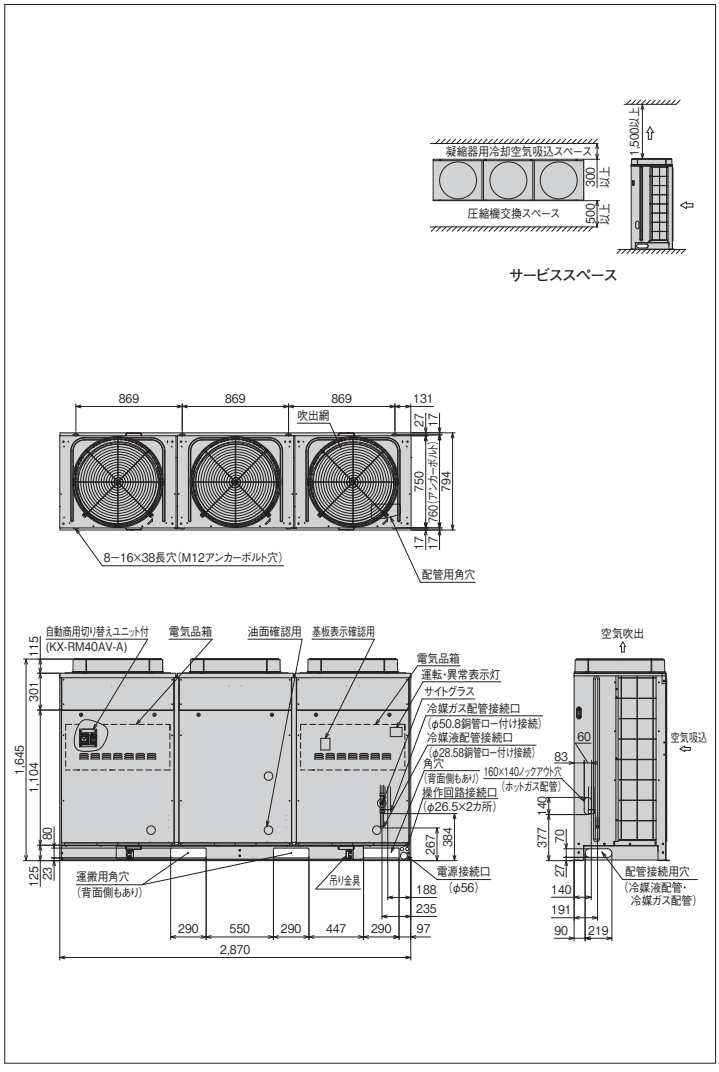

※詳細は、日立アプライアンス(株)各支店・営業所にお問い合わせください。

●オプション部品

リモコンボックス	144ページを参照ください。
防雪フード	145～146ページを参照ください。

シングルタイプ［冷凍・冷蔵用］

KX-R2A2 <呼称出力：1.5kW>

JRA耐塩害仕様・JRA耐重塩害仕様もあります※



■標準仕様表

（50/60Hz）

項目（単位）			型式	KX-R2A2
使用冷媒			—	R404A
蒸発温度使用範囲			℃	−45〜−5
電源			—	三相 200V 50/60Hz
性能	周囲温度		℃	32
	蒸発温度		℃	−10
	吸入ガス温度		℃	18
	冷凍能力		kW	4.75／5.60
	電気特性	消費電力	kW	2.2／2.9
		運転電流	A	7.7／9.1
		力率	%	82／92
		始動電流	A	74／66
法定冷凍能力			トン	0.84／1.02
高圧ガス保安法区分			—	届出不要
外形	外装（マンセル記号）		—	ナチュラルグレー（1.0Y 8.5／0.5）
	幅		mm	850
	奥行		mm	315
	高さ		mm	1,120
圧縮機	型式		—	FL200DL-40A3
	定格出力		kW	1.5
	吐出量		m³/h	6.92／8.35
	冷却方式		—	冷媒液冷却方式
冷凍機油	種類		—	ダフニーハーメチックオイルFVC32D
	封入量		L	1.2
凝縮器	型式		—	多通路クロスフィン式
	送風機	型式×台数	—	φ465プロペラファン×1
		風量（最大）	m³/min	51.3
	モーター	定格出力（極数）×台数	W	80（6）×1
受液器内容積			L	7.5
運転調整装置	運転スイッチ		—	運転／停止
制御装置	凝縮圧力制御		—	ファンスピード制御
保護装置	高圧遮断装置		MPa	3.0 OFF
	溶栓	口径	mm	5
		溶解温度	℃	72
	電流センサー（CT）設定値（圧縮機用）		A	15
	吐出ガス過熱防止サーミスター		℃	110（自動復帰）
	配線用遮断器（圧縮機用）		A	20
	ヒューズ	操作回路用	A	5
		コンデンサーファンモーター用	A	5
	その他		—	送風機インターナルサーモスタット・逆相防止器
冷媒配管	ガス入口		mm	φ19.05（ロー付け接続）
	液出口		mm	φ12.7（フレア接続）
	ホットガス配管		mm	φ12.7（ロー付け接続）
質量	製品質量		kg	102
	梱包質量		kg	107
運転音			dB（A）	45/48 注（1）
内蔵品			—	高圧連成計・ドライヤー・サイトグラス

注（1）運転音は、反響の少ない無響室などの部屋で、運転条件：製品の周囲温度32℃・蒸発温度−10℃・吸入ガス温度18℃、測定位置：製品正面1m・高さ1mにおける値（Aスケール）を示します。実際の据付状態では、周囲の反響などの影響を受け、表示値より大きくなります。

■外形寸法図

（単位:mm）

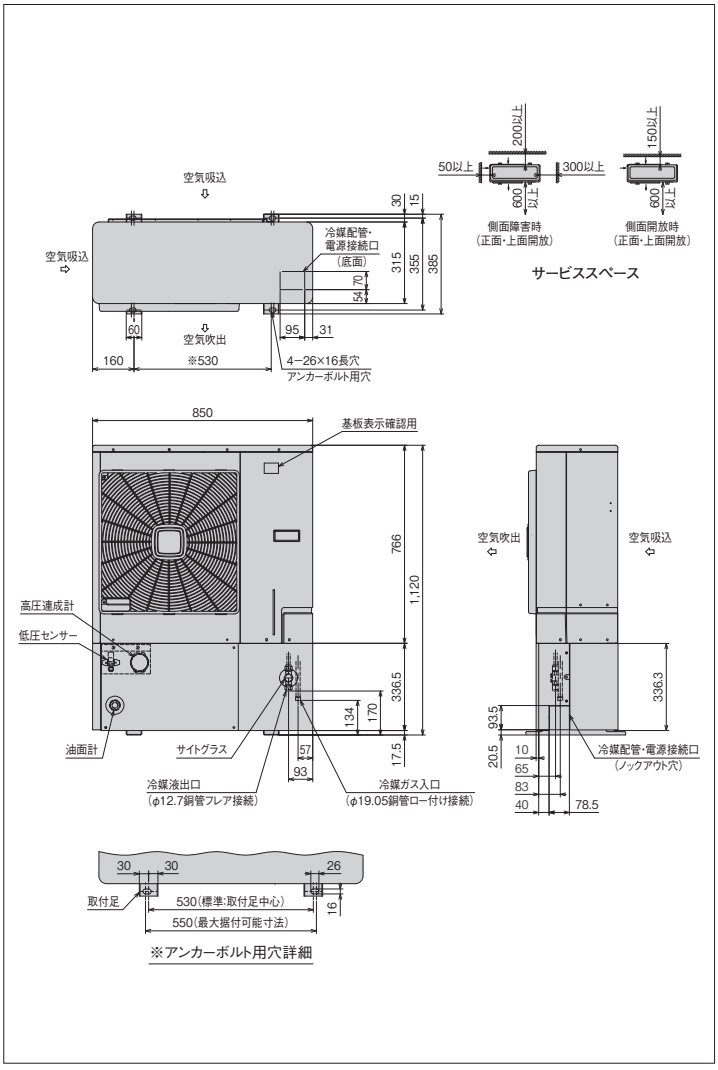

※詳細は、日立アプライアンス（株）各支店・営業所にお問い合わせください。

●オプション部品

リモコンボックス	144ページを参照ください。
防雪フード	145〜146ページを参照ください。

〈強風が製品に当たる場所での設置について〉

逆風（プロペラファンに向かって吹く風）のない場所。
屋根や周囲に建物がなく、強い風が製品に当たることが予想される場所には製品の吹出口に強い風が当たらないようにしてください。吹出口に強い風が当たる場合には防風壁などを設けてください。
また突風などが当たり易い屋上へ設置する場合には、転倒防止としてワイヤーで固定してください。

シングルタイプ[冷凍・冷蔵用]

KX-R3A2 <呼称出力：2.2kW>

JRA耐塩害仕様・JRA耐重塩害仕様もあります※

フロンラベル C 地球温暖化への影響



■標準仕様表

(50/60Hz)

項目(単位)			型式	KX-R3A2
使用冷媒(封入量)			—	R404A/0(現地封入)
蒸発温度使用範囲			℃	−45〜−5
電源			—	三相 200V 50/60Hz
性能	周囲温度		℃	32
	蒸発温度		℃	−10
	吸入ガス温度		℃	18
	冷凍能力		kW	6.30／7.50
	電気特性	消費電力	kW	3.1／3.8
		運転電流	A	11.1／12.0
		力率	%	81／91
		始動電流	A	104／94
法定冷凍能力			トン	1.18／1.42
高圧ガス保安法区分			—	届出不要
外形	外装(マンセル記号)		—	ナチュラルグレー(1.0Y 8.5／0.5)
	幅		mm	850
	奥行		mm	315
	高さ		mm	1,120
圧縮機	型式		—	FL300DL-56A3
	定格出力		kW	2.2
	吐出量		m³/h	9.68／11.66
	冷却方式		—	冷媒液冷却方式
冷凍機油	種類		—	ダフニーハーメチックオイルFVC32D
	封入量		L	1.2
凝縮器	型式		—	多通路クロスフィン式
	送風機	型式×台数	—	φ465プロペラファン×1
		風量(最大)	m³/min	56.3
	モーター	定格出力(極数)×台数	W	95(6)×1
受液器内容積			L	7.5
運転調整装置	運転スイッチ		—	運転／停止
制御装置	凝縮圧力制御		—	ファンスピード制御
保護装置	高圧遮断装置		MPa	3.0 OFF
	溶栓	口径	mm	5
		溶解温度	℃	72
	電流センサー(CT)設定値(圧縮機用)		A	20
	吐出ガス過熱防止サーミスター		℃	110(自動復帰)
	配線用遮断器(圧縮機用)		A	20
	ヒューズ	操作回路用	A	5
		コンデンサーファンモーター用	A	5
	その他		—	送風機インターナルサーモスタット・逆相防止器
冷媒配管	ガス入口		mm	φ19.05(ロー付け接続)
	液出口		mm	φ12.7(フレア接続)
	ホットガス配管		mm	φ12.7(ロー付け接続)
質量	製品質量		kg	102
	梱包質量		kg	107
運転音			dB(A)	46/49　注(1)
内蔵品			—	高圧連成計・ドライヤー・サイトグラス

注(1) 運転音は、反響の少ない無響室などの部屋で、運転条件:製品の周囲温度32℃・蒸発温度−10℃・吸入ガス温度18℃、測定位置:製品正面1m・高さ1mにおける値(Aスケール)を示します。実際の据付状態では、周囲の反響などの影響を受け、表示値より大きくなります。

■外形寸法図

(単位:mm)

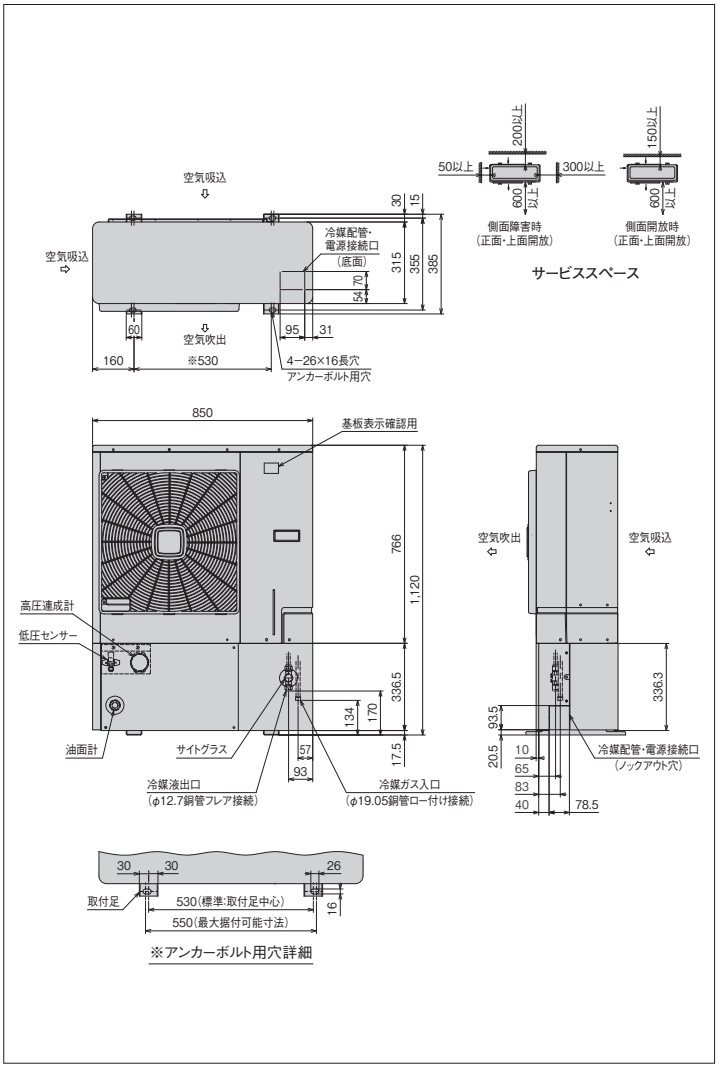

※詳細は、日立アプライアンス(株)各支店・営業所にお問い合わせください。

●オプション部品

リモコンボックス	144ページを参照ください。
防雪フード	145〜146ページを参照ください。

〈強風が製品に当たる場所での設置について〉

逆風(プロペラファンに向かって吹く風)のない場所。
屋根や周囲に建物がなく、強い風が製品に当たることが予想される場所には製品の吹出口に強い風が当たらないようにしてください。吹出口に強い風が当たる場合には防風壁などを設けてください。
また突風などが当たり易い屋上へ設置する場合には、転倒防止としてワイヤーで固定してください。

シングルタイプ［冷凍・冷蔵用］

KX-R4A2 <呼称出力：3.0kW>

JRA耐塩害仕様・JRA耐重塩害仕様もあります※

フロンラベル C 地球温暖化への影響



■標準仕様表

（50/60Hz）

項目（単位）			型式	KX-R4A2
使用冷媒（封入量）			—	R404A/0（現地封入）
蒸発温度使用範囲			℃	−45〜−5
電源			—	三相 200V 50/60Hz
性能	周囲温度		℃	32
	蒸発温度		℃	−10
	吸入ガス温度		℃	18
	冷凍能力		kW	8.00／9.00
	電気特性	消費電力	kW	3.9／4.8
		運転電流	A	13.3／15.4
		力率	%	85／90
		始動電流	A	119／106
法定冷凍能力			トン	1.51／1.82
高圧ガス保安法区分			—	届出不要
外形	外装（マンセル記号）		—	ナチュラルグレー（1.0Y 8.5／0.5）
	幅		mm	950
	奥行		mm	370
	高さ		mm	1,200
圧縮機	型式		—	FL400DL-72A3
	定格出力		kW	3.0
	吐出量		m³/h	12.39／14.93
	冷却方式		—	冷媒液冷却方式
冷凍機油	種類		—	ダフニーハーメチックオイルFVC32D
	封入量		L	1.7
凝縮器	型式		—	多通路クロスフィン式
	送風機	型式×台数	—	φ544プロペラファン×1
		風量（最大）	m³/min	81
	モーター	定格出力（極数）×台数	W	170（8）×1
受液器内容積			L	13.5
運転調整装置	運転スイッチ		—	運転／停止
制御装置	凝縮圧力制御		—	ファンスピード制御
保護装置	高圧遮断装置		MPa	3.0 OFF
	溶栓	口径	mm	5
		溶解温度	℃	72
	電流センサー（CT）設定値（圧縮機用）		A	25
	吐出ガス過熱防止サーミスター		℃	110（自動復帰）
	配線用遮断器（圧縮機用）		A	30
	ヒューズ	操作回路用	A	5
		コンデンサーファンモーター用	A	5
	その他		—	逆相防止器
冷媒配管	ガス入口		mm	φ25.4（ロー付け接続）
	液出口		mm	φ12.7（フレア接続）
	ホットガス配管		mm	φ15.88（ロー付け接続）
質量	製品質量		kg	141
	梱包質量		kg	146
運転音			dB（A）	48.0/48.0（47.0/47.0） 注（1）
内蔵品			—	高圧連成計・ドライヤー・サイトグラス

注（1）運転音は、反響の少ない無響室などの部屋で、運転条件：製品の周囲温度32℃・蒸発温度−10℃・吸入ガス温度18℃、測定位置：製品正面1m・高さ1mにおける値（Aスケール）を示します。また（ ）内は夜間など周囲温度が25℃以下となった場合の値（Aスケール）を示します。実際の据付状態では、周囲の反響などの影響を受け表示値より大きくなります。

■外形寸法図

（単位:mm）

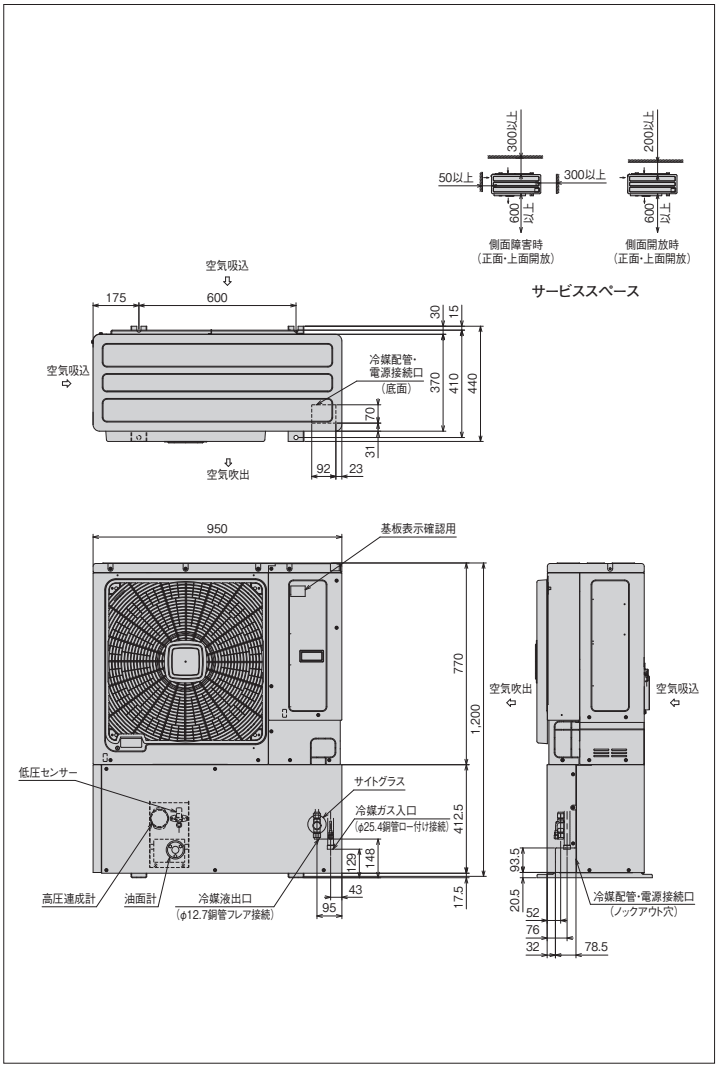

※詳細は、日立アプライアンス（株）各支店・営業所にお問い合わせください。

●オプション部品

リモコンボックス	144ページを参照ください。
防雪フード	145〜146ページを参照ください。

〈強風が製品に当たる場所での設置について〉

逆風（プロペラファンに向かって吹く風）のない場所。
屋根や周囲に建物がなく、強い風が製品に当たることが予想される場所には製品の吹出口に強い風が当たらないようにしてください。吹出口に強い風が当たる場合には防風壁などを設けてください。
また突風などが当たり易い屋上へ設置する場合には、転倒防止としてワイヤーで固定してください。

シングルタイプ[冷凍・冷蔵用]

KX-R5A2 <呼称出力：3.7kW>

JRA耐塩害仕様・JRA耐重塩害仕様もあります※

フロンラベル C 地球温暖化への影響



■標準仕様表

(50/60Hz)

項目(単位)			型式	KX-R5A2
使用冷媒(封入量)			—	R404A/0(現地封入)
蒸発温度使用範囲			℃	−45〜−5
電源			—	三相 200V 50/60Hz
性能	周囲温度		℃	32
	蒸発温度		℃	−10
	吸入ガス温度		℃	18
	冷凍能力		kW	10.0／11.8
	電気特性	消費電力	kW	4.8／5.9
		運転電流	A	17.0／19.2
		力率	%	82／89
		始動電流	A	141／128
法定冷凍能力			トン	1.90／2.29
高圧ガス保安法区分			—	届出不要
外形	外装(マンセル記号)		—	ナチュラルグレー(1.0Y 8.5／0.5)
	幅		mm	950
	奥行		mm	370
	高さ		mm	1,200
圧縮機	型式		—	FL500DL-90A3
	定格出力		kW	3.7
	吐出量		m³/h	15.55／18.74
	冷却方式		—	冷媒液冷却方式
冷凍機油	種類		—	ダフニーハーメチックオイルFVC32D
	封入量		L	1.7
凝縮器	型式		—	多通路クロスフィン式
	送風機	型式×台数	—	φ544プロペラファン×1
		風量(最大)	m³/min	81
	モーター	定格出力(極数)×台数	W	170(8)×1
受液器内容積			L	13.5
運転調整装置	運転スイッチ		—	運転／停止
制御装置	凝縮圧力制御		—	ファンスピード制御
保護装置	高圧遮断装置		MPa	3.0 OFF
	溶栓	口径	mm	5
		溶解温度	℃	72
	電流センサー(CT)設定値(圧縮機用)		A	30
	吐出ガス過熱防止サーミスター		℃	110(自動復帰)
	配線用遮断器(圧縮機用)		A	30
	ヒューズ	操作回路用	A	5
		コンデンサーファンモーター用	A	5
	その他		—	逆相防止器
冷媒配管	ガス入口		mm	φ25.4(ロー付け接続)
	液出口		mm	φ12.7(フレア接続)
	ホットガス配管		mm	φ15.88(ロー付け接続)
質量	製品質量		kg	142
	梱包質量		kg	147
運転音			dB(A)	48.5/48.5(47.5/47.5) 注(1)
内蔵品			—	高圧連成計・ドライヤー・サイトグラス

注(1) 運転音は、反響の少ない無響室などの部屋で、運転条件:製品の周囲温度32℃・蒸発温度−10℃・吸入ガス温度18℃、測定位置:製品正面1m・高さ1mにおける値(Aスケール)を示します。また( )内は夜間など周囲温度が25℃以下となった場合の値(Aスケール)を示します。実際の据付状態では、周囲の反響などの影響を受け表示値より大きくなります。

■外形寸法図

(単位:mm)

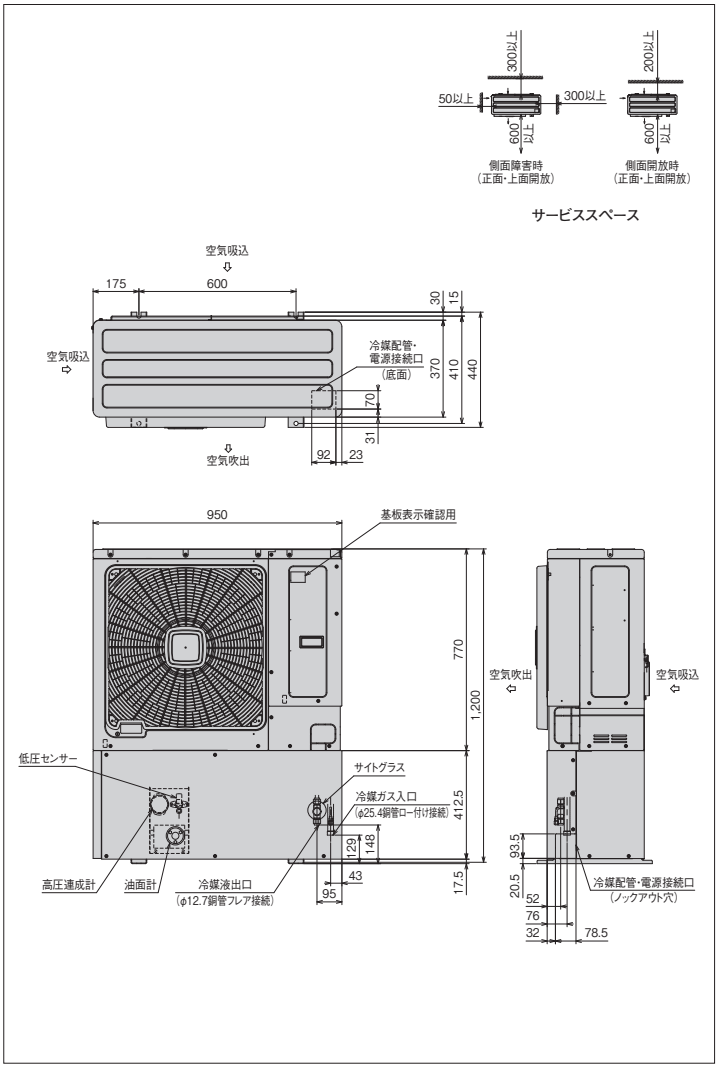

※詳細は、日立アプライアンス(株)各支店・営業所にお問い合わせください。

●オプション部品

リモコンボックス	144ページを参照ください。
防雪フード	145〜146ページを参照ください。

〈強風が製品に当たる場所での設置について〉

逆風(プロペラファンに向かって吹く風)のない場所。
屋根や周囲に建物がなく、強い風が製品に当たることが予想される場所には製品の吹出口に強い風が当たらないようにしてください。吹出口に強い風が当たる場合には防風壁などを設けてください。
また突風などが当たり易い屋上へ設置する場合には、転倒防止としてワイヤーで固定してください。

シングルタイプ［冷凍・冷蔵用］

KX-R6A1 <呼称出力：4.5kW>

JRA耐塩害仕様・JRA耐重塩害仕様もあります※

フロンラベル C 地球温暖化への影響



（写真はKX-R10A1です）

■標準仕様表

（50/60Hz）

項目（単位）			型式 KX-R6A1
使用冷媒（封入量）		—	R404A/0（現地封入）
蒸発温度使用範囲		℃	−45〜−5
電源		—	三相 200V 50/60Hz
性能	周囲温度	℃	32
	蒸発温度	℃	−10
	吸入ガス温度	℃	18
	冷凍能力	kW	15.2/17.1
	電気特性 消費電力	kW	6.8/8.6
	電気特性 運転電流	A	22.9/26.4
	電気特性 力率	%	85/94
	電気特性 始動電流	A	204/185
法定冷凍能力		トン	2.70/3.25
高圧ガス保安法区分		—	届出不要
外形	外装（マンセル記号）	—	ナチュラルグレー（1.0Y 8.5/0.5）
	幅	mm	950
	奥行	mm	750
	高さ	mm	1,645
圧縮機	型式	—	FL600EL-128A3
	定格出力	kW	4.5
	吐出量	m³/h	22.12/26.65
	冷却方式	—	冷媒液冷却方式
冷凍機油	種類	—	ダフニーハーメチックオイルFVC32D
	封入量	L	3.5
凝縮器	型式	—	多通路クロスフィン式
	送風機 型式×台数	—	φ644プロペラファン×1
	送風機 風量（最大）	m³/min	165/177
	モーター 定格出力（極数）×台数	W	275（6）×1
受液器内容積		L	27
運転調整装置	運転スイッチ	—	運転／停止
制御装置	凝縮圧力制御	—	ファンスピード制御
保護装置	高圧遮断装置	MPa	3.0 OFF
	溶栓 口径	mm	5
	溶栓 溶解温度	℃	72
	電流センサー（CT）設定値（圧縮機用）	A	45
	吐出ガス過熱防止サーミスター	℃	110（自動復帰）
	配線用遮断器（圧縮機用）	A	50
	ヒューズ 操作回路用	A	5
	ヒューズ コンデンサーファンモーター用	A	10
	その他	—	送風機インターナルサーモスタット・逆相防止器
冷媒配管	ガス入口	mm	φ31.75（ロー付け接続）
	液出口	mm	φ15.88（フレア接続）
	ホットガス配管	mm	φ15.88（ロー付け接続）
質量	製品質量	kg	246
	梱包質量	kg	249
運転音		dB（A）	52/54 注（1）
内蔵品		—	高圧連成計・ドライヤー・サイトグラス

注（1）運転音は、反響の少ない無響室などの部屋で、運転条件：製品周囲温度32℃・蒸発温度−10℃・吸入ガス温度18℃・ファン特性低騒音モード、測定位置：製品正面1m・高さ1mにおける値（Aスケール）を示します。実際の据付状態では周囲の反響などの影響を受け、表示値より大きくなります。

（2）吹出ダクトの外装色はベージュとなります。

■外形寸法図

（単位:mm）

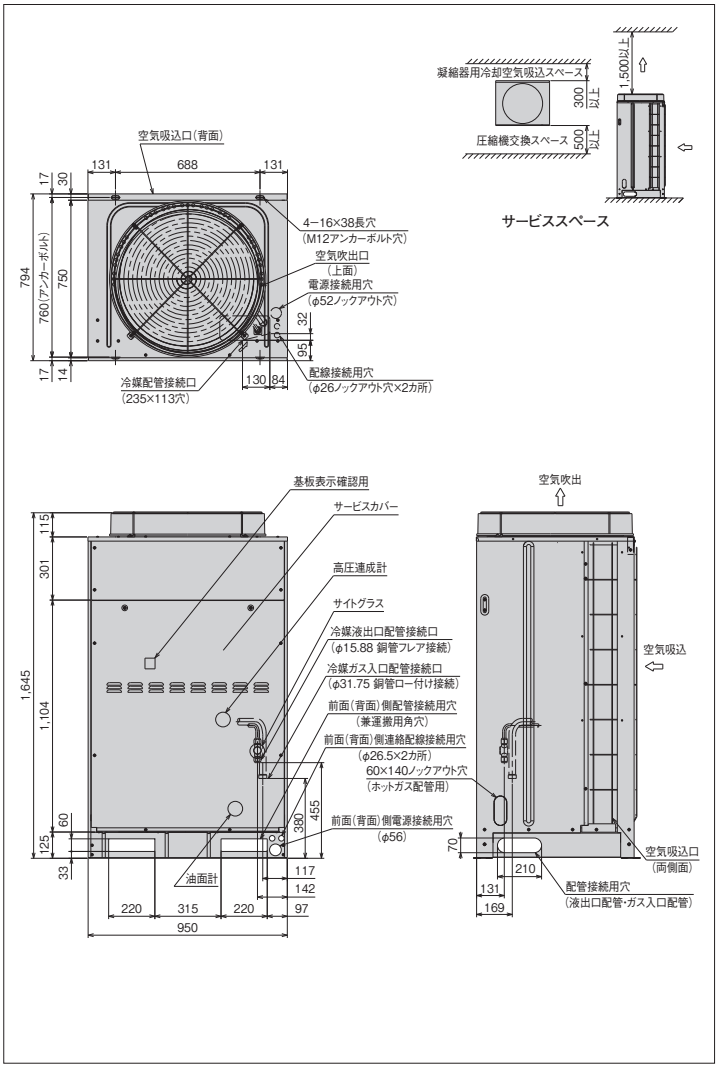

※詳細は、日立アプライアンス（株）各支店・営業所にお問い合わせください。

●オプション部品

リモコンボックス	144ページを参照ください。
防雪フード	145〜146ページを参照ください。

シングルタイプ[冷凍・冷蔵用]

KX-R8A1 <呼称出力：6.0kW>

JRA耐塩害仕様・JRA耐重塩害仕様もあります※

フロンラベル C 地球温暖化への影響



（写真はKX-R10A1です）

■標準仕様表

（50/60Hz）

項目（単位）			型式 KX-R8A1
使用冷媒（封入量）		—	R404A/0（現地封入）
蒸発温度使用範囲		℃	−45〜−5
電源		—	三相 200V 50/60Hz
性能	周囲温度	℃	32
	蒸発温度	℃	−10
	吸入ガス温度	℃	18
	冷凍能力	kW	17.4/19.5
	電気特性 消費電力	kW	7.6/9.3
	電気特性 運転電流	A	25.9/29.1
	電気特性 力率	%	85/92
	電気特性 始動電流	A	233/213
法定冷凍能力		トン	3.03/3.66
高圧ガス保安法区分		—	届出不要
外形	外装（マンセル記号）	—	ナチュラルグレー（1.0Y 8.5/0.5）
	幅	mm	950
	奥行	mm	750
	高さ	mm	1,645
圧縮機	型式	—	FL800EL-144A3
	定格出力	kW	6.0
	吐出量	m³/h	24.88/29.98
	冷却方式	—	冷媒液冷却方式
冷凍機油	種類	—	ダフニーハーメチックオイルFVC32D
	封入量	L	3.5
凝縮器	型式	—	多通路クロスフィン式
	送風機 型式×台数	—	φ644プロペラファン×1
	送風機 風量（最大）	m³/min	165/177
	モーター 定格出力（極数）×台数	W	275（6）×1
受液器内容積		L	27
運転調整装置	運転スイッチ	—	運転／停止
制御装置	凝縮圧力制御	—	ファンスピード制御
保護装置	高圧遮断装置	MPa	3.0 OFF
	溶栓 口径	mm	5
	溶栓 溶解温度	℃	72
	電流センサー（CT）設定値（圧縮機用）	A	50
	吐出ガス過熱防止サーミスター	℃	110（自動復帰）
	配線用遮断器（圧縮機用）	A	50
	ヒューズ 操作回路用	A	5
	ヒューズ コンデンサーファンモーター用	A	10
	その他	—	送風機インターナルサーモスタット・逆相防止器
冷媒配管	ガス入口	mm	φ31.75（ロー付け接続）
	液出口	mm	φ15.88（フレア接続）
	ホットガス配管	mm	φ19.05（ロー付け接続）
質量	製品質量	kg	248
	梱包質量	kg	251
運転音		dB（A）	53/54 注（1）
内蔵品		—	高圧連成計・ドライヤー・サイトグラス

注（1）運転音は、反響の少ない無響室などの部屋で、運転条件：製品周囲温度32℃・蒸発温度−10℃・吸入ガス温度18℃・ファン特性低騒音モード、測定位置：製品正面1m・高さ1mにおける値（Aスケール）を示します。実際の据付状態では周囲の反響などの影響を受け、表示値より大きくなります。

（2）吹出ダクトの外装色はベージュとなります。

■外形寸法図

（単位：mm）

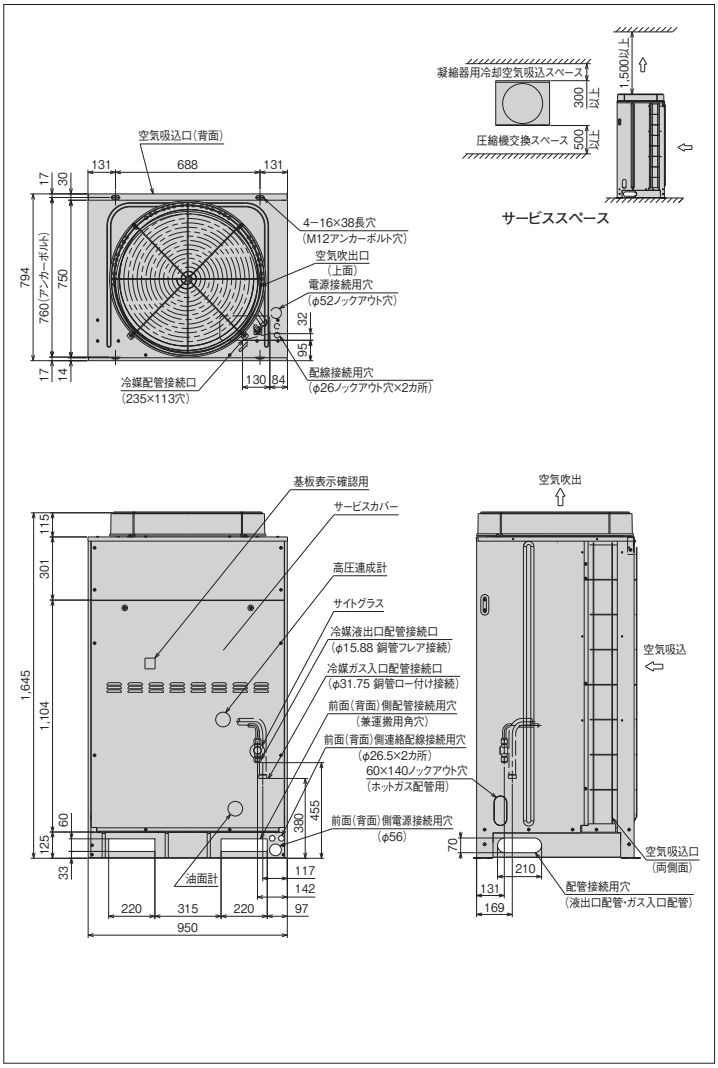

※詳細は、日立アプライアンス（株）各支店・営業所にお問い合わせください。

●オプション部品

リモコンボックス	144ページを参照ください。
防雪フード	145〜146ページを参照ください。

シングルタイプ［冷凍・冷蔵用］

KX-R10A1 <呼称出力：7.4kW>

JRA耐塩害仕様・JRA耐重塩害仕様もあります※

フロンラベル C 地球温暖化への影響



■標準仕様表

（50/60Hz）

項目（単位）			型式	KX-R10A1
使用冷媒（封入量）			—	R404A/0（現地封入）
蒸発温度使用範囲			℃	−45〜−5
電源			—	三相 200V 50/60Hz
性能	周囲温度		℃	32
	蒸発温度		℃	−10
	吸入ガス温度		℃	18
	冷凍能力		kW	20.6/23.6
	電気特性	消費電力	kW	9.5/12.0
		運転電流	A	32.5/37.9
		力率	%	84/91
		始動電流	A	264/239
法定冷凍能力			トン	3.79/4.57
高圧ガス保安法区分			—	届出不要
外形	外装（マンセル記号）		—	ナチュラルグレー（1.0Y 8.5/0.5）
	幅		mm	950
	奥行		mm	750
	高さ		mm	1,645
圧縮機	型式		—	FL1000EL-180A3
	定格出力		kW	7.4
	吐出量		m³/h	31.10/37.48
	冷却方式		—	冷媒液冷却方式
冷凍機油	種類		—	ダフニーハーメチックオイルFVC32D
	封入量		L	3.5
凝縮器	型式		—	多通路クロスフィン式
	送風機	型式×台数	—	φ644プロペラファン×1
		風量（最大）	m³/min	165/177
	モーター	定格出力（極数）×台数	W	275（6）×1
受液器内容積			L	27
運転調整装置	運転スイッチ		—	運転／停止
制御装置	凝縮圧力制御		—	ファンスピード制御
保護装置	高圧遮断装置		MPa	3.0 OFF
	溶栓	口径	mm	5
		溶解温度	℃	72
	電流センサー（CT）設定値（圧縮機用）		A	60
	吐出ガス過熱防止サーミスター		℃	110（自動復帰）
	配線用遮断器（圧縮機用）		A	60
	ヒューズ	操作回路用	A	5
		コンデンサーファンモーター用	A	10
	その他		—	送風機インターナルサーモスタット・逆相防止器
冷媒配管	ガス入口		mm	φ31.75（ロー付け接続）
	液出口		mm	φ15.88（フレア接続）
	ホットガス配管		mm	φ19.05（ロー付け接続）
質量	製品質量		kg	250
	梱包質量		kg	253
運転音			dB（A）	54/55 注（1）
内蔵品			—	高圧連成計・ドライヤー・サイトグラス

注（1）運転音は、反響の少ない無響室などの部屋で、運転条件：製品周囲温度32℃・蒸発温度−10℃・吸入ガス温度18℃・ファン特性低騒音モード、測定位置：製品正面1m・高さ1mにおける値（Aスケール）を示します。実際の据付状態では周囲の反響などの影響を受け、表示値より大きくなります。

（2）吹出ダクトの外装色はベージュとなります。

■外形寸法図

（単位：mm）

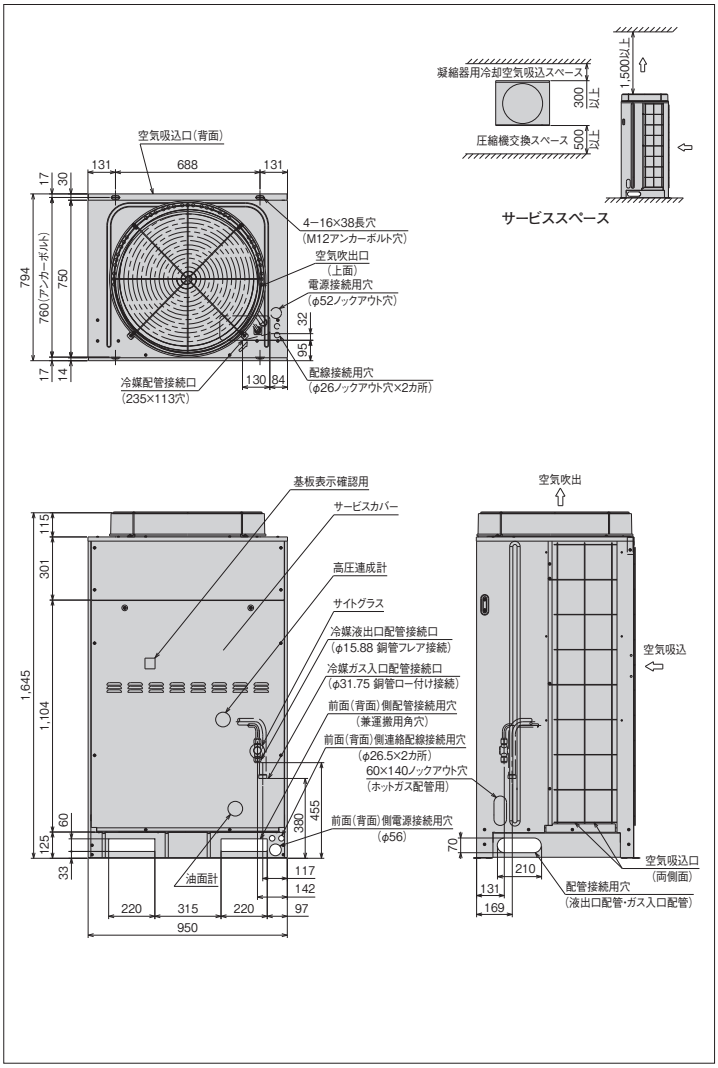

※詳細は、日立アプライアンス（株）各支店・営業所にお問い合わせください。

●オプション部品

リモコンボックス	144ページを参照ください。
防雪フード	145〜146ページを参照ください。

シングルタイプ[冷凍・冷蔵用]

KX-R12A <呼称出力：9.0kW>

JRA耐塩害仕様・JRA耐重塩害仕様もあります※

フロンラベル C 地球温暖化への影響



（写真はKX-R10A1です）

■標準仕様表

（50/60Hz）

項目（単位）			型式 KX-R12A
使用冷媒（封入量）		—	R404A/0（現地封入）
蒸発温度使用範囲		℃	−45〜−5
電源		—	三相 200V 50/60Hz
性能	周囲温度	℃	32
	蒸発温度	℃	−10
	吸入ガス温度	℃	18
	冷凍能力	kW	22.4/25.3
	電気特性 消費電力	kW	9.5/12.0
	電気特性 運転電流	A	32.5/37.9
	電気特性 力率	%	84/91
	電気特性 始動電流	A	264/239
法定冷凍能力		トン	3.79/4.57
高圧ガス保安法区分		—	届出不要
外形	外装（マンセル記号）	—	ナチュラルグレー（1.0Y 8.5/0.5）
	幅	mm	950
	奥行	mm	750
	高さ	mm	1,645
圧縮機	型式	—	FL1200ELU-180A3
	定格出力	kW	9.0
	吐出量	m³/h	31.10/37.48
	冷却方式	—	冷媒液冷却方式
冷凍機油	種類	—	ダフニーハーメチックオイルFVC32D
	封入量	L	3.5
凝縮器	型式	—	多通路クロスフィン式
	送風機 型式×台数	—	φ644プロペラファン×1
	送風機 風量（最大）	m³/min	165/177
	モーター 定格出力（極数）×台数	W	275（6）×1
受液器内容積		L	35
運転調整装置	運転スイッチ	—	運転／停止
制御装置	凝縮圧力制御	—	ファンスピード制御
保護装置	高圧遮断装置	MPa	3.0 OFF
	溶栓 口径	mm	5
	溶栓 溶解温度	℃	72
	電流センサー（CT）設定値（圧縮機用）	A	60
	吐出ガス過熱防止サーミスター	℃	110（自動復帰）
	配線用遮断器（圧縮機用）	A	60
	ヒューズ 操作回路用	A	5
	ヒューズ コンデンサーファンモーター用	A	10
	その他	—	送風機インターナルサーモスタット・逆相防止器
冷媒配管	ガス入口	mm	φ38.1（ロー付け接続）
	液出口	mm	φ15.88（フレア接続）
	ホットガス配管	mm	φ19.05（ロー付け接続）
質量	製品質量	kg	270
	梱包質量	kg	273
運転音		dB（A）	54/55 注（1）
内蔵品		—	高圧連成計・ドライヤー・サイトグラス

注（1）運転音は、反響の少ない無響室などの部屋で、運転条件：製品周囲温度32℃・蒸発温度−10℃・吸入ガス温度18℃・ファン特性低騒音モード、測定位置：製品正面1m・高さ1mにおける値（Aスケール）を示します。実際の据付状態では周囲の反響などの影響を受け、表示値より大きくなります。

（2）吹出ダクトの外装色はベージュとなります。

■外形寸法図

（単位:mm）

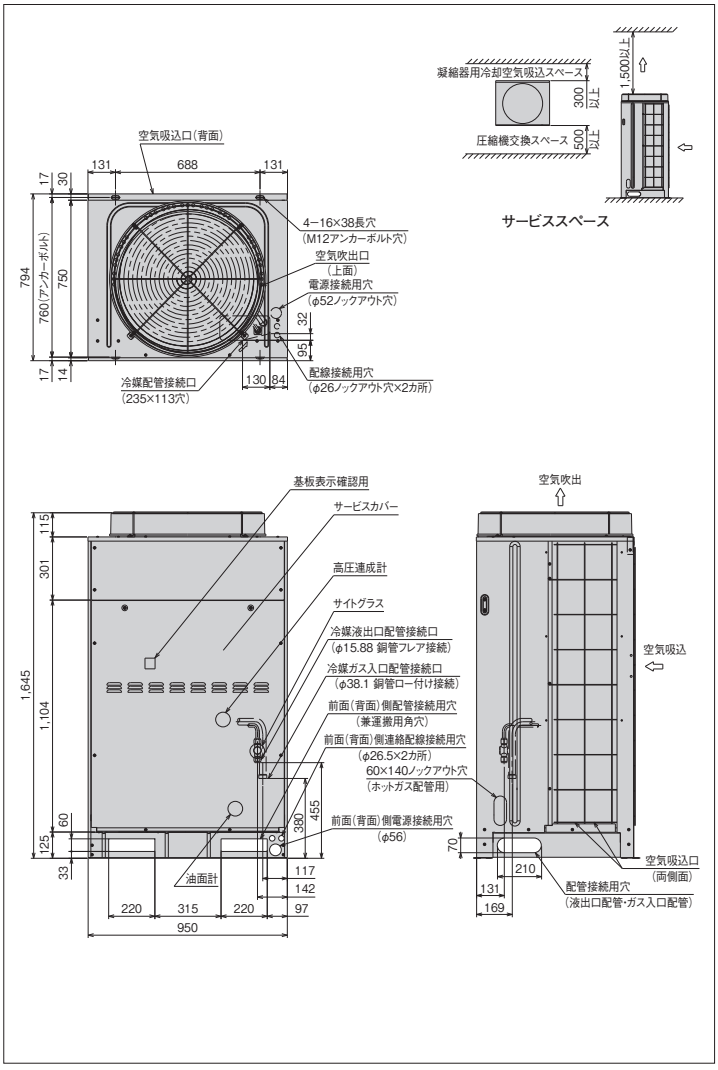

※詳細は、日立アプライアンス（株）各支店・営業所にお問い合わせください。

●オプション部品

リモコンボックス	144ページを参照ください。
防雪フード	145〜146ページを参照ください。

シングルタイプ［高温用］

KX-R3AU1 <呼称出力：2.2kW>

JRA耐塩害仕様・JRA耐重塩害仕様もあります※

フロンラベル C 地球温暖化への影響



（写真はKX-R4AU1です。）

■標準仕様表

（50/60Hz）

項目（単位）			型式 KX-R3AU1
使用冷媒（封入量）		—	R404A/0（現地封入）
蒸発温度使用範囲		℃	−10〜5
電源		—	三相 200V 50/60Hz
性能	周囲温度	℃	32
	蒸発温度	℃	5
	吸入ガス温度	℃	18
	冷凍能力	kW	8.00／9.00
	電気特性 消費電力	kW	2.5／3.2
	電気特性 運転電流	A	8.6／10.2
	電気特性 力率	%	84／91
	電気特性 始動電流	A	74／66
法定冷凍能力		トン	0.84／1.02
高圧ガス保安法区分		—	届出不要
外形	外装（マンセル記号）	—	ベージュ（2.5Y 8／2）
	幅	mm	1,000
	奥行	mm	500
	高さ	mm	1,210
圧縮機	型式	—	FL300DLU-40A3
	定格出力	kW	2.2
	吐出量	m³/h	6.92／8.35
	冷却方式	—	冷媒液冷却方式
冷凍機油	種類	—	ダフニーハーメチックオイルFVC32D
	封入量	L	1.2
凝縮器	型式	—	多通路クロスフィン式
	送風機 型式×台数	—	φ440プロペラファン×1
	送風機 風量（最大）	m³/min	45／50
	モーター 定格出力（極数）×台数	W	80（6）×1
受液器内容積		L	10.3
運転調整装置	運転スイッチ	—	運転／停止
制御装置	凝縮圧力制御	—	ファンスピード制御
保護装置	高圧遮断装置	MPa	3.0 OFF
	溶栓 口径	mm	5
	溶栓 溶解温度	℃	72
	電流センサー（CT）設定値（圧縮機用）	A	20
	吐出ガス過熱防止サーミスター	℃	110（自動復帰）
	配線用遮断器（圧縮機用）	A	20
	ヒューズ 操作回路用	A	5
	ヒューズ コンデンサーファンモーター用	A	5
	その他	—	送風機インターナルサーモスタット・逆相防止器
冷媒配管	ガス入口	mm	φ19.05（ロー付け接続）
	液出口	mm	φ12.7（フレア接続）
	ホットガス配管	mm	φ12.7（ロー付け接続）
質量	製品質量	kg	139
	梱包質量	kg	151
運転音		dB（A）	50／52 注（1）
内蔵品		—	高圧連成計・ドライヤー・サイトグラス

注（1）運転音は、反響の少ない無響室などの部屋で、運転条件：製品周囲温度32℃・蒸発温度5℃・吸入ガス温度18℃・ファン特性低騒音モード、測定位置：製品正面1m・高さ1mにおける値（Aスケール）を示します。実際の据付状態では、周囲の反響などの影響を受け、表示値より大きくなります。

■外形寸法図

（単位:mm）

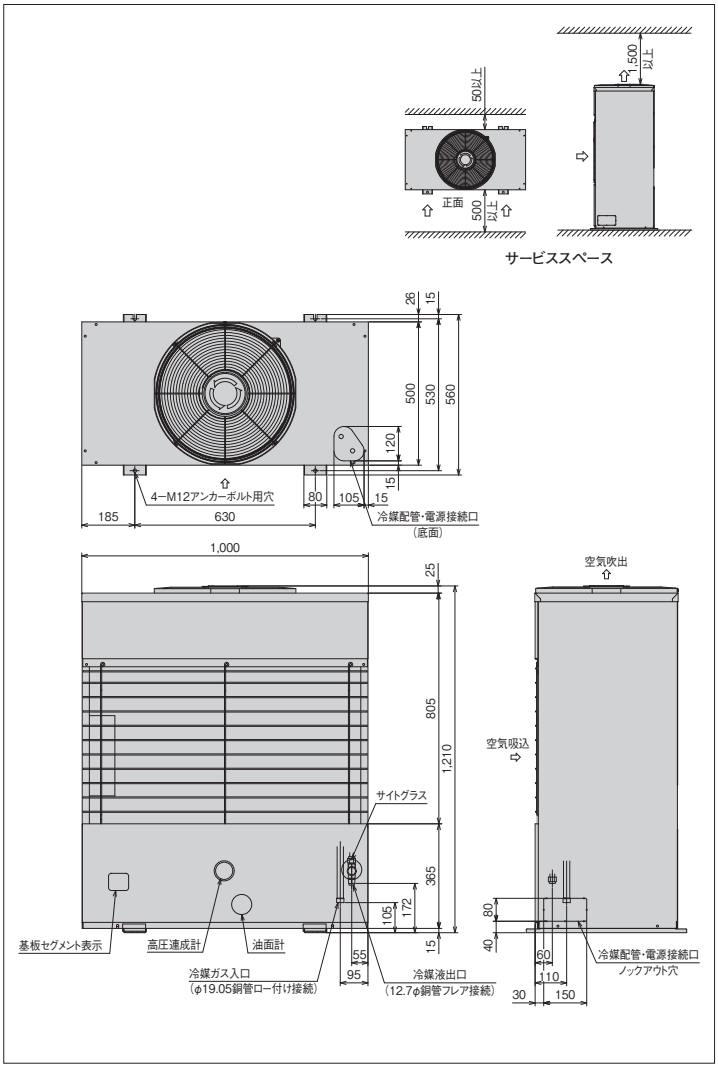

※詳細は、日立アプライアンス（株）各支店・営業所にお問い合わせください。

●オプション部品

リモコンボックス	144ページを参照ください。

シングルタイプ[高温用]

KX-R4AU1 <呼称出力：3.0kW>

JRA耐塩害仕様・JRA耐重塩害仕様もあります※

フロンラベル C 地球温暖化への影響



■標準仕様表

(50/60Hz)

項目(単位)			型式	KX-R4AU1
使用冷媒(封入量)			—	R404A/0(現地封入)
蒸発温度使用範囲			℃	−10〜5
電源			—	三相 200V 50/60Hz
性能	周囲温度		℃	32
	蒸発温度		℃	5
	吸入ガス温度		℃	18
	冷凍能力		kW	10.6／11.8
	電気特性	消費電力	kW	3.6／4.7
		運転電流	A	12.4／14.6
		力率	%	84／93
		始動電流	A	104／94
法定冷凍能力			トン	1.18／1.42
高圧ガス保安法区分			—	届出不要
外形	外装(マンセル記号)		—	ベージュ(2.5Y 8／2)
	幅		mm	1,000
	奥行		mm	500
	高さ		mm	1,410
圧縮機	型式		—	FL400DLU-56A3
	定格出力		kW	3.0
	吐出量		m^3/h	9.68／11.66
	冷却方式		—	冷媒液冷却方式
冷凍機油	種類		—	ダフニーハーメチックオイルFVC32D
	封入量		L	1.2
凝縮器	型式		—	多通路クロスフィン式
	送風機	型式×台数	—	φ440プロペラファン×2
		風量(最大)	m^3/min	67／70
	モーター	定格出力(極数)×台数	W	60(6)×2
受液器内容積			L	10.3
運転調整装置	運転スイッチ		—	運転／停止
制御装置	凝縮圧力制御		—	ファンスピード制御
保護装置	高圧遮断装置		MPa	3.0 OFF
	溶栓	口径	mm	5
		溶解温度	℃	72
	電流センサー(CT)設定値(圧縮機用)		A	25
	吐出ガス過熱防止サーミスター		℃	110(自動復帰)
	配線用遮断器(圧縮機用)		A	30
	ヒューズ	操作回路用	A	5
		コンデンサーファンモーター用	A	5
	その他		—	送風機インターナルサーモスタット・逆相防止器
冷媒配管	ガス入口		mm	φ19.05(ロー付け接続)
	液出口		mm	φ12.7(フレア接続)
	ホットガス配管		mm	φ12.7(ロー付け接続)
質量	製品質量		kg	159
	梱包質量		kg	171
運転音			dB(A)	52／54 注(1)
内蔵品			—	高圧連成計・ドライヤー・サイトグラス

注(1) 運転音は、反響の少ない無響室などの部屋で、運転条件:製品周囲温度32℃・蒸発温度5℃・吸入ガス温度18℃・ファン特性低騒音モード、測定位置:製品正面1m・高さ1mにおける値(Aスケール)を示します。実際の据付状態では、周囲の反響などの影響を受け、表示値より大きくなります。

■外形寸法図

(単位:mm)

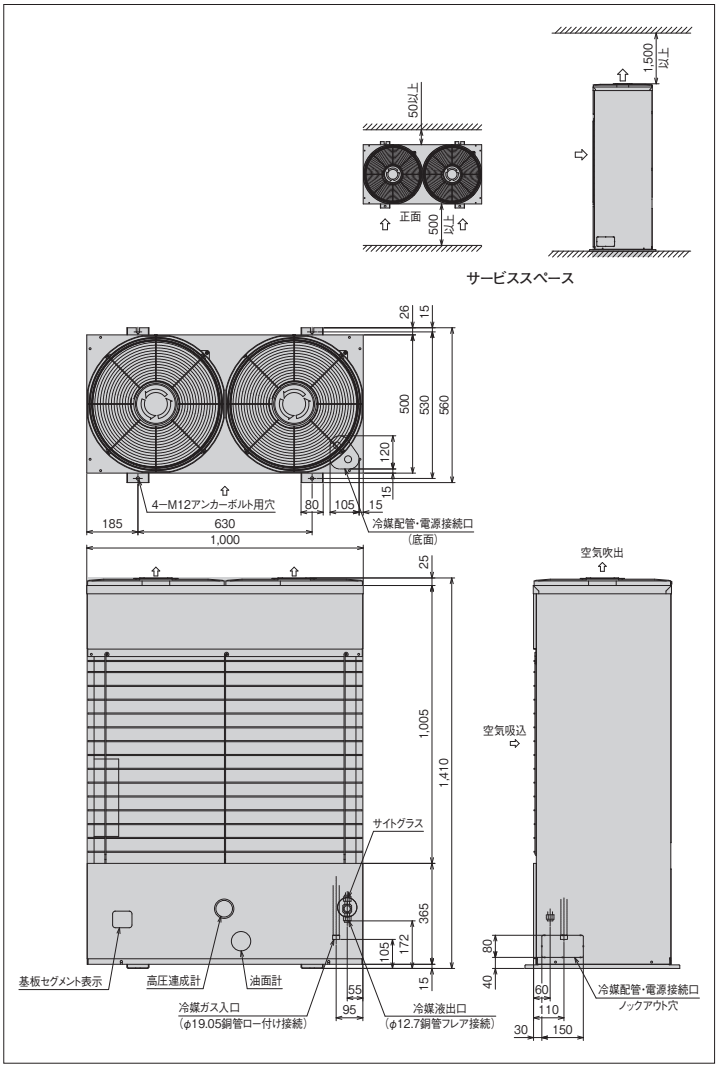

※詳細は、日立アプライアンス(株)各支店・営業所にお問い合わせください。

●オプション部品

リモコンボックス	144ページを参照ください。

シングルタイプ［高温用］

KX-R5AU1 <呼称出力：3.7kW>

JRA耐塩害仕様・JRA耐重塩害仕様もあります※

フロンラベル C 地球温暖化への影響



■標準仕様表

（50/60Hz）

項目（単位）			型式	KX-R5AU1
使用冷媒（封入量）			—	R404A/0（現地封入）
蒸発温度使用範囲			℃	−10〜5
電源			—	三相 200V 50/60Hz
性能	周囲温度		℃	32
	蒸発温度		℃	5
	吸入ガス温度		℃	18
	冷凍能力		kW	13.2／15.0
	電気特性	消費電力	kW	4.3／5.4
		運転電流	A	14.9／17.1
		力率	%	83／91
		始動電流	A	119／106
法定冷凍能力			トン	1.51／1.82
高圧ガス保安法区分			—	届出不要
外形	外装（マンセル記号）		—	ベージュ（2.5Y 8／2）
	幅		mm	1,000
	奥行		mm	500
	高さ		mm	1,410
圧縮機	型式		—	FL500DLU-72A3
	定格出力		kW	3.7
	吐出量		m³/h	12.39／14.93
	冷却方式		—	冷媒液冷却方式
冷凍機油	種類		—	ダフニーハーメチックオイルFVC32D
	封入量		L	1.7
凝縮器	型式		—	多通路クロスフィン式
	送風機	型式×台数	—	φ440プロペラファン×2
		風量（最大）	m³/min	83／90
	モーター	定格出力（極数）×台数	W	80（6）×2
受液器内容積			L	13.5
運転調整装置	運転スイッチ		—	運転／停止
制御装置	凝縮圧力制御		—	ファンスピード制御
保護装置	高圧遮断装置		MPa	3.0 OFF
	溶栓	口径	mm	5
		溶解温度	℃	72
	電流センサー（CT）設定値（圧縮機用）		A	30
	吐出ガス過熱防止サーミスター		℃	110（自動復帰）
	配線用遮断器（圧縮機用）		A	30
	ヒューズ	操作回路用	A	5
		コンデンサーファンモーター用	A	5
	その他		—	送風機インターナルサーモスタット・逆相防止器
冷媒配管	ガス入口		mm	φ25.4（ロー付け接続）
	液出口		mm	φ12.7（フレア接続）
	ホットガス配管		mm	φ15.88（ロー付け接続）
質量	製品質量		kg	173
	梱包質量		kg	185
運転音			dB（A）	53／55　注（1）
内蔵品			—	高圧連成計・ドライヤー・サイトグラス

注（1）運転音は、反響の少ない無響室などの部屋で、運転条件：製品周囲温度32℃・蒸発温度5℃・吸入ガス温度18℃・ファン特性低騒音モード、測定位置：製品正面1m・高さ1mにおける値（Aスケール）を示します。実際の据付状態では、周囲の反響などの影響を受け、表示値より大きくなります。

■外形寸法図

（単位:mm）

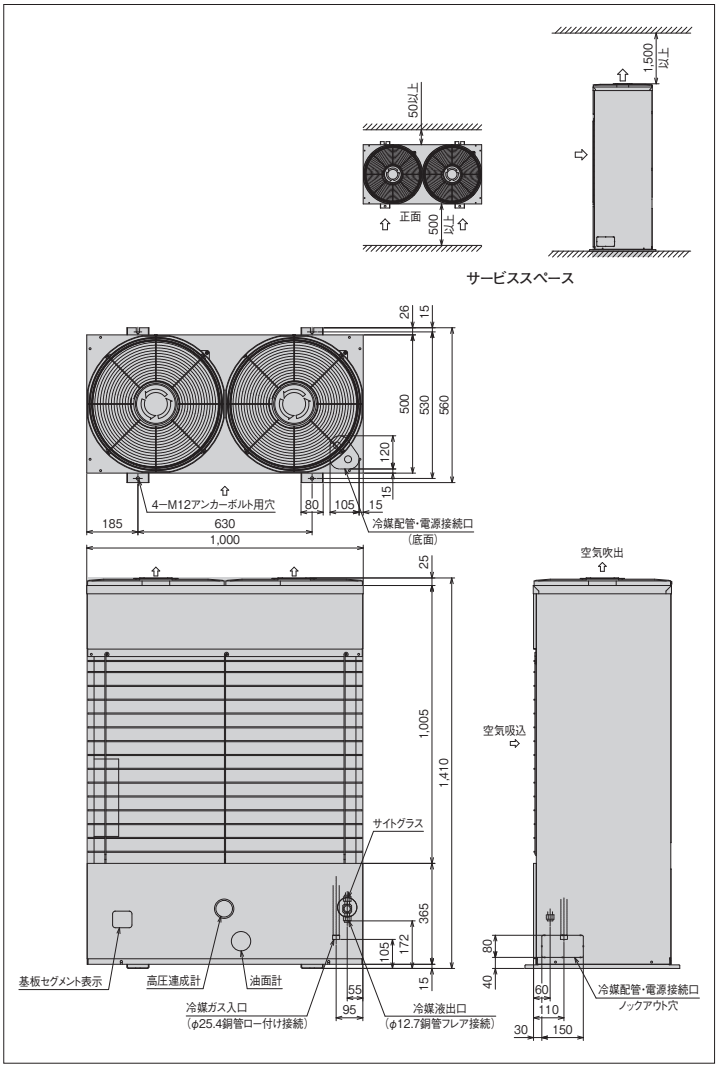

※詳細は、日立アプライアンス（株）各支店・営業所にお問い合わせください。

●オプション部品

リモコンボックス	144ページを参照ください。

シングルタイプ[高温用]

KX-R6AU1 <呼称出力:4.5kW>

JRA耐塩害仕様・JRA耐重塩害仕様もあります※

フロンラベル C 地球温暖化への影響



■標準仕様表

(50/60Hz)

項目(単位)			型式	KX-R6AU1
使用冷媒(封入量)			—	R404A/0(現地封入)
蒸発温度使用範囲			℃	−10〜5
電源			—	三相 200V 50/60Hz
性能	周囲温度		℃	32
	蒸発温度		℃	5
	吸入ガス温度		℃	18
	冷凍能力		kW	17.0／19.0
	電気特性	消費電力	kW	5.57／7.0
		運転電流	A	17.7／21.6
		力率	%	91／94
		始動電流	A	145／133
法定冷凍能力			トン	1.90／2.29
高圧ガス保安法区分			—	届出不要
外形	外装(マンセル記号)		—	ナチュラルグレー(1.0Y 8.5/0.5)
	幅		mm	950
	奥行		mm	750
	高さ		mm	1,645
圧縮機	型式		—	FL600DLU-90A3
	定格出力		kW	4.5
	吐出量		m^3/h	15.55／18.74
	冷却方式		—	冷媒液冷却方式
冷凍機油	種類		—	ダフニーハーメチックオイルFVC32D
	封入量		L	1.7
凝縮器	型式		—	多通路クロスフィン式
	送風機	型式×台数	—	φ644プロペラファン×1
		風量(最大)	m^3/min	165／177
	モーター	定格出力(極数)×台数	W	275(6)×1
受液器内容積			L	27
運転調整装置	運転スイッチ		—	運転／停止
制御装置	凝縮圧力制御		—	ファンスピード制御
保護装置	高圧遮断装置		MPa	3.0 OFF
	溶栓	口径	mm	5
		溶解温度	℃	72
	電流センサー(CT)設定値(圧縮機用)		A	45
	吐出ガス過熱防止サーミスター		℃	110(自動復帰)
	配線用遮断器(圧縮機用)		A	50
	ヒューズ	操作回路用	A	5
		コンデンサーファンモーター用	A	10
	その他		—	送風機インターナルサーモスタット・逆相防止器
冷配媒管	ガス入口		mm	φ31.75(ロー付け接続)
	液出口		mm	φ15.88(フレア接続)
	ホットガス配管		mm	φ15.88(ロー付け接続)
質量	製品質量		kg	205
	梱包質量		kg	208
運転音			dB(A)	52／54 注(1)
内蔵品			—	高圧連成計・ドライヤー・サイトグラス

注(1) 運転音は、反響の少ない無響室などの部屋で、運転条件:製品周囲温度32℃・蒸発温度5℃・吸入ガス温度18℃・ファン特性低騒音モード、測定位置:製品正面1m・高さ1mにおける値(Aスケール)を示します。実際の据付状態では、周囲の反響などの影響を受け、表示値より大きくなります。

(2) 吹出ダクトの外装色はベージュとなります。

■外形寸法図

(写真はKX-R10AU1です) (単位:mm)

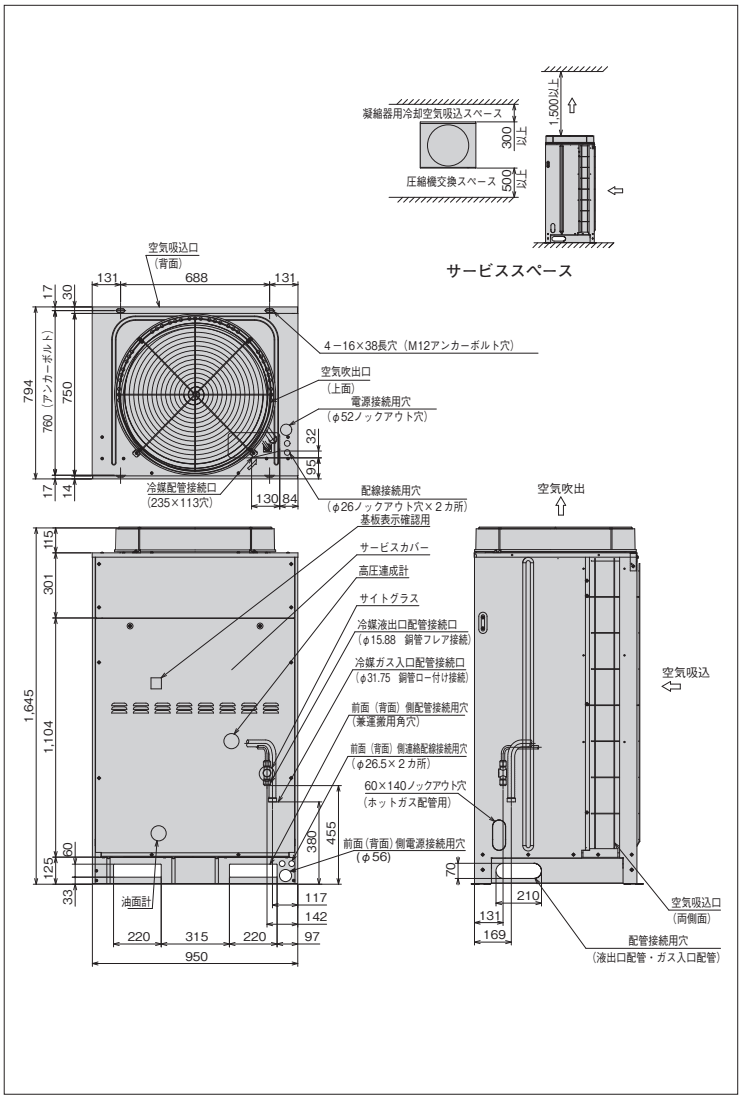

※詳細は、日立アプライアンス(株)各支店・営業所にお問い合わせください。

●オプション部品

リモコンボックス	144ページを参照ください。
防雪フード	145〜146ページを参照ください。

シングルタイプ［高温用］

KX-R8AU1 <呼称出力:6.0kW>

JRA耐塩害仕様・JRA耐重塩害仕様もあります※

フロンラベル C 地球温暖化への影響



■標準仕様表

(50/60Hz)

項目(単位)			型式	KX-R8AU1
使用冷媒(封入量)			—	R404A/0(現地封入)
蒸発温度使用範囲			℃	−10〜5
電源			—	三相 200V 50/60Hz
性能	周囲温度		℃	32
	蒸発温度		℃	5
	吸入ガス温度		℃	18
	冷凍能力		kW	23.6／26.5
	電気特性	消費電力	kW	8.31／10.7
		運転電流	A	26.5／33.0
		力率	%	91／94
		始動電流	A	204／185
法定冷凍能力			トン	2.70／3.25
高圧ガス保安法区分			—	届出不要
外形	外装(マンセル記号)		—	ナチュラルグレー(1.0Y 8.5/0.5)
	幅		mm	950
	奥行		mm	750
	高さ		mm	1,645
圧縮機	型式		—	FL800ELU-128A3
	定格出力		kW	6.0
	吐出量		m^3/h	22.12／26.65
	冷却方式		—	冷媒液冷却方式
冷凍機油	種類		—	ダフニーハーメチックオイルFVC32D
	封入量		L	3.5
凝縮器	型式		—	多通路クロスフィン式
	送風機	型式×台数	—	φ644プロペラファン×1
		風量(最大)	m^3/min	165／177
	モーター	定格出力(極数)×台数	W	275(6)×1
受液器内容積			L	27
運転調整装置	運転スイッチ		—	運転／停止
制御装置	凝縮圧力制御		—	ファンスピード制御
保護装置	高圧遮断装置		MPa	3.0 OFF
	溶栓	口径	mm	5
		溶解温度	℃	72
	電流センサー(CT)設定値(圧縮機用)		A	50
	吐出ガス過熱防止サーミスター		℃	110(自動復帰)
	配線用遮断器(圧縮機用)		A	50
	ヒューズ	操作回路用	A	5
		コンデンサーファンモーター用	A	10
	その他		—	送風機インターナルサーモスタット・逆相防止器
配管	ガス入口		mm	φ31.75(ロー付け接続)
冷媒	液出口		mm	φ15.88(フレア接続)
	ホットガス配管		mm	φ19.05(ロー付け接続)
質量	製品質量		kg	246
	梱包質量		kg	249
運転音			dB(A)	53／54 注(1)
内蔵品			—	高圧連成計・ドライヤー・サイトグラス

注(1) 運転音は、反響の少ない無響室などの部屋で、運転条件:製品周囲温度32℃・蒸発温度5℃・吸入ガス温度18℃・ファン特性低騒音モード、測定位置:製品正面1m・高さ1mにおける値(Aスケール)を示します。実際の据付状態では、周囲の反響などの影響を受け、表示値より大きくなります。

(2) 吹出ダクトの外装色はベージュとなります。

■外形寸法図

(単位：mm)

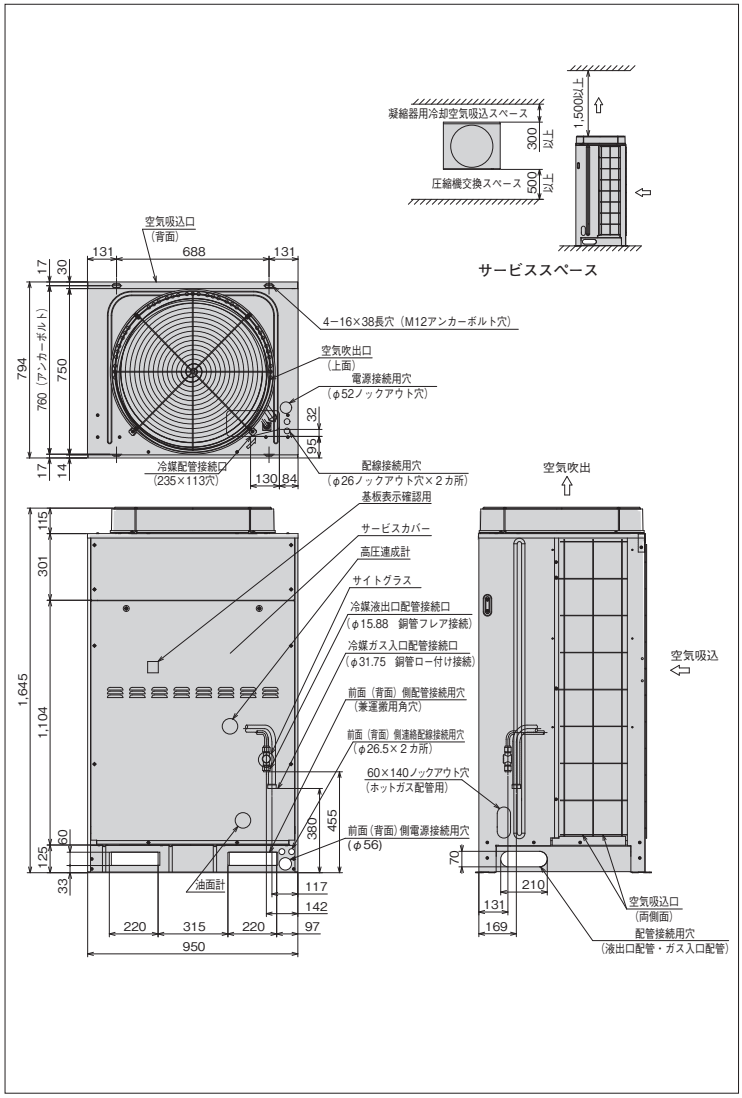

※詳細は、日立アプライアンス(株)各支店・営業所にお問い合わせください。

●オプション部品

リモコンボックス	144ページを参照ください。
防雪フード	145〜146ページを参照ください。

シングルタイプ[高温用]

KX-R10AU1 <呼称出力:7.4kW>

JRA耐塩害仕様・JRA耐重塩害仕様もあります※

フロンラベル C 地球温暖化への影響



■標準仕様表

(50/60Hz)

項目(単位)			型式	KX-R10AU1
使用冷媒(封入量)			—	R404A/0(現地封入)
蒸発温度使用範囲			℃	−10〜5
電源			—	三相 200V 50/60Hz
性能	周囲温度		℃	32
	蒸発温度		℃	5
	吸入ガス温度		℃	18
	冷凍能力		kW	26.5／30.0
	電気特性	消費電力	kW	9.44／11.9
		運転電流	A	30.1／36.7
		力率	%	91／94
		始動電流	A	233／213
法定冷凍能力			トン	3.03／3.66
高圧ガス保安法区分			—	届出不要
外形	外装(マンセル記号)		—	ナチュラルグレー(1.0Y 8.5/0.5)
	幅		mm	950
	奥行		mm	750
	高さ		mm	1,645
圧縮機	型式		—	FL1000ELU-144A3
	定格出力		kW	7.4
	吐出量		m^3/h	24.88／29.98
	冷却方式		—	冷媒液冷却方式
冷凍機油	種類		—	ダフニーハーメチックオイルFVC32D
	封入量		L	3.5
凝縮器	型式		—	多通路クロスフィン式
	送風機	型式×台数	—	φ644プロペラファン×1
		風量(最大)	m^3/min	165／177
	モーター	定格出力(極数)×台数	W	275(6)×1
受液器内容積			L	27
運転調整装置	運転スイッチ		—	運転／停止
制御装置	凝縮圧力制御		—	ファンスピード制御
保護装置	高圧遮断装置		MPa	3.0 OFF
	溶栓	口径	mm	5
		溶解温度	℃	72
	電流センサー(CT)設定値(圧縮機用)		A	60
	吐出ガス過熱防止サーミスター		℃	110(自動復帰)
	配線用遮断器(圧縮機用)		A	60
	ヒューズ	操作回路用	A	5
		コンデンサーファンモーター用	A	10
	その他		—	送風機インターナルサーモスタット・逆相防止器
冷媒配管	ガス入口		mm	φ31.75(ロー付け接続)
	液出口		mm	φ15.88(フレア接続)
	ホットガス配管		mm	φ19.05(ロー付け接続)
質量	製品質量		kg	248
	梱包質量		kg	251
運転音			dB(A)	54／55 注(1)
内蔵品			—	高圧連成計・ドライヤー・サイトグラス

注(1) 運転音は、反響の少ない無響室などの部屋で、運転条件:製品周囲温度32℃・蒸発温度5℃・吸入ガス温度18℃・ファン特性低騒音モード、測定位置:製品正面1m・高さ1mにおける値(Aスケール)を示します。実際の据付状態では、周囲の反響などの影響を受け、表示値より大きくなります。

(2) 吹出ダクトの外装色はベージュとなります。

■外形寸法図

(単位:mm)

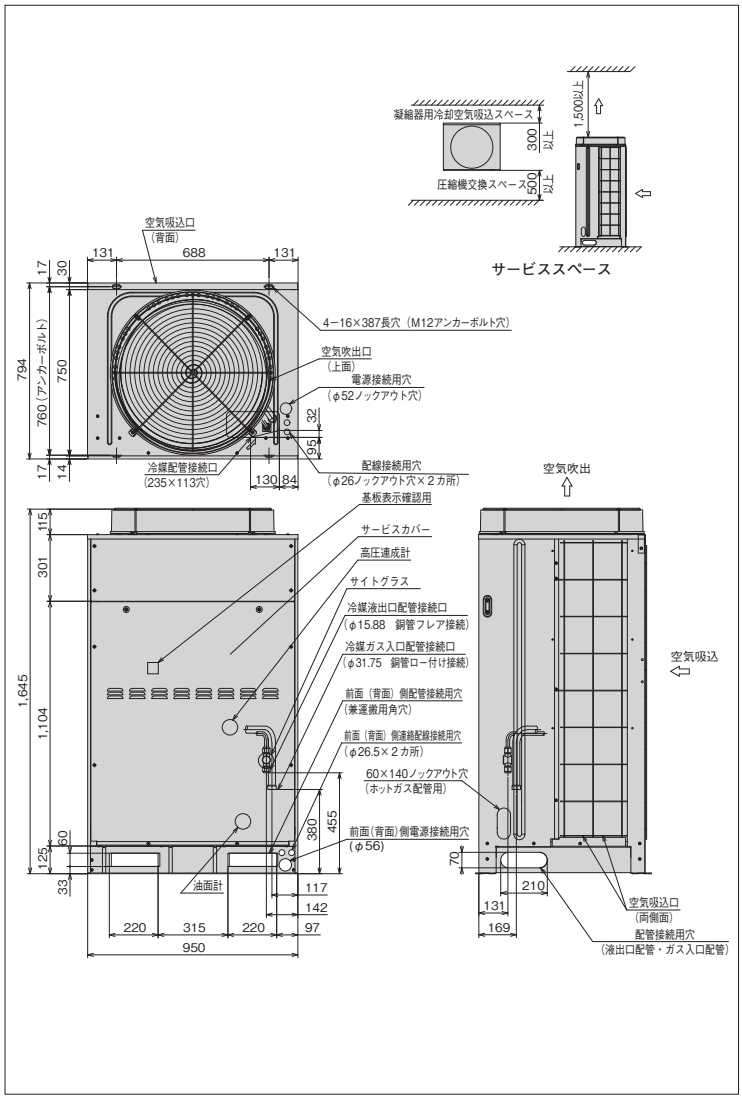

※詳細は、日立アプライアンス(株)各支店・営業所にお問い合わせください。

●オプション部品

リモコンボックス	144ページを参照ください。
防雪フード	145〜146ページを参照ください。

シングルタイプ［超低温用］

KX-R10AF1 <呼称出力:7.4kW>

JRA耐塩害仕様・JRA耐重塩害仕様もあります※



■標準仕様表

(50/60Hz)

項目(単位)			型式	KX-R10AF1
使用冷媒			—	R404A
蒸発温度使用範囲			℃	−65～−20
電源			—	三相 200V 50/60Hz
性能	周囲温度		℃	32
	蒸発温度		℃	−60
	吸入ガス温度		℃	18
	冷凍能力		kW	2.31/2.74
	電気特性	消費電力	kW	6.95/8.15
		運転電流	A	26.8/26.4
		力率	%	75/89
		始動電流	A	264/239
法定冷凍能力			トン	3.79/4.57
高圧ガス保安法区分			—	届出不要
外形	外装（マンセル記号）		—	ナチュラルグレー(1.0Y 8.5/0.5)
	幅		mm	950
	奥行		mm	750
	高さ		mm	1,645
圧縮機	型式		—	FL1000EL-180A3
	定格出力		kW	7.4
	吐出量		m^3/h	31.10/37.48
	冷却方式		—	冷媒液冷却方式
冷凍機油	種類		—	ダフニーハーメチックオイルFVC32D
	封入量		L	3.5
凝縮器	型式		—	多通路クロスフィン式
	送風機	型式×台数	—	φ644プロペラファン×1
		風量（最大）	m^3/min	165/177
	モーター	定格出力(極数)×台数	W	275(6)×1
受液器内容積			L	27
運転調整装置	運転スイッチ		—	運転／停止
制御装置	凝縮圧力制御		—	ファンスピード制御
保護装置	高圧遮断装置		MPa	3.0 OFF
	溶栓	口径	mm	5
		溶解温度	℃	72
	電流センサー(CT)設定値(圧縮機用)		A	60
	吐出ガス過熱防止サーミスター		℃	110(自動復帰)
	配線用遮断器(圧縮機用)		A	60
	ヒューズ	操作回路用	A	5
		コンデンサーファンモーター用	A	10
	その他		—	送風機インターナルサーモスタット・逆相防止器
冷配凍管	ガス入口		mm	φ31.75(ロー付け接続)
	液出口		mm	φ15.88(フレア接続)
質量	製品質量		kg	250
	梱包質量		kg	253
運転音			dB(A)	54/55 注(1)
内蔵品			—	高圧連成計・ドライヤー・サイトグラス

注(1) 運転音は、反響の少ない無響室などの部屋で、運転条件:製品周囲温度32℃・蒸発温度-40℃・吸入ガス温度18℃・ファン特性低騒音モード、測定位置:製品正面1m・高さ1mにおける値（Aスケール）を示します。実際の据付状態では、周囲の反響などの影響を受け、表示値より大きくなります。

(2) 吹出ダクトの外装色はベージュとなります。

■外形寸法図

(単位：mm)

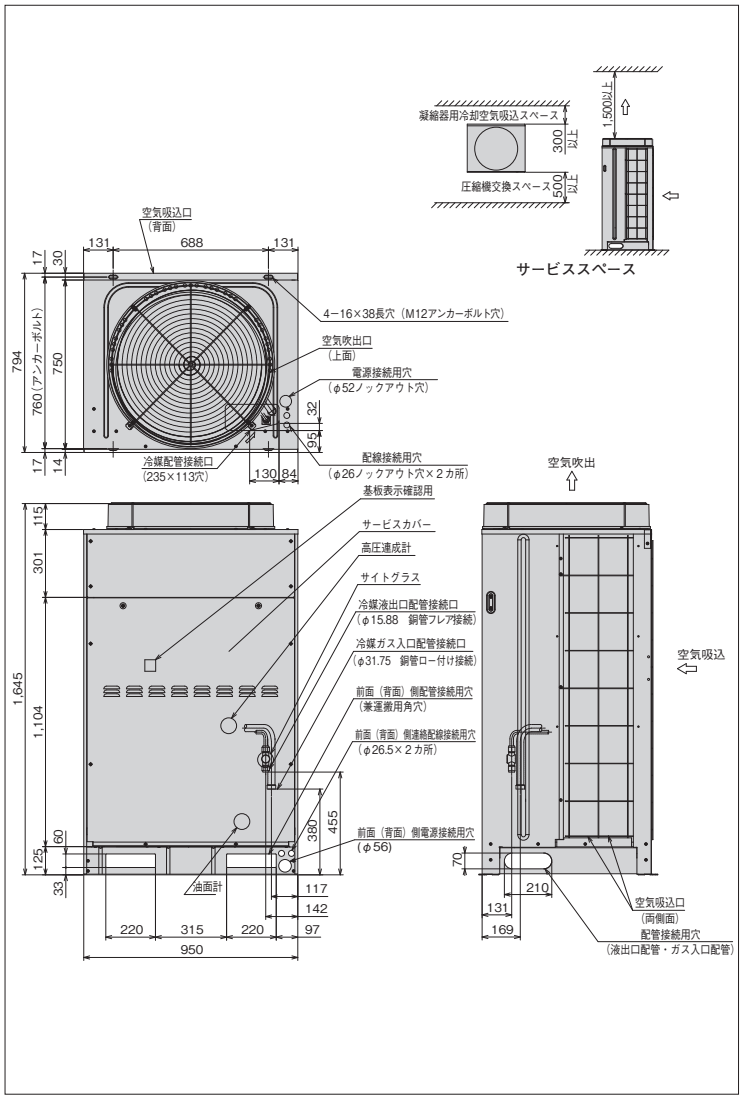

※詳細は、日立アプライアンス(株)各支店・営業所にお問い合わせください。

●オプション部品

リモコンボックス	144ページを参照ください。
防雪フード	145～146ページを参照ください。

マルチタイプ[冷凍・冷蔵用]

KX-RM12A <呼称出力:4.5kW×2>

JRA耐塩害仕様・JRA耐重塩害仕様もあります※

フロンラベル C 地球温暖化への影響



■標準仕様表

(50/60Hz)

項目(単位)			型式	KX-RM12A
使用冷媒(封入量)			—	R404A/0(現地封入)
蒸発温度使用範囲			℃	−45〜−5
電源			—	三相 200V 50/60Hz
性能	周囲温度		℃	32
	蒸発温度		℃	−40
	吸入ガス温度		℃	18
	冷凍能力		kW	9.50／11.2
	電気特性	消費電力	kW	11.5／13.6
		運転電流	A	40.8／43.4
		力率	%	81／90
		始動電流	A	232／216
法定冷凍能力			トン	5.40／6.50
高圧ガス保安法区分			—	届出不要
外形	外装(マンセル記号)		—	ナチュラルグレー(1.0Y 8.5／0.5)
	幅		mm	1,910
	奥行		mm	750
	高さ		mm	1,645
圧縮機	型式		—	FL600EL-128A3×2
	定格出力		kW	4.5×2
	吐出量		m^3/h	44.24／53.30
	冷却方式		—	冷媒液冷却方式
冷凍機油	種類		—	ダフニーハーメチックオイルFVC32D
	封入量		L	5.0×2
凝縮器	型式		—	多通路クロスフィン式
	送風機	型式×台数	—	φ644プロペラファン×2
		風量(最大)	m^3/min	330／354
	モーター	定格出力(極数)×台数	W	275(6)×2
受液器内容積			L	50
運転調整装置	運転スイッチ		—	運転／停止
	表示灯		—	運転・警報(各種コード表示)
制御装置	凝縮圧力制御		—	ファンスピード制御
	容量制御		%	0-50-100
保護装置	高圧遮断装置		MPa	3.0 OFF(手動復帰)
	低圧遮断装置		MPa	0.00 OFF(出荷時)(応急運転時のみ使用)
	溶栓	口径	mm	5
		溶解温度	℃	72
	電流センサー(CT)設定値(圧縮機用)		A	45×2
	吐出ガス過熱防止サーミスター		℃	110(自動復帰)
	配線用遮断器(圧縮機用)		A	50×2
	ヒューズ	操作回路用	A	5
		コンデンサーファンモーター用	A	10
	その他		—	送風機インターナルサーモスタット内蔵・逆相防止器(コントローラー内蔵)
冷媒配管	ガス入口		mm	φ38.1(ロー付け接続)
	液出口		mm	φ19.05(フレア接続)
	ホットガス配管		mm	φ25.4(ロー付け接続)
質量	製品質量		kg	535
	梱包質量		kg	535
運転音			dB(A)	53／54 注(1)
内蔵品			—	高圧連成計・低圧連成計・ドライヤー・サイトグラス

注(1) 運転音は、反響の少ない無響室などの部屋で、運転条件:製品周囲温度32℃・蒸発温度−40℃・吸入ガス温度18℃・ファン特性低騒音モード、測定位置:製品正面1m・高さ1mにおける値(Aスケール)を示します。実際の据付状態では、周囲の反響などの影響を受け、表示値より大きくなります。

(2) 吹出ダクトの外装色はベージュとなります。

■外形寸法図

(単位:mm)

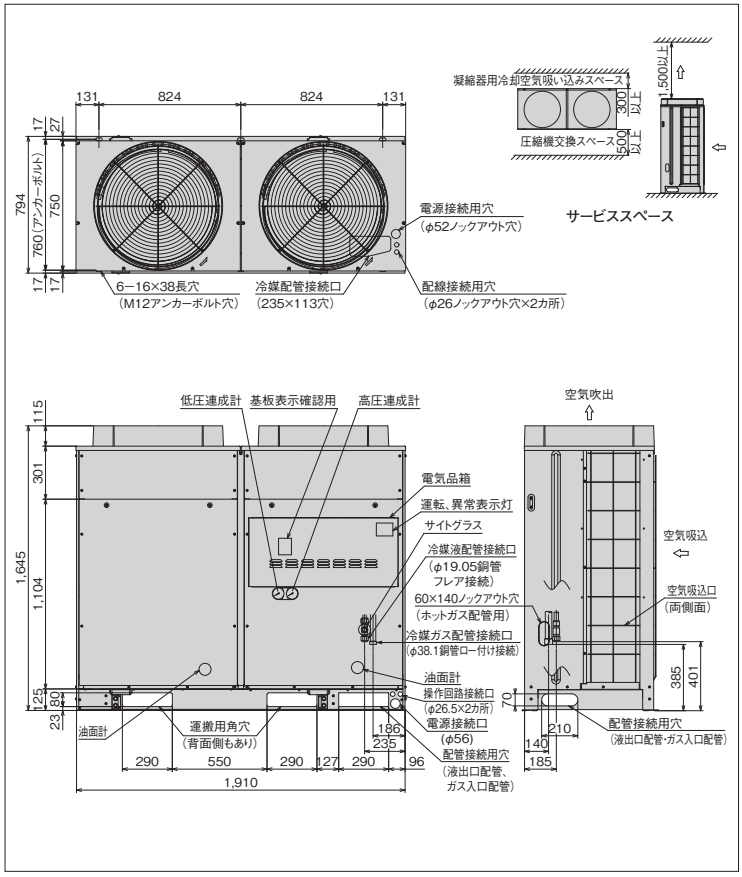

※詳細は、日立アプライアンス(株)各支店・営業所にお問い合わせください。

●オプション部品

リモコンボックス	144ページを参照ください。
防雪フード	145〜146ページを参照ください。

空冷リモコン型12馬力も特注にて対応いたします

マルチタイプ［冷凍・冷蔵用］

KX-RM16A <呼称出力:6.0kW×2>

JRA耐塩害仕様・JRA耐重塩害仕様もあります※

フロンラベル C 地球温暖化への影響



■標準仕様表

(50/60Hz)

項目(単位)			型式	KX-RM16A
使用冷媒(封入量)			—	R404A/0(現地封入)
蒸発温度使用範囲			℃	−45〜−5
電源			—	三相 200V 50/60Hz
性能	周囲温度		℃	32
	蒸発温度		℃	−40
	吸入ガス温度		℃	18
	冷凍能力		kW	10.6/12.5
	電気特性	消費電力	kW	12.7/14.7
		運転電流	A	46.3/47.3
		力率	%	79/90
		始動電流	A	262/246
法定冷凍能力			トン	6.06/7.32
高圧ガス保安法区分			—	届出不要
外形	外装(マンセル記号)		—	ナチュラルグレー(1.0Y 8.5/0.5)
	幅		mm	1,910
	奥行		mm	750
	高さ		mm	1,645
圧縮機	型式×台数		—	FL800EL-144A3×2
	定格出力		kW	6.0×2
	吐出量		m^3/h	49.76/59.96
	冷却方式		—	冷媒液冷却方式
冷凍機油	種類		—	ダフニーハーメチックオイルFVC32D
	封入量		L	5.0×2
凝縮器	型式		—	多通路クロスフィン式
	送風機	型式×台数	—	φ644プロペラファン×2
		風量(最大)	m^3/min	330/354
	モーター	定格出力(極数)×台数	W	275(6)×2
受液器内容積			L	50
運転調整装置	運転スイッチ		—	運転／停止
	表示灯		—	運転・警報(各種コード表示)
制御装置	凝縮圧力制御		—	ファンスピード制御
	容量制御		%	0—50—100
保護装置	高圧遮断装置		MPa	3.0 OFF
	低圧遮断装置		MPa	0.00 OFF(出荷時)(応急運転時のみ使用)
	溶栓	口径	mm	5
		溶解温度	℃	72
	電流センサー(CT)設定値(圧縮機用)		A	50×2
	吐出ガス過熱防止サーミスター		℃	110(自動復帰)
	配線用遮断器(圧縮機用)		A	50×2
	ヒューズ	操作回路用	A	5
		コンデンサーファンモーター用	A	10
	その他		—	送風機インターナルサーモスタット・逆相防止器
冷媒配管	ガス入口		mm	φ44.45(ロー付け接続)
	液出口		mm	φ22.0(ロー付け接続)
	ホットガス配管		mm	φ25.4(ロー付け接続)
質量	製品質量		kg	540
	梱包質量		kg	540
運転音			dB(A)	53/54 注(1)
内蔵品			—	高圧連成計・低圧連成計・ドライヤー・サイトグラス

注(1) 運転音は、反響の少ない無響室などの部屋で、運転条件:製品周囲温度32℃・蒸発温度−40℃・吸入ガス温度18℃・ファン特性低騒音モード、測定位置:製品正面1m・高さ1mにおける値(Aスケール)を示します。実際の据付状態では、周囲の反響などの影響を受け、表示値より大きくなります。

(2) 吹出ダクトの外装色はベージュとなります。

■外形寸法図

(単位：mm)

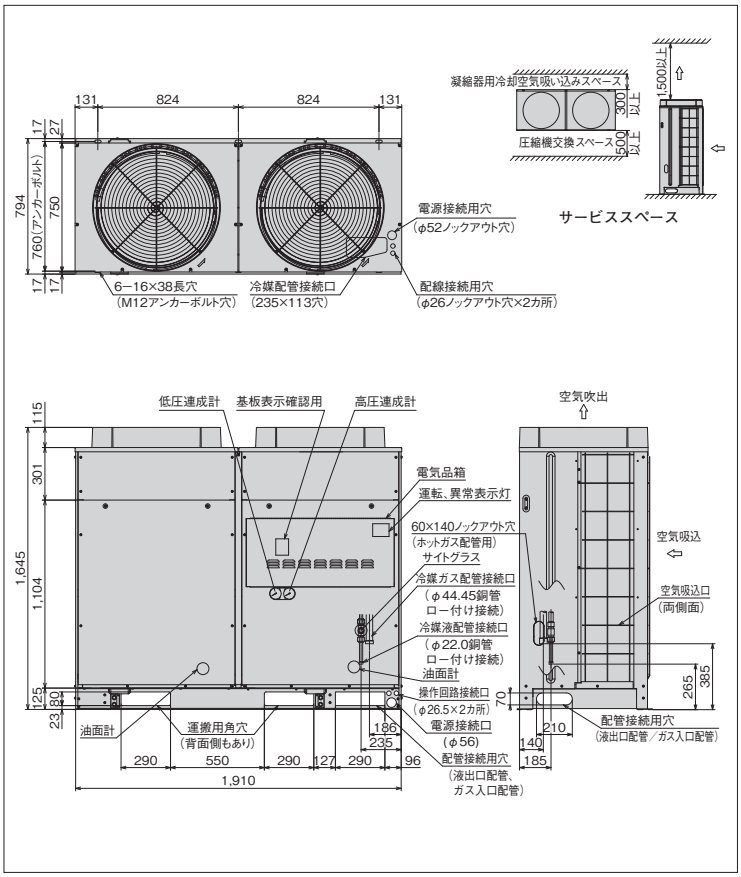

※詳細は、日立アプライアンス(株)各支店・営業所にお問い合わせください。

●オプション部品

リモコンボックス	144ページを参照ください。
防雪フード	145〜146ページを参照ください。

マルチタイプ[冷凍・冷蔵用]

KX-RM20A <呼称出力:7.4kW×2>

JRA耐塩害仕様・JRA耐重塩害仕様もあります※

フロンラベル C 地球温暖化への影響



■標準仕様表

(50/60Hz)

項目(単位)			型式	KX-RM20A
使用冷媒(封入量)			—	R404A/0(現地封入)
蒸発温度使用範囲			℃	−45〜−5
電源			—	三相 200V 50/60Hz
性能	周囲温度		℃	32
	蒸発温度		℃	−40
	吸入ガス温度		℃	18
	冷凍能力		kW	12.5/15.0
	電気特性	消費電力	kW	15.7/18.2
		運転電流	A	56.4/57.2
		力率	%	80/92
		始動電流	A	299/282
法定冷凍能力			トン	7.58/9.14
高圧ガス保安法区分			—	届出不要
外形	外装(マンセル記号)		—	ナチュラルグレー(1.0Y 8.5/0.5)
	幅		mm	1,910
	奥行		mm	750
	高さ		mm	1,645
圧縮機	型式×台数		—	FL1000EL-180A3×2
	定格出力		kW	7.4×2
	吐出量		m^3/h	62.20/74.96
	冷却方式		—	冷媒液冷却方式
冷凍機油	種類		—	ダフニーハーメチックオイルFVC32D
	封入量		L	5.0×2
凝縮器	型式		—	多通路クロスフィン式
	送風機	型式×台数	—	φ644プロペラファン×2
		風量(最大)	m^3/min	330/354
	モーター	定格出力(極数)×台数	W	275(6)×2
受液器内容積			L	50
運転調整装置	運転スイッチ		—	運転／停止
	表示灯		—	運転・警報(各種コード表示)
制御装置	凝縮圧力制御		—	ファンスピード制御
	容量制御		%	0—50—100
保護装置	高圧遮断装置		MPa	3.0 OFF
	低圧遮断装置		MPa	0.00 OFF(出荷時)(応急運転時のみ使用)
	溶栓	口径	mm	5
		溶解温度	℃	72
	電流センサー(CT)設定値(圧縮機用)		A	60×2
	吐出ガス過熱防止サーミスター		℃	110(自動復帰)
	配線用遮断器(圧縮機用)		A	60×2
	ヒューズ	操作回路用	A	5
		コンデンサーファンモーター用	A	10
	その他		—	送風機インターナルサーモスタット・逆相防止器
冷媒配管	ガス入口		mm	φ44.45(ロー付け接続)
	液出口		mm	φ22.0(ロー付け接続)
	ホットガス配管		mm	φ25.4(ロー付け接続)
質量	製品質量		kg	550
	梱包質量		kg	550
運転音			dB(A)	54/55 注(1)
内蔵品			—	高圧連成計・低圧連成計・ドライヤー・サイトグラス

注(1) 運転音は、反響の少ない無響室などの部屋で、運転条件:製品周囲温度32℃・蒸発温度−40℃・吸入ガス温度18℃・ファン特性低騒音モード、測定位置:製品正面1m・高さ1mにおける値(Aスケール)を示します。実際の据付状態では、周囲の反響などの影響を受け、表示値より大きくなります。

(2) 吹出ダクトの外装色はベージュとなります。

■外形寸法図

(単位:mm)

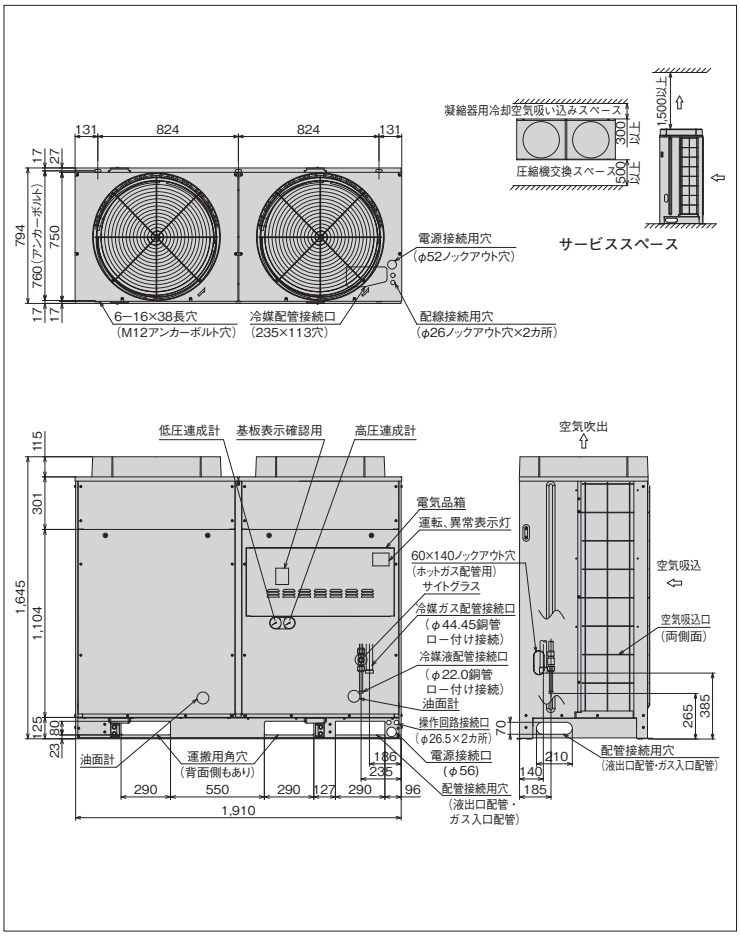

※詳細は、日立アプライアンス(株)各支店・営業所にお問い合わせください。

●オプション部品

リモコンボックス	144ページを参照ください。
防雪フード	145〜146ページを参照ください。

マルチタイプ[冷凍・冷蔵用]

KX-RM26A <呼称出力:6.0kW×2+7.4kW>

JRA耐塩害仕様・JRA耐重塩害仕様もあります※

フロンラベル C 地球温暖化への影響



■標準仕様表

(50/60Hz)

項目(単位)			型式	KX-RM26A
使用冷媒(封入量)			—	R404A/0(現地封入)
蒸発温度使用範囲			℃	−45〜−5
電源			—	三相 200V 50/60Hz
性能	周囲温度		℃	32
	蒸発温度		℃	−40
	吸入ガス温度		℃	18
	冷凍能力		kW	17.0/20.0
	電気特性	消費電力	kW	21.1/24.5
		運転電流	A	76.7/78.3
		力率	%	79/90
		始動電流	A	323/305
法定冷凍能力			トン	9.85/11.89
高圧ガス保安法区分			—	届出不要
外形	外装(マンセル記号)		—	ナチュラルグレー(1.0Y 8.5/0.5)
	幅		mm	2,870
	奥行		mm	750
	高さ		mm	1,645
圧縮機	型式×台数		—	FL800EL-144A3×2+FL1000EL-180A3×1
	定格出力		kW	6.0×2+7.4
	吐出量		m^3/h	80.86/97.44
	冷却方式		—	冷媒液冷却方式
冷機油	種類		—	ダフニーハーメチックオイルFVC32D
	封入量		L	5.0×3
凝縮器	型式		—	多通路クロスフィン式
	送風機	型式×台数	—	φ644プロペラファン×3
		風量(最大)	m^3/min	495/530
	モーター	定格出力(極数)×台数	W	275(6)×3
受液器内容積			L	80
運転調整装置	運転スイッチ		—	運転／停止
	表示灯		—	運転・警報(各種コード表示)
制御装置	凝縮圧力制御		—	ファンスピード制御
	容量制御		%	0—31(38)—62(69)—100 注(2)
保護装置	高圧遮断装置		MPa	3.0 OFF
	低圧遮断装置		MPa	0.00 OFF(出荷時)(応急運転時のみ使用)
	溶栓	口径	mm	5
		溶解温度	℃	72
	電流センサー(CT)設定値(圧縮機用)		A	50×2+60
	吐出ガス過熱防止サーミスター		℃	110(自動復帰)
	配線用遮断器(圧縮機用)		A	50×2+60
	ヒューズ	操作回路用	A	5
		コンデンサーファンモーター用	A	10
	その他		—	送風機インターナルサーモスタット・逆相防止器
冷媒配管	ガス入口		mm	φ50.8(ロー付け接続)
	液出口		mm	φ25.4(ロー付け接続)
	ホットガス配管		mm	φ38.1(ロー付け接続)
質量	製品質量		kg	815
	梱包質量		kg	815
運転音			dB(A)	54/55 注(1)
内蔵品			—	高圧連成計・低圧連成計・ドライヤー・サイトグラス

注(1) 運転音は、反響の少ない無響室などの部屋で、運転条件:製品周囲温度32℃・蒸発温度−40℃・吸入ガス温度18℃・ファン特性低騒音モード、測定位置:製品正面1m・高さ1mにおける値(Aスケール)を示します。実際の据付状態では、周囲の反響などの影響を受け、表示値より大きくなります。
(2) 容量制御は、ローテーション運転により、( )内の値になることがあります。
(3) 吹出ダクトの外装色はベージュとなります。

■外形寸法図

(単位：mm)

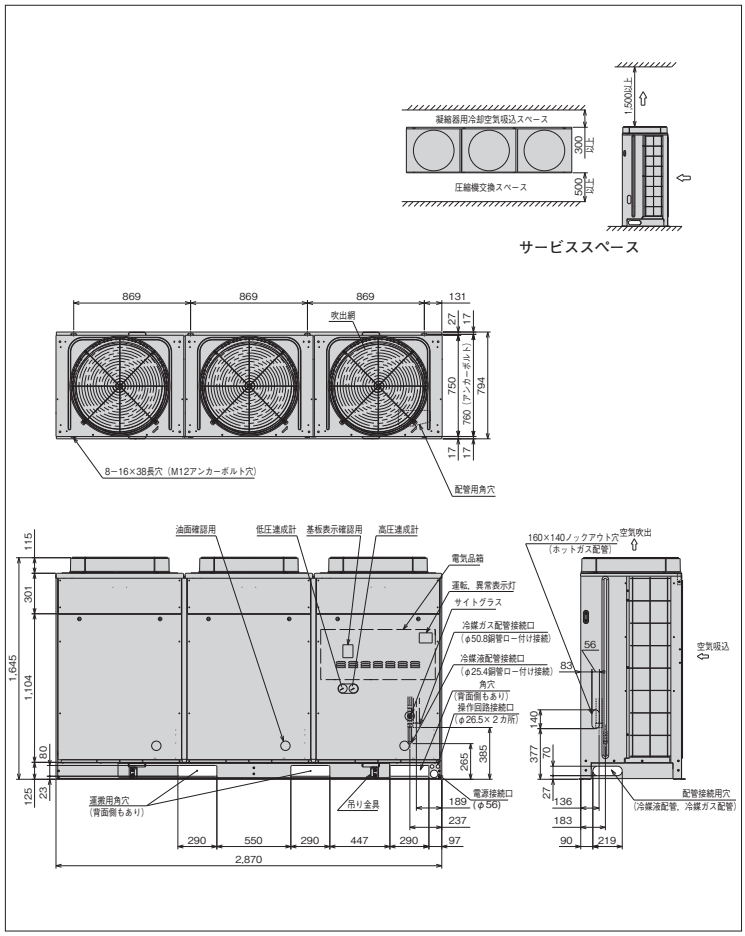

※詳細は、日立アプライアンス(株)各支店・営業所にお問い合わせください。

●オプション部品

リモコンボックス	144ページを参照ください。
防雪フード	145〜146ページを参照ください。

マルチタイプ[冷凍・冷蔵用]

KX-RM30A <呼称出力：7.4kW×3>

JRA耐塩害仕様・JRA耐重塩害仕様もあります※

フロンラベル C 地球温暖化への影響



■標準仕様表

(50/60Hz)

項目(単位)			型式	KX-RM30A
使用冷媒(封入量)			—	R404A/0(現地封入)
蒸発温度使用範囲			℃	−45〜−5
電源			—	三相 200V 50/60Hz
性能	周囲温度		℃	32
	蒸発温度		℃	−40
	吸入ガス温度		℃	18
	冷凍能力		kW	19.0/22.4
	電気特性	消費電力	kW	23.5/27.4
		運転電流	A	84.6/85.8
		力率	%	80/92
		始動電流	A	335/326
法定冷凍能力			トン	11.37/13.71
高圧ガス保安法区分			—	届出不要
外形	外装(マンセル記号)		—	ナチュラルグレー(1.0Y 8.5/0.5)
	幅		mm	2,870
	奥行		mm	750
	高さ		mm	1,645
圧縮機	型式×台数		—	FL1000EL-180A3×3
	定格出力		kW	7.4×3
	吐出量		m^3/h	93.30/112.44
	冷却方式		—	冷媒液冷却方式
冷凍機油	種類		—	ダフニーハーメチックオイルFVC32D
	封入量		L	5.0×3
凝縮器	型式		—	多通路クロスフィン式
	送風機	型式×台数	—	φ644プロペラファン×3
		風量(最大)	m^3/min	495/530
	モーター	定格出力(極数)×台数	W	275(6)×3
受液器内容積			L	80
運転調整装置	運転スイッチ		—	運転／停止
	表示灯		—	運転・警報(各種コード表示)
制御装置	凝縮圧力制御		—	ファンスピード制御
	容量制御		%	0—33—67—100
保護装置	高圧遮断装置		MPa	3.0 OFF
	低圧遮断装置		MPa	0.00 OFF(出荷時)(応急運転時のみ使用)
	溶栓	口径	mm	5
		溶解温度	℃	72
	電流センサー(CT)設定値(圧縮機用)		A	60×3
	吐出ガス過熱防止サーミスター		℃	110(自動復帰)
	配線用遮断器(圧縮機用)		A	60×3
	ヒューズ	操作回路用	A	5
		コンデンサーファンモーター用	A	10
	その他		—	送風機インターナルサーモスタット・逆相防止器
冷媒配管	ガス入口		mm	φ50.8(ロー付け接続)
	液出口		mm	φ25.4(ロー付け接続)
	ホットガス配管		mm	φ38.1(ロー付け接続)
質量	製品質量		kg	830
	梱包質量		kg	830
運転音			dB(A)	55/56 注(1)
内蔵品			—	高圧連成計・低圧連成計・ドライヤー・サイトグラス

注(1) 運転音は、反響の少ない無響室などの部屋で、運転条件:製品周囲温度32℃・蒸発温度−40℃・吸入ガス温度18℃・ファン特性低騒音モード、測定位置:製品正面1m・高さ1mにおける値(Aスケール)を示します。実際の据付状態では、周囲の反響などの影響を受け、表示値より大きくなります。

(2) 吹出ダクトの外装色はベージュとなります。

■外形寸法図

(単位：mm)

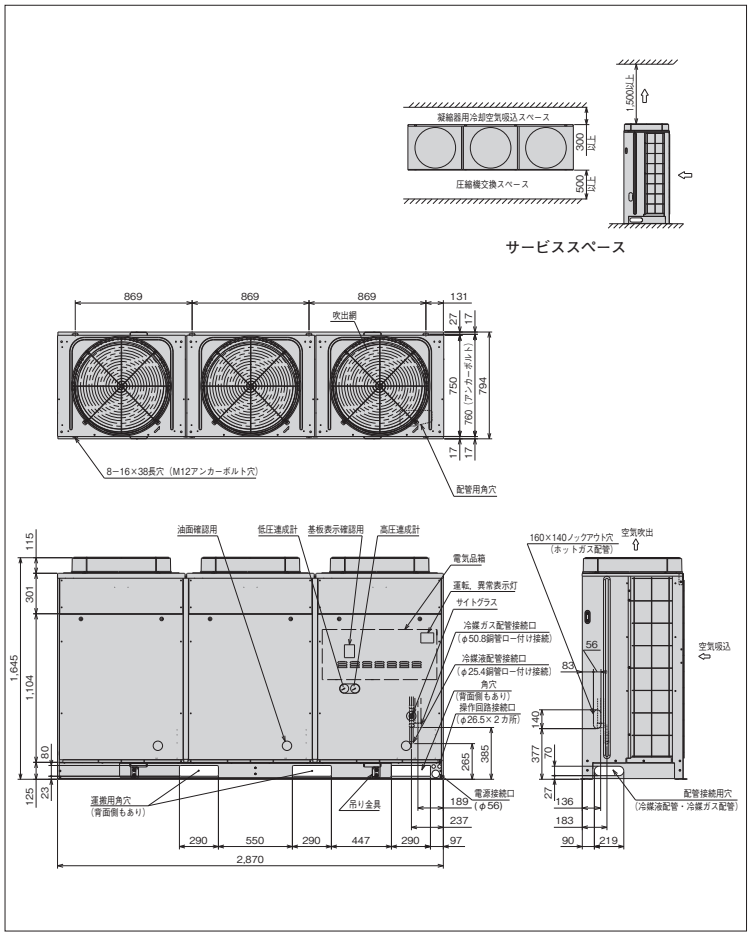

※詳細は、日立アプライアンス(株)各支店・営業所にお問い合わせください。

●オプション部品

リモコンボックス	144ページを参照ください。
防雪フード	145〜146ページを参照ください。

マルチタイプ［冷凍・冷蔵用］

KX-RM36A ＜呼称出力：6.0kW×2＋7.4kW×2＞

JRA耐塩害仕様・JRA耐重塩害仕様もあります※

フロンラベル C 地球温暖化への影響



■標準仕様表

（50/60Hz）

項目（単位）			型式	KX-RM36A
使用冷媒（封入量）			—	R404A/0（現地封入）
蒸発温度使用範囲			℃	−45〜−5
電源			—	三相 200V 50/60Hz
性能	周囲温度		℃	32
	蒸発温度		℃	−40
	吸入ガス温度		℃	18
	冷凍能力		kW	22.4/26.5
	電気特性	消費電力	kW	28.2/32.8
		運転電流	A	101.5/102.9
		力率	%	80/92
		始動電流	A	359/349
法定冷凍能力			トン	13.64/16.46
高圧ガス保安法区分			—	届出不要
外形	外装（マンセル記号）		—	ナチュラルグレー（1.0Y 8.5/0.5）
	幅		mm	2,870
	奥行		mm	750
	高さ		mm	1,645
圧縮機	型式×台数		—	FL800EL-144A3×2+FL1000EL-180A3×2
	定格出力		kW	6.0×2+7.4×2
	吐出量		m^3/h	111.96/134.92
	冷却方式		—	冷媒液冷却方式
冷凍機油	種類		—	ダフニーハーメチックオイルFVC32D
	封入量		L	5.0×4
凝縮器	型式		—	多通路クロスフィン式
	送風機	型式×台数	—	φ644プロペラファン×3
		風量（最大）	m^3/min	495/530
	モーター	定格出力（極数）×台数	W	275（6）×3
受液器内容積			L	50×2
運転調整装置	運転スイッチ		—	運転／停止
	表示灯		—	運転・警報（各種コード表示）
制御装置	凝縮圧力制御		—	ファンスピード制御
	容量制御		%	0—22（28）—44（56）—72（78）—100　注（2）
保護装置	高圧遮断装置		MPa	3.0 OFF
	低圧遮断装置		MPa	0.00 OFF（出荷時）（応急運転時のみ使用）
	溶栓	口径	mm	5
		溶解温度	℃	72
	電流センサー（CT）設定値（圧縮機用）		A	50×2+60×2
	吐出ガス過熱防止サーミスター		℃	110（自動復帰）
	配線用遮断器（圧縮機用）		A	60×4
	ヒューズ	操作回路用	A	5
		コンデンサーファンモーター用	A	10
	その他		—	送風機インターナルサーモスタット・逆相防止器
冷媒配管	ガス入口		mm	φ50.8（ロー付け接続）
	液出口		mm	φ28.58（ロー付け接続）
	ホットガス配管		mm	φ38.1（ロー付け接続）
質量	製品質量		kg	960
	梱包質量		kg	960
運転音			dB（A）	58/59　注（1）
内蔵品			—	高圧連成計・低圧連成計・ドライヤー・サイトグラス

注（1）運転音は、反響の少ない無響室などの部屋で、運転条件：製品周囲温度32℃・蒸発温度−40℃・吸入ガス温度18℃・ファン特性低騒音モード、測定位置：製品正面1m・高さ1mにおける値（Aスケール）を示します。実際の据付状態では、周囲の反響などの影響を受け、表示値より大きくなります。
（2）容量制御は、ローテーション運転により、（　）内の値になることがあります。
（3）吹出ダクトの外装色はベージュとなります。

■外形寸法図

（単位：mm）

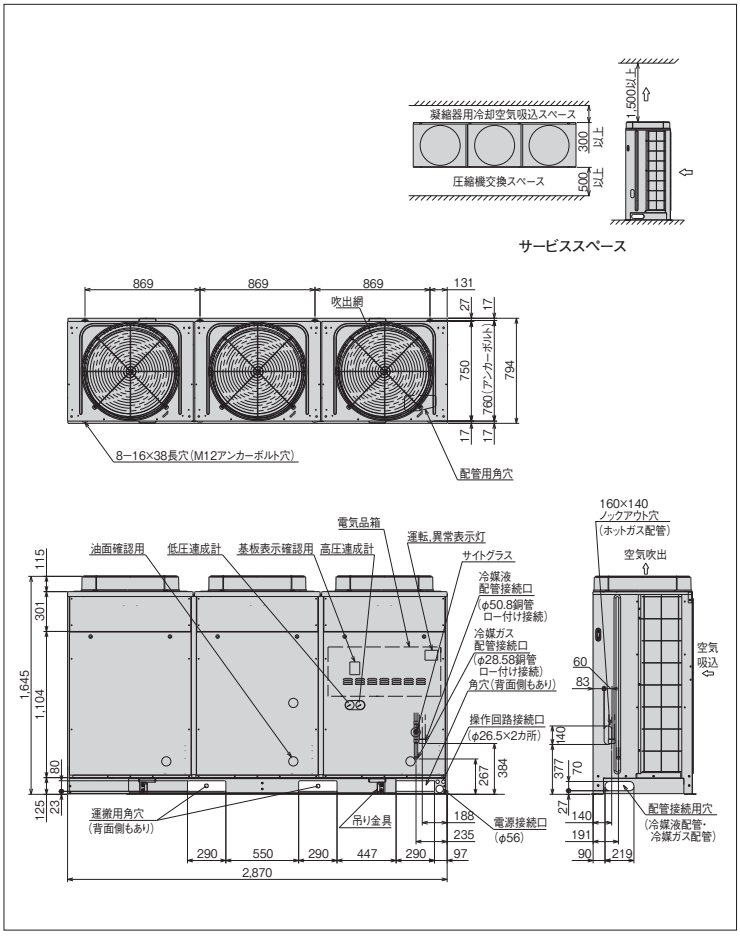

※詳細は、日立アプライアンス（株）各支店・営業所にお問い合わせください。

●オプション部品

リモコンボックス	144ページを参照ください。
防雪フード	145〜146ページを参照ください。

マルチタイプ[冷凍・冷蔵用]

KX-RM40A <呼称出力:7.4kW×4>

JRA耐塩害仕様・JRA耐重塩害仕様もあります※

フロンラベル C 地球温暖化への影響



■標準仕様表

(50/60Hz)

項目(単位)			型式	KX-RM40A
使用冷媒(封入量)			—	R404A/0(現地封入)
蒸発温度使用範囲			℃	−45〜−10
電源			—	三相 200V 50/60Hz
性能	周囲温度		℃	32
	蒸発温度		℃	−40
	吸入ガス温度		℃	18
	冷凍能力		kW	25.0/28.0
	電気特性	消費電力	kW	31.4/36.4
		運転電流	A	112.8/115.4
		力率	%	80/91
		始動電流	A	371/370
法定冷凍能力			トン	15.16/18.28
高圧ガス保安法区分			—	届出不要
外形	外装(マンセル記号)		—	ナチュラルグレー(1.0Y 8.5/0.5)
	幅		mm	2,870
	奥行		mm	750
	高さ		mm	1,645
圧縮機	型式×台数		—	FL1000EL-180A3×4
	定格出力		kW	7.4×4
	吐出量		m^3/h	124.40/149.92
	冷却方式		—	冷媒液冷却方式
冷凍機油	種類		—	ダフニーハーメチックオイルFVC32D
	封入量		L	5.0×4
凝縮器	型式		—	多通路クロスフィン式
	送風機	型式×台数	—	φ644プロペラファン×3
		風量(最大)	m^3/min	495/530
	モーター	定格出力(極数)×台数	W	275(6)×3
受液器内容積			L	50×2
運転調整装置	運転スイッチ		—	運転／停止
	表示灯		—	運転・警報(各種コード表示)
制御装置	凝縮圧力制御		—	ファンスピード制御
	容量制御		%	0—25—50—75—100
保護装置	高圧遮断装置		MPa	3.0 OFF
	低圧遮断装置		MPa	0.00 OFF(出荷時)(応急運転時のみ使用)
	溶栓	口径	mm	5
		溶解温度	℃	72
	電流センサー(CT)設定値(圧縮機用)		A	60×4
	吐出ガス過熱防止サーミスター		℃	110(自動復帰)
	配線用遮断器(圧縮機用)		A	60×4
	ヒューズ	操作回路用	A	5
		コンデンサーファンモーター用	A	10
	その他		—	送風機インターナルサーモスタット・逆相防止器
冷媒配管	ガス入口		mm	φ50.8(ロー付け接続)
	液出口		mm	φ28.58(ロー付け接続)
	ホットガス配管		mm	φ38.1(ロー付け接続)
質量	製品質量		kg	980
	梱包質量		kg	980
運転音			dB(A)	59/60 注(1)
内蔵品			—	高圧連成計・低圧連成計・ドライヤー・サイトグラス

注(1) 運転音は、反響の少ない無響室などの部屋で、運転条件:製品周囲温度32℃・蒸発温度−40℃・吸入ガス温度18℃・ファン特性低騒音モード、測定位置:製品正面1m・高さ1mにおける値(Aスケール)を示します。実際の据付状態では、周囲の反響などの影響を受け、表示値より大きくなります。

(2) 吹出ダクトの外装色はベージュとなります。

■外形寸法図

(単位:mm)

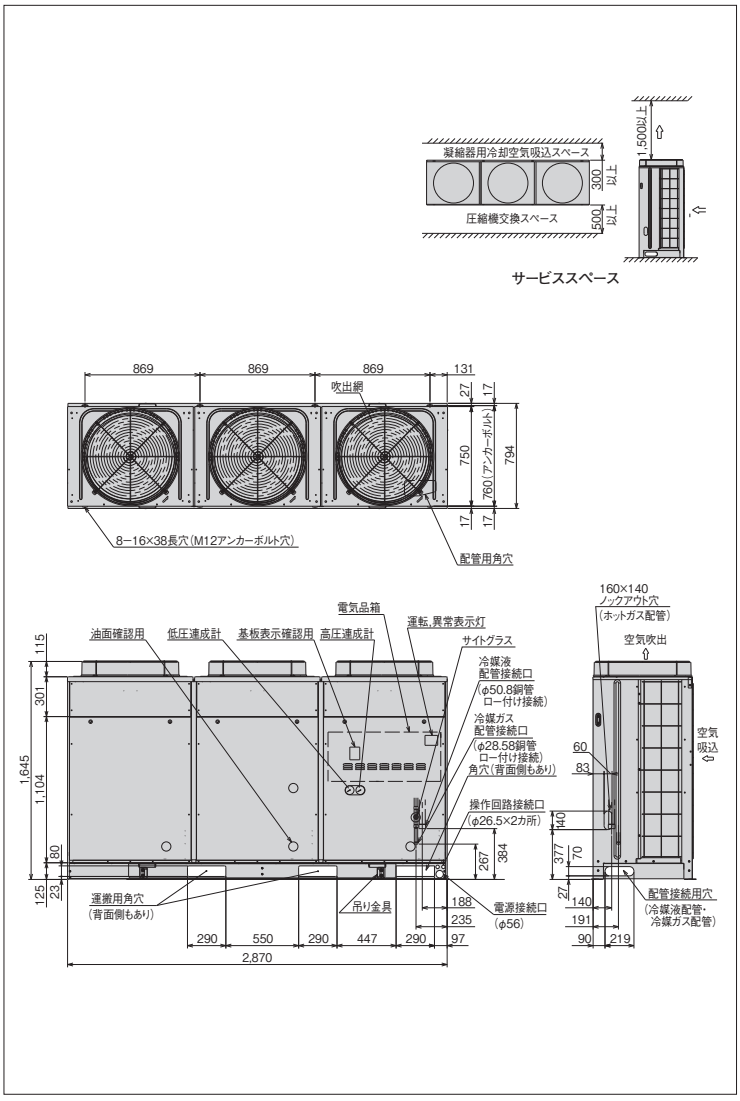

※詳細は、日立アプライアンス(株)各支店・営業所にお問い合わせください。

●オプション部品

リモコンボックス	144ページを参照ください。
防雪フード	145〜146ページを参照ください。

マルチタイプ［高温用］

KX-RM20AU <呼称出力:7.4kW×2>

JRA耐塩害仕様･JRA耐重塩害仕様もあります※

フロンラベル C 地球温暖化への影響



■標準仕様表

(50/60Hz)

項目(単位)			型式	KX-RM20AU
使用冷媒(封入量)			—	R404A/0(現地封入)
蒸発温度使用範囲			℃	−10〜5
電源			—	三相 200V 50/60Hz
性能	周囲温度		℃	32
	蒸発温度		℃	5
	吸入ガス温度		℃	18
	冷凍能力		kW	50.0/56.0
	電気特性	消費電力	kW	17.3/21.9
		運転電流	A	57.3/67.3
		力率	%	87/94
		始動電流	A	262/248
法定冷凍能力			トン	6.06/7.32
高圧ガス保安法区分			—	届出不要
外形	外装(マンセル記号)		—	ナチュラルグレー(1.0Y 8.5/0.5)
	幅		mm	1,910
	奥行		mm	750
	高さ		mm	1,645
圧縮機	型式×台数		—	FL1000ELU-144A3×2
	定格出力		kW	7.4×2
	吐出量		m^3/h	49.76/59.96
	冷却方式		—	冷媒液冷却方式
冷機凍油	種類		—	ダフニーハーメチックオイルFVC32D
	封入量		L	5.0×2
凝縮器	型式		—	多通路クロスフィン式
	送風機	型式×台数	—	φ644プロペラファン×2
		風量(最大)	m^3/min	330/354
	モーター	定格出力(極数)×台数	W	275(6)×2
受液器内容積			L	50
運転調整装置	運転スイッチ		—	運転/停止
	表示灯		—	運転･警報(各種コード表示)
制御装置	凝縮圧力制御		—	ファンスピード制御
	容量制御		%	0-50-100
保護装置	高圧遮断装置		MPa	3.0 OFF
	低圧遮断装置		MPa	0.0 OFF(出荷時)(応急運転時のみ使用)
	溶栓	口径	mm	5
		溶解温度	℃	72
	電流センサー(CT)設定値(圧縮機用)		A	60×2
	吐出ガス過熱防止サーミスター		℃	110(自動復帰)
	配線用遮断器(圧縮機用)		A	60×2
	ヒューズ	操作回路用	A	5
		コンデンサーファンモーター用	A	10
	その他		—	送風機インターナルサーモスタット･逆相防止器
冷媒配管	ガス入口		mm	φ44.45(ロー付け接続)
	液出口		mm	φ22.0(ロー付け接続)
	ホットガス配管		mm	φ25.4(ロー付け接続)
質量	製品質量		kg	545
	梱包質量		kg	545
運転音			dB(A)	56/57 注(1)
内蔵品			—	高圧連成計･低圧連成計･ドライヤー･サイトグラス

注(1) 運転音は、反響の少ない無響室などの部屋で、運転条件:製品周囲温度32℃･蒸発温度5℃･吸入ガス温度18℃･ファン特性低騒音モード、測定位置:製品正面1m･高さ1mにおける値(Aスケール)を示します。実際の据付状態では、周囲の反響などの影響を受け、表示値より大きくなります。
(2) 吹出ダクトの外装色はベージュとなります。

■外形寸法図

(単位:mm)

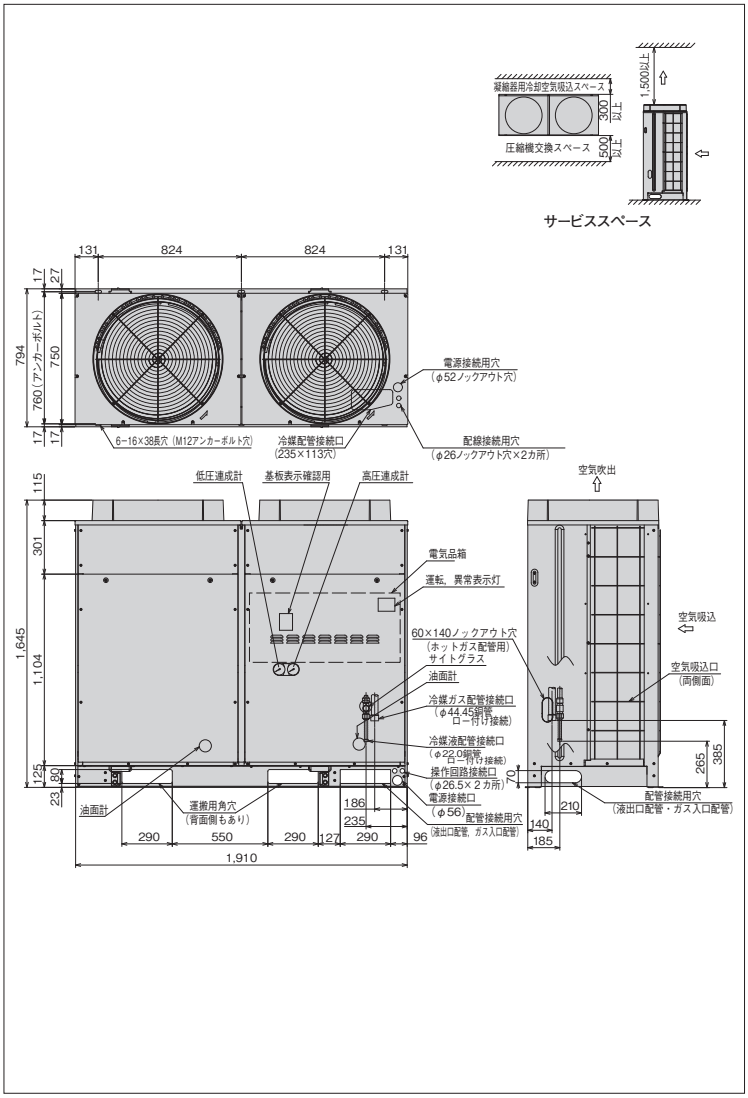

※詳細は、日立アプライアンス(株)各支店･営業所にお問い合わせください。

●オプション部品

リモコンボックス	144ページを参照ください。
防雪フード	145〜146ページを参照ください。

マルチタイプ[高温用]

KX-RM30AU <呼称出力:7.4kW×3>

JRA耐塩害仕様・JRA耐重塩害仕様もあります※

フロンラベル C 地球温暖化への影響



■標準仕様表

(50/60Hz)

項目(単位)			型式	KX-RM30AU
使用冷媒(封入量)			—	R404A/0(現地封入)
蒸発温度使用範囲			℃	−10〜5
電源			—	三相 200V 50/60Hz
性能	周囲温度		℃	32
	蒸発温度		℃	5
	吸入ガス温度		℃	18
	冷凍能力		kW	75.0/85.0
	電気特性	消費電力	kW	26.4/33.6
		運転電流	A	87.4/103
		力率	%	87/94
		始動電流	A	295/287
法定冷凍能力			トン	9.09/10.98
高圧ガス保安法区分			—	届出不要
外形	外装(マンセル記号)		—	ナチュラルグレー(1.0Y 8.5/0.5)
	幅		mm	2,870
	奥行		mm	750
	高さ		mm	1,645
圧縮機	型式×台数		—	FL1000ELU-144A3×3
	定格出力		kW	7.4×3
	吐出量		m^3/h	74.64/89.94
	冷却方式		—	冷媒液冷却方式
冷凍機油	種類		—	ダフニーハーメチックオイルFVC32D
	封入量		L	5.0×3
凝縮器	型式		—	多通路クロスフィン式
	送風機	型式×台数	—	φ644プロペラファン×3
		風量(最大)	m^3/min	495/530
	モーター	定格出力(極数)×台数	W	275(6)×3
受液器内容積			L	80
運転調整装置	運転スイッチ		—	運転/停止
	表示灯		—	運転・警報(各種コード表示)
制御装置	凝縮圧力制御		—	ファンスピード制御
	容量制御		%	0-33-67-100
保護装置	高圧遮断装置		MPa	3.0 OFF(手動復帰)
	低圧遮断装置		MPa	0.0 OFF(出荷時)(応急運転時のみ使用)
	溶栓	口径	mm	5
		溶解温度	℃	72
	電流センサー(CT)設定値(圧縮機用)		A	60×3
	吐出ガス過熱防止サーミスター		℃	110(自動復帰)
	配線用遮断器(圧縮機用)		A	60×3
	ヒューズ	操作回路用	A	5
		コンデンサーファンモーター用	A	10
	その他		—	送風機インターナルサーモスタット・逆相防止器
冷媒配管	ガス入口		mm	φ50.8(ロー付け接続)
	液出口		mm	φ25.4(ロー付け接続)
	ホットガス配管		mm	φ38.1(ロー付け接続)
質量	製品質量		kg	824
	梱包質量		kg	824
運転音			dB(A)	57/58 注(1)
内蔵品			—	高圧連成計・低圧連成計・ドライヤー・サイトグラス

注(1) 運転音は、反響の少ない無響室などの部屋で、運転条件:製品周囲温度32℃・蒸発温度5℃・吸入ガス温度18℃・ファン特性低騒音モード、測定位置:製品正面1m・高さ1mにおける値(Aスケール)を示します。実際の据付状態では、周囲の反響などの影響を受け、表示値より大きくなります。

(2) 吹出ダクトの外装色はベージュとなります。

■外形寸法図

(単位:mm)

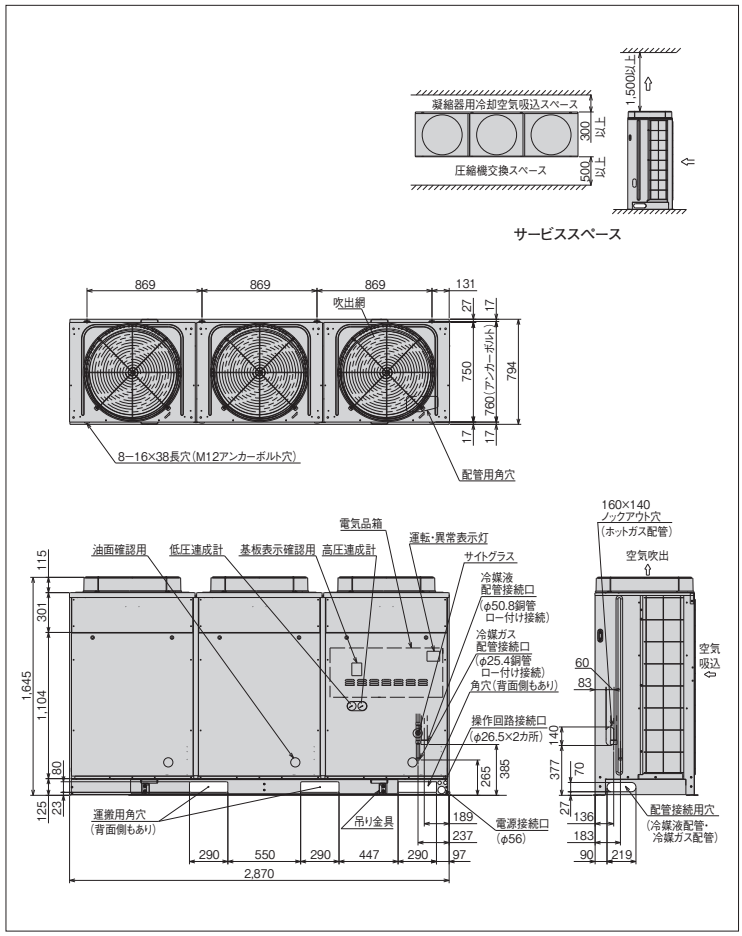

※詳細は、日立アプライアンス(株)各支店・営業所にお問い合わせください。

●オプション部品

リモコンボックス	144ページを参照ください。
防雪フード	145〜146ページを参照ください。

マルチタイプ［高温用］

KX-RM40AU <呼称出力:7.4kW×4>

JRA耐塩害仕様・JRA耐重塩害仕様もあります※

フロンラベル C 地球温暖化への影響



■標準仕様表

(50/60Hz)

項目(単位)			型式	KX-RM40AU
使用冷媒（封入量）			—	R404A/0(現地封入)
蒸発温度使用範囲			℃	−10〜5
電源			—	三相 200V 50/60Hz
性能	周囲温度		℃	32
	蒸発温度		℃	5
	吸入ガス温度		℃	18
	冷凍能力		kW	95.0／106
	電気特性	消費電力	kW	37.8／47.4
		運転電流	A	127／146
		力率	%	86／94
		始動電流	A	328／322
法定冷凍能力			トン	12.12／14.64
高圧ガス保安法区分			—	届出不要
外形	外装（マンセル記号）		—	ナチュラルグレー(1.0Y 8.5/0.5)
	幅		mm	2,870
	奥行		mm	750
	高さ		mm	1,645
圧縮機	型式×台数		—	FL1000ELU-144A3×4
	定格出力		kW	7.4×4
	吐出量		m^3/h	99.52／119.92
	冷却方式		—	冷媒液冷却方式
冷凍機油	種類		—	ダフニーハーメチックオイルFVC32D
	封入量		L	5.0×4
凝縮器	型式		—	多通路クロスフィン式
	送風機	型式×台数	—	φ644プロペラファン×3
		風量（最大）	m^3/min	568／644
	モーター	定格出力(極数)×台数	W	600(6)×3
受液器内容積			L	50×2
運転調整装置	運転スイッチ		—	運転／停止
	表示灯		—	運転・警報(各種コード表示)
制御装置	凝縮圧力制御		—	ファンスピード制御
	容量制御		%	0-25-50-75-100
保護装置	高圧遮断装置		MPa	3.0 OFF
	低圧遮断装置		MPa	0.0 OFF(出荷時)(応急運転時のみ使用)
	溶栓	口径	mm	5
		溶解温度	℃	72
	電流センサー(CT)設定値(圧縮機用)		A	60×4
	吐出ガス過熱防止サーミスター		℃	110(自動復帰)
	配線用遮断器(圧縮機用)		A	60×4
	ヒューズ	操作回路用	A	5
		コンデンサーファンモーター用	A	10
	その他		—	送風機インターナルサーモスタット・逆相防止器
冷媒配管	ガス入口		mm	φ50.8(ロー付け接続)
	液出口		mm	φ28.58(ロー付け接続)
	ホットガス配管		mm	φ38.1(ロー付け接続)
質量	製品質量		kg	955
	梱包質量		kg	955
運転音			dB(A)	63／65 注(1)
内蔵品			—	高圧連成計・低圧連成計・ドライヤー・サイトグラス

注(1) 運転音は、反響の少ない無響室などの部屋で、運転条件:製品周囲温度32℃・蒸発温度5℃・吸入ガス温度18℃・ファン特性低騒音モード、測定位置:製品正面1m・高さ1mにおける値（Aスケール）を示します。実際の据付状態では、周囲の反響などの影響を受け、表示値より大きくなります。
(2) 吹出ダクトの外装色はベージュとなります。

■外形寸法図

(単位:mm)

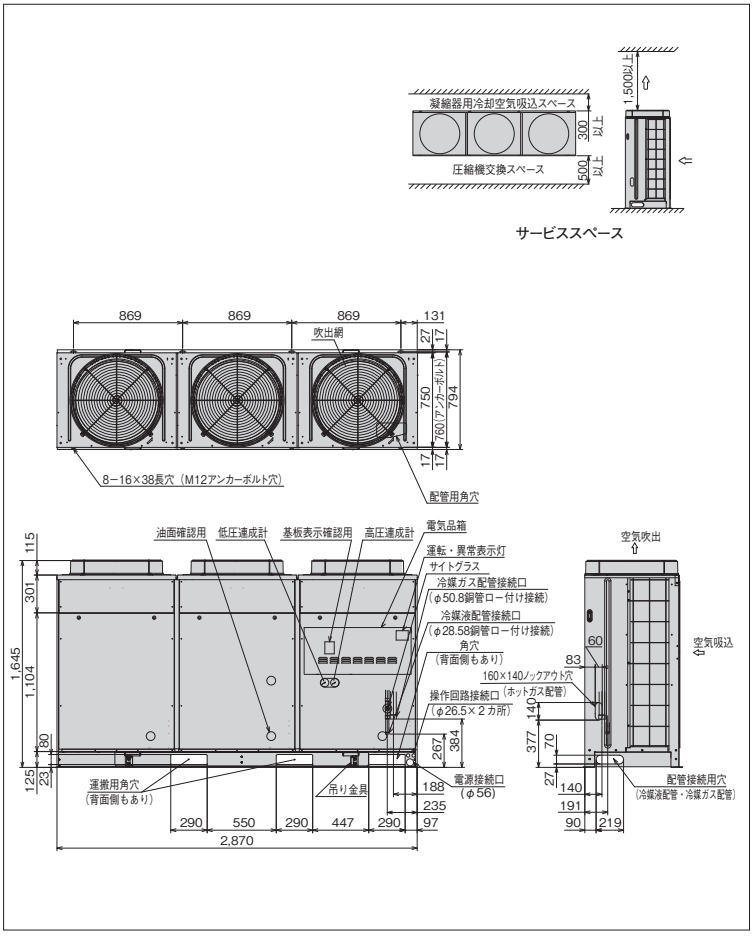

※詳細は、日立アプライアンス(株)各支店・営業所にお問い合わせください。

●オプション部品

リモコンボックス	144ページを参照ください。
防雪フード	145〜146ページを参照ください。

マルチタイプ[超低温用]

KX-RM16AF <呼称出力:6.0kW×2>

JRA耐塩害仕様・JRA耐重塩害仕様もあります※



■標準仕様表

(50/60Hz)

項目(単位)			型式	KX-RM16AF
使用冷媒			—	R404A
蒸発温度使用範囲			℃	−65〜−20
電源			—	三相 200V 50/60Hz
性能	周囲温度		℃	32
	蒸発温度		℃	−60
	吸入ガス温度		℃	18
	冷凍能力		kW	3.60/4.26
	電気特性	消費電力	kW	11.8/13.8
		運転電流	A	43.6/43.3
		力率	%	78/92
		始動電流	A	262/246
法定冷凍能力			トン	6.06/7.32
高圧ガス保安法区分			—	届出不要
外形	外装(マンセル記号)		—	ナチュラルグレー(1.0Y 8.5/0.5)
	幅		mm	1,910
	奥行		mm	750
	高さ		mm	1,645
圧縮機	型式×台数		—	FL800EL-144A3×2
	定格出力		kW	6.0×2
	吐出量		m^3/h	49.76/59.96
	冷却方式		—	冷媒液冷却方式
冷凍機油	種類		—	ダフニーハーメチックオイルFVC32D
	封入量		L	5.0×2
凝縮器	型式		—	多通路クロスフィン式
	送風機	型式×台数	—	φ644プロペラファン×2
		風量(最大)	m^3/min	330/354
	モーター	定格出力(極数)×台数	W	275(6)×2
受液器内容積			L	50
運転調整装置	運転スイッチ		—	運転/停止
	表示灯		—	運転・警報(各種コード表示)
制御装置	凝縮圧力制御		—	ファンスピード制御
	容量制御		%	0-50-100
保護装置	高圧遮断装置		MPa	3.0 OFF
	低圧遮断装置		MPa	0.0 OFF(出荷時)(応急運転時のみ使用)
	溶栓	口径	mm	5
		溶解温度	℃	72
	電流センサー(CT)設定値(圧縮機用)		A	50×2
	吐出ガス過熱防止サーミスター		℃	110(自動復帰)
	配線用遮断器(圧縮機用)		A	50×2
	ヒューズ	操作回路用	A	5
		コンデンサーファンモーター用	A	10
	その他		—	送風機インターナルサーモスタット・逆相防止器
冷媒配管	ガス入口		mm	φ44.45(ロー付け接続)
	液出口		mm	φ22.0(ロー付け接続)
質量	製品質量		kg	540
	梱包質量		kg	540
運転音			dB(A)	53/54 注(1)
内蔵品			—	高圧連成計・低圧連成計・ドライヤー・サイトグラス

注(1) 運転音は、反響の少ない無響室などの部屋で、運転条件:製品周囲温度32℃・蒸発温度−40℃・吸入ガス温度18℃・ファン特性低騒音モード、測定位置:製品正面1m・高さ1mにおける値(Aスケール)を示します。実際の据付状態では、周囲の反響などの影響を受け、表示値より大きくなります。

(2) 吹出ダクトの外装色はベージュとなります。

■外形寸法図

(単位:mm)

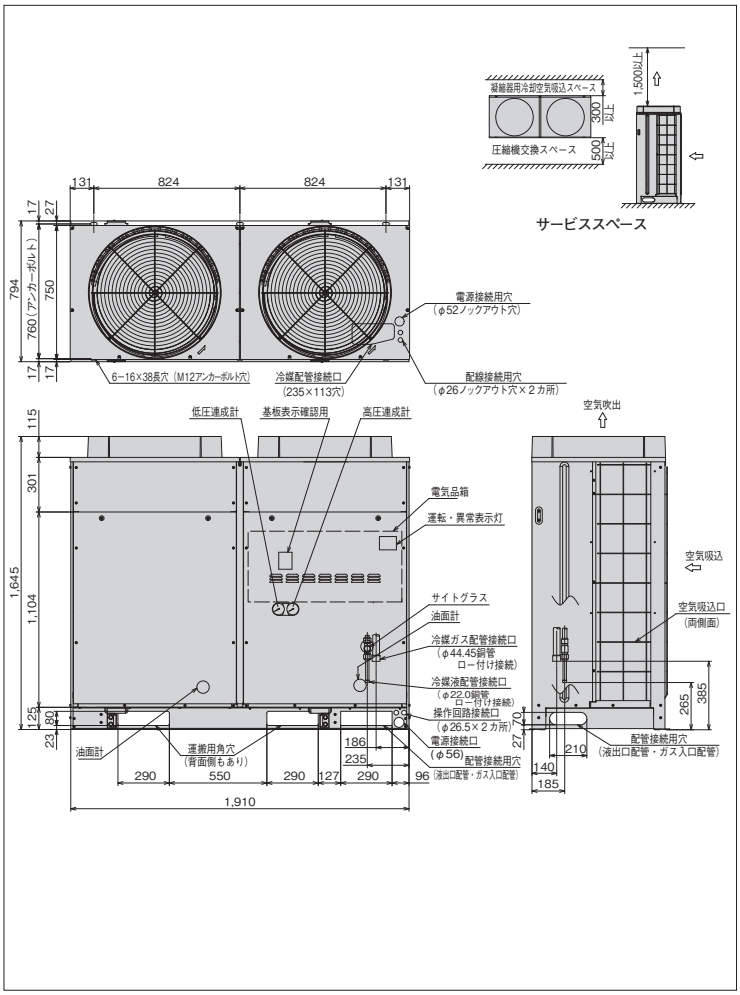

※詳細は、日立アプライアンス(株)各支店・営業所にお問い合わせください。

●オプション部品

リモコンボックス	144ページを参照ください。
防雪フード	145〜146ページを参照ください。

マルチタイプ［超低温用］

KX-RM20AF <呼称出力:7.4kW×2>

JRA耐塩害仕様・JRA耐重塩害仕様もあります※



■標準仕様表

(50/60Hz)

項目(単位)			型式	KX-RM20AF
使用冷媒			—	R404A
蒸発温度使用範囲			℃	−65〜−20
電源			—	三相 200V 50/60Hz
性能	周囲温度		℃	32
	蒸発温度		℃	−60
	吸入ガス温度		℃	18
	冷凍能力		kW	4.37/5.06
	電気特性	消費電力	kW	14.5/17.2
		運転電流	A	54.3/53.5
		力率	%	77/93
		始動電流	A	299/282
法定冷凍能力			トン	7.58/9.14
高圧ガス保安法区分			—	届出不要
外形	外装（マンセル記号）		—	ナチュラルグレー(1.0Y 8.5/0.5)
	幅		mm	1,910
	奥行		mm	750
	高さ		mm	1,645
圧縮機	型式×台数		—	FL1000EL-180A3×2
	定格出力		kW	7.4×2
	吐出量		m^3/h	62.20/74.96
	冷却方式		—	冷媒液冷却方式
冷凍機油	種類		—	ダフニーハーメチックオイルFVC32D
	封入量		L	5.0×2
凝縮器	型式		—	多通路クロスフィン式
	送風機	型式×台数	—	φ644プロペラファン×2
		風量（最大）	m^3/min	330/354
	モーター	定格出力(極数)×台数	W	275(6)×2
受液器内容積			L	50
運転調整装置	運転スイッチ		—	運転/停止
	表示灯		—	運転・警報(各種コード表示)
制御装置	凝縮圧力制御		—	ファンスピード制御
	容量制御		%	0-50-100
保護装置	高圧遮断装置		MPa	3.0 OFF
	低圧遮断装置		MPa	0.0 OFF(出荷時)(応急運転時のみ使用)
	溶栓	口径	mm	5
		溶解温度	℃	72
	電流センサー(CT)設定値(圧縮機用)		A	60×2
	吐出ガス過熱防止サーミスター		℃	110(自動復帰)
	配線用遮断器(圧縮機用)		A	60×2
	ヒューズ	操作回路用	A	5
		コンデンサーファンモーター用	A	10
	その他		—	送風機インターナルサーモスタット・逆相防止器
冷媒配管	ガス入口		mm	φ44.45(ロー付け接続)
	液出口		mm	φ22.0(ロー付け接続)
質量	製品質量		kg	550
	梱包質量		kg	550
運転音			dB(A)	54/55 注(1)
内蔵品			—	高圧連成計・低圧連成計・ドライヤー・サイトグラス

注(1) 運転音は、反響の少ない無響室などの部屋で、運転条件:製品周囲温度32℃・蒸発温度−40℃・吸入ガス温度18℃・ファン特性低騒音モード、測定位置:製品正面1m・高さ1mにおける値（Aスケール）を示します。実際の据付状態では、周囲の反響などの影響を受け、表示値より大きくなります。

(2) 吹出ダクトの外装色はベージュとなります。

■外形寸法図

(単位:mm)

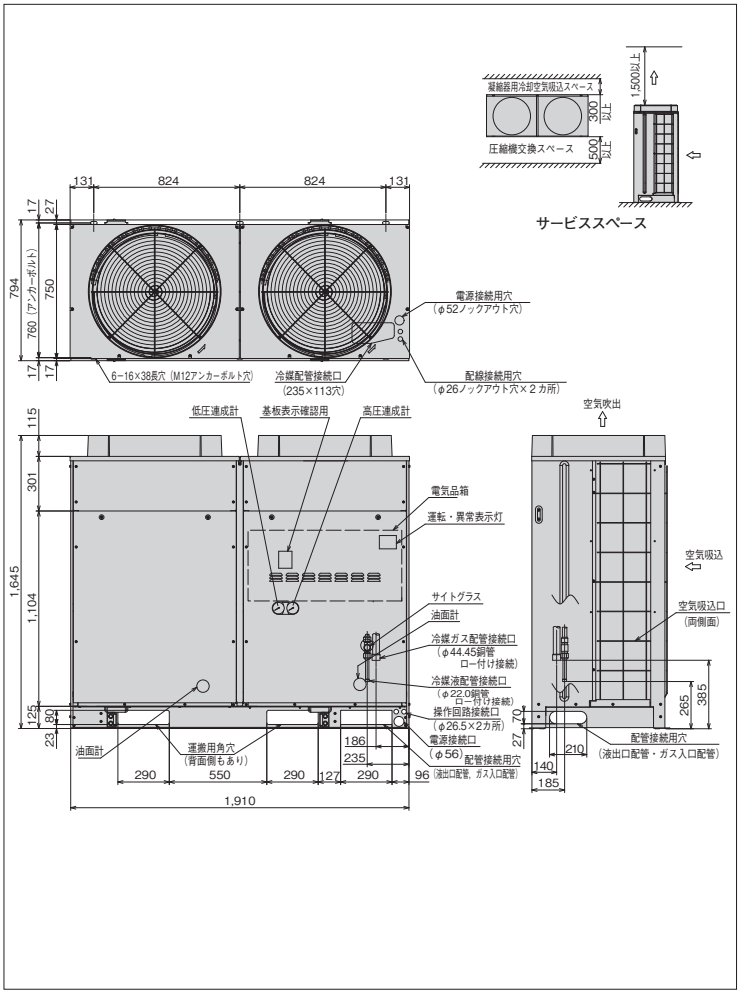

※詳細は、日立アプライアンス(株)各支店・営業所にお問い合わせください。

●オプション部品

リモコンボックス	144ページを参照ください。
防雪フード	145〜146ページを参照ください。

DCインバーターシングルタイプ[冷蔵用]

KX-RD5CMV インバーター周波数制御範囲 20～60Hz

＜呼称出力：3.7kW＞

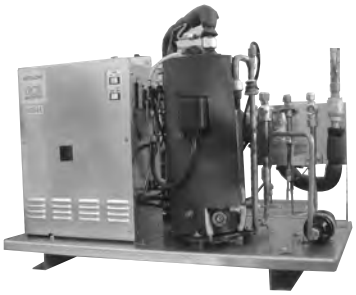

フロンラベル C 地球温暖化への影響

■コンプレッサーユニット標準仕様表 (50/60Hz)

項目(単位)			型式	KX-RD5CMV	
使用冷媒(封入量)			—	R404A/0(現地封入)	
蒸発温度使用範囲			℃	−20～−5	
電源			—	三相 200V 50/60Hz	
性能	コンデンサー周囲温度		℃	32	
	蒸発温度		℃	−10	
	吸入ガス温度		℃	18	
	冷凍能力		kW	11.8(50Hz運転時)	
	電気特性	消費電力	kW	4.6(50Hz運転時)	
		運転電流	A	14.4(50Hz運転時)	
		力率	%	92	
法定冷凍能力			トン	2.37	注(2)
高圧ガス保安法区分			—	届出不要	
組合わせリモートコンデンサー型式			—	RCR−R5S	
外形	幅		mm	948	
	奥行		mm	528	
	高さ		mm	720	
圧縮機	定格出力		kW	3.7	
	吐出量		m^3/h	19.5	注(2)
	冷却方式		—	冷媒液冷却方式	
	運転周波数範囲		Hz	20～60	
冷凍機油	種類		—	ダフニーハーメチックオイルFVC32D	
	封入量		L	2.4	
運転調整装置	運転スイッチ		—	運転／停止	
保護装置	高圧遮断装置		MPa	3.0 OFF	
	電流センサー(CT)設定値(圧縮機用)		A	30	
	吐出ガス過熱防止サーミスター		℃	120	
	ヒューズ	動力回路用	A	50	
		操作回路用	A	5	
	その他		—	逆相防止器	
冷媒配管	ガス入口		mm	φ28.58(ロー付け接続)	
	吐出ガス出口		mm	φ15.88(フレア接続)	
	凝縮液入口		mm	φ12.7(フレア接続)	
	液出口		mm	φ12.7(フレア接続)	
質量	製品質量		kg	82	
	梱包質量		kg	104	
運転音			dB(A)	61	注(1)
内蔵品			—	ドライヤー・サイトグラス	

注(1) 運転音は、反響の少ない無響室などの部屋で、運転条件:製品周囲温度32℃・蒸発温度−10℃・吸入ガス温度18℃・インバーター圧縮機運転周波数45Hz、測定位置:製品正面1m・高さ1mにおける値(Aスケール)を示します。実際の据付状態では周囲の反響などの影響を受け、表示値より大きくなります。
(2) 圧縮機の吐出量・法定冷凍能力は60Hz時の値を示します。
(3) 配管長は30m以下としてください。

■リモートコンデンサー標準仕様表 (50/60Hz)

項目(単位)			型式	RCR-R5S	
使用冷媒(封入量)			—	R404A/0(現地封入)	
電源			—	単相 200V 50/60Hz	
外形	外装(マンセル記号)		—	ナチュラルグレー(1.0Y 8.5/0.5)	
	幅		mm	850	
	奥行		mm	315	
	高さ		mm	1240	
凝縮器	型式		—	多通路クロスフィン式	
	送風機	型式×台数	—	φ465プロペラファン×2	
		風量(最大)	m^3/min	95.0	
	モーター	定格出力(極数)×台数	W	60×1+80×1	
受液器内容積			L	13.5	
制御装置	凝縮圧力制御		—	ファンスピード制御	
ヒューズ			A	5	
冷配媒管	ガス入口		mm	φ15.88(ロー付け接続)	
	液出口		mm	φ12.7(ロー付け接続)	
質量	製品質量		kg	65	
	梱包質量		kg	69	
運転音			dB(A)	46	注(1)

注(1) 運転音は、反響の少ない無響室などの部屋で、 製品正面1m・高さ1mの位置における値(Aスケール)を示します。 実際の据付状態では、 周囲の反響などの影響を受け表示値より大きくなります。

■外形寸法図

(単位:mm)

コンプレッサーユニット

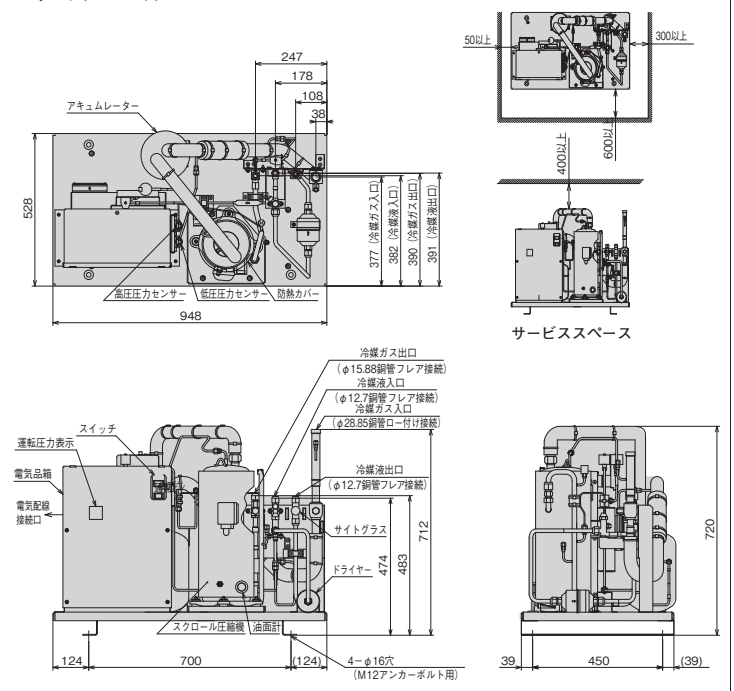

リモートコンデンサー　RCR-R5S

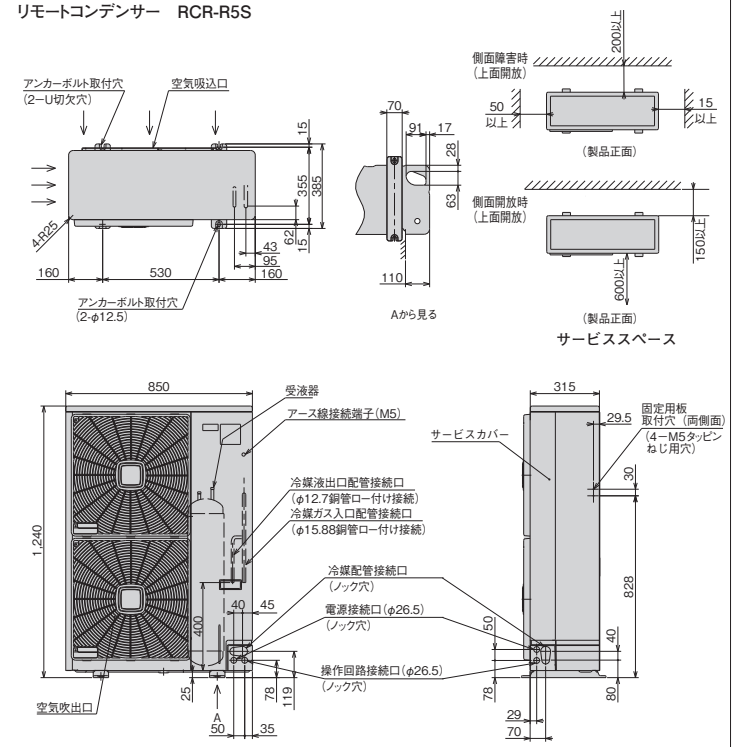

●オプション部品

リモコンボックス	144ページを参照ください。
防雪フード	145～146ページを参照ください。

●JRA耐塩害仕様・JRA耐重塩害仕様もあります。
詳細は、日立アプライアンス(株)各支店・営業所にお問い合わせください。

DCインバーターシングルタイプ[冷蔵用]

KX-RD6CMV インバーター周波数制御範囲 20~80Hz

＜呼称出力：4.5kW＞

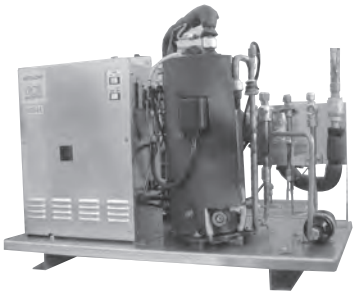

フロンラベル C 地球温暖化への影響

■コンプレッサーユニット標準仕様表 (50/60Hz)

項目(単位)			型式 KX-RD6CMV
使用冷媒(封入量)		—	R404A/0(現地封入)
蒸発温度使用範囲		℃	−20~−5
電源		—	三相 200V 50/60Hz
性能	コンデンサー周囲温度	℃	32
	蒸発温度	℃	−10
	吸入ガス温度	℃	18
	冷凍能力	kW	14.0(60Hz運転時)
	電気特性 消費電力	kW	5.7(60Hz運転時)
	電気特性 運転電流	A	17.7(60Hz運転時)
	電気特性 力率	%	93
法定冷凍能力		トン	3.16 注(2)
高圧ガス保安法区分		—	届出不要
組合わせリモートコンデンサー型式		—	RCR−R6S
外形	幅	mm	948
	奥行	mm	528
	高さ	mm	720
圧縮機	定格出力	kW	4.5
	吐出量	m³/h	26.0 注(2)
	冷却方式	—	冷媒液冷却方式
	運転周波数範囲	Hz	20~80
冷凍機油	種類	—	ダフニーハーメチックオイルFVC32D
	封入量	L	2.4
運転調整装置	運転スイッチ	—	運転／停止
保護装置	高圧遮断装置	MPa	3.0 OFF
	電流センサー(CT)設定値(圧縮機用)	A	33.5
	吐出ガス過熱防止サーミスター	℃	120
	ヒューズ 動力回路用	A	50
	ヒューズ 操作回路用	A	5
	その他	—	逆相防止器
冷媒配管	ガス入口	mm	φ28.58(ロー付け接続)
	吐出ガス出口	mm	φ15.88(フレア接続)
	凝縮液入口	mm	φ12.7(フレア接続)
	液出口	mm	φ12.7(フレア接続)
質量	製品質量	kg	82
	梱包質量	kg	104
運転音		dB(A)	61 注(1)
内蔵		—	ドライヤー・サイトグラス

注(1) 運転音は、反響の少ない無響室などの部屋で、運転条件:製品周囲温度32℃・蒸発温度−10℃・吸入ガス温度18℃・インバーター圧縮機運転周波数50Hz、測定位置:製品正面1m・高さ1mにおける値(Aスケール)を示します。実際の据付状態では周囲の反響などの影響を受け、表示値より大きくなります。
(2) 圧縮機の吐出量・法定冷凍能力は80Hz時の値を示します。
(3) 配管長は30m以下としてください。

■リモートコンデンサー標準仕様表 (50/60Hz)

項目(単位)			型式 RCR-R6S
使用冷媒(封入量)		—	R404A/0(現地封入)
電源		—	単相 200V 50/60Hz
外形	外装(マンセル記号)	—	ナチュラルグレー(1.0Y 8.5/0.5)
	幅	mm	850
	奥行	mm	315
	高さ	mm	1240
凝縮器	型式	—	多通路クロスフィン式
	送風機 型式×台数	—	φ465プロペラファン×2
	送風機 風量(最大)	m³/min	107.5
	モーター 定格出力(極数)×台数	W	80×1+95×1
受液器内容積		L	13.5
制御装置	凝縮圧力制御	—	ファンスピード制御
ヒューズ		A	5
冷配媒管	ガス入口	mm	φ15.88(ロー付け接続)
	液出口	mm	φ12.7(ロー付け接続)
質量	製品質量	kg	65
	梱包質量	kg	69
運転音		dB(A)	49/50 注(1)

注(1) 運転音は、反響の少ない無響室などの部屋で、 製品正面1m・高さ1mの位置における値(Aスケール)を示します。 実際の据付状態では、 周囲の反響などの影響を受け表示値より大きくなります。

■外形寸法図

(単位:mm)

コンプレッサーユニット

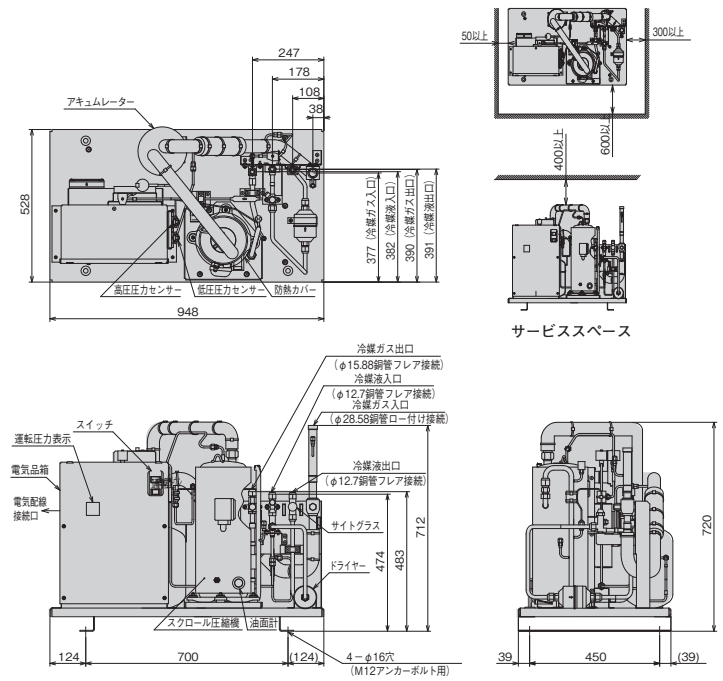

リモートコンデンサー RCR-R6S

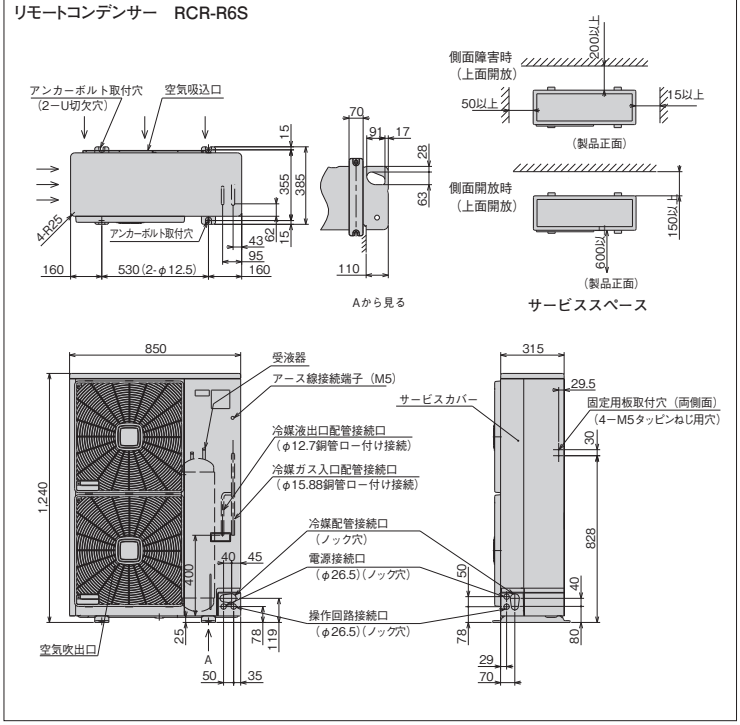

●オプション部品

リモコンボックス	144ページを参照ください。
防雪フード	145~146ページを参照ください。

●JRA耐塩害仕様・JRA耐重塩害仕様もあります。
詳細は、日立アプライアンス(株)各支店・営業所にお問い合わせください。

DCインバーターシングルタイプ[冷蔵用]

KX-RD7CMV インバーター周波数制御範囲 20~80Hz

＜呼称出力：5.2kW＞



フロンラベル C 地球温暖化への影響

■コンプレッサーユニット標準仕様表 (50/60Hz)

項目(単位)			型式	KX-RD7CMV
使用冷媒(封入量)			—	R404A/0(現地封入)
蒸発温度使用範囲			℃	−20~−5
電源			—	三相 200V 50/60Hz
性能	コンデンサー周囲温度		℃	32
	蒸発温度		℃	−10
	吸入ガス温度		℃	18
	冷凍能力		kW	15.0(65Hz運転時)
	電気特性	消費電力	kW	5.8(65Hz運転時)
		運転電流	A	18.5(65Hz運転時)
		力率	%	91
法定冷凍能力			トン	3.16 注(2)
高圧ガス保安法区分			—	届出不要
組合わせリモートコンデンサー型式			—	RCR−R7S
外形	幅		mm	948
	奥行		mm	528
	高さ		mm	720
圧縮機	定格出力		kW	5.2
	吐出量		m^3/h	26.0 注(2)
	冷却方式		—	冷媒液冷却方式
	運転周波数範囲		Hz	20~80
冷凍機油	種類		—	ダフニーハーメチックオイルFVC32D
	封入量		L	2.4
運転調整装置	運転スイッチ		—	運転／停止
保護装置	高圧遮断装置		MPa	3.0 OFF
	電流センサー(CT)設定値(圧縮機用)		A	33.5
	吐出ガス過熱防止サーミスター		℃	120
	ヒューズ	動力回路用	A	50
		操作回路用	A	5
	その他		—	逆相防止器
冷媒配管	ガス入口		mm	φ31.75 (ロー付け接続)
	吐出ガス出口		mm	φ19.05 (フレア接続)
	凝縮液入口		mm	φ15.88 (フレア接続)
	液出口		mm	φ15.88 (フレア接続)
質量	製品質量		kg	88
	梱包質量		kg	110
運転音			dB(A)	62 注(1)
内蔵品			—	ドライヤー・サイトグラス

注(1) 運転音は、反響の少ない無響室などの部屋で、運転条件:製品周囲温度32℃・蒸発温度−10℃・吸入ガス温度18℃・インバーター圧縮機運転周波数55Hz、測定位置:製品正面1m・高さ1mにおける値(Aスケール)を示します。実際の据付状態では周囲の反響などの影響を受け、表示値より大きくなります。
(2) 圧縮機の吐出量・法定冷凍能力は80Hz時の値を示します。
(3) 配管長は50m以下としてください。

■リモートコンデンサー標準仕様表 (50/60Hz)

項目(単位)			型式	RCR-R7S
使用冷媒(封入量)			—	R404A/0(現地封入)
電源			—	単相 200V 50/60Hz
外形	外装(マンセル記号)		—	ベージュ(2.5Y 8/2)
	幅		mm	1,170
	奥行		mm	390
	高さ		mm	1,450
凝縮器	型式		—	多通路クロスフィン式
	送風機	型式×台数	—	φ465プロペラファン×2
		風量(最大)	m^3/min	107.5
	モーター	定格出力(極数)×台数	W	80×1+95×1
受液器内容積			L	18.0
制御装置	凝縮圧力制御		—	ファンスピード制御
ヒューズ			A	5
冷配媒管	ガス入口		mm	φ19.05(ロー付け接続)
	液出口		mm	φ15.88(ロー付け接続)
質量	製品質量		kg	107
	梱包質量		kg	117
運転音			dB(A)	49/50 注(1)

注(1) 運転音は、反響の少ない無響室などの部屋で、 製品正面1m・高さ1mの位置における値(Aスケール)を示します。 実際の据付状態では、 周囲の反響などの影響を受け表示値より大きくなります。

■外形寸法図

(単位:mm)

コンプレッサーユニット

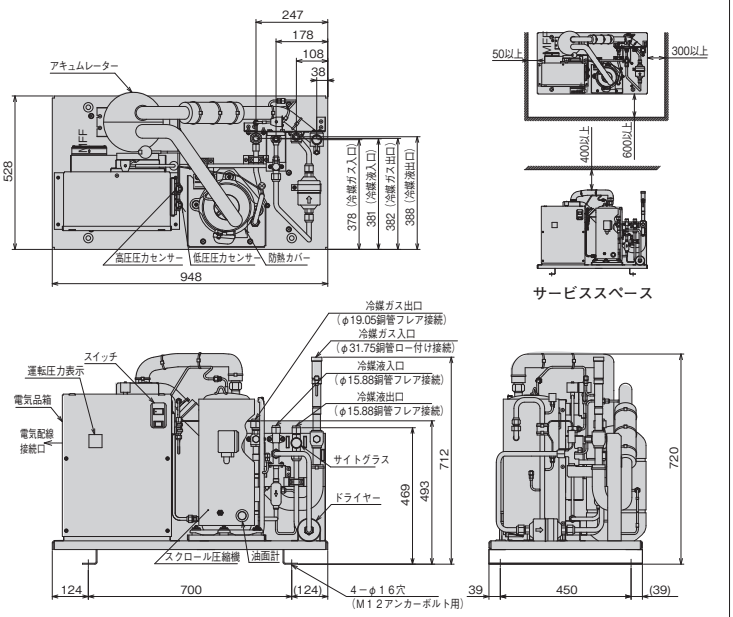

リモートコンデンサー RCR-R7S

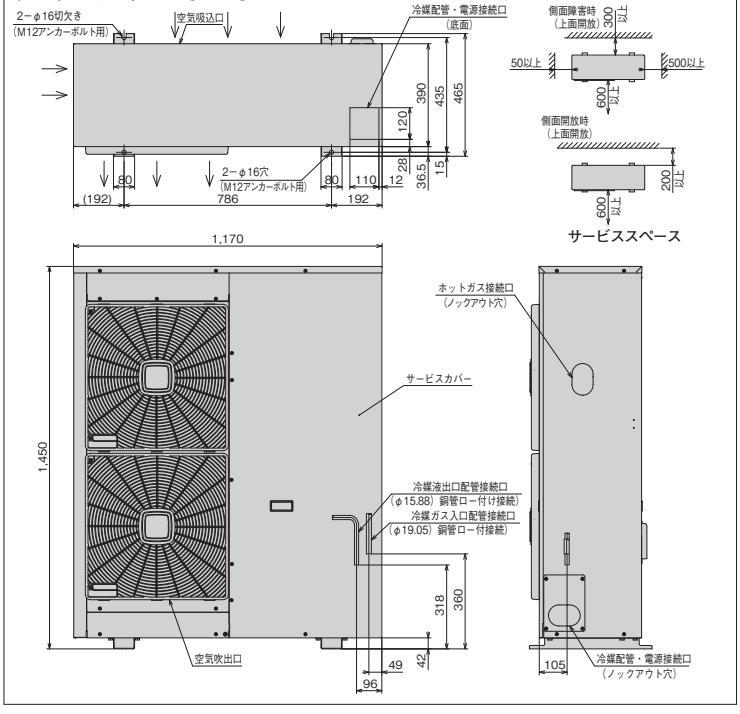

●オプション部品

リモコンボックス	144ページを参照ください。
防雪フード	145~146ページを参照ください。

●JRA耐塩害仕様・JRA耐重塩害仕様もあります。
詳細は、日立アプライアンス(株)各支店・営業所にお問い合わせください。

DCインバーターシングルタイプ[冷蔵用]

KX-RD8CMV インバーター周波数制御範囲 20~85Hz

＜呼称出力：6.0kW＞



フロンラベル C 地球温暖化への影響

■コンプレッサーユニット標準仕様表 (50/60Hz)

項目(単位)			型式	KX-RD8CMV
使用冷媒(封入量)			—	R404A/0(現地封入)
蒸発温度使用範囲			℃	−20~−5
電源			—	三相 200V 50/60Hz
性能	コンデンサー周囲温度		℃	32
	蒸発温度		℃	−10
	吸入ガス温度		℃	18
	冷凍能力		kW	18.0(80Hz運転時)
	電気特性	消費電力	kW	8.2(80Hz運転時)
		運転電流	A	25.7(80Hz運転時)
		力率	%	92
法定冷凍能力			トン	3.36 注(2)
高圧ガス保安法区分			—	届出不要
組合わせリモートコンデンサー型式			—	RCR−R7S
外形	幅		mm	948
	奥行		mm	528
	高さ		mm	720
圧縮機	定格出力		kW	6.0
	吐出量		m^3/h	27.54 注(2)
	冷却方式		—	冷媒液冷却方式
	運転周波数範囲		Hz	20~85
冷凍機油	種類		—	ダフニーハーメチックオイルFVC32D
	封入量		L	2.4
運転調整装置	運転スイッチ		—	運転／停止
保護装置	高圧遮断装置		MPa	3.0 OFF
	電流センサー(CT)設定値(圧縮機用)		A	35
	吐出ガス過熱防止サーミスター		℃	120
	ヒューズ	動力回路用	A	60
		操作回路用	A	5
	その他		—	逆相防止器
冷媒配管	ガス入口		mm	φ31.75(ロー付け接続)
	吐出ガス出口		mm	φ19.05(フレア接続)
	凝縮液入口		mm	φ15.88(フレア接続)
	液出口		mm	φ15.88(フレア接続)
質量	製品質量		kg	95
	梱包質量		kg	117
運転音			dB(A)	62 注(1)
内蔵品			—	ドライヤー・サイトグラス

注(1) 運転音は、反響の少ない無響室などの部屋で、運転条件:製品周囲温度32℃・蒸発温度−10℃・吸入ガス温度18℃・インバーター圧縮機運転周波数60Hz、測定位置:製品正面1m・高さ1mにおける値(Aスケール)を示します。実際の据付状態では周囲の反響などの影響を受け、表示値より大きくなります。
(2) 圧縮機の吐出量・法定冷凍能力は85Hz時の値を示します。
(3) 配管長は50m以下としてください。

■リモートコンデンサー標準仕様表 (50/60Hz)

項目(単位)			型式	RCR-R7S
使用冷媒(封入量)			—	R404A/0(現地封入)
電源			—	単相 200V 50/60Hz
外形	外装(マンセル記号)		—	ベージュ(2.5Y 8/2)
	幅		mm	1,170
	奥行		mm	390
	高さ		mm	1,450
凝縮器	型式		—	多通路クロスフィン式
	送風機	型式×台数	—	φ465プロペラファン×2
		風量(最大)	m^3/min	107.5
	モーター	定格出力(極数)×台数	W	80×1+95×1
受液器内容積			L	18.0
制御装置	凝縮圧力制御		—	ファンスピード制御
ヒューズ			A	5
冷配媒管	ガス入口		mm	φ19.05(ロー付け接続)
	液出口		mm	φ15.88(ロー付け接続)
質量	製品質量		kg	107
	梱包質量		kg	117
運転音			dB(A)	49/50 注(1)

注(1) 運転音は、反響の少ない無響室などの部屋で、製品正面1m・高さ1mの位置における値(Aスケール)を示します。実際の据付状態では、周囲の反響などの影響を受け表示値より大きくなります。

■外形寸法図 (単位:mm)

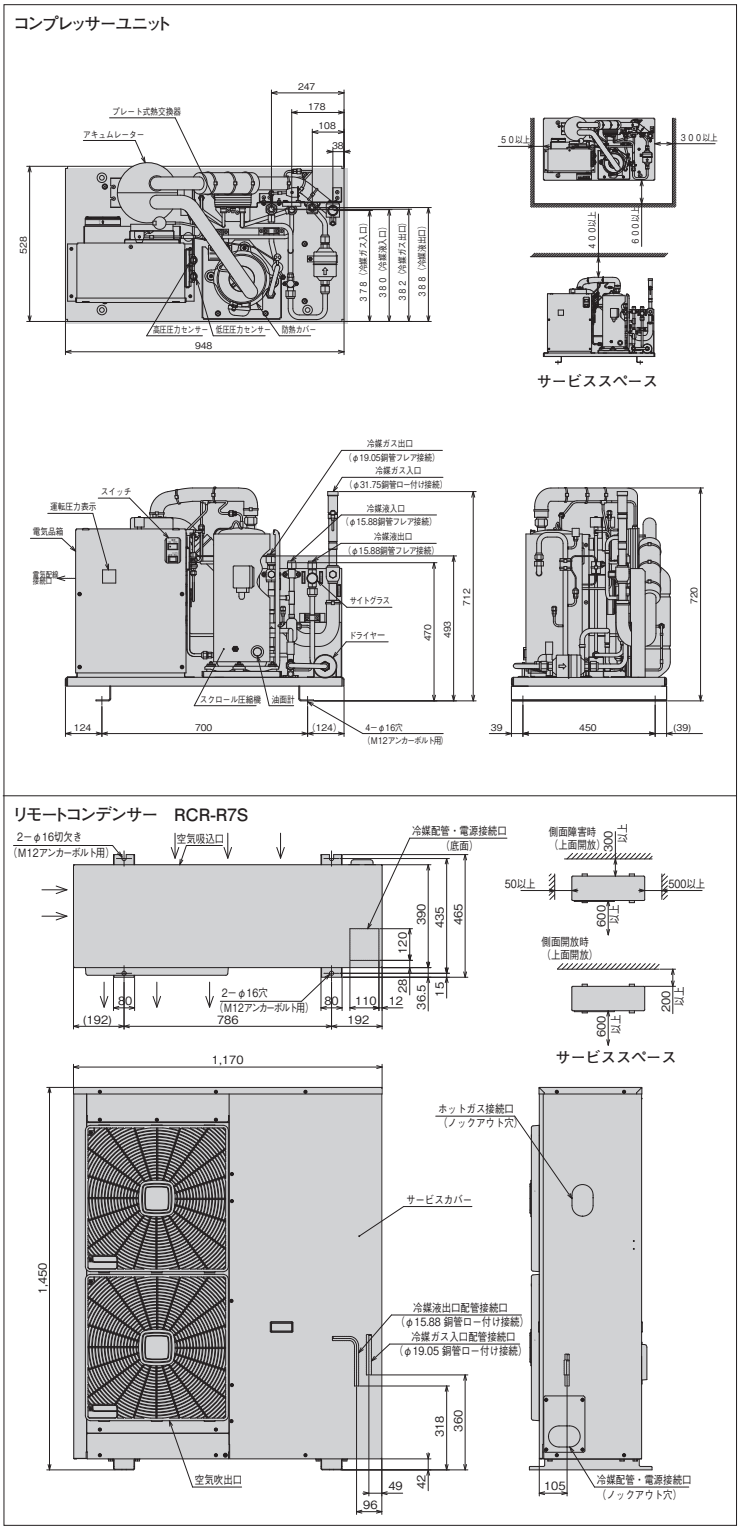

●オプション部品

リモコンボックス	144ページを参照ください。
防雪フード	145~146ページを参照ください。

●JRA耐塩害仕様・JRA耐重塩害仕様もあります。
詳細は、日立アプライアンス(株)各支店・営業所にお問い合わせください。

ACインバーターシングルタイプ[冷凍・冷蔵用]

KX-R3CV インバーター周波数制御範囲 25～60Hz

＜呼称出力：2.2kW＞

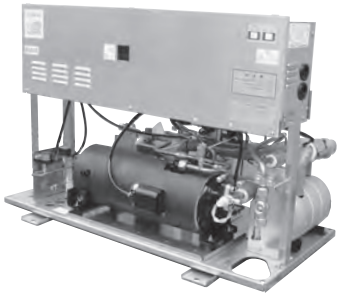

フロンラベル C 地球温暖化への影響

■コンプレッサーユニット標準仕様表 (50/60Hz)

項目(単位)			型式	KX-R3CV
使用冷媒(封入量)			—	R404A/0(現地封入)
蒸発温度使用範囲			℃	−45～−5
電源			—	三相 200V 50/60Hz
性能	コンデンサー周囲温度		℃	32
	蒸発温度		℃	−10
	吸入ガス温度		℃	18
	冷凍能力		kW	7.5(60Hz運転時)
	電気特性	消費電力	kW	4.1(60Hz運転時)
		運転電流	A	13.2(60Hz運転時)
		力率	%	92
法定冷凍能力			トン	1.42 注(2)
高圧ガス保安法区分			—	届出不要
組合わせリモートコンデンサー型式			—	RCR−R3S
外形	幅		mm	994
	奥行		mm	560
	高さ		mm	685
圧縮機	型式		—	FL300DLV−56A3
	定格出力		kW	2.2
	吐出量		m^3/h	11.66 注(2)
	冷却方式		—	冷媒液冷却方式
	運転周波数範囲		Hz	25～60
冷凍機油	種類		—	ダフニーハーメチックオイルFVC32D
	封入量		L	1.2
運転調整装置	運転スイッチ		—	運転／停止
保護装置	高圧遮断装置		MPa	3.0 OFF
	電流センサー(CT)設定値(圧縮機用)		A	18
	吐出ガス過熱防止サーミスター		℃	120
	ヒューズ	動力回路用	A	30
		操作回路用	A	5
	その他		—	逆相防止器
冷媒配管	ガス入口		mm	φ19.05(ロー付け接続)
	吐出ガス出口		mm	φ12.7(フレア接続)
	凝縮液入口		mm	φ12.7(フレア接続)
	液出口		mm	φ12.7(フレア接続)
質量	製品質量		kg	84
	梱包質量		kg	108
運転音			dB(A)	57 注(1)
内蔵品			—	ドライヤー・サイトグラス

注(1)運転音は、反響の少ない無響室などの部屋で、運転条件:製品周囲温度32℃・蒸発温度−10℃・吸入ガス温度18℃・インバーター圧縮機運転周波数60Hz、測定位置:製品正面1m・高さ1mにおける値(Aスケール)を示します。実際の据付状態では周囲の反響などの影響を受け、表示値より大きくなります。
(2)圧縮機の吐出量・法定冷凍能力は60Hz時の値を示します。
(3)配管長は50m以下としてください。

■リモートコンデンサー標準仕様表 (50/60Hz)

項目(単位)			型式	RCR-R3S
使用冷媒(封入量)			—	R404A/0(現地封入)
電源			—	単相 200V 50/60Hz
外形	外装(マンセル記号)		—	ナチュラルグレー(1.0Y 8.5/0.5)
	幅		mm	850
	奥行		mm	315
	高さ		mm	800
凝縮器	型式		—	多通路クロスフィン式
	送風機	型式×台数	—	φ465プロペラファン×1
		風量(最大)	m^3/min	56.3
	モーター	定格出力(極数)×台数	W	95×1
受液器内容積			L	7.5
制御装置	凝縮圧力制御		—	ファンスピード制御
ヒューズ			A	5
冷配媒管	ガス入口		mm	φ12.7(ロー付け接続)
	液出口		mm	φ12.7(ロー付け接続)
質量	製品質量		kg	41
	梱包質量		kg	46
運転音			dB(A)	45/46 注(1)

注(1)運転音は、反響の少ない無響室などの部屋で、製品正面1m・高さ1mの位置における値(Aスケール)を示します。実際の据付状態では、周囲の反響などの影響を受け表示値より大きくなります。

■外形寸法図

(単位:mm)

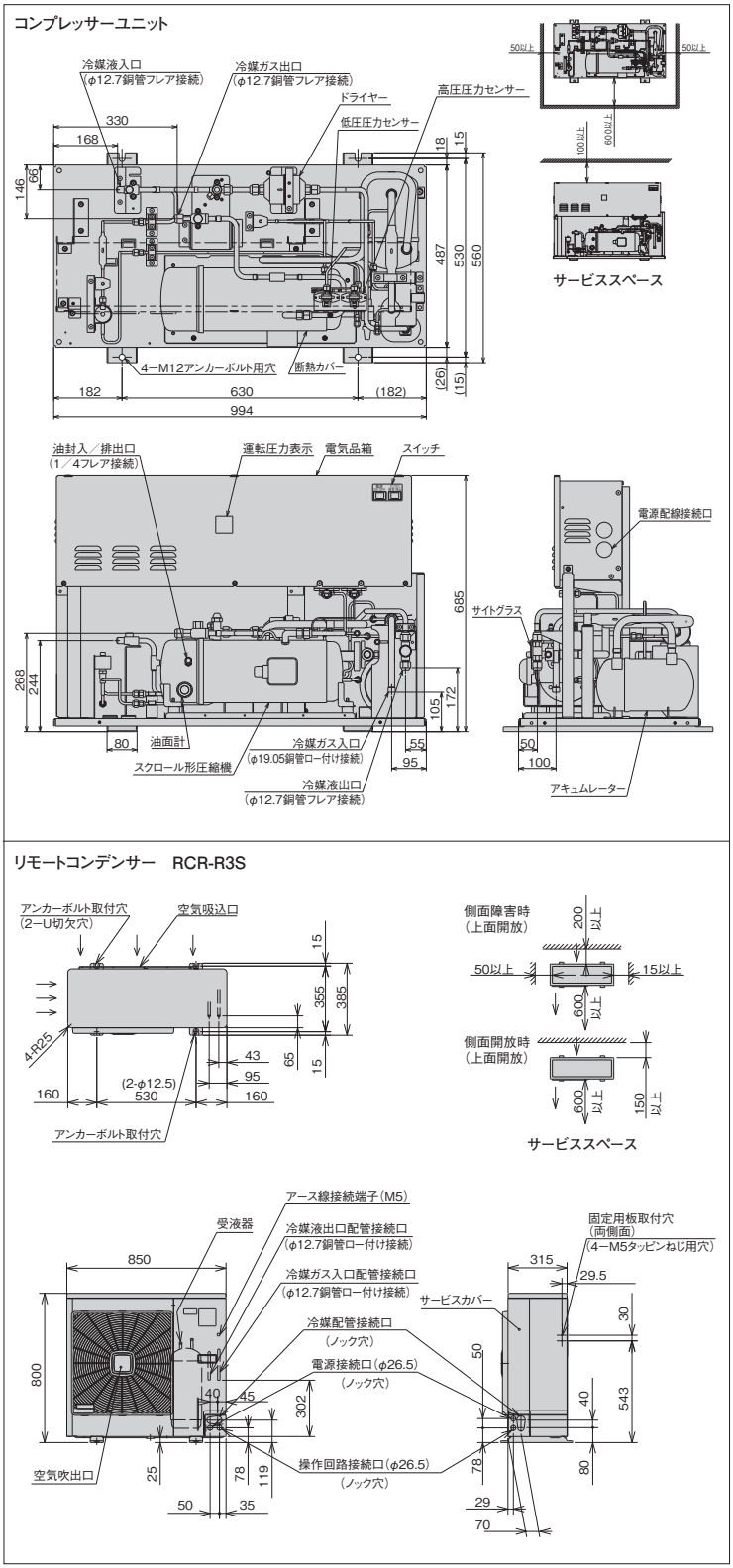

●オプション部品

リモコンボックス	144ページを参照ください。
防雪フード	145～146ページを参照ください。

●JRA耐塩害仕様・JRA耐重塩害仕様もあります。
詳細は、日立アプライアンス(株)各支店・営業所にお問い合わせください。

ACインバーターシングルタイプ[冷凍・冷蔵用]

KX-R6CV1 インバーター周波数制御範囲 20～80Hz

＜呼称出力：4.5kW＞



フロンラベル C 地球温暖化への影響

■コンプレッサーユニット標準仕様表 (50/60Hz)

項目(単位)			型式	KX-R6CV1	
使用冷媒(封入量)			—	R404A/0(現地封入)	
蒸発温度使用範囲			℃	−45～−5	
電源			—	三相 200V 50/60Hz	
性能	コンデンサー周囲温度		℃	32	
	蒸発温度		℃	−10	
	吸入ガス温度		℃	18	
	冷凍能力		kW	15.0(75Hz運転時)	
	電気特性	消費電力	kW	7.6(75Hz運転時)	
		運転電流	A	23.2(75Hz運転時)	
		力率	%	95	
		始動電流	A	153/139	注(3)
法定冷凍能力			トン	3.05	注(2)
高圧ガス保安法区分			—	届出不要	
組合わせリモートコンデンサー型式			—	RCR−R6S	
外形	幅		mm	948	
	奥行		mm	528	
	高さ		mm	900	
圧縮機	型式		—	FL600DLV−90A3	
	定格出力		kW	4.5	
	吐出量		m^3/h	25.0	注(2)
	冷却方式		—	冷媒液冷却方式	
冷凍機油	種類		—	ダフニーハーメチックオイルFVC32D	
	封入量		L	1.7	
運転装置調整	運転スイッチ		—	運転／停止	
	表示灯		—	運転・保護・商用・警報(各種コード表示)	
保護装置	高圧遮断装置		MPa	3.0 OFF	
	低圧遮断装置		MPa	(コントローラのバックアップ用) 0.1 OFF(出荷時)	
	電流センサー(CT)設定値(圧縮機用)		A	30	
	吐出ガス過熱防止サーモスタット		℃	130	
	ヒューズ	動力回路用	A	50	
		操作回路用	A	5	
	その他		—	逆相防止器	
冷媒配管	ガス入口		mm	φ28.58(ロー付け接続)	
	吐出ガス出口		mm	φ15.88(フレア接続)	
	凝縮液入口		mm	φ12.7(フレア接続)	
	液出口		mm	φ12.7(フレア接続)	
質量	製品質量		kg	112	
	梱包質量		kg	135	
運転音			dB(A)	65	注(1)
内蔵品			—	高圧連成計・低圧連成計・ドライヤー・サイトグラス	

注(1) 運転音は、反響の少ない無響室などの部屋で、運転条件:製品周囲温度32℃・蒸発温度−10℃・吸入ガス温度18℃・インバーター圧縮機運転周波数75Hz、測定位置:製品正面1m・高さ1mにおける値(Aスケール)を示します。実際の据付状態では周囲の反響などの影響を受け、表示値より大きくなります。
(2) 圧縮機の吐出量・法定冷凍能力は80Hz時の値を示します。
(3) 始動電流は商用電源で始動したときの値を示します。

■リモートコンデンサー標準仕様表 (50/60Hz)

項目(単位)			型式	RCR-R6S	
使用冷媒(封入量)			—	R404A/0(現地封入)	
電源			—	単相 200V 50/60Hz	
外形	外装(マンセル記号)		—	ナチュラルグレー(1.0Y 8.5/0.5)	
	幅		mm	850	
	奥行		mm	315	
	高さ		mm	1,240	
凝縮器	型式		—	多通路クロスフィン式	
	送風機	型式×台数	—	φ465プロペラファン×2	
		風量(最大)	m^3/min	107.5	
	モーター	定格出力(極数)×台数	W	80×1+95×1	
受液器内容積			L	13.5	
制御装置	凝縮圧力制御		—	ファンスピード制御	
ヒューズ			A	5	
冷媒配管	ガス入口		mm	φ15.88(ロー付け接続)	
	液出口		mm	φ12.7(ロー付け接続)	
質量	製品質量		kg	65	
	梱包質量		kg	69	
運転音			dB(A)	49/50	注(1)

注(1) 運転音は、反響の少ない無響室などの部屋で、 製品正面1m・高さ1mの位置における値(Aスケール)を示します。 実際の据付状態では、 周囲の反響などの影響を受け表示値より大きくなります。

■外形寸法図

(単位:mm)

コンプレッサーユニット

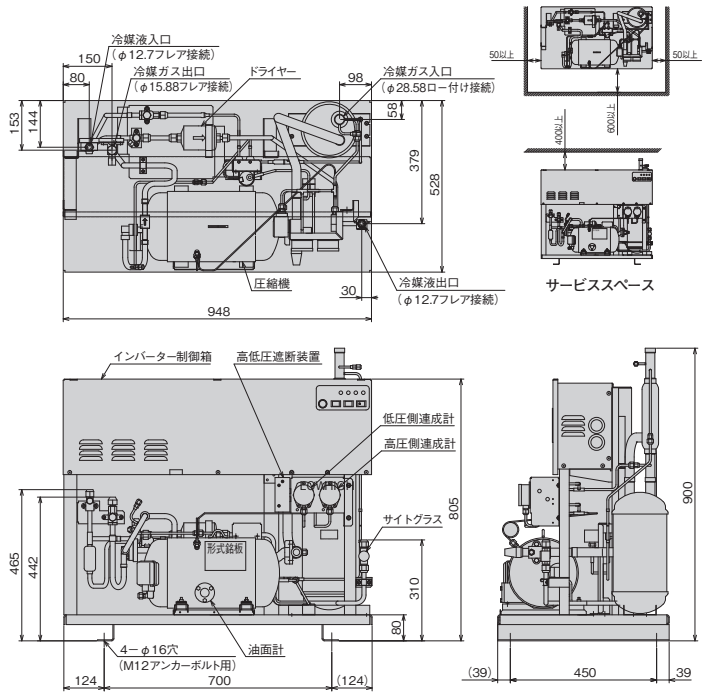

リモートコンデンサー RCR-R6S

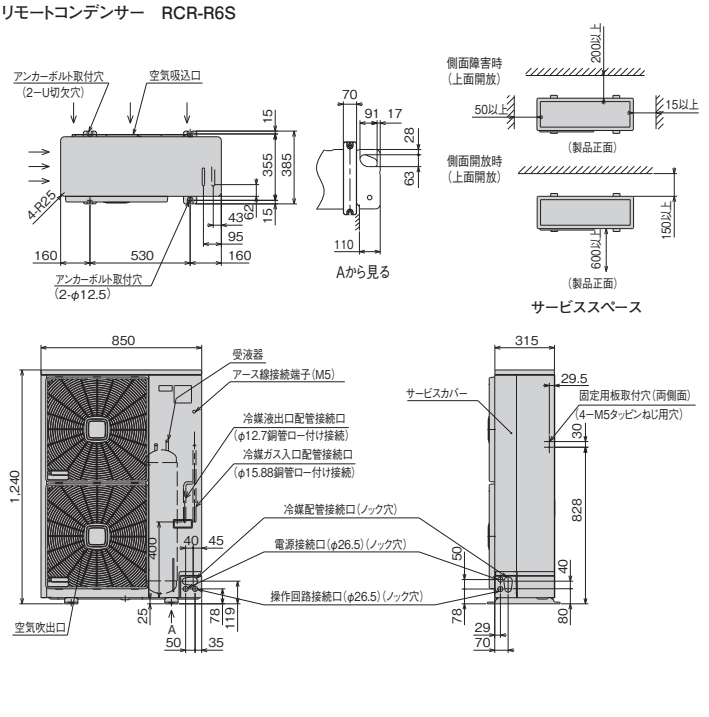

●オプション部品

リモコンボックス	144ページを参照ください。
防雪フード	145～146ページを参照ください。

●JRA耐塩害仕様・JRA耐重塩害仕様もあります。
詳細は、日立アプライアンス(株)各支店・営業所にお問い合わせください。

ACインバーターシングルタイプ[冷凍・冷蔵用]

KX-R8CV インバーター周波数制御範囲 25～70Hz

＜呼称出力：6.0kW＞



フロンラベル C 地球温暖化への影響

■コンプレッサーユニット標準仕様表 (50/60Hz)

項目(単位)			型式	KX-R8CV
使用冷媒(封入量)			—	R404A/0(現地封入)
蒸発温度使用範囲			℃	−45～−5
電源			—	三相 200V 50/60Hz
性能	コンデンサー周囲温度		℃	32
	蒸発温度		℃	−10
	吸入ガス温度		℃	18
	冷凍能力		kW	20.0(60Hz運転時)
	電気特性	消費電力	kW	10.1(60Hz運転時)
		運転電流	A	30.2(60Hz運転時)
		力率	%	96
		始動電流	A	250/223 注(3)
法定冷凍能力			トン	4.24 注(2)
高圧ガス保安法区分			—	届出不要
組合わせリモートコンデンサー型式			—	RCR−R10F
外形	幅		mm	948
	奥行		mm	528
	高さ		mm	1,060
圧縮機	型式		—	FL800ELV−144A3
	定格出力		kW	6.0
	吐出量		m^3/h	34.8 注(2)
	冷却方式		—	冷媒液冷却方式
冷凍機油	種類		—	ダフニーハーメチックオイルFVC32D
	封入量		L	3.5
運転調整装置	運転スイッチ		—	運転／停止
保護装置	高圧遮断装置		MPa	3.0 OFF
	電流センサー(CT)設定値(圧縮機用)		A	49
	吐出ガス過熱防止サーミスター		℃	120
	配線用遮断器(圧縮機用)		A	50
	ヒューズ	操作回路用	A	5
	その他		—	逆相防止器
冷媒配管	ガス入口		mm	φ31.75(ロー付け接続)
	吐出ガス出口		mm	φ19.05(フレア接続)
	凝縮液入口		mm	φ15.88(フレア接続)
	液出口		mm	φ15.88(フレア接続)
質量	製品質量		kg	177
	梱包質量		kg	200
運転音			dB(A)	61 注(1)
内蔵品			—	ドライヤー・サイトグラス

注(1)運転音は、反響の少ない無響室などの部屋で、運転条件:製品周囲温度32℃・蒸発温度−10℃・吸入ガス温度18℃・インバーター圧縮機運転周波数50Hz、測定位置:製品正面1m・高さ1mにおける値(Aスケール)を示します。実際の据付状態では周囲の反響などの影響を受け、表示値より大きくなります。
(2)圧縮機の吐出量・法定冷凍能力は70Hz時の値を示します。
(3)始動電流は商用電源で始動したときの値を示します。

■リモートコンデンサー標準仕様表 (50/60Hz)

項目(単位)			型式	RCR-R10F
使用冷媒(封入量)			—	R404A/0(現地封入)
電源			—	単相 200V 50/60Hz
外形	外装(マンセル記号)		—	ベージュ(2.5Y 8/2)
	幅		mm	950
	奥行		mm	790
	高さ		mm	1,645
凝縮器	型式		—	多通路クロスフィン式
	送風機	型式×台数	—	φ644プロペラファン×1
		風量(最大)	m^3/min	138
	モーター	定格出力(極数)×台数	W	275(6)×1
受液器内容積			L	27.0
制御装置	凝縮圧力制御		—	ファンスピード制御
保護装置	溶栓	口径	mm	5
		溶解温度	℃	72
	ヒューズ	操作回路用	A	5
		ファンモーター用	A	10
冷配媒管	ガス入口		mm	φ19.05(ロー付け接続)
	液出口		mm	φ15.88(ロー付け接続)
質量	製品質量		kg	135
	梱包質量		kg	138
運転音			dB(A)	53/54 注(1)

注(1)運転音は、反響の少ない無響室などの部屋で、製品正面1m・高さ1mの位置における値(Aスケール)を示します。実際の据付状態では、周囲の反響などの影響を受け、表示値より大きくなります。

■外形寸法図

(単位:mm)

コンプレッサーユニット

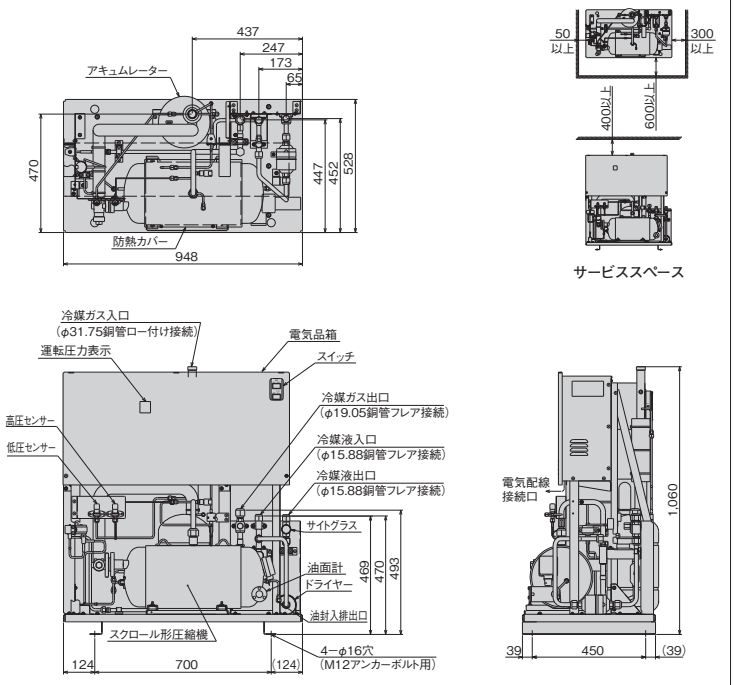

リモートコンデンサー RCR-R10F

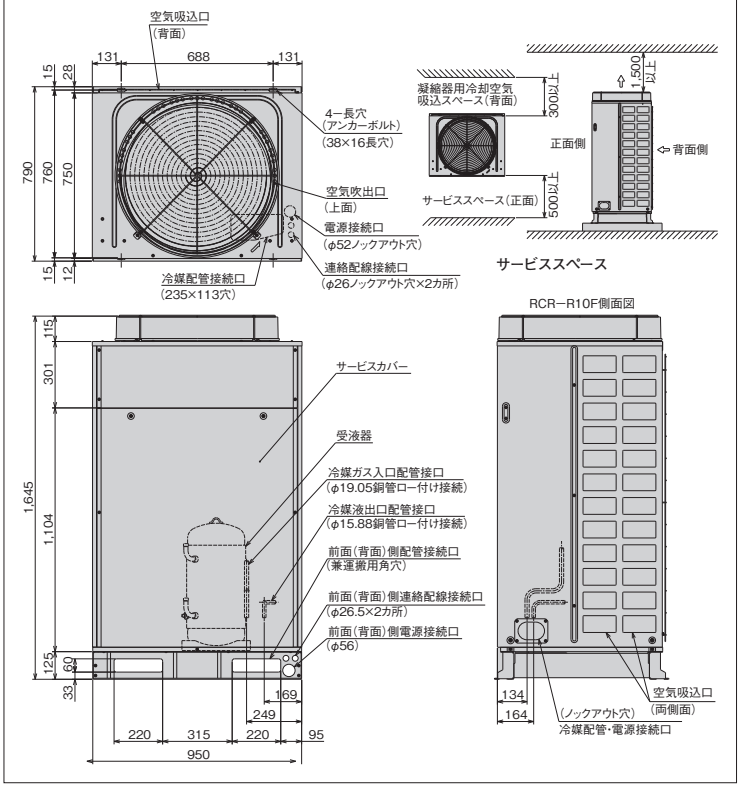

●オプション部品

リモコンボックス	144ページを参照ください。
防雪フード	145～146ページを参照ください。

(2)吹出ダクトの外装色はベージュとなります。

●JRA耐塩害仕様・JRA耐重塩害仕様もあります。
詳細は、日立アプライアンス(株)各支店・営業所にお問い合わせください。

ACインバーターシングルタイプ[冷凍・冷蔵用]

KX-R10CV インバーター周波数制御範囲 25～75Hz

＜呼称出力：7.4kW＞



フロンラベル C 地球温暖化への影響

■コンプレッサーユニット標準仕様表 (50/60Hz)

項目(単位)			型式	KX-R10CV
使用冷媒(封入量)			—	R404A/0(現地封入)
蒸発温度使用範囲			℃	−45～−5
電源			—	三相 200V 50/60Hz
性能	コンデンサー周囲温度		℃	32
	蒸発温度		℃	−10
	吸入ガス温度		℃	18
	冷凍能力		kW	23.6(75Hz運転時)
	電気特性	消費電力	kW	13.2(75Hz運転時)
		運転電流	A	39.5(75Hz運転時)
		力率	%	96
		始動電流	A	250/223 注(3)
法定冷凍能力			トン	4.55 注(2)
高圧ガス保安法区分			—	届出不要
組合せリモートコンデンサー型式			—	RCR－R10F
外形	幅		mm	948
	奥行		mm	528
	高さ		mm	1,060
圧縮機	型式		—	FL1000ELV－144A3
	定格出力		kW	7.4
	吐出量		m^3/h	37.3 注(2)
	冷却方式		—	冷媒液冷却方式
冷凍機油	種類		—	ダフニーハーメチックオイルFVC32D
	封入量		L	3.5
運転調整装置	運転スイッチ		—	運転／停止
保護装置	高圧遮断装置		MPa	3.0 OFF
	電流センサー(CT)設定値(圧縮機用)		A	49
	吐出ガス過熱防止サーミスター		℃	120
	配線用遮断器(圧縮機用)		A	60
	ヒューズ	操作回路用	A	5
	その他		—	逆相防止器
冷媒配管	ガス入口		mm	φ31.75(ロー付け接続)
	吐出ガス出口		mm	φ19.05(フレア接続)
	凝縮液入口		mm	φ15.88(フレア接続)
	液出口		mm	φ15.88(フレア接続)
質量	製品質量		kg	177
	梱包質量		kg	200
運転音			dB(A)	62 注(1)
内蔵品			—	高圧連成計・低圧連成計・ドライヤー・サイトグラス

注(1)運転音は、反響の少ない無響室などの部屋で、運転条件:製品周囲温度32℃・蒸発温度－10℃・吸入ガス温度18℃・インバーター圧縮機運転周波数60Hz、測定位置:製品正面1m・高さ1mにおける値(Aスケール)を示します。実際の据付状態では周囲の反響などの影響を受け、表示値より大きくなります。
(2)圧縮機の吐出量・法定冷凍能力は75Hz時の値を示します。
(3)始動電流は商用電源で始動したときの値を示します。

■リモートコンデンサー標準仕様表 (50/60Hz)

項目(単位)			型式	RCR-R10F
使用冷媒(封入量)			—	R404A/0(現地封入)
電源			—	単相 200V 50/60Hz
外形	外装(マンセル記号)		—	ベージュ(2.5Y 8/2)
	幅		mm	950
	奥行		mm	790
	高さ		mm	1,645
凝縮器	型式		—	多通路クロスフィン式
	送風機	型式×台数	—	φ644プロペラファン×1
		風量(最大)	m^3/min	138
	モーター	定格出力(極数)×台数	W	275(6)×1
受液器内容積			L	27.0
制御装置	凝縮圧力制御		—	ファンスピード制御
保護装置	溶栓	口径	mm	5
		溶解温度	℃	72
	ヒューズ	操作回路用	A	5
		ファンモーター用	A	10
冷配媒管	ガス入口		mm	φ19.05(ロー付け接続)
	液出口		mm	φ15.88(ロー付け接続)
質量	製品質量		kg	135
	梱包質量		kg	138
運転音			dB(A)	53/54 注(1)

注(1)運転音は、反響の少ない無響室などの部屋で、 製品正面1m・高さ1mの位置における値(Aスケール)を示します。 実際の据付状態では、 周囲の反響などの影響を受け表示値より大きくなります。

■外形寸法図

(単位:mm)

コンプレッサーユニット

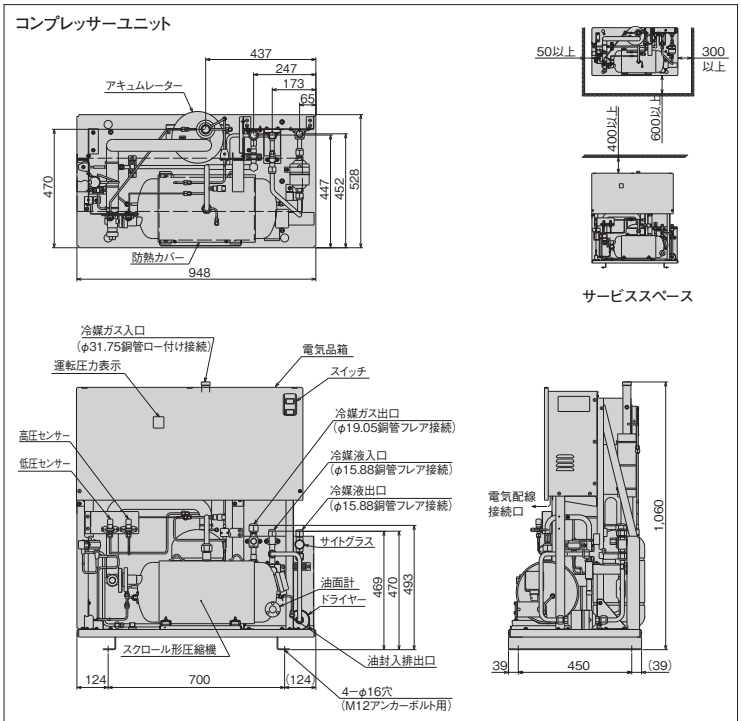

リモートコンデンサー RCR-R10F

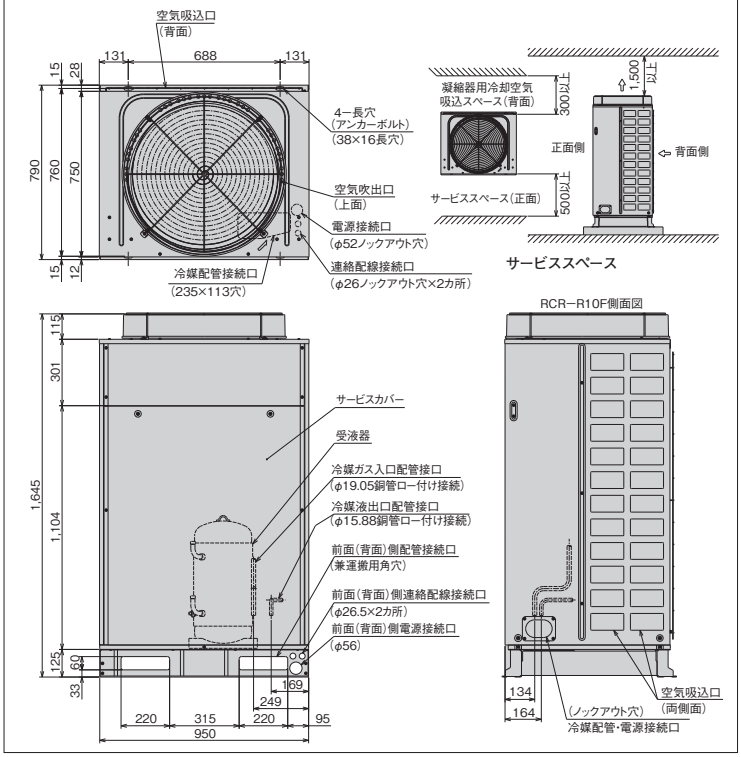

●オプション部品

リモコンボックス	144ページを参照ください。
防雪フード	145～146ページを参照ください。

(2)吹出ダクトの外装色はベージュとなります。

●JRA耐塩害仕様・JRA耐重塩害仕様もあります。
詳細は、日立アプライアンス(株)各支店・営業所にお問い合わせください。

ACインバーターマルチタイプ[冷凍・冷蔵用]

KX-RM16CV

インバーター周波数制御範囲 30～80Hz
＜呼称出力：4.5kW＋7.4kW＞



フロンラベル C 地球温暖化への影響

■コンプレッサーユニット標準仕様表 (50/60Hz)

項目(単位)			型式	KX-RM16CV	
使用冷媒(封入量)			—	R404A/0(現地封入)	
蒸発温度使用範囲			℃	−45～−5	
電源			—	三相 200V 50/60Hz	
性能	コンデンサー周囲温度		℃	32	
	蒸発温度		℃	−10	
	吸入ガス温度		℃	18	
	冷凍能力		kW	32.8/35.2(75Hz+定格運転時)	
	電気特性	消費電力	kW	16.9/18.8(75Hz+定格運転時)	
		運転電流	A	53.4/57.0(75Hz+定格運転時)	
		力率	%	91/95	
		始動電流	A	284/258	注(3)
法定冷凍能力			トン	6.84/7.62	注(2)
高圧ガス保安法区分			—	届出不要	
組合わせリモートコンデンサー型式			—	RCR－R16F	
外形	幅		mm	1,400	
	奥行		mm	756	
	高さ		mm	1,200	
圧縮機	型式×台数		—	FL600DLV－90A3×1	FL1000EL－180A3×1
	定格出力		kW	4.5+7.4	
	吐出量		m^3/h	56.1/62.48	注(2)
	冷却方式		—	冷媒液冷却方式	
冷凍機油	種類		—	ダフニーハーメチックオイルFVC32D	
	封入量		L	2.1	5.0
受液器内容積			L	50	
運転調整装置	運転スイッチ		—	運転／停止	
	表示灯		—	運転・警報(各種コード表示)	
保護装置	高圧遮断装置		MPa	3.0 OFF(手動復帰)	
	低圧遮断装置		MPa	0.0 OFF(出荷時)(応急運転時のみ使用)	
	溶栓	口径	mm	5	
		溶解温度	℃	72	
	電流センサー(CT)設定値(圧縮機用)		A	30	60
	配線用遮断器(圧縮機用)		A	60(定速圧縮機用)	
	吐出ガス過熱防止サーミスター		℃	120	110(自動復帰)
	ヒューズ	動力回路用	A	50(インバーター圧縮機用)	
		操作回路用	A	5	
	その他		—	逆相防止器	
冷媒配管	ガス入口		mm	φ44.45(ロー付け接続)	
	吐出ガス出口		mm	φ38.1(ロー付け接続)	
	凝縮液入口		mm	φ22.0(ロー付け接続)	
	液出口		mm	φ22.0(ロー付け接続)	
質量	製品質量		kg	400	
	梱包質量		kg	400	
運転音			dB(A)	62／63	注(1)
内蔵品			—	ドライヤー・サイトグラス	

注(1) 運転音は、反響の少ない無響室などの部屋で、運転条件:製品周囲温度32℃・蒸発温度−10℃・吸入ガス温度18℃・インバーター圧縮機運転周波数60Hz・定速圧縮機運転・製品正面1m・高さ1mにおける値(Aスケール)を示します。実際の据付状態では、周囲の反響などの影響を受け、表示値より大きくなります。
(2) 圧縮機の吐出量・法定冷凍能力はインバーター圧縮機運転周波数80Hz・定速圧縮機運転時の値を示します。
(3) 始動電流はインバーター圧縮機(運転周波数80Hz)運転時に定速圧縮機が始動した場合の値を示します。

■リモートコンデンサー標準仕様表 (50/60Hz)

項目(単位)			型式	RCR-R16F
使用冷媒(封入量)			—	R404A/0(現地封入)
電源			—	単相 200V 50/60Hz
外形	外装(マンセル記号)		—	ナチュラルグレー(1.0Y 8.5/0.5)
	幅		mm	1,910
	奥行		mm	750
	高さ		mm	1,645
凝縮器	型式		—	多通路クロスフィン式
	送風機	型式×台数	—	φ644プロペラファン×2
		風量(最大)	m^3/min	330／354
	モーター	定格出力(極数)×台数	W	275(6)×2
制御装置	凝縮圧力制御		—	ファンスピード制御
保護装置	ヒューズ	操作回路用	A	5
		ファンモーター用	A	10
冷媒配管	ガス入口		mm	φ38.1(ロー付け接続)
	液出口		mm	φ22.0(ロー付け接続)
質量	製品質量		kg	230
	梱包質量		kg	230
運転音			dB(A)	53/54 注(1)

■外形寸法図

(単位:mm)

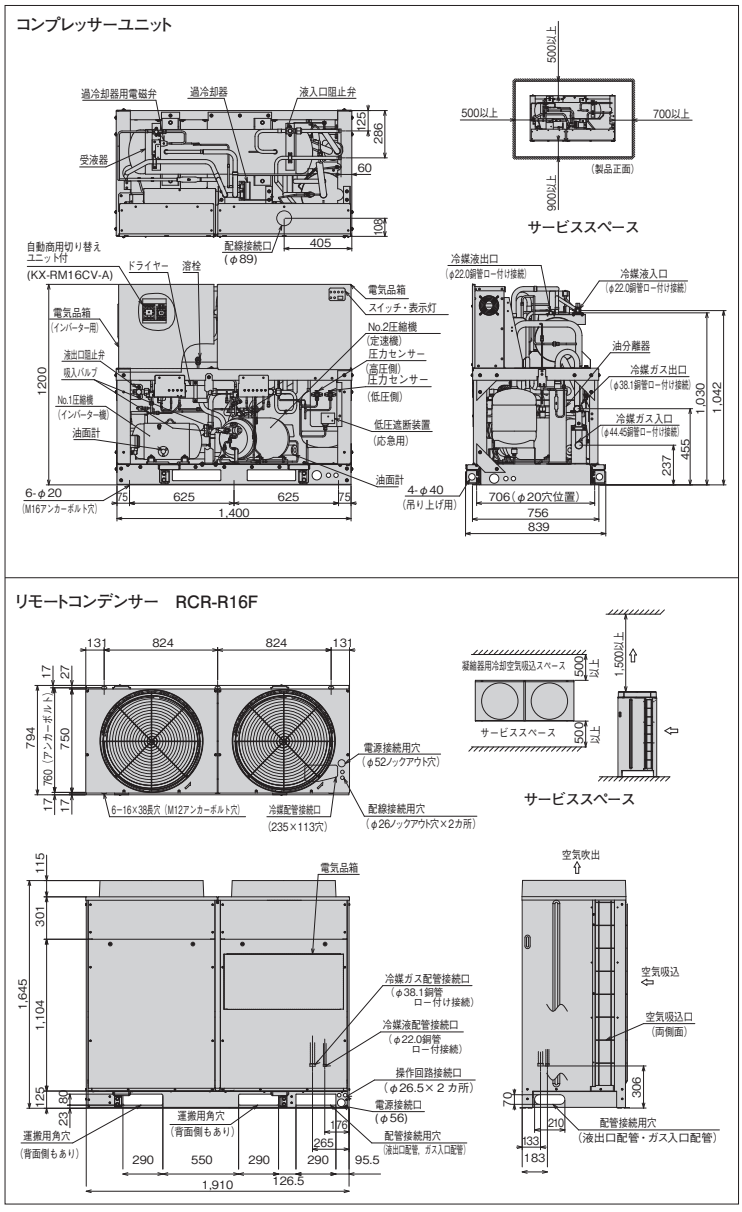

(4)インバーター異常時の商用運転について
型式:KX-RM16CVは「手動商用切替え」仕様です。
自動商用切替え(オプション型式:ACPS-16CV)も準備しています。
型式:KX-RM16CV-Aは「自動商用切替え」回路を標準装備しています。

●オプション部品

リモコンボックス	144ページを参照ください。
防雪フード	145～146ページを参照ください。

注(1) 運転音は、反響の少ない無響室などの部屋で、製品正面1m・高さ1mの位置における値(Aスケール)を示します。実際の据付状態では、周囲の反響などの影響を受け表示値より大きくなります。
(2) 吹出ダクトの外装色はベージュとなります。

●JRA耐塩害仕様・JRA耐重塩害仕様もあります。
詳細は、日立アプライアンス(株)各支店・営業所にお問い合わせください。

ACインバーターマルチタイプ[冷凍・冷蔵用]

KX-RM20CV インバーター周波数制御範囲 25～75Hz

＜呼称出力：7.4kW×2＞



フロンラベル C 地球温暖化への影響

■コンプレッサーユニット標準仕様表 (50/60Hz)

項目(単位)			型式	KX-RM20CV	
使用冷媒(封入量)			—	R404A/0(現地封入)	
蒸発温度使用範囲			℃	−45～−5	
電源			—	三相 200V 50/60Hz	
性能	コンデンサー周囲温度		℃	32	
	蒸発温度		℃	−10	
	吸入ガス温度		℃	18	
	冷凍能力		kW	41.7/44.0(75Hz+定格運転時)	
	電気特性	消費電力	kW	22.4/24.6(75Hz+定格運転時)	
		運転電流	A	69.1/74.1(75Hz+定格運転時)	
		力率	%	94/96	
		始動電流	A	300/274	注(3)
法定冷凍能力			トン	8.34/9.08	注(2)
高圧ガス保安法区分			—	届出不要	
組合わせリモートコンデンサー型式			—	RCR-R20F	
外形	幅		mm	1,400	
	奥行		mm	756	
	高さ		mm	1,200	
圧縮機	型式×台数		—	FL1000ELV-144A3×1	FL1000EL-180A3×1
	定格出力		kW	7.4×2	
	吐出量		m^3/h	68.4/74.78	注(2)
	冷却方式		—	冷媒液冷却方式	
冷凍機油	種類		—	ダフニーハーメチックオイルFVC32D	
	封入量		L	5.0×2	
受液器内容積			L	50	
運転調整装置	運転スイッチ		—	運転／停止	
	表示灯		—	運転・警報(各種コード表示)	
保護装置	高圧遮断装置		MPa	3.0 OFF	
	低圧遮断装置		MPa	0.00 OFF(出荷時)(応急運転時のみ使用)	
	溶栓	口径	mm	5	
		溶解温度	℃	72	
	電流センサー(CT)設定値(圧縮機用)		A	49	60
	配線用遮断器(圧縮機用)		A	60	60
	吐出ガス過熱防止サーミスター		℃	120	110(自動復帰)
	ヒューズ	操作回路用	A	5	
	その他		—	逆相防止器	
冷媒配管	ガス入口		mm	φ44.45(ロー付け接続)	
	吐出ガス出口		mm	φ38.1(ロー付け接続)	
	凝縮液入口		mm	φ22.0(ロー付け接続)	
	液出口		mm	φ22.0(ロー付け接続)	
質量	製品質量		kg	445	
	梱包質量		kg	445	
運転音			dB(A)	63/64	注(1)
内蔵品			—	ドライヤー・サイトグラス	

注(1) 運転音は、反響の少ない無響室などの部屋で、運転条件:製品周囲温度32℃・蒸発温度−10℃・吸入ガス温度18℃・インバーター圧縮機運転周波数60Hz・定速圧縮機運転・製品正面1m・高さ1mにおける値(Aスケール)を示します。実際の据付状態では、周囲の反響などの影響を受け、表示値より大きくなります。
(2) 圧縮機の吐出量・法定冷凍能力はインバーター圧縮機運転周波数75Hz・定速圧縮機運転時の値を示します。
(3) 始動電流はインバーター圧縮機(運転周波数75Hz)運転時に定速圧縮機が始動した場合の値を示します。

■リモートコンデンサー標準仕様表 (50/60Hz)

項目(単位)			型式	RCR-R20F
使用冷媒(封入量)			—	R404A/0(現地封入)
電源			—	単相 200V 50/60Hz
外形	外装(マンセル記号)		—	ナチュラルグレー(1.0Y 8.5/0.5)
	幅		mm	1,910
	奥行		mm	750
	高さ		mm	1,645
凝縮器	型式		—	多通路クロスフィン式
	送風機	型式×台数	—	φ644プロペラファン×2
		風量(最大)	m^3/min	330／354
	モーター	定格出力(極数)×台数	W	275(6)×2
制御装置	凝縮圧力制御		—	ファンスピード制御
保護装置	ヒューズ	操作回路用	A	5
		ファンモーター用	A	10
冷配媒管	ガス入口		mm	φ38.1(ロー付け接続)
	液出口		mm	φ22.0(ロー付け接続)
質量	製品質量		kg	230
	梱包質量		kg	230
運転音			dB(A)	53/54 注(1)

■外形寸法図

(単位:mm)

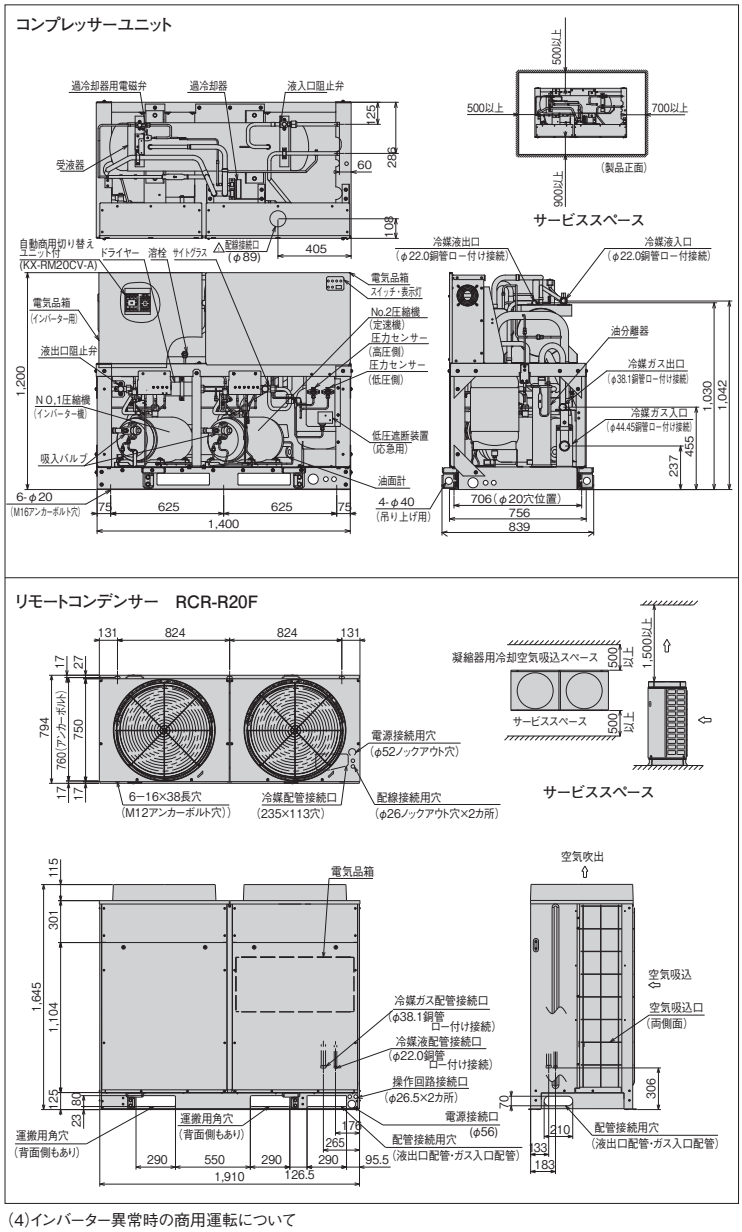

(4)インバーター異常時の商用運転について
型式:KX-RM20CVは「手動商用切替え」仕様です。
自動商用切替え(オプション型式:ACPS-20CV)も準備しています。
型式:KX-RM20CV-Aは「自動商用切替え」回路を標準装備しています。

●オプション部品

リモコンボックス	144ページを参照ください。
防雪フード	145～146ページを参照ください。

注(1) 運転音は、反響の少ない無響室などの部屋で、製品正面1m・高さ1mの位置における値(Aスケール)を示します。実際の据付状態では、周囲の反響などの影響を受け表示値より大きくなります。
(2) 吹出ダクトの外装色はベージュとなります。

●JRA耐塩害仕様・JRA耐重塩害仕様もあります。
詳細は、日立アプライアンス(株)各支店・営業所にお問い合わせください。

ACインバーターマルチタイプ[冷凍・冷蔵用]

KX-RM26CV

インバーター周波数制御範囲 25～75Hz
＜呼称出力：7.4kW+6.0kW×2＞



フロンラベル C 地球温暖化への影響

■コンプレッサーユニット標準仕様表 (50/60Hz)

項目(単位)			型式	KX-RM26CV	
使用冷媒(封入量)			—	R404A/0(現地封入)	
蒸発温度使用範囲			℃	−45～−5	
電源			—	三相 200V 50/60Hz	
性能	コンデンサー周囲温度		℃	32	
	蒸発温度		℃	−10	
	吸入ガス温度		℃	18	
	冷凍能力		kW	54.6/58.1(75Hz+定格運転時)	
	電気特性	消費電力	kW	28.7/32.1(75Hz+定格運転時)	
		運転電流	A	92.8/98.8(75Hz+定格運転時)	
		力率	%	89/94	
		始動電流	A	298/282 注(3)	
法定冷凍能力			トン	10.61/11.87 注(2)	
高圧ガス保安法区分			—	届出不要	
組合わせリモートコンデンサー型式			—	RCR-R26F	
外形	幅		mm	1,950	
	奥行		mm	756	
	高さ		mm	1,200	
圧縮機	型式×台数		—	FL1000ELV-144A3×1	FL800EL-144A3×2
	定格出力		kW	7.4+6.0×2	
	吐出量		m^3/h	87.08/97.04 注(2)	
	冷却方式		—	冷媒液冷却方式	
冷凍機油	種類		—	ダフニーハーメチックオイルFVC32D	
	封入量		L	5.0×3	
受液器内容積			L	80	
運転調整装置	運転スイッチ		—	運転／停止	
	表示灯		—	運転・警報(各種コード表示)	
保護装置	高圧遮断装置		MPa	3.0 OFF	
	低圧遮断装置		MPa	0.0 OFF(出荷時)(応急運転時のみ使用)	
	溶栓	口径	mm	5	
		溶解温度	℃	72	
	電流センサー(CT)設定値(圧縮機用)		A	49	50×2
	配線用遮断器(圧縮機用)		A	60	50×2
	吐出ガス過熱防止サーミスター		℃	120	110(自動復帰)
	ヒューズ	操作回路用	A	5	
	その他		—	逆相防止器	
冷媒配管	ガス入口		mm	φ50.8(ロー付け接続)	
	吐出ガス出口		mm	φ38.1(ロー付け接続)	
	凝縮液入口		mm	φ25.4(ロー付け接続)	
	液出口		mm	φ25.4(ロー付け接続)	
質量	製品質量		kg	580	
	梱包質量		kg	580	
運転音			dB(A)	64/65 注(1)	
内蔵品			—	ドライヤー・サイトグラス	

注(1) 運転音は、反響の少ない無響室などの部屋で、運転条件:製品周囲温度32℃・蒸発温度−10℃・吸入ガス温度18℃・インバーター圧縮機運転周波数60Hz・定速圧縮機運転、測定位置:製品正面1m・高さ1mにおける値(Aスケール)を示します。実際の据付状態では、周囲の反響などの影響を受け、表示値より大きくなります。
(2) 圧縮機の吐出量・法定冷凍能力は、インバーター圧縮機運転周波数75Hz・定速圧縮機運転時の値を示します。
(3) 始動電流は、インバーター圧縮機(運転周波数75Hz)運転時に、定速圧縮機が始動した場合の値を示します。

■リモートコンデンサー標準仕様表 (50/60Hz)

項目(単位)			型式	RCR-R26F
使用冷媒(封入量)			—	R404A/0(現地封入)
電源			—	単相 200V 50/60Hz
外形	外装(マンセル記号)		—	ナチュラルグレー(1.0Y 8.5/0.5) 注2
	幅		mm	2,870
	奥行		mm	750
	高さ		mm	1,645
凝縮器	型式		—	多通路クロスフィン式
	送風機	型式×台数	—	φ644プロペラファン×3
		風量(最大)	m^3/min	495/530
	モーター	定格出力(極数)×台数	W	275(6)×3
制御装置	凝縮圧力制御		—	ファンスピード制御
保護装置	ヒューズ	操作回路用	A	5
		ファンモーター用	A	10
冷媒配管	ガス入口		mm	φ38.1(ロー付け接続)
	液出口		mm	φ25.4(ロー付け接続)
質量	製品質量		kg	350
	梱包質量		kg	350
運転音			dB(A)	55/56 注(1)

■外形寸法図

(単位:mm)

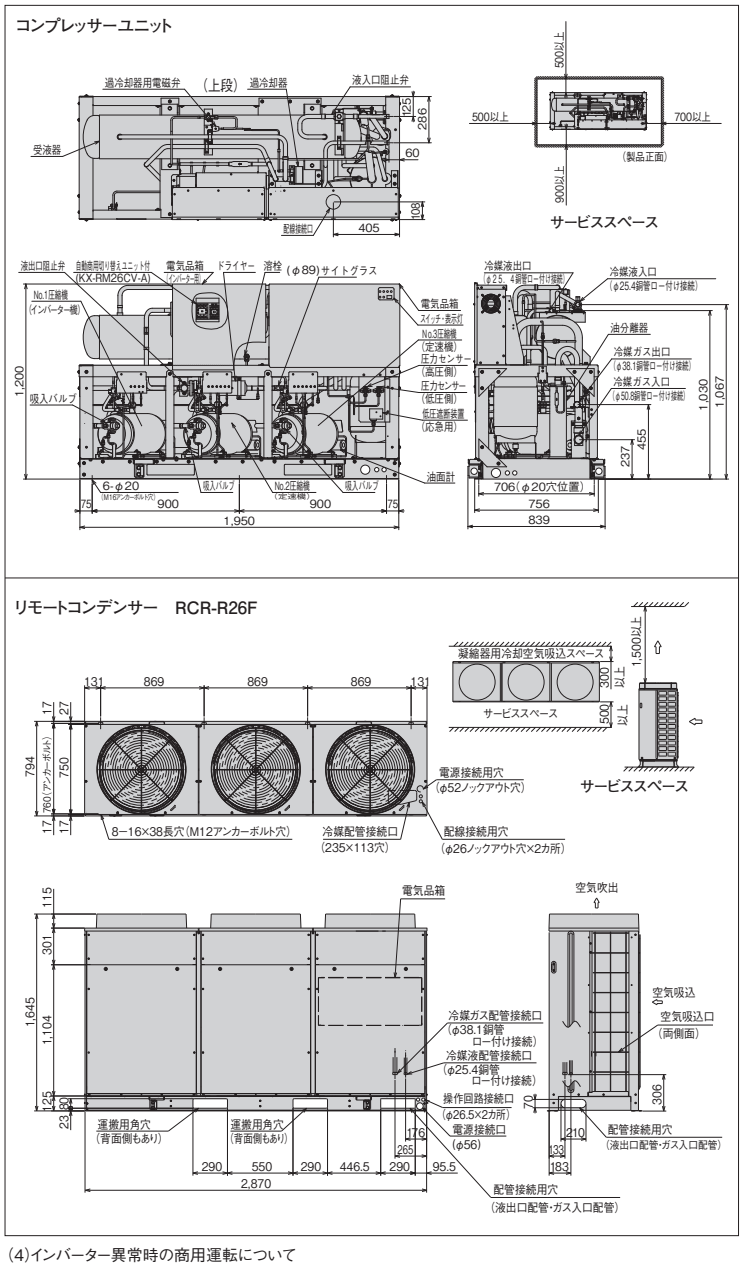

(4)インバーター異常時の商用運転について
型式:KX-RM26CVは「手動商用切替え」仕様です。
自動商用切替え(オプション型式:ACPS-30CV)も準備しています。
型式:KX-RM26CV-Aは「自動商用切替え」回路を標準装備しています。

●オプション部品

リモコンボックス	144ページを参照ください。
防雪フード	145～146ページを参照ください。

注(1) 運転音は、反響の少ない無響室などの部屋で、製品正面1m・高さ1mの位置における値(Aスケール)を示します。実際の据付状態では、周囲の反響などの影響を受け表示値より大きくなります。
(2) 吹出ダクトの外装色はベージュとなります。

●JRA耐塩害仕様・JRA耐重塩害仕様もあります。
詳細は、日立アプライアンス(株)各支店・営業所にお問い合わせください。

ACインバーターマルチタイプ[冷凍・冷蔵用]

KX-RM30CV

インバーター周波数制御範囲 25～75Hz
＜呼称出力：7.4kW×3＞

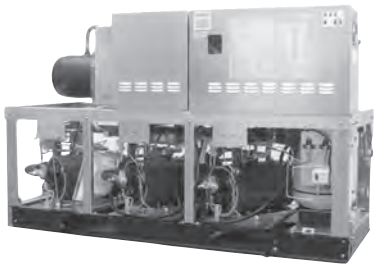

フロンラベル C 地球温暖化への影響

■コンプレッサーユニット標準仕様表 (50/60Hz)

項目(単位)			型式	KX-RM30CV	
使用冷媒(封入量)			—	R404A/0(現地封入)	
蒸発温度使用範囲			℃	−45～−5	
電源			—	三相 200V 50/60Hz	
性能	コンデンサー周囲温度		℃	32	
	蒸発温度		℃	−10	
	吸入ガス温度		℃	18	
	冷凍能力		kW	60.0/65.0(75Hz+定格運転時)	
	電気特性	消費電力	kW	32.3/36.6(75Hz+定格運転時)	
		運転電流	A	101.5/110.6(75Hz+定格運転時)	
		力率	%	92/96	
		始動電流	A	332/311	注(3)
法定冷凍能力			トン	12.13/13.69	注(2)
高圧ガス保安法区分			—	届出不要	
組合わせリモートコンデンサー型式			—	RCR-R30F	
外形	幅		mm	1,950	
	奥行		mm	756	
	高さ		mm	1,200	
圧縮機	型式×台数		—	FL1000ELV-144A3×1	FL1000EL-180A3×2
	定格出力		kW	7.4×3	
	吐出量		m^3/h	99.5/112.26	注(2)
	冷却方式		—	冷媒液冷却方式	
冷凍機油	種類		—	ダフニーハーメチックオイルFVC32D	
	封入量		L	5.0×3	
受液器内容積			L	80	
運転調整装置	運転スイッチ		—	運転／停止	
	表示灯		—	運転・警報(各種コード表示)	
保護装置	高圧遮断装置		MPa	3.0 OFF	
	低圧遮断装置		MPa	0.00 OFF(出荷時)(応急運転時のみ使用)	
	溶栓	口径	mm	5	
		溶解温度	℃	72	
	電流センサー(CT)設定値(圧縮機用)		A	49	60×2
	配線用遮断器(圧縮機用)		A	60	60×2
	吐出ガス過熱防止サーミスター		℃	120	110(自動復帰)
	ヒューズ	操作回路用	A	5	
	その他		—	逆相防止器	
冷媒配管	ガス入口		mm	φ50.8(ロー付け接続)	
	吐出ガス出口		mm	φ38.1(ロー付け接続)	
	凝縮液入口		mm	φ25.4(ロー付け接続)	
	液出口		mm	φ25.4(ロー付け接続)	
質量	製品質量		kg	585	
	梱包質量		kg	585	
運転音			dB(A)	65/66	注(1)
内蔵品			—	ドライヤー・サイトグラス	

注(1) 運転音は、反響の少ない無響室などの部屋で、運転条件:製品周囲温度32℃・蒸発温度−10℃・吸入ガス温度18℃・インバーター圧縮機運転周波数60Hz・定速圧縮機運転・製品正面1m・高さ1mにおける値(Aスケール)を示します。実際の据付状態では、周囲の反響などの影響を受け、表示値より大きくなります。
(2) 圧縮機の吐出量・法定冷凍能力はインバーター圧縮機運転周波数75Hz・定速圧縮機運転時の値を示します。
(3) 始動電流はインバーター圧縮機(運転周波数75Hz)運転時に定速圧縮機が始動した場合の値を示します。

■リモートコンデンサー標準仕様表 (50/60Hz)

項目(単位)			型式	RCR-R30F
使用冷媒(封入量)			—	R404A/0(現地封入)
電源			—	単相 200V 50/60Hz
外形	外装(マンセル記号)		—	ナチュラルグレー(1.0Y 8.5/0.5) 注2
	幅		mm	2,870
	奥行		mm	750
	高さ		mm	1,645
凝縮器	型式		—	多通路クロスフィン式
	送風機	型式×台数	—	φ644プロペラファン×3
		風量(最大)	m^3/min	495/530
	モーター	定格出力(極数)×台数	W	275(6)×3
制御装置		凝縮圧力制御	—	ファンスピード制御
保護装置	ヒューズ	操作回路用	A	5
		ファンモーター用	A	10
冷媒配管	ガス入口		mm	φ38.1(ロー付け接続)
	液出口		mm	φ25.4(ロー付け接続)
質量	製品質量		kg	350
	梱包質量		kg	350
運転音			dB(A)	55/56 注(1)

■外形寸法図

(単位:mm)

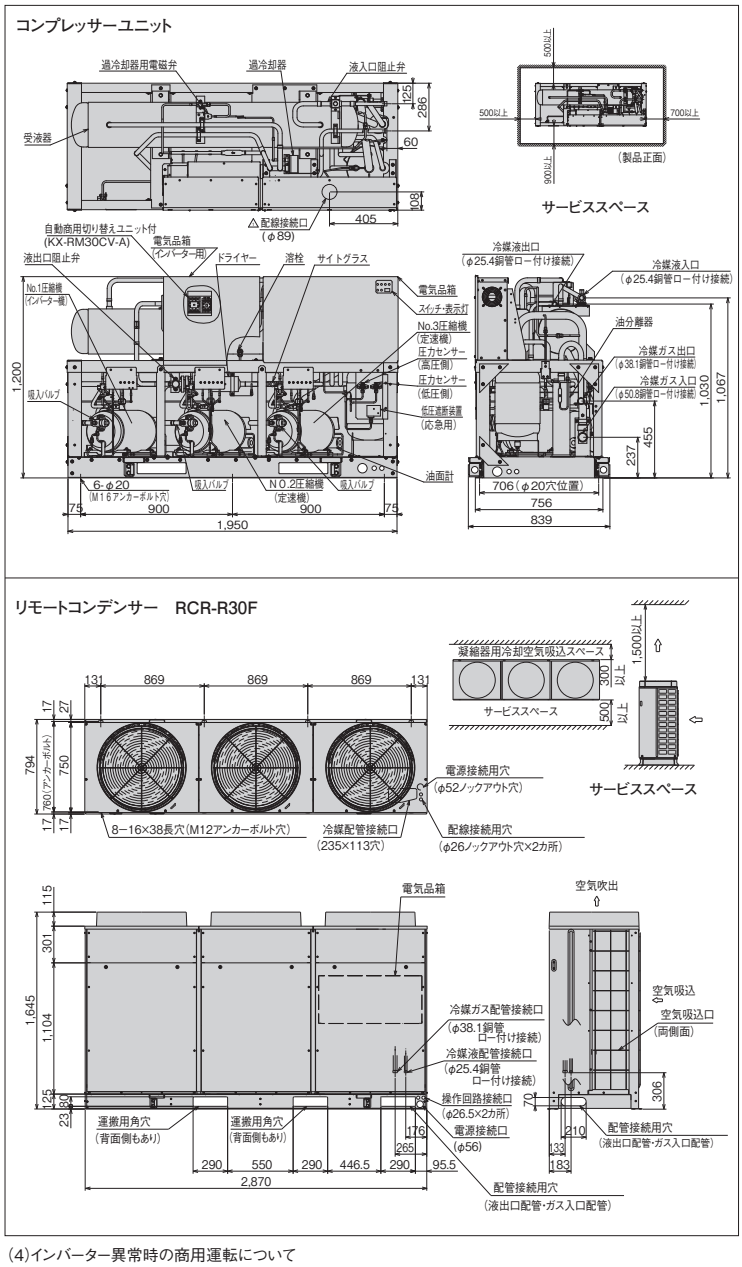

(4)インバーター異常時の商用運転について
型式:KX-RM30CVは「手動商用切替え」仕様です。
自動商用切替え(オプション型式:ACPS-30CV)も準備しています。
型式:KX-RM30CV-Aは「自動商用切替え」回路を標準装備しています。

●オプション部品

リモコンボックス	144ページを参照ください。
防雪フード	145～146ページを参照ください。

注(1) 運転音は、反響の少ない無響室などの部屋で、 製品正面1m・高さ1mの位置における値(Aスケール)を示します。実際の据付状態では、 周囲の反響などの影響を受け表示値より大きくなります。
(2) 吹出ダクトの外装色はベージュとなります。

●JRA耐塩害仕様・JRA耐重塩害仕様もあります。
詳細は、日立アプライアンス(株)各支店・営業所にお問い合わせください。

ACインバーターマルチタイプ[冷凍・冷蔵用]

KX-RM40CV

インバーター周波数制御範囲 25～75Hz
＜呼称出力：7.4kW×4＞

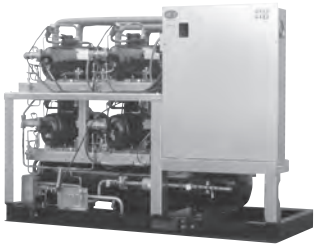

フロンラベル C 地球温暖化への影響

■コンプレッサーユニット標準仕様表 (50/60Hz)

項目単位)			型式	KX-RM40CV	
使用冷媒(封入量)			—	R404A/0(現地封入)	
蒸発温度使用範囲			℃	−45～−5	
電源			—	三相 200V 50/60Hz	
性能	コンデンサー周囲温度		℃	32	
	蒸発温度		℃	−10	
	吸入ガス温度		℃	18	
	冷凍能力		kW	78.0/84.5(75Hz+定格運転時)	
	電気特性	消費電力	kW	41.0/47.5(75Hz+定格運転時)	
		運転電流	A	132.0/143.0(75Hz+定格運転時)	
		力率	%	90/96	
		始動電流	A	365/350	注(3)
法定冷凍能力			トン	15.93/18.26	注(2)
高圧ガス保安法区分			—	届出不要	
組合わせリモートコンデンサー型式			—	RCR-R20F×2	
外形	幅		mm	2,100	
	奥行		mm	800	
	高さ		mm	1,530	
圧縮機	型式×台数		—	FL1000ELV-144A3×1	FL1000EL-180A3×3
	定格出力		kW	7.4×4	
	吐出量		m^3/h	130.60/149.74	注(2)
	冷却方式		—	冷媒液冷却方式	
冷凍機油	種類		—	ダフニーハーメチックオイルFVC32D	
	封入量		L	5.0×4	
受液器内容積			L	120	
運転調整装置	運転スイッチ		—	運転／停止	
	表示灯		—	運転・警報(各種コード表示)	
制御装置	容量制御		%	0−10／8～100	
保護装置	高圧遮断装置		MPa	3.0 OFF	
	低圧遮断装置		MPa	0.00 OFF(出荷時)(応急運転時のみ使用)	
	溶栓	口径	mm	5	
		溶解温度	℃	72	
	電流センサー(CT)設定値(圧縮機用)		A	49	60×3
	配線用遮断器(圧縮機用)		A	60	60×3
	吐出ガス過熱防止サーミスター		℃	120	110(自動復帰)
	ヒューズ	操作回路用	A	5	
	その他		—	逆相防止器	
冷媒配管	ガス入口		mm	φ50.8(ロー付け接続)	
	吐出ガス出口		mm	φ38.1(ロー付け接続)	
	凝縮液入口		mm	φ25.4(ロー付け接続)	
	液出口		mm	φ28.58(ロー付け接続)	
質量	製品質量		kg	790	
	梱包質量		kg	790	
運転音			dB(A)	66/67	注(1)
内蔵品			—	ドライヤー・サイトグラス	

注(1) 運転音は、反響の少ない無響室などの部屋で、運転条件:製品周囲温度32℃・蒸発温度−10℃・吸入ガス温度18℃・インバーター圧縮機運転周波数60Hz・定速圧縮機運転・製品正面1m・高さ1mにおける値(Aスケール)を示します。実際の据付状態では、周囲の反響などの影響を受け、表示値より大きくなります。
(2) 圧縮機の吐出量・法定冷凍能力はインバーター圧縮機運転周波数75Hz・定速圧縮機運転時の値を示します。
(3) 始動電流はインバーター圧縮機(運転周波数75Hz)運転時に定速圧縮機が始動した場合の値を示します。

■リモートコンデンサー標準仕様表 (50/60Hz)

項目単位)			型式	RCR-R20F
使用冷媒(封入量)			—	R404A/0(現地封入)
電源			—	単相 200V 50/60Hz
外形	外装(マンセル記号)		—	ナチュラルグレー(1.0Y 8.5/0.5)
	幅		mm	1,910
	奥行		mm	750
	高さ		mm	1,645
凝縮器	型式		—	多通路クロスフィン式
	送風機	型式×台数	—	φ644プロペラファン×2
		風量(最大)	m^3/min	330／354
	モーター	定格出力(極数)×台数	W	275(6)×2
制御装置	凝縮圧力制御		—	ファンスピード制御
保護装置	ヒューズ	操作回路用	A	5
		ファンモーター用	A	10
冷媒配管	ガス入口		mm	φ38.1(ロー付け接続)
	液出口		mm	φ22.0(ロー付け接続)
質量	製品質量		kg	230
	梱包質量		kg	230
運転音			dB(A)	53/54 注(1)

■外形寸法図

(単位:mm)

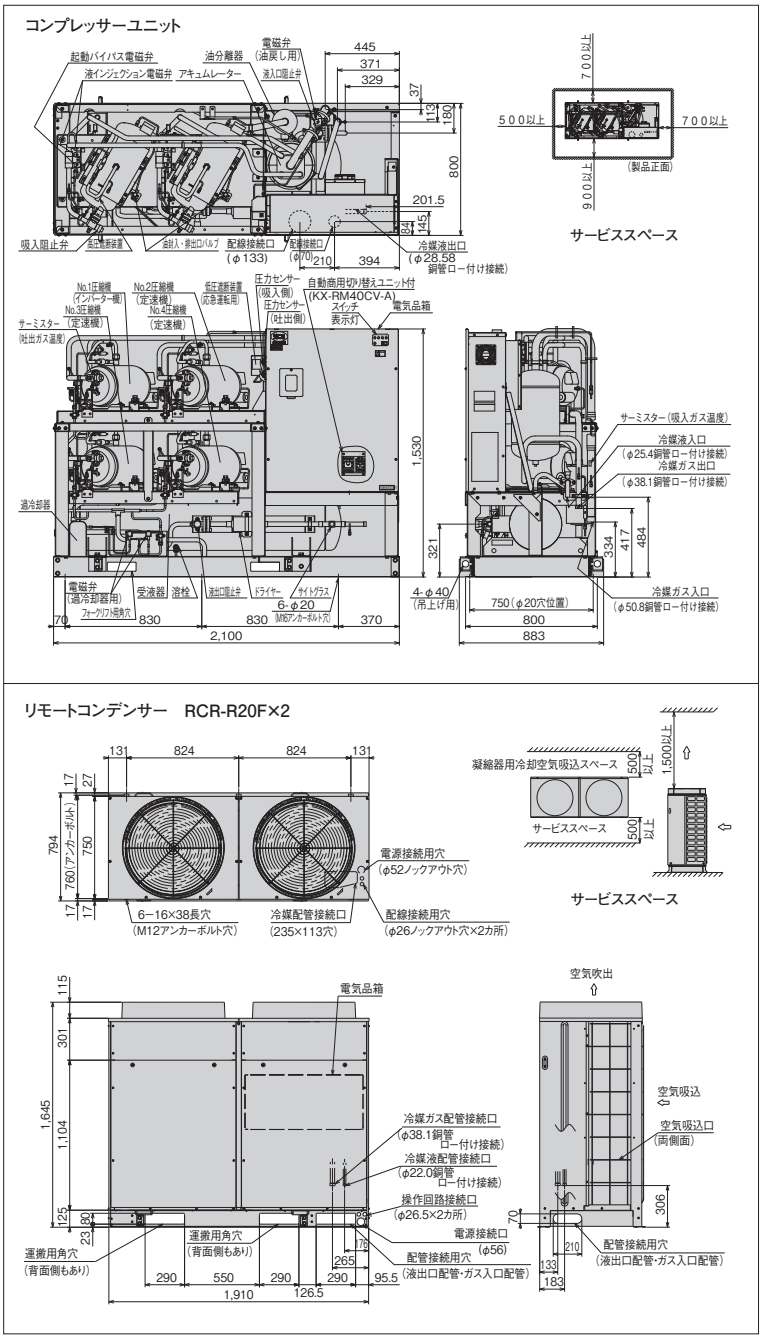

(4)インバーター異常時の商用運転について
型式:KX-RM40CVは「手動商用切替え」仕様です。
自動商用切替え(オプション型式:ACPS-40CV)も準備しています。
型式:KX-RM40CV-Aは「自動商用切替え」回路を標準装備しています。

●オプション部品

リモコンボックス	144ページを参照ください。
防雪フード	145～146ページを参照ください。

注(1) 運転音は、反響の少ない無響室などの部屋で、 製品正面1m・高さ1mの位置における値(Aスケール)を示します。実際の据付状態では、 周囲の反響などの影響を受け表示値より大きくなります。
(2) 吹出ダクトの外装色はベージュとなります。

●JRA耐塩害仕様・JRA耐重塩害仕様もあります。
詳細は、日立アプライアンス(株)各支店・営業所にお問い合わせください。

シングルタイプ[冷凍・冷蔵用]

KX-R2C1 <呼称出力：1.5kW>

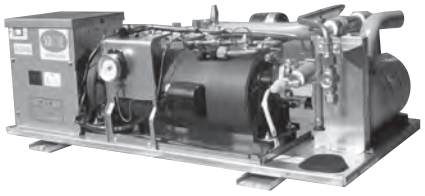

■コンプレッサーユニット標準仕様表 (50/60Hz)

項目単位)			型式	KX-R2C1
使用冷媒			—	R404A
蒸発温度使用範囲			℃	−45～−5
電源			—	三相 200V 50/60Hz
性能	コンデンサー周囲温度		℃	32
	蒸発温度		℃	−10
	吸入ガス温度		℃	18
	冷凍能力		kW	4.75/5.60
	電気特性	消費電力	kW	2.4/2.8
		運転電流	A	8.2/8.8
		力率	%	84/92
		始動電流	A	74/66
法定冷凍能力			トン	0.84/1.02
高圧ガス保安法区分			—	届出不要
組合わせリモートコンデンサー型式			—	RCR－R2S
外形	幅		mm	994
	奥行		mm	560
	高さ		mm	335
圧縮機	型式		—	FL200DL–40A3
	定格出力		kW	1.5
	吐出量		m^3/h	6.92/8.35
	冷却方式		—	冷媒液冷却方式
冷凍機油	種類		—	ダフニーハーメチックオイルFVC32D
	封入量		L	1.2
運転調整装置	運転スイッチ		—	運転／停止
保護装置	高圧遮断装置		MPa	3.0 OFF
	電流センサー(CT設定値)(圧縮機用)		A	15
	吐出ガス過熱防止サーミスター		℃	110(自動復帰)
	ヒューズ	操作回路用	A	5
		コンデンサーファンモーター用配配	A	5
	配線用遮断器(圧縮機用)		A	20
	その他		—	逆相防止器
冷媒配管	ガス入口		mm	φ19.05(ロー付け接続)
	吐出ガス出口		mm	φ12.7(フレア接続)
	凝縮液入口		mm	φ12.7(フレア接続)
	液出口		mm	φ12.7(フレア接続)
質量	製品質量		kg	68
	梱包質量		kg	86
運転音			dB(A)	54/57 注(1)
内蔵品			—	高圧連成計・ドライヤー・サイトグラス

注(1)運転音は、反響の少ない無響室などの部屋で、運転条件:製品周囲温度32℃・蒸発温度−10℃・吸入ガス温度18℃、測定位置:製品正面1m・高さ1mにおける値(Aスケール)を示します。実際の据付状態では、周囲の反響などの影響を受け大きくなります。

■リモートコンデンサー標準仕様表 (50/60Hz)

項目単位)			型式	RCR-R2S
使用冷媒			—	R404A
電源			—	単相 200V 50/60Hz
外形	外装(マンセル記号)		—	ナチュラルグレー(1.0Y 8.5/0.5)
	幅		mm	850
	奥行		mm	315
	高さ		mm	800
凝縮器	型式		—	多通路クロスフィン式
	送風機	型式×台数	—	φ465プロペラファン×1
		風量(最大)	m^3/min	51.3
	モーター	定格出力(極数)×台数	W	80×1
受液器内容積			L	7.5
制御装置	凝縮圧力制御		—	ファンスピード制御
ヒューズ			A	5
冷配媒管	ガス入口		mm	φ12.7(ロー付け接続)
	液出口		mm	φ12.7(ロー付け接続)
質量	製品質量		kg	41
	梱包質量		kg	46
運転音			dB(A)	42 注(1)

注(1)運転音は、反響の少ない無響室などの部屋で、 製品正面1m・高さ1mの位置における値(Aスケール)を示します。 実際の据付状態では、 周囲の反響などの影響を受け、表示値より大きくなります。

■外形寸法図

(単位:mm)

コンプレッサーユニット

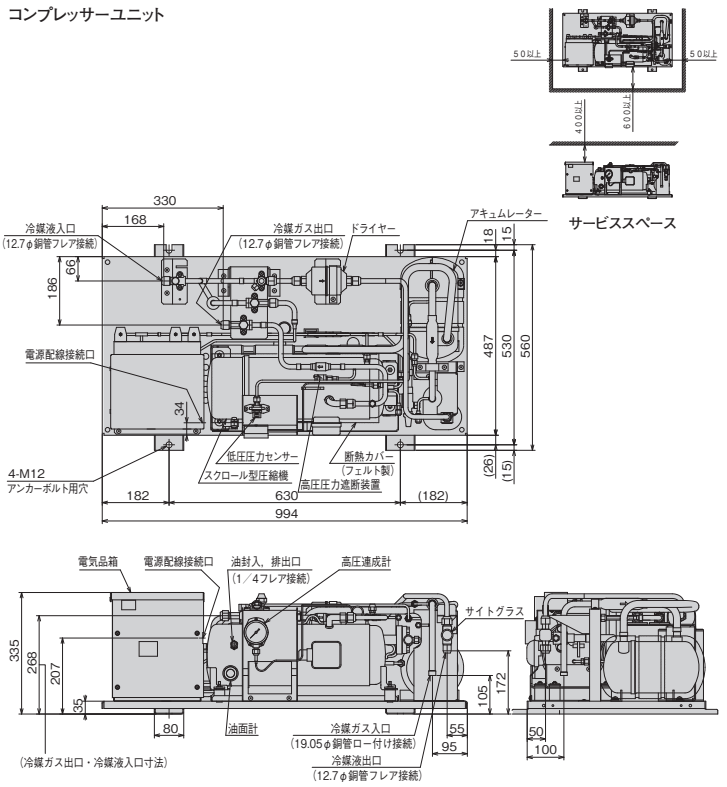

リモートコンデンサー RCR-R2S

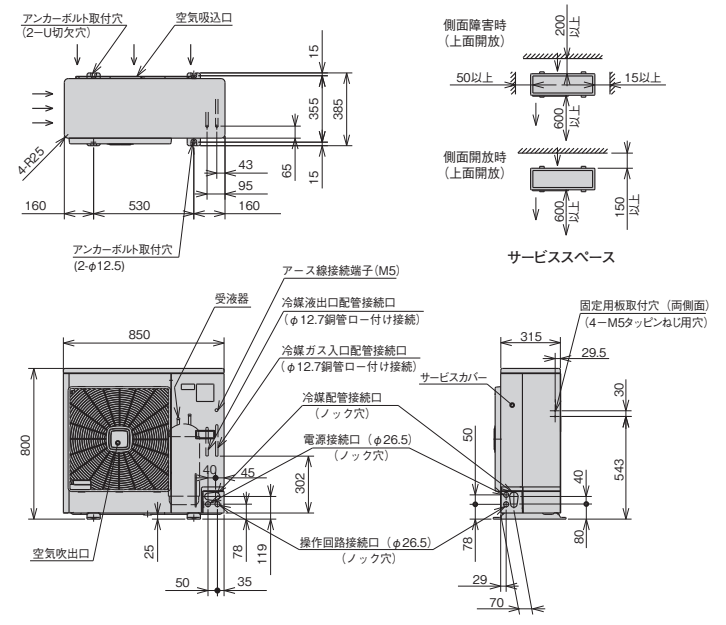

●オプション部品

リモコンボックス	144ページを参照ください。
防雪フード	145～146ページを参照ください。

●JRA耐塩害仕様・JRA耐重塩害仕様もあります。
詳細は、日立アプライアンス(株)各支店・営業所にお問い合わせください。

シングルタイプ[冷凍・冷蔵用]

KX-R3C1 <呼称出力：2.2kW>

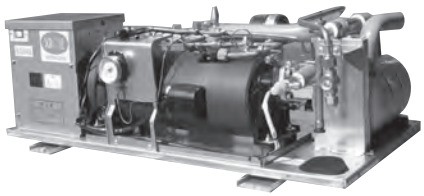

フロンラベル C 地球温暖化への影響

■コンプレッサーユニット標準仕様表 (50/60Hz)

項目(単位)			型式	KX-R3C1
使用冷媒(封入量)			—	R404A/0(現地封入)
蒸発温度使用範囲			℃	−45〜−5
電源			—	三相 200V 50/60Hz
性能	コンデンサー周囲温度		℃	32
	蒸発温度		℃	−10
	吸入ガス温度		℃	18
	冷凍能力		kW	6.30/7.50
	電気特性	消費電力	kW	3.1/3.7
		運転電流	A	11.8/12.6
		力率	%	76/85
		始動電流	A	104/94
法定冷凍能力			トン	1.18/1.42
高圧ガス保安法区分			—	届出不要
組合わせリモートコンデンサー型式			—	RCR−R3S
外形	幅		mm	994
	奥行		mm	560
	高さ		mm	335
圧縮機	型式		—	FL300DL−56A3
	定格出力		kW	2.2
	吐出量		m^3/h	9.68/11.66
	冷却方式		—	冷媒液冷却方式
冷凍機油	種類		—	ダフニーハーメチックオイルFVC32D
	封入量		L	1.2
運転調整装置	運転スイッチ		—	運転／停止
保護装置	高圧遮断装置		MPa	3.0 OFF
	電流センサー(CT設定値)(圧縮機用)		A	20
	吐出ガス過熱防止サーミスター		℃	110(自動復帰)
	ヒューズ	操作回路用	A	5
		コンデンサーファンモーター用配配	A	5
	配線用遮断器(圧縮機用)		A	20
	その他		—	逆相防止器
冷媒配管	ガス入口		mm	φ19.05(ロー付け接続)
	吐出ガス出口		mm	φ12.7(フレア接続)
	凝縮液入口		mm	φ12.7(フレア接続)
	液出口		mm	φ12.7(フレア接続)
質量	製品質量		kg	69
	梱包質量		kg	87
運転音			dB(A)	54/57 注(1)
内蔵品			—	高圧連成計・ドライヤー・サイトグラス

注(1)運転音は、反響の少ない無響室などの部屋で、運転条件:製品周囲温度32℃・蒸発温度−10℃・吸入ガス温度18℃、測定位置:製品正面1m・高さ1mにおける値(Aスケール)を示します。実際の据付状態では、周囲の反響などの影響を受け大きくなります。

■リモートコンデンサー標準仕様表 (50/60Hz)

項目(単位)			型式	RCR-R3S
使用冷媒(封入量)			—	R404A/0(現地封入)
電源			—	単相 200V 50/60Hz
外形	外装(マンセル記号)		—	ナチュラルグレー(1.0Y 8.5/0.5)
	幅		mm	850
	奥行		mm	315
	高さ		mm	800
凝縮器	型式		—	多通路クロスフィン式
	送風機	型式×台数	—	φ465プロペラファン×1
		風量(最大)	m^3/min	56.3
	モーター	定格出力(極数)×台数	W	95×1
受液器内容積			L	7.5
制御装置	凝縮圧力制御		—	ファンスピード制御
ヒューズ			A	5
冷配媒管	ガス入口		mm	φ12.7(ロー付け接続)
	液出口		mm	φ12.7(ロー付け接続)
質量	製品質量		kg	41
	梱包質量		kg	46
運転音			dB(A)	45/46 注(1)

注(1)運転音は、反響の少ない無響室などの部屋で、 製品正面1m・高さ1mの位置における値(Aスケール)を示します。 実際の据付状態では、 周囲の反響などの影響を受け、表示値より大きくなります。

■外形寸法図

(単位:mm)

コンプレッサーユニット

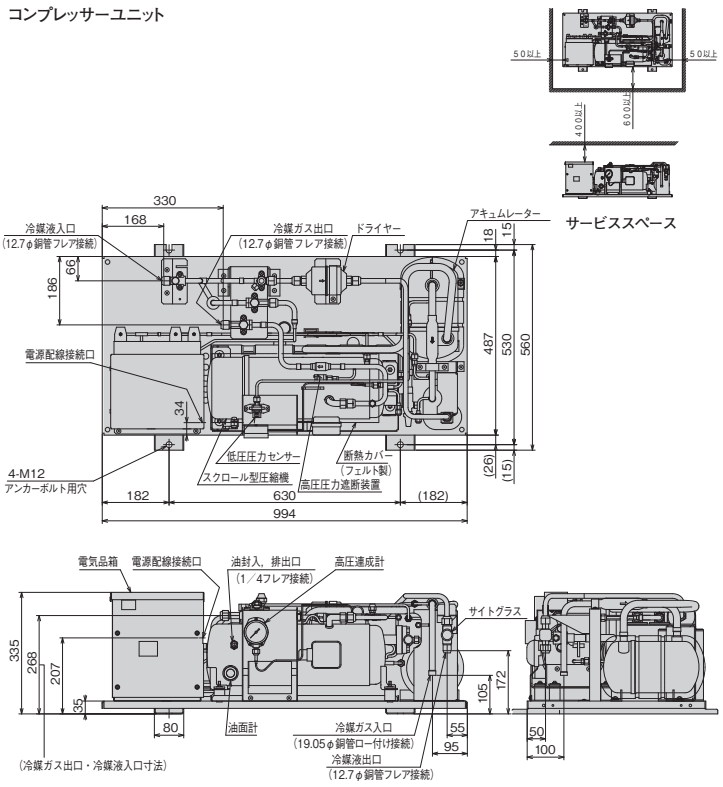

リモートコンデンサー RCR-R3S

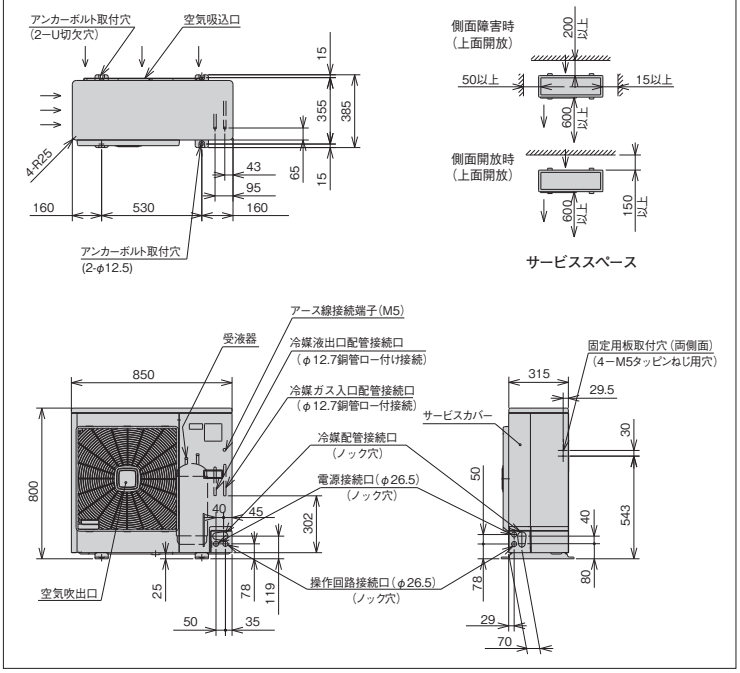

●オプション部品

リモコンボックス	144ページを参照ください。
防雪フード	145〜146ページを参照ください。

●JRA耐塩害仕様・JRA耐重塩害仕様もあります。
詳細は、日立アプライアンス(株)各支店・営業所にお問い合わせください。

シングルタイプ[冷凍・冷蔵用]

KX-R4C1 <呼称出力：3.0kW>

フロンラベル C 地球温暖化への影響

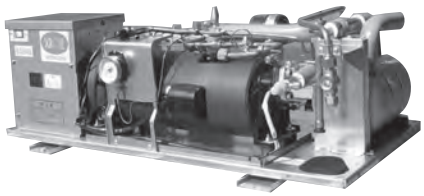

(写真はKX-R3C1です。)

■コンプレッサーユニット標準仕様表 (50/60Hz)

項目(単位)			型式 KX-R4C1
使用冷媒(封入量)		—	R404A/0(現地封入)
蒸発温度使用範囲		℃	−45〜−5
電源		—	三相 200V 50/60Hz
性能	コンデンサー周囲温度	℃	32
	蒸発温度	℃	−10
	吸入ガス温度	℃	18
	冷凍能力	kW	8.00/9.00
	電気特性 消費電力	kW	3.9/4.8
	電気特性 運転電流	A	13.3/15.4
	電気特性 力率	%	85/90
	電気特性 始動電流	A	119/106
法定冷凍能力		トン	1.51/1.82
高圧ガス保安法区分		—	届出不要
組合わせリモートコンデンサー型式		—	RCR−R4S
外形	幅	mm	994
	奥行	mm	560
	高さ	mm	343
圧縮機	型式	—	FL400DL−72A3
	定格出力	kW	3.0
	吐出量	m^3/h	12.39/14.93
	冷却方式	—	冷媒液冷却方式
冷機凍油	種類	—	ダフニーハーメチックオイルFVC32D
	封入量	L	1.7
運転調整装置	運転スイッチ	—	運転／停止
保護装置	高圧遮断装置	MPa	3.0 OFF
	電流センサー(CT設定値)(圧縮機用)	A	25
	吐出ガス過熱防止サーミスター	℃	110(自動復帰)
	ヒューズ 操作回路用	A	5
	ヒューズ コンデンサーファンモーター用配配	A	5
	配線用遮断器(圧縮機用)	A	30
	その他	—	逆相防止器
冷媒配管	ガス入口	mm	φ25.4(ロー付け接続)
	吐出ガス出口	mm	φ15.88(フレア接続)
	凝縮液入口	mm	φ12.7(フレア接続)
	液出口	mm	φ12.7(フレア接続)
質量	製品質量	kg	82
	梱包質量	kg	100
運転音		dB(A)	60/63 注(1)
内蔵品		—	高圧連成計・ドライヤー・サイトグラス

注(1)運転音は、反響の少ない無響室などの部屋で、運転条件:製品周囲温度32℃・蒸発温度−10℃・吸入ガス温度18℃、測定位置:製品正面1m・高さ1mにおける値(Aスケール)を示します。実際の据付状態では、周囲の反響などの影響を受け大きくなります。

■リモートコンデンサー標準仕様表 (50/60Hz)

項目(単位)			型式 RCR-R4S
使用冷媒(封入量)		—	R404A/0(現地封入)
電源		—	単相 200V 50/60Hz
外形	外装(マンセル記号)	—	ナチュラルグレー(1.0Y 8.5/0.5)
	幅	mm	850
	奥行	mm	315
	高さ	mm	1,240
凝縮器	型式	—	多通路クロスフィン式
	送風機 型式×台数	—	φ465プロペラファン×2
	送風機 風量(最大)	m^3/min	80.0
	モーター 定格出力(極数)×台数	W	60×2
受液器内容積		L	13.5
制御装置	凝縮圧力制御	—	ファンスピード制御
ヒューズ		A	5
冷配媒管	ガス入口	mm	φ15.88(ロー付け接続)
	液出口	mm	φ12.7(ロー付け接続)
質量	製品質量	kg	65
	梱包質量	kg	69
運転音		dB(A)	45/46 注(1)

注(1)運転音は、反響の少ない無響室などの部屋で、製品正面1m・高さ1mの位置における値(Aスケール)を示します。実際の据付状態では、周囲の反響などの影響を受け、表示値より大きくなります。

■外形寸法図

(単位:mm)

コンプレッサーユニット

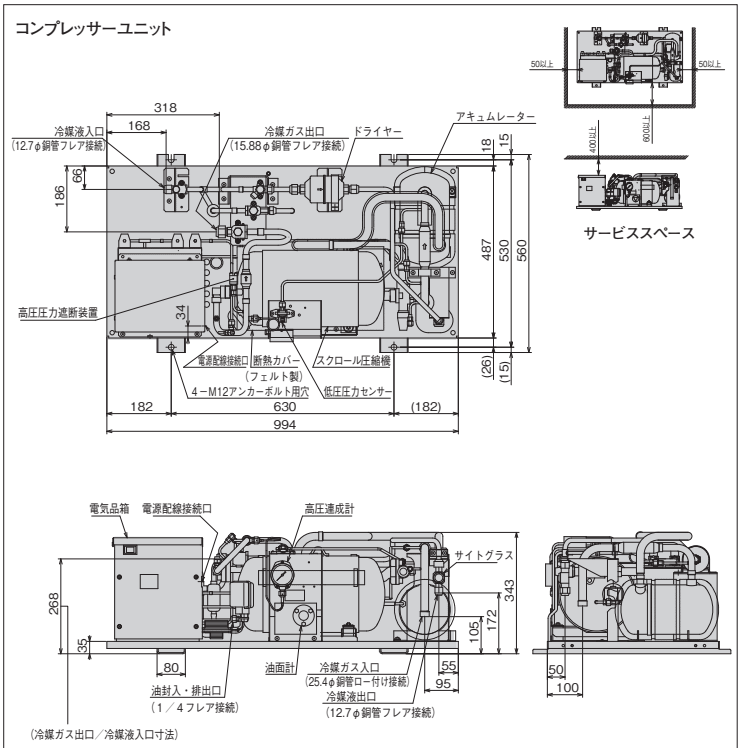

リモートコンデンサー RCR-R4S

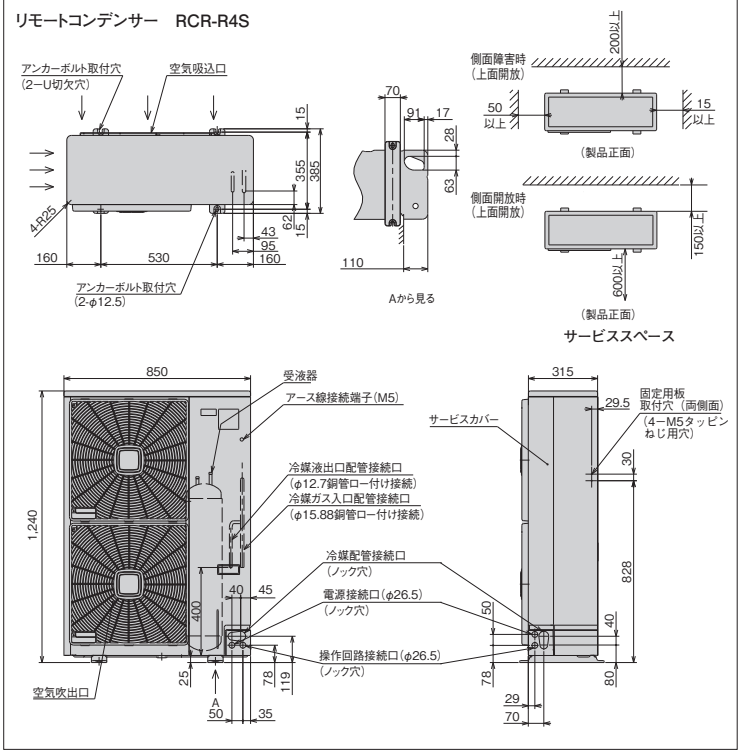

●オプション部品

リモコンボックス	144ページを参照ください。
防雪フード	145〜146ページを参照ください。

●JRA耐塩害仕様・JRA耐重塩害仕様もあります。
詳細は、日立アプライアンス(株)各支店・営業所にお問い合わせください。

シングルタイプ[冷凍・冷蔵用]

KX-R5C1 <呼称出力：3.7kW>

フロンラベル C 地球温暖化への影響

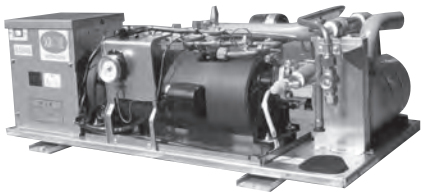

（写真はKX-R3C1です。）

■コンプレッサーユニット標準仕様表 (50/60Hz)

項目(単位)			型式	KX-R5C1
使用冷媒（封入量）			—	R404A/0(現地封入)
蒸発温度使用範囲			℃	−45〜−5
電源			—	三相 200V 50/60Hz
性能	コンデンサー周囲温度		℃	32
	蒸発温度		℃	−10
	吸入ガス温度		℃	18
	冷凍能力		kW	10.0/11.8
	電気特性	消費電力	kW	4.8/5.9
		運転電流	A	17.0/19.2
		力率	%	82/89
		始動電流	A	141/128
法定冷凍能力			トン	1.90/2.29
高圧ガス保安法区分			—	届出不要
組合わせリモートコンデンサー型式			—	RCR−R5S
外形	幅		mm	994
	奥行		mm	560
	高さ		mm	343
圧縮機	型式		—	FL500DL−90A3
	定格出力		kW	3.7
	吐出量		m^3/h	15.55/18.74
	冷却方式		—	冷媒液冷却方式
冷凍機油	種類		—	ダフニーハーメチックオイルFVC32D
	封入量		L	1.7
運転調整装置	運転スイッチ		—	運転／停止
保護装置	高圧遮断装置		MPa	3.0 OFF
	電流センサー(CT設定値)(圧縮機用)		A	30
	吐出ガス過熱防止サーミスター		℃	110(自動復帰)
	ヒューズ	操作回路用	A	5
		コンデンサーファンモーター用配配	A	5
	配線用遮断器(圧縮機用)		A	30
	その他		—	逆相防止器
冷媒配管	ガス入口		mm	φ25.4(ロー付け接続)
	吐出ガス出口		mm	φ15.88(フレア接続)
	凝縮液入口		mm	φ12.7(フレア接続)
	液出口		mm	φ12.7(フレア接続)
質量	製品質量		kg	83
	梱包質量		kg	101
運転音			dB(A)	60/63 注(1)
内蔵品			—	高圧連成計・ドライヤー・サイトグラス

注(1) 運転音は、反響の少ない無響室などの部屋で、運転条件:製品周囲温度32℃・蒸発温度−10℃・吸入ガス温度18℃、測定位置:製品正面1m・高さ1mにおける値(Aスケール)を示します。実際の据付状態では、周囲の反響などの影響を受け大きくなります。

■リモートコンデンサー標準仕様表 (50/60Hz)

項目(単位)			型式	RCR-R5S
使用冷媒（封入量）			—	R404A/0(現地封入)
電源			—	単相 200V 50/60Hz
外形	外装(マンセル記号)		—	ナチュラルグレー(1.0Y 8.5/0.5)
	幅		mm	850
	奥行		mm	315
	高さ		mm	1,240
凝縮器	型式		—	多通路クロスフィン式
	送風機	型式×台数	—	φ465プロペラファン×2
		風量(最大)	m^3/min	95.0
	モーター	定格出力(極数)×台数	W	60×1+80×1
受液器内容積			L	13.5
制御装置	凝縮圧力制御		—	ファンスピード制御
ヒューズ			A	5
冷配媒管	ガス入口		mm	φ15.88(ロー付け接続)
	液出口		mm	φ12.7 (ロー付け接続)
質量	製品質量		kg	65
	梱包質量		kg	69
運転音			dB(A)	46 注(1)

注(1) 運転音は、反響の少ない無響室などの部屋で、 製品正面1m・高さ1mの位置における値(Aスケール)を示します。 実際の据付状態では、 周囲の反響などの影響を受け、表示値より大きくなります。

■外形寸法図 (単位:mm)

コンプレッサーユニット

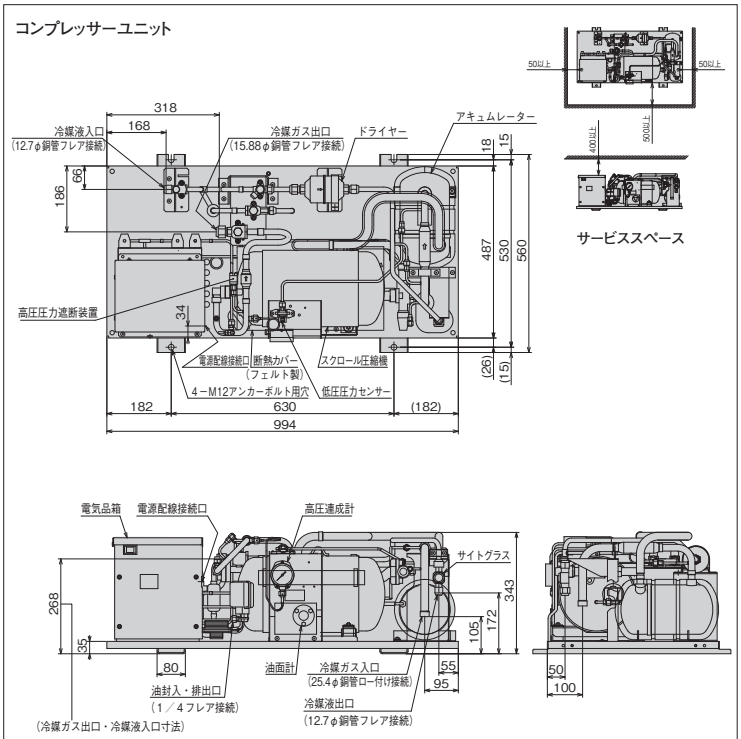

リモートコンデンサー RCR-R5S

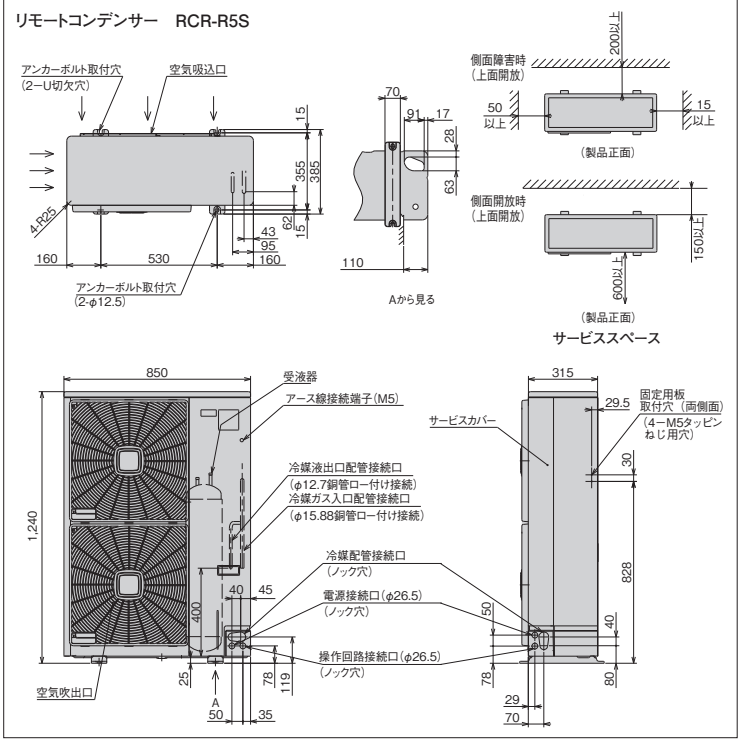

●オプション部品

リモコンボックス	144ページを参照ください。
防雪フード	145〜146ページを参照ください。

●JRA耐塩害仕様・JRA耐重塩害仕様もあります。
詳細は、日立アプライアンス(株)各支店・営業所にお問い合わせください。

シングルタイプ[冷凍・冷蔵用]

KX-R6C1 <呼称出力：4.5kW>

フロンラベル C 地球温暖化への影響

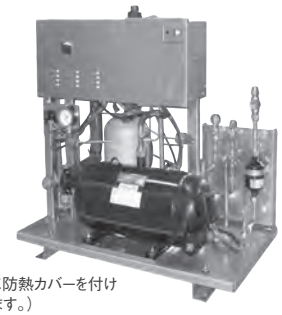

(圧縮機に防熱カバーを付け出荷します。)

■コンプレッサーユニット標準仕様表 (50/60Hz)

項目(単位)		型式	KX-R6C1
使用冷媒(封入量)		—	R404A/0(現地封入)
蒸発温度使用範囲		℃	−45〜−5
電源		—	三相 200V 50/60Hz
性能	コンデンサー周囲温度	℃	32
	蒸発温度	℃	−10
	吸入ガス温度	℃	18
	冷凍能力	kW	15.2/17.1
	電気特性 消費電力	kW	6.9/8.4
	電気特性 運転電流	A	23.4/26.8
	電気特性 力率	%	85/92
	電気特性 始動電流	A	200/180
法定冷凍能力		トン	2.70/3.25
高圧ガス保安法区分		—	届出不要
組合わせリモートコンデンサー型式		—	RCR-R6S
外形	幅	mm	948
	奥行	mm	528
	高さ	mm	857
圧縮機	型式	—	FL600EL-128A3
	定格出力	kW	4.5
	吐出量	m^3/h	22.12/26.65
	冷却方式	—	冷媒液冷却方式
冷凍機油	種類	—	ダフニーハーメチックオイルFVC32D
	封入量	L	3.5
運転調整装置	運転スイッチ	—	運転／停止
	表示灯	—	警報
保護装置	高圧遮断装置	MPa	3.00FF
	電流センサー(CT)設定値(圧縮機用)	A	45
	吐出ガス過熱防止サーミスター	℃	110
	ヒューズ 操作回路用	A	5
	配線用遮断器(圧縮機用)	A	50
	その他	—	逆相防止器
冷媒配管	ガス入口	mm	φ31.75(ロー付け接続)
	吐出ガス出口	mm	φ15.88(フレア接続)
	凝縮液入口	mm	φ15.88(フレア接続)
	液出口	mm	φ15.88(フレア接続)
質量	製品質量	kg	130
	梱包質量	kg	148
運転音		dB(A)	61/62 注(1)
内蔵品		—	高圧連成計・ドライヤー・サイトグラス

注(1)運転音は、反響の少ない無響室などの部屋で、運転条件:製品周囲温度32℃・蒸発温度−10℃・吸入ガス温度18℃、測定位置:製品正面1m・高さ1mにおける値(Aスケール)を示します。実際の据付状態では、周囲の反響などの影響を受け大きくなります。

■リモートコンデンサー標準仕様表 (50/60Hz)

項目(単位)		型式	RCR-R6S
使用冷媒(封入量)		—	R404A/0(現地封入)
電源		—	単相 200V 50/60Hz
外形	外装(マンセル記号)	—	ナチュラルグレー(1.0Y 8.5/0.5)
	幅	mm	850
	奥行	mm	315
	高さ	mm	1,240
凝縮器	型式	—	多通路クロスフィン式
	送風機 型式×台数	—	φ465プロペラファン×2
	送風機 風量(最大)	m^3/min	107.5
	モーター 定格出力(極数)×台数	W	80×1+95×1
受液器内容積		L	13.5
制御装置	凝縮圧力制御	—	ファンスピード制御
ヒューズ		A	5
冷媒配管	ガス入口	mm	φ15.88(ロー付け接続)
	液出口	mm	φ12.7 (ロー付け接続)
質量	製品質量	kg	65
	梱包質量	kg	69
運転音		dB(A)	49/50 注(1)

注(1)運転音は、反響の少ない無響室などの部屋で、 製品正面1m・高さ1mの位置における値(Aスケール)を示します。 実際の据付状態では、 周囲の反響などの影響を受け、表示値より大きくなります。

■外形寸法図 (単位:mm)

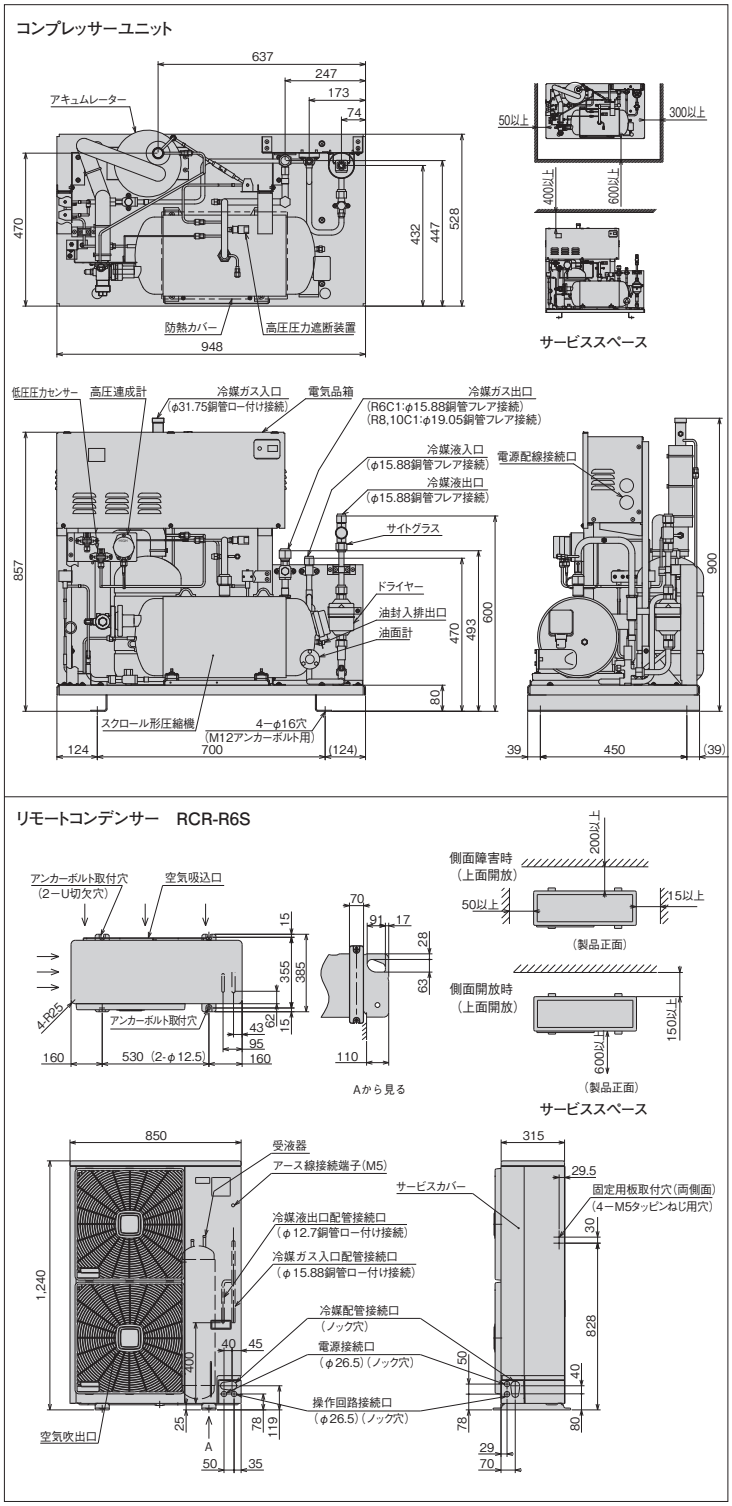

注(1)110寸法を確保していただければ、縁石等の土台との干渉なく下配管工事ができます。
(2) RCR-R6SとKX-R6C1を組合わせた場合、コンプレッサーユニット側の配管径に合わせ、現地配管を施工してください。配管径の合わない液側配管はコンプレッサーユニットに付属の異径ソケットを使用し、現地配管と接続してください。

●オプション部品

リモコンボックス	144ページを参照ください。
防雪フード	145〜146ページを参照ください。

●JRA耐塩害仕様・JRA耐重塩害仕様もあります。
詳細は、日立アプライアンス(株)各支店・営業所にお問い合わせください。

シングルタイプ[冷凍・冷蔵用]

KX-R8C1 <呼称出力：6.0kW>

フロンラベル C 地球温暖化への影響

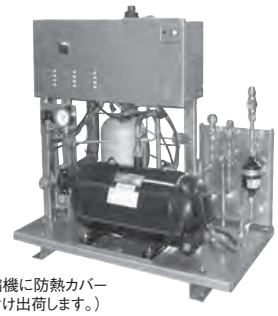

（圧縮機に防熱カバーを付け出荷します。）

■コンプレッサーユニット標準仕様表 (50/60Hz)

項目(単位)			型式	KX-R8C1
使用冷媒（封入量）			—	R404A/0(現地封入)
蒸発温度使用範囲			℃	−45〜−5
電源			—	三相 200V 50/60Hz
性能	コンデンサー周囲温度		℃	32
	蒸発温度		℃	−10
	吸入ガス温度		℃	18
	冷凍能力		kW	17.4/19.5
	電気特性	消費電力	kW	7.8/9.7
		運転電流	A	26.4/30.0
		力率	%	85/93
		始動電流	A	229/208
法定冷凍能力			トン	3.03/3.66
高圧ガス保安法区分			—	届出不要
組合わせリモートコンデンサー型式			—	RCR−R8F
外形	幅		mm	948
	奥行		mm	528
	高さ		mm	857
圧縮機	型式		—	FL800EL—144A3
	定格出力		kW	6.0
	吐出量		m^3/h	24.88/29.98
	冷却方式		—	冷媒液冷却方式
冷機凍油	種類		—	ダフニーハーメチックオイルFVC32D
	封入量		L	3.5
運転調整装置	運転スイッチ		—	運転／停止
	表示灯		—	警報
保護装置	高圧遮断装置		MPa	3.0 OFF
	電流センサー(CT)設定値(圧縮機用)		A	50
	吐出ガス過熱防止サーミスター		℃	110
	ヒューズ	操作回路用	A	5
	配線用遮断器(圧縮機用)		A	50
	その他		—	逆相防止器
冷媒配管	ガス入口		mm	φ31.75(ロー付け接続)
	吐出ガス出口		mm	φ19.05(フレア接続)
	凝縮液入口		mm	φ15.88(フレア接続)
	液出口		mm	φ15.88(フレア接続)
質量	製品質量		kg	133
	梱包質量		kg	151
運転音			dB(A)	60/62 注(1)
内蔵品			—	高圧遮成計・ドライヤー・サイトグラス

注(1) 運転音は、反響の少ない無響室などの部屋で、運転条件:製品周囲温度32℃・蒸発温度−10℃・吸入ガス温度18℃、測定位置:製品正面1m・高さ1mにおける値(Aスケール)を示します。実際の据付状態では、周囲の反響などの影響を受け大きくなります。

■リモートコンデンサー標準仕様表 (50/60Hz)

項目(単位)			型式	RCR-R8F
使用冷媒（封入量）			—	R404A/0(現地封入)
電源			—	単相 200V 50/60Hz
外形	外装（マンセル記号）		—	ベージュ(2.5Y 8/2)
	幅		mm	950
	奥行		mm	790
	高さ		mm	1,645
凝縮器	型式		—	多通路クロスフィン式
	送風機	型式×台数	—	φ644プロペラファン×1
		風量（最大）	m^3/min	138
	モーター	定格出力(極数)×台数	W	275(6)×1
受液器内容積			L	27.0
制御装置	凝縮圧力制御		—	ファンスピード制御
保護装置	溶栓	口径	mm	5
		溶解温度	℃	72
	ヒューズ	操作回路	A	5
		ファンモーター用	A	10
冷配媒管	ガス入口		mm	φ19.05(ロー付け接続)
	液出口		mm	φ15.88(ロー付け接続)
質量	製品質量		kg	132
	梱包質量		kg	135
運転音			dB(A)	51/52 注(1)

注(1) 運転音は、反響の少ない無響室などの部屋で、 製品正面1m・高さ1mの位置における値(Aスケール)を示します。 実際の据付状態では、 周囲の反響などの影響を受け、表示値より大きくなります。

■外形寸法図

(単位:mm)

コンプレッサーユニット

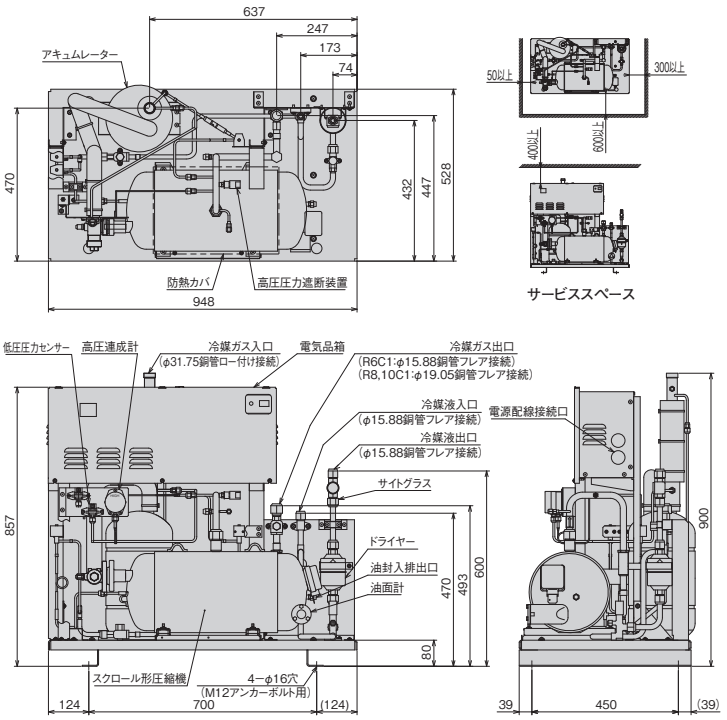

リモートコンデンサー RCR-R8F

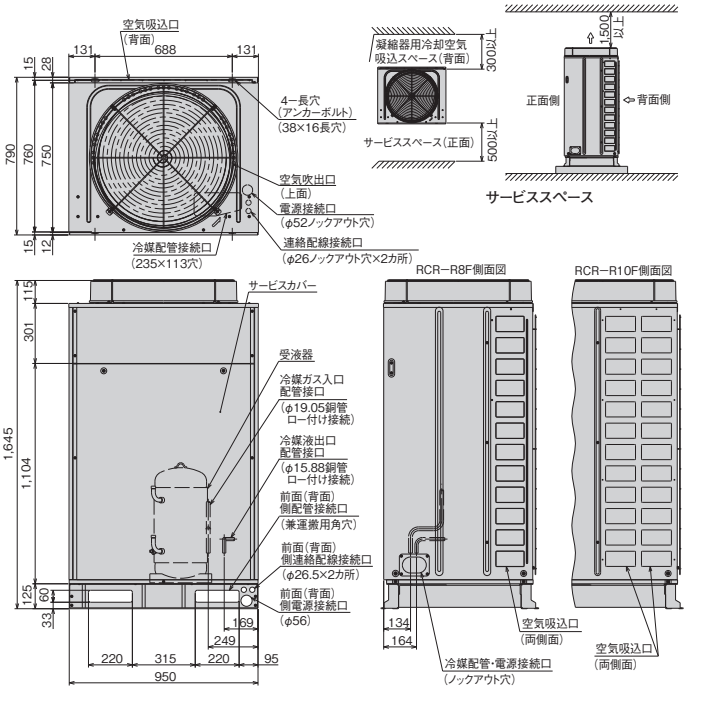

●オプション部品

リモコンボックス	144ページを参照ください。
防雪フード	145〜146ページを参照ください。

●JRA耐塩害仕様・JRA耐重塩害仕様もあります。
詳細は、日立アプライアンス(株)各支店・営業所にお問い合わせください。

シングルタイプ[冷凍・冷蔵用]

KX-R10C1 <呼称出力：7.4kW>

フロンラベル C 地球温暖化への影響

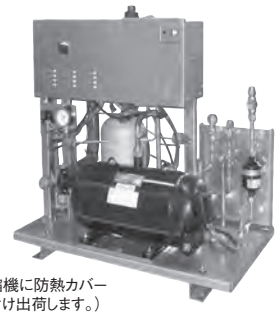

(圧縮機に防熱カバーを付け出荷します。)

■コンプレッサーユニット標準仕様表 (50/60Hz)

項目(単位)			型式 KX-R10C1
使用冷媒(封入量)		—	R404A/0(現地封入)
蒸発温度使用範囲		℃	−45〜−5
電源		—	三相 200V 50/60Hz
性能	コンデンサー周囲温度	℃	32
	蒸発温度	℃	−10
	吸入ガス温度	℃	18
	冷凍能力	kW	20.6/24.0
	電気特性 消費電力	kW	9.5/12.0
	電気特性 運転電流	A	32.6/37.5
	電気特性 力率	%	84/92
	電気特性 始動電流	A	260/234
法定冷凍能力		トン	3.79/4.57
高圧ガス保安法区分		—	届出不要
組合わせリモートコンデンサー型式		—	RCR−R10F
外形	幅	mm	948
	奥行	mm	528
	高さ	mm	857
圧縮機	型式	—	FL1000EL—180A3
	定格出力	kW	7.4
	吐出量	m^3/h	31.10/37.48
	冷却方式	—	冷媒液冷却方式
冷凍機油	種類	—	ダフニーハーメチックオイルFVC32D
	封入量	L	3.5
運転調整装置	運転スイッチ	—	運転／停止
	表示灯	—	警報
保護装置	高圧遮断装置	MPa	3.0 OFF
	電流センサー(CT)設定値(圧縮機用)	A	60
	吐出ガス過熱防止サーミスター	℃	110
	ヒューズ 操作回路用	A	5
	配線用遮断器(圧縮機用)	A	60
	その他	—	逆相防止器
冷媒配管	ガス入口	mm	φ31.75(ロー付け接続)
	吐出ガス出口	mm	φ19.05(フレア接続)
	凝縮液入口	mm	φ15.88(フレア接続)
	液出口	mm	φ15.88(フレア接続)
質量	製品質量	kg	135
	梱包質量	kg	153
運転音		dB(A)	62/63 注(1)
内蔵品		—	高圧連成計・ドライヤー・サイトグラス

注(1) 運転音は、反響の少ない無響室などの部屋で、運転条件:製品周囲温度32℃・蒸発温度−10℃・吸入ガス温度18℃、測定位置:製品正面1m・高さ1mにおける値(Aスケール)を示します。実際の据付状態では、周囲の反響などの影響を受け大きくなります。

■リモートコンデンサー標準仕様表 (50/60Hz)

項目(単位)			型式 RCR-R10F
使用冷媒(封入量)		—	R404A/0(現地封入)
電源		—	単相 200V 50/60Hz
外形	外装(マンセル記号)	—	ベージュ(2.5Y 8/2)
	幅	mm	950
	奥行	mm	790
	高さ	mm	1,645
凝縮器	型式	—	多通路クロスフィン式
	送風機 型式×台数	—	φ644プロペラファン×1
	送風機 風量(最大)	m^3/min	138
	モーター 定格出力(極数)×台数	W	275(6)×1
受液器内容積		L	27.0
制御装置	凝縮圧力制御	—	ファンスピード制御
保護装置	溶栓 口径	mm	5
	溶栓 溶解温度	℃	72
	ヒューズ 操作回路	A	5
	ヒューズ ファンモーター用	A	10
冷配媒管	ガス入口	mm	φ19.05(ロー付け接続)
	液出口	mm	φ15.88(ロー付け接続)
質量	製品質量	kg	135
	梱包質量	kg	138
運転音		dB(A)	53/54 注(1)

注(1) 運転音は、反響の少ない無響室などの部屋で、製品正面1m・高さ1mの位置における値(Aスケール)を示します。実際の据付状態では、周囲の反響などの影響を受け、表示値より大きくなります。

■外形寸法図

(単位:mm)

コンプレッサーユニット

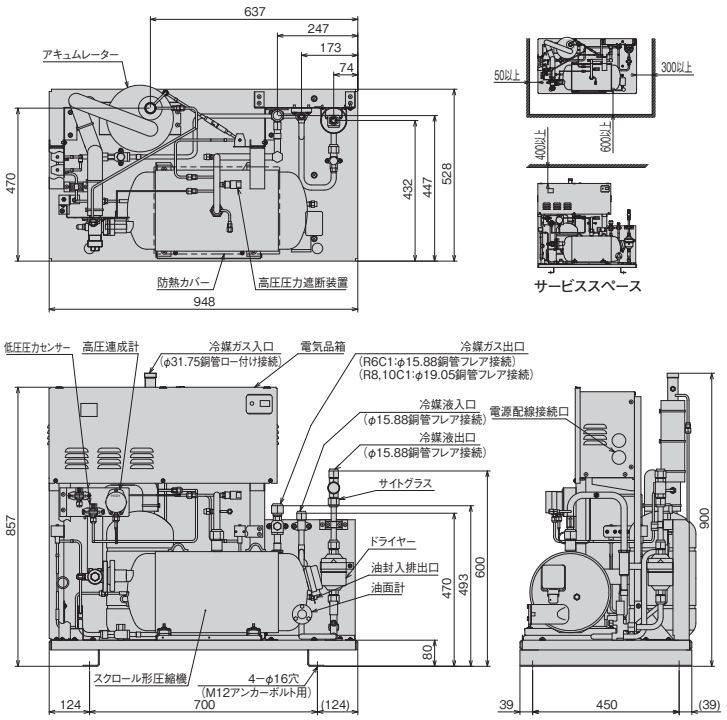

リモートコンデンサー RCR-R10F

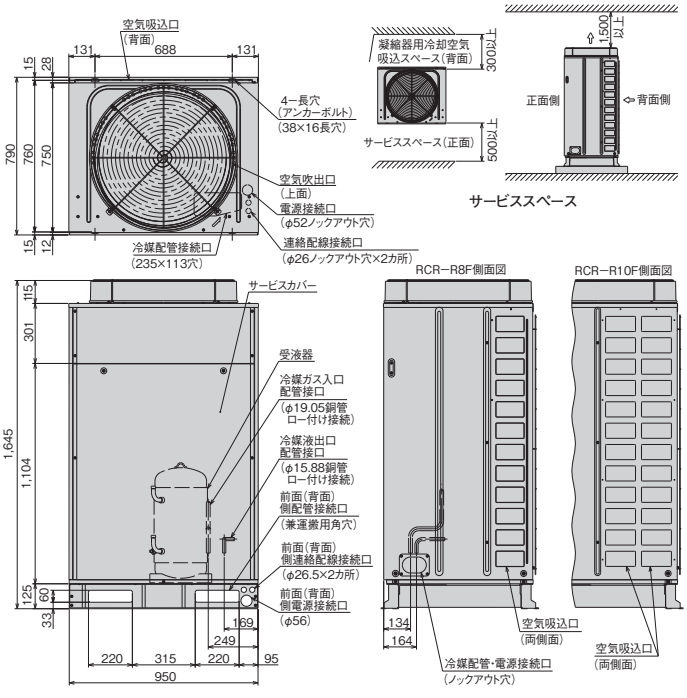

●オプション部品

リモコンボックス	144ページを参照ください。
防雪フード	145〜146ページを参照ください。

●JRA耐塩害仕様・JRA耐重塩害仕様もあります。
詳細は、日立アプライアンス(株)各支店・営業所にお問い合わせください。

シングルタイプ[超低温用]

KX-R6CF1 <呼称出力：4.5kW>

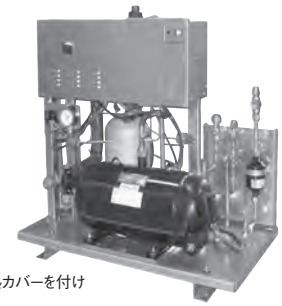

（圧縮機に防熱カバーを付け出荷します。）

■コンプレッサーユニット標準仕様表 (50/60Hz)

項目(単位)			型式	KX-R6CF1
使用冷媒			—	R404A
蒸発温度使用範囲			℃	−65〜−20
電源			—	三相 200V 50/60Hz
性能	コンデンサー周囲温度		℃	32
	蒸発温度		℃	−60
	吸入ガス温度		℃	18
	冷凍能力		kW	1.50/1.90
	電気特性	消費電力	kW	5.50/6.40
		運転電流	A	17.21/20.26
		力率	%	83/91
		始動電流	A	200/180
法定冷凍能力			トン	2.70/3.25
高圧ガス保安法区分			—	届出不要
組合わせリモートコンデンサー型式			—	RCR−R5S
外形	幅		mm	948
	奥行		mm	528
	高さ		mm	857
圧縮機	型式		—	FL600EL—128A3
	定格出力		kW	4.5
	吐出量		m^3/h	22.12/26.65
	冷却方式		—	冷媒液冷却方式
冷凍機油	種類		—	ダフニーハーメチックオイルFVC32D
	封入量		L	3.5
運転調整装置	運転スイッチ		—	運転／停止
保護装置	高圧遮断装置		MPa	3.0 OFF
	電流センサー(CT設定値)(圧縮機用)		A	45
	吐出ガス過熱防止サーミスター		℃	110
	ヒューズ	操作回路用	A	5
	配線用遮断器(圧縮機用)		A	50
	その他		—	逆相防止器
冷媒配管	ガス入口		mm	φ31.75(ロー付け接続)
	吐出ガス出口		mm	φ15.88(フレア接続)
	凝縮液入口		mm	φ12.7(フレア接続)
	液出口		mm	φ12.7(フレア接続)
質量	製品質量		kg	130
	梱包質量		kg	148
運転音			dB(A)	61/62 注(1)
内蔵品			—	高圧連成計・ドライヤー・サイトグラス

注(1) 運転音は、反響の少ない無響室などの部屋で、運転条件:製品周囲温度32℃・蒸発温度−40℃・吸入ガス温度18℃、測定位置:製品正面1m・高さ1mにおける値(Aスケール)を示します。実際の据付状態では、周囲の反響などの影響を受け大きくなります。

■リモートコンデンサー標準仕様表 (50/60Hz)

項目(単位)			型式	RCR-R5S
使用冷媒			—	R404A
電源			—	単相 200V 50/60Hz
外形	外装(マンセル記号)		—	ナチュラルグレー(1.0Y 8.5/0.5)
	幅		mm	850
	奥行		mm	315
	高さ		mm	1,240
凝縮器	型式		—	多通路クロスフィン式
	送風機	型式×台数	—	φ465プロペラファン×2
		風量(最大)	m^3/min	95.0
	モーター	定格出力(極数)×台数	W	60×1+80×1
受液器内容積			L	13.5
制御装置	凝縮圧力制御		—	ファンスピード制御
ヒューズ			A	5
冷配媒管	ガス入口		mm	φ15.88(ロー付け接続)
	液出口		mm	φ12.7(ロー付け接続)
質量	製品質量		kg	65
	梱包質量		kg	69
運転音			dB(A)	46 注(1)

注(1) 運転音は、反響の少ない無響室などの部屋で、 製品正面1m・高さ1mの位置における値(Aスケール)を示します。 実際の据付状態では、 周囲の反響などの影響を受け、表示値より大きくなります。

■外形寸法図

(単位:mm)

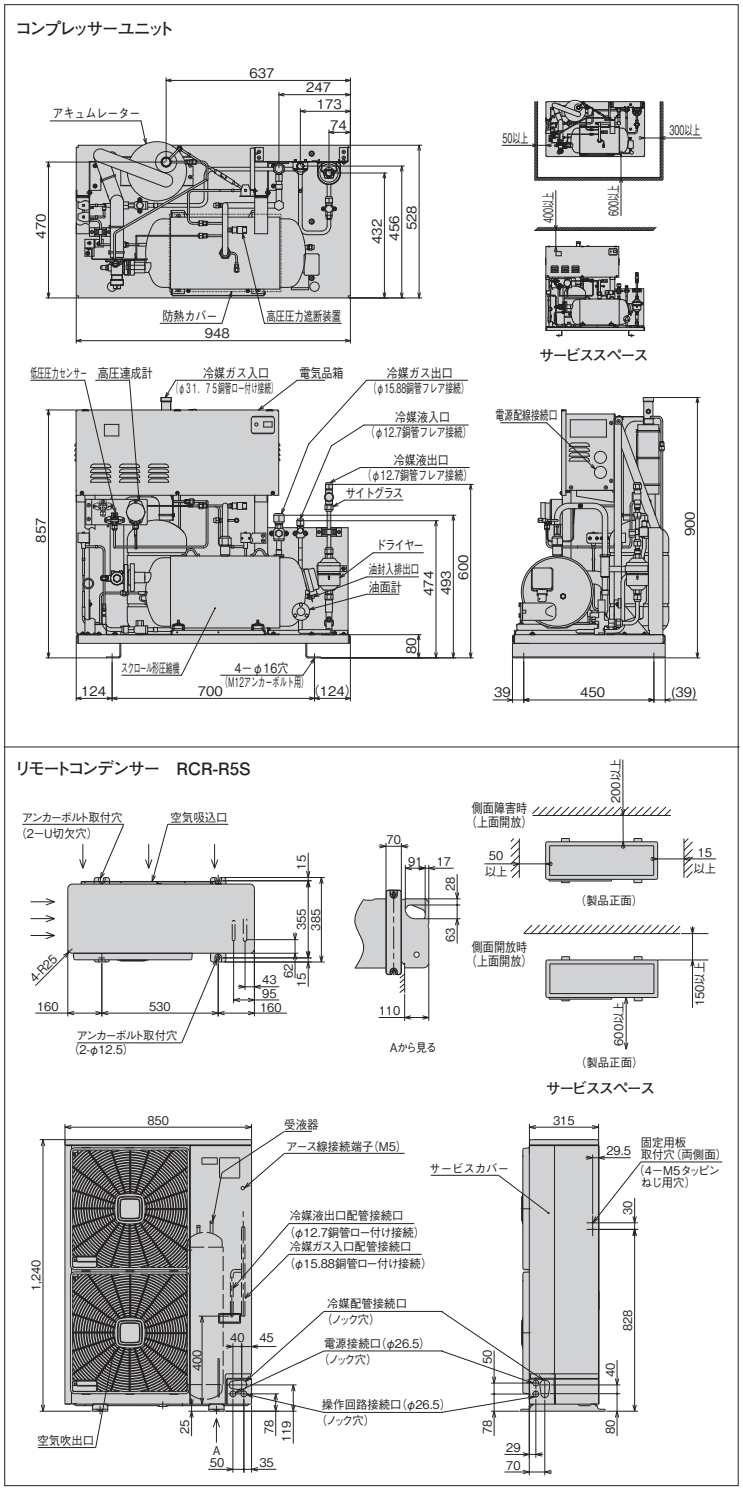

注(1) 110寸法を確保していただければ、縁石等の土台との干渉なく下配管工事ができます。

●オプション部品

リモコンボックス	144ページを参照ください。
防雪フード	145〜146ページを参照ください。

●JRA耐塩害仕様・JRA耐重塩害仕様もあります。
詳細は、日立アプライアンス(株)各支店・営業所にお問い合わせください。

シングルタイプ[超低温用]

KX-R8CF1 <呼称出力：6.0kW>

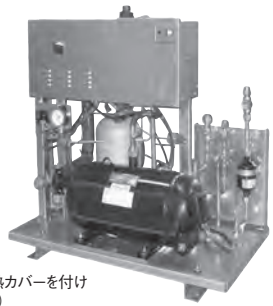

(圧縮機に防熱カバーを付け出荷します。)

■コンプレッサーユニット標準仕様表 (50/60Hz)

項目(単位)		型式	KX-R8CF1
使用冷媒		—	R404A
蒸発温度使用範囲		℃	−65〜−20
電源		—	三相 200V 50/60Hz
性能	コンデンサー周囲温度	℃	32
	蒸発温度	℃	−60
	吸入ガス温度	℃	18
	冷凍能力	kW	1.70/2.12
	電気特性 消費電力	kW	6.10/7.34
	電気特性 運転電流	A	21.59/22.99
	電気特性 力率	%	82/92
	電気特性 始動電流	A	229/208
法定冷凍能力		トン	3.03/3.66
高圧ガス保安法区分		—	届出不要
組合わせリモートコンデンサー型式		—	RCR−R6S
外形	幅	mm	948
	奥行	mm	528
	高さ	mm	857
圧縮機	型式	—	FL800EL—144A3
	定格出力	kW	6.0
	吐出量	m^3/h	24.88/29.98
	冷却方式	—	冷媒液冷却方式
冷機凍油	種類	—	ダフニーハーメチックオイルFVC32D
	封入量	L	3.5
運転調整装置	運転スイッチ	—	運転／停止
保護装置	高圧遮断装置	MPa	3.0 OFF
	電流センサー(CT設定値)(圧縮機用)	A	50
	吐出ガス過熱防止サーミスター	℃	110
	ヒューズ 操作回路用	A	5
	配線用遮断器(圧縮機用)	A	50
	その他	—	逆相防止器
冷媒配管	ガス入口	mm	φ31.75(ロー付け接続)
	吐出ガス出口	mm	φ15.88(フレア接続)
	凝縮液入口	mm	φ12.7(フレア接続)
	液出口	mm	φ12.7(フレア接続)
質量	製品質量	kg	133
	梱包質量	kg	151
運転音		dB(A)	60/62 注(1)
内蔵品		—	高圧連成計・ドライヤー・サイトグラス

注(1) 運転音は、反響の少ない無響室などの部屋で、運転条件:製品周囲温度32℃・蒸発温度−40℃・吸入ガス温度18℃、測定位置:製品正面1m・高さ1mにおける値(Aスケール)を示します。実際の据付状態では、周囲の反響などの影響を受け大きくなります。

■リモートコンデンサー標準仕様表 (50/60Hz)

項目(単位)		型式	RCR-R6S
使用冷媒		—	R404A
電源		—	単相 200V 50/60Hz
外形	外装(マンセル記号)	—	ナチュラルグレー(1.0Y 8.5/0.5)
	幅	mm	850
	奥行	mm	315
	高さ	mm	1,240
凝縮器	型式	—	多通路クロスフィン式
	送風機 型式×台数	—	φ465プロペラファン×2
	送風機 風量(最大)	m^3/min	107.5
	モーター 定格出力(極数)×台数	W	80×1+95×1
受液器内容積		L	13.5
制御装置	凝縮圧力制御	—	ファンスピード制御
ヒューズ		A	5
冷媒配管	ガス入口	mm	φ15.88(ロー付け接続)
	液出口	mm	φ12.7(ロー付け接続)
質量	製品質量	kg	65
	梱包質量	kg	69
運転音		dB(A)	49/50 注(1)

注(1) 運転音は、反響の少ない無響室などの部屋で、 製品正面1m・高さ1mの位置における値(Aスケール)を示します。 実際の据付状態では、 周囲の反響などの影響を受け、表示値より大きくなります。

■外形寸法図

(単位:mm)

コンプレッサーユニット

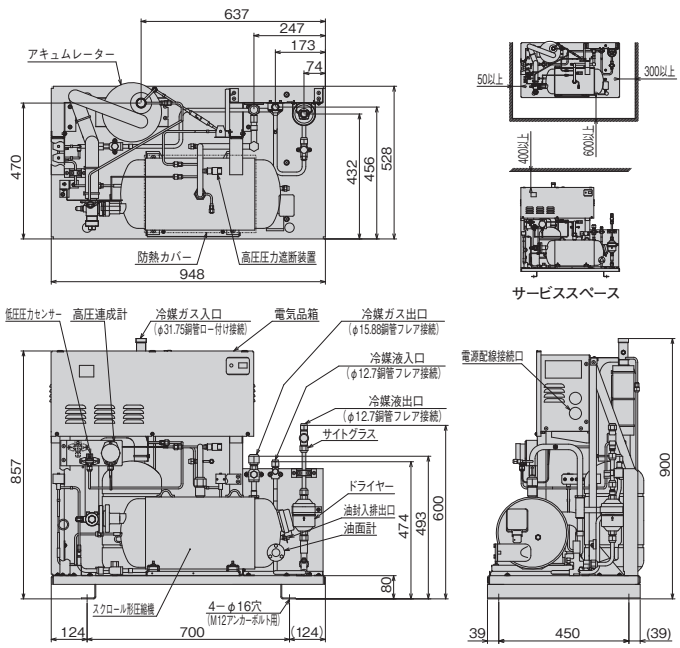

リモートコンデンサー RCR-R6S

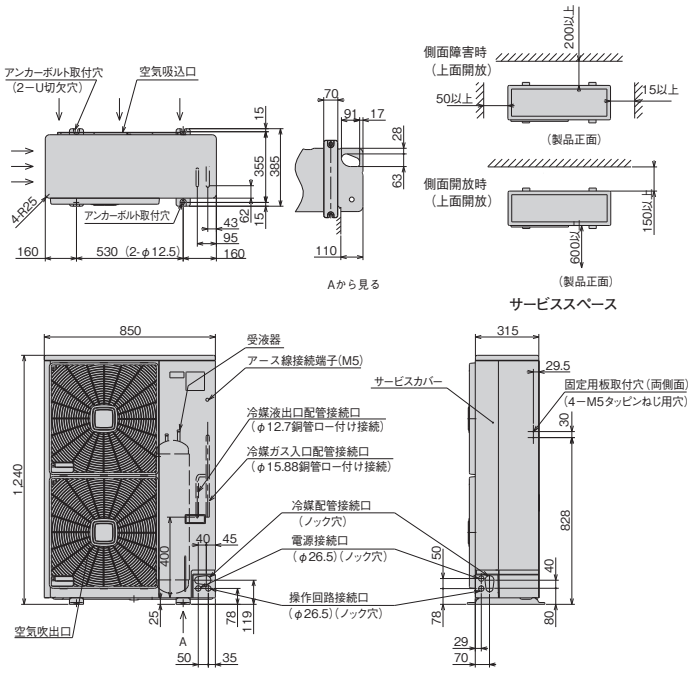

注(1) 110寸法を確保していただければ、縁石等の土台との干渉なく下配管工事ができます。

●オプション部品

リモコンボックス	144ページを参照ください。
防雪フード	145〜146ページを参照ください。

●JRA耐塩害仕様・JRA耐重塩害仕様もあります。
詳細は、日立アプライアンス(株)各支店・営業所にお問い合わせください。

シングルタイプ[超低温用]

KX-R10CF1 <呼称出力：7.4kW>

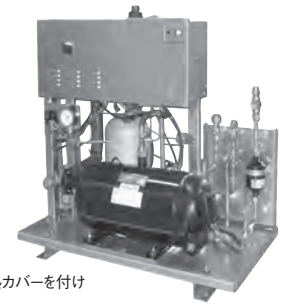

（圧縮機に防熱カバーを付け出荷します。）

■コンプレッサーユニット標準仕様表 (50/60Hz)

項目(単位)			型式	KX-R10CF1
使用冷媒			—	R404A
蒸発温度使用範囲			℃	−65～−20
電源			—	三相 200V 50/60Hz
性能	コンデンサー周囲温度		℃	32
	蒸発温度		℃	−60
	吸入ガス温度		℃	18
	冷凍能力		kW	2.24/2.65
	電気特性	消費電力	kW	7.68/9.34
		運転電流	A	27.63/29.86
		力率	%	80/90
		始動電流	A	260/234
法定冷凍能力			トン	3.79/4.57
高圧ガス保安法区分			—	届出不要
組合わせリモートコンデンサー型式			—	RCR−R8F
外形	幅		mm	948
	奥行		mm	528
	高さ		mm	857
圧縮機	型式		—	FL1000EL—180A3
	定格出力		kW	7.4
	吐出量		m^3/h	31.10/37.48
	冷却方式		—	冷媒液冷却方式
冷凍機油	種類		—	ダフニーハーメチックオイルFVC32D
	封入量		L	3.5
運転調整装置	運転スイッチ		—	運転／停止
保護装置	高圧遮断装置		MPa	3.0 OFF
	電流センサー(CT設定値)(圧縮機用)		A	60
	吐出ガス過熱防止サーミスター		℃	110
	ヒューズ	操作回路用	A	5
	配線用遮断器(圧縮機用)		A	60
	その他		—	逆相防止器
冷媒配管	ガス入口		mm	φ31.75(ロー付け接続)
	吐出ガス出口		mm	φ15.88(フレア接続)
	凝縮液入口		mm	φ12.7(フレア接続)
	液出口		mm	φ12.7(フレア接続)
質量	製品質量		kg	135
	梱包質量		kg	153
運転音			dB(A)	62/63 注(1)
内蔵品			—	高圧連成計・ドライヤー・サイトグラス

注(1) 運転音は、反響の少ない無響室などの部屋で、運転条件:製品周囲温度32℃・蒸発温度−40℃・吸入ガス温度18℃、測定位置:製品正面1m・高さ1mにおける値(Aスケール)を示します。実際の据付状態では、周囲の反響などの影響を受け大きくなります。

■リモートコンデンサー標準仕様表 (50/60Hz)

項目(単位)			型式	RCR-R8F
使用冷媒			—	R404A
電源			—	単相 200V 50/60Hz
外形	外装(マンセル記号)		—	ベージュ(2.5Y 8/2)
	幅		mm	950
	奥行		mm	790
	高さ		mm	1,645
凝縮器	型式		—	多通路クロスフィン式
	送風機	型式×台数	—	φ644プロペラファン×1
		風量(最大)	m^3/min	138
	モーター	定格出力(極数)×台数	W	275(6)×1
受液器内容積			L	27.0
制御装置	凝縮圧力制御		—	ファンスピード制御
保護装置	溶栓	口径	mm	5
		溶解温度	℃	72
	ヒューズ	操作回路用	A	5
		ファンモーター用	A	10
冷配媒管	ガス入口		mm	φ19.05(ロー付け接続)
	液出口		mm	φ15.88(ロー付け接続)
質量	製品質量		kg	132
	梱包質量		kg	135
運転音			dB(A)	51/52 注(1)

注(1) 運転音は、反響の少ない無響室などの部屋で、 製品正面1m・高さ1mの位置における値(Aスケール)を示します。 実際の据付状態では、 周囲の反響などの影響を受け表示値より大きくなります。

■外形寸法図

(単位:mm)

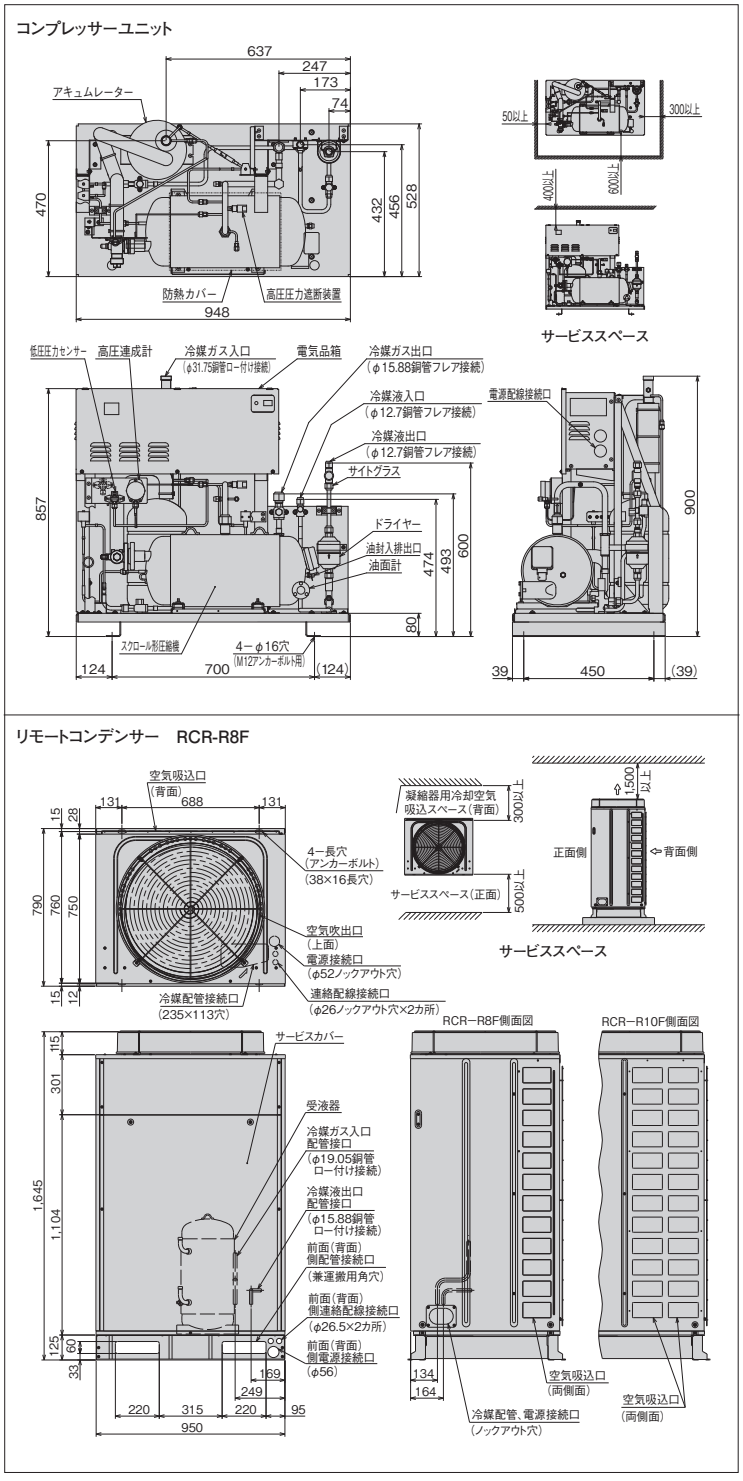

●オプション部品

リモコンボックス	144ページを参照ください。
防雪フード	145～146ページを参照ください。

●JRA耐塩害仕様・JRA耐重塩害仕様もあります。
詳細は、日立アプライアンス(株)各支店・営業所にお問い合わせください。

マルチタイプ[冷凍・冷蔵用]

KX-RM16C <呼称出力:6.0kW×2>



フロンラベル C 地球温暖化への影響

■コンプレッサーユニット標準仕様表 (50/60Hz)

項目(単位)			型式	KX-RM16C
使用冷媒(封入量)			—	R404A/0(現地封入)
蒸発温度使用範囲			℃	−45〜−5
電源			—	三相 200V 50/60Hz
性能	コンデンサー周囲温度		℃	32
	蒸発温度		℃	−40
	吸入ガス温度		℃	18
	冷凍能力		kW	10.0/11.8
	電気特性	消費電力	kW	12.7/14.7
		運転電流	A	46.3/47.3
		力率	%	79/90
		始動電流	A	262/246
法定冷凍能力			トン	6.06/7.32
高圧ガス保安法区分			—	届出不要
組合わせリモートコンデンサー型式			—	RCR-R16F
外形	幅		mm	1,400
	奥行		mm	756
	高さ		mm	1,200
圧縮機	型式×台数		—	FL800EL-144A3×2
	定格出力		kW	6.0×2
	吐出量		m^3/h	49.76/59.96
	冷却方式		—	冷媒液冷却方式
冷凍機油	種類		—	ダフニーハーメチックオイルFVC32D
	封入量		L	5.0×2
受液器内容積			L	50
運転調整装置	運転スイッチ		—	運転／停止
	表示灯		—	運転・警報(各種コード表示)
制御装置	容量制御		%	0-50-100
保護装置	高圧遮断装置		MPa	3.0 OFF
	低圧遮断装置		MPa	0.00 OFF(出荷時)(応急運転時のみ使用)
	溶栓	口径	mm	5
		溶解温度	℃	72
	電流センサー(CT)設定値(圧縮機用)		A	50×2
	配線用遮断器(圧縮機用)		A	50×2
	吐出ガス過熱防止サーミスター		℃	110(自動復帰)
	ヒューズ	操作回路用	A	5
	その他		—	逆相防止器
冷媒配管	ガス入口		mm	φ44.45(ロー付け接続)
	吐出ガス出口		mm	φ38.1(ロー付け接続)
	凝縮液入口		mm	φ22.0(ロー付け接続)
	液出口		mm	φ22.0(ロー付け接続)
質量	製品質量		kg	416
	梱包質量		kg	416
運転音			dB(A)	62/63 注(1)
内蔵品			—	高圧連成計・低圧連成計・ドライヤー・サイトグラス

注(1)運転音は、反響の少ない無響室などの部屋で、運転条件:製品周囲温度32℃・蒸発温度−40℃・吸入ガス温度18℃、測定位置:製品正面1m・高さ1mにおける値(Aスケール)を示します。実際の据付状態では、周囲の反響などの影響を受け、表示値より大きくなります。

■リモートコンデンサー標準仕様表 (50/60Hz)

項目(単位)			型式	RCR-R16F
使用冷媒(封入量)			—	R404A/0(現地封入)
電源			—	単相 200V 50/60Hz
外形	外装(マンセル記号)		—	ナチュラルグレー(1.0Y 8.5/0.5)
	幅		mm	1,910
	奥行		mm	750
	高さ		mm	1,645
凝縮器	型式		—	多通路クロスフィン式
	送風機	型式×台数	—	φ644プロペラファン×2
		風量(最大)	m^3/min	330/354
	モーター	定格出力(極数)×台数	W	275(6)×2
制御装置	凝縮圧力制御		—	ファンスピード制御
保護装置	ヒューズ	操作回路用	A	5
		ファンモーター用	A	10
冷媒配管	ガス入口		mm	φ38.1(ロー付け接続)
	液出口		mm	φ22.0(ロー付け接続)
質量	製品質量		kg	230
	梱包質量		kg	230
運転音			dB(A)	53/54 注(1)

■外形寸法図

(単位:mm)

コンプレッサーユニット

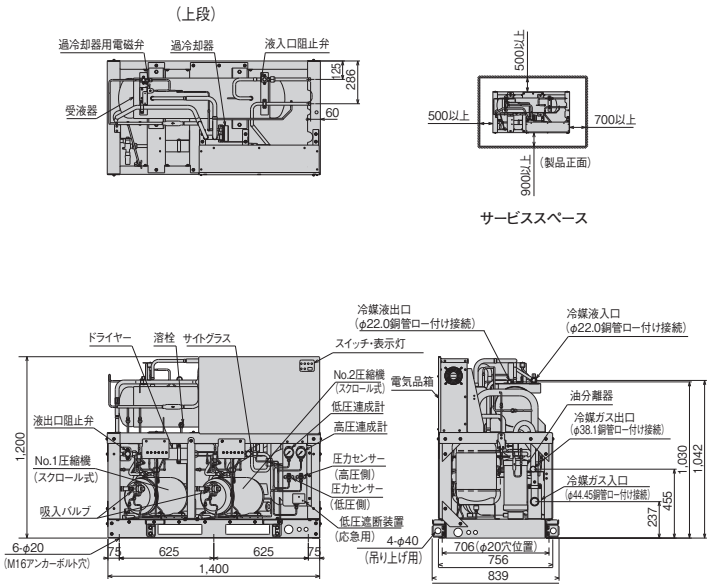

リモートコンデンサー RCR-R16F

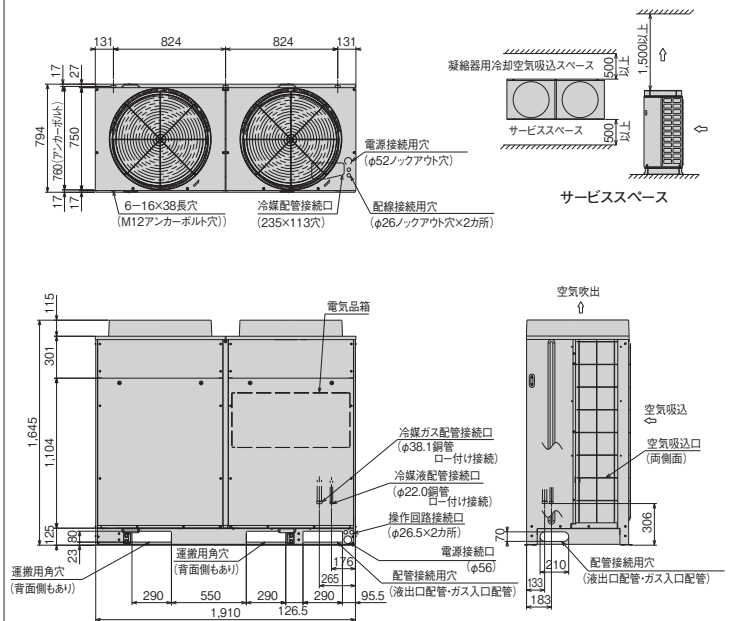

●オプション部品

リモコンボックス	144ページを参照ください。
防雪フード	145〜146ページを参照ください。

注(1)運転音は、反響の少ない無響室などの部屋で、製品正面1m・高さ1mの位置における値(Aスケール)を示します。実際の据付状態では、周囲の反響などの影響を受け表示値より大きくなります。
(2)吹出ダクトの外装色はベージュとなります。

●JRA耐塩害仕様・JRA耐重塩害仕様もあります。
詳細は、日立アプライアンス(株)各支店・営業所にお問い合わせください。

マルチタイプ[冷凍・冷蔵用]

KX-RM20C <呼称出力：7.4kW×2>



フロンラベル C 地球温暖化への影響

■コンプレッサーユニット標準仕様表 (50/60Hz)

項目(単位)			型式	KX-RM20C
使用冷媒(封入量)			—	R404A/0(現地封入)
蒸発温度使用範囲			℃	−45〜−5
電源			—	三相 200V 50/60Hz
性能	コンデンサー周囲温度		℃	32
	蒸発温度		℃	−40
	吸入ガス温度		℃	18
	冷凍能力		kW	11.8/14.0
	電気特性	消費電力	kW	15.7/18.2
		運転電流	A	56.4/57.2
		力率	%	80/92
		始動電流	A	299/282
法定冷凍能力			トン	7.58/9.14
高圧ガス保安法区分			—	届出不要
組合わせリモートコンデンサー型式			—	RCR-R20F
外形	幅		mm	1,400
	奥行		mm	756
	高さ		mm	1,200
圧縮機	型式×台数		—	FL1000EL-180A3×2
	定格出力		kW	7.4×2
	吐出量		m^3/h	62.20/74.96
	冷却方式		—	冷媒液冷却方式
冷凍機油	種類		—	ダフニーハーメチックオイルFVC32D
	封入量		L	5.0×2
受液器内容積			L	50
運転調整装置	運転スイッチ		—	運転／停止
	表示灯		—	運転・警報(各種コード表示)
制御装置	容量制御		%	0-50-100
保護装置	高圧遮断装置		MPa	3.0 OFF
	低圧遮断装置		MPa	0.00 OFF(出荷時)(応急運転時のみ使用)
	溶栓	口径	mm	5
		溶解温度	℃	72
	電流センサー(CT)設定値(圧縮機用)		A	60×2
	配線用遮断器(圧縮機用)		A	60×2
	吐出ガス過熱防止サーミスター		℃	110(自動復帰)
	ヒューズ	操作回路用	A	5
	その他		—	逆相防止器
冷媒配管	ガス入口		mm	φ44.45(ロー付け接続)
	吐出ガス出口		mm	φ38.1(ロー付け接続)
	凝縮液入口		mm	φ22.0(ロー付け接続)
	液出口		mm	φ22.0(ロー付け接続)
質量	製品質量		kg	420
	梱包質量		kg	420
運転音			dB(A)	63/64 注(1)
内蔵品			—	高圧連成計・低圧連成計・ドライヤー・サイトグラス

注(1)運転音は、反響の少ない無響室などの部屋で、運転条件:製品周囲温度32℃・蒸発温度−40℃・吸入ガス温度18℃、測定位置:製品正面1m・高さ1mにおける値(Aスケール)を示します。実際の据付状態では、周囲の反響などの影響を受け、表示値より大きくなります。

■リモートコンデンサー標準仕様表 (50/60Hz)

項目(単位)			型式	RCR-R20F
使用冷媒(封入量)			—	R404A/0(現地封入)
電源			—	単相 200V 50/60Hz
外形	外装(マンセル記号)		—	ナチュラルグレー(1.0Y 8.5/0.5)
	幅		mm	1,910
	奥行		mm	750
	高さ		mm	1,645
凝縮器	型式		—	多通路クロスフィン式
	送風機	型式×台数	—	φ644プロペラファン×2
		風量(最大)	m^3/min	330/354
	モーター	定格出力(極数)×台数	W	275(6)×2
制御装置	凝縮圧力制御		—	ファンスピード制御
保護装置	ヒューズ	操作回路用	A	5
		ファンモーター用	A	10
冷媒配管	ガス入口		mm	φ38.1(ロー付け接続)
	液出口		mm	φ22.0(ロー付け接続)
質量	製品質量		kg	230
	梱包質量		kg	230
運転音			dB(A)	53/54 注(1)

■外形寸法図

(単位:mm)

コンプレッサーユニット

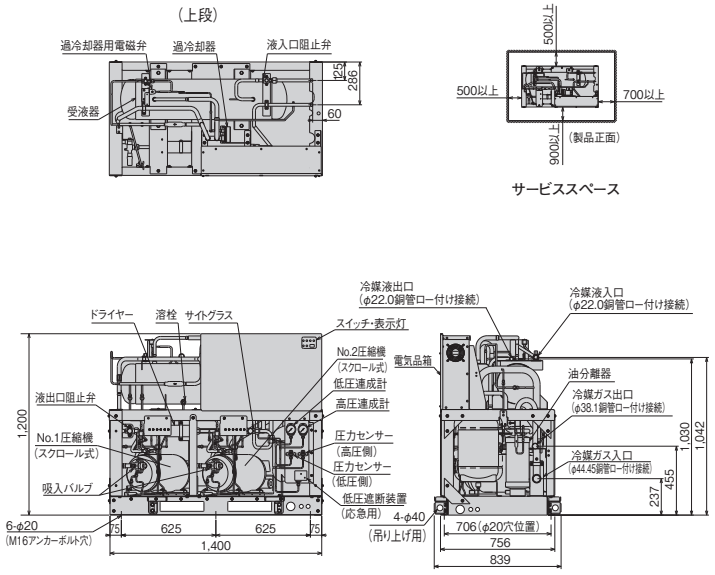

リモートコンデンサー RCR-R20F

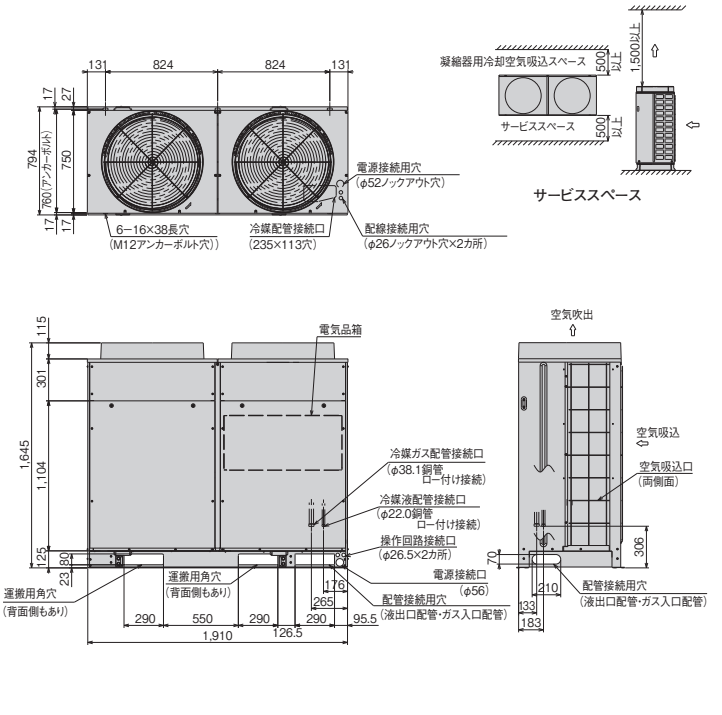

●オプション部品

リモコンボックス	144ページを参照ください。
防雪フード	145〜146ページを参照ください。

注(1)運転音は、反響の少ない無響室などの部屋で、製品正面1m・高さ1mの位置における値(Aスケール)を示します。実際の据付状態では、周囲の反響などの影響を受け表示値より大きくなります。
(2)吹出ダクトの外装色はベージュとなります。

●JRA耐塩害仕様・JRA耐重塩害仕様もあります。
詳細は、日立アプライアンス(株)各支店・営業所にお問い合わせください。

マルチタイプ[冷凍・冷蔵用]

KX-RM26C <呼称出力：6.0kW×2+7.4kW>

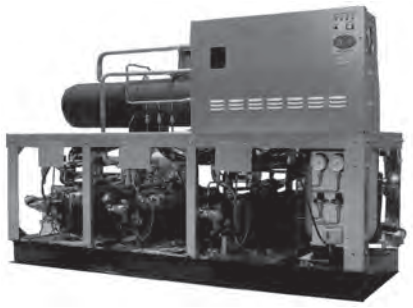

フロンラベル C 地球温暖化への影響

■コンプレッサーユニット標準仕様表 (50/60Hz)

項目(単位)			型式	KX-RM26C
使用冷媒(封入量)			—	R404A/0(現地封入)
蒸発温度使用範囲			℃	−45〜−5
電源			—	三相 200V 50/60Hz
性能	コンデンサー周囲温度		℃	32
	蒸発温度		℃	−40
	吸入ガス温度		℃	18
	冷凍能力		kW	16.0/19.0
	電気特性	消費電力	kW	21.1/24.5
		運転電流	A	76.7/78.3
		力率	%	79/90
		始動電流	A	323/305
法定冷凍能力			トン	9.85/11.89
高圧ガス保安法区分			—	届出不要
組合せリモートコンデンサー型式			—	RCR-R26F
外形	幅		mm	1,950
	奥行		mm	756
	高さ		mm	1,200
圧縮機	型式×台数		—	FL800EL-144A3×2+FL1000EL-180A3×1
	定格出力		kW	6.0×2+7.4
	吐出量		m^3/h	80.86/97.44
	冷却方式		—	冷媒液冷却方式
冷凍機油	種類		—	ダフニーハーメチックオイルFVC32D
	封入量		L	5.0×3
受液器内容積			L	80
運転調整装置	運転スイッチ		—	運転／停止
	表示灯		—	運転・警報(各種コード表示)
制御装置	容量制御		%	0-31(38)-62(69)-100 注(2)
保護装置	高圧遮断装置		MPa	3.0 OFF
	低圧遮断装置		MPa	0.00 OFF(出荷時)(応急運転時のみ使用)
	溶栓	口径	mm	5
		溶解温度	℃	72
	電流センサー(CT)設定値(圧縮機用)		A	50×2+60
	配線用遮断器(圧縮機用)		A	50×2+60
	吐出ガス過熱防止サーミスター		℃	110(自動復帰)
	ヒューズ	操作回路用	A	5
	その他		—	逆相防止器
冷媒配管	ガス入口		mm	φ50.8(ロー付け接続)
	吐出ガス出口		mm	φ38.1(ロー付け接続)
	凝縮液入口		mm	φ25.4(ロー付け接続)
	液出口		mm	φ25.4(ロー付け接続)
質量	製品質量		kg	555
	梱包質量		kg	555
運転音			dB(A)	64/65 注(1)
内蔵品			—	高圧連成計・低圧連成計・ドライヤー・サイトグラス

注(1)運転音は、反響の少ない無響室などの部屋で、運転条件:製品周囲温度32℃・蒸発温度−40℃・吸入ガス温度18℃、測定位置:製品正面1m・高さ1mにおける値(Aスケール)を示します。実際の据付状態では、周囲の反響などの影響を受け、表示値より大きくなります。
(2)容量制御は、ローテーション運転により、( )内の値になることがあります。

■リモートコンデンサー標準仕様表 (50/60Hz)

項目(単位)			型式	RCR-R26F
使用冷媒(封入量)			—	R404A/0(現地封入)
電源			—	単相 200V 50/60Hz
外形	外装(マンセル記号)		—	ナチュラルグレー(1.0Y 8.5/0.5)
	幅		mm	2,870
	奥行		mm	750
	高さ		mm	1,645
凝縮器	型式		—	多通路クロスフィン式
	送風機	型式×台数	—	φ644プロペラファン×3
		風量(最大)	m^3/min	495/530
	モーター	定格出力(極数)×台数	W	275(6)×3
制御装置	凝縮圧力制御		—	ファンスピード制御
保護装置	ヒューズ	操作回路用	A	5
		ファンモーター用	A	10
冷配媒管	ガス入口		mm	φ38.1(ロー付け接続)
	液出口		mm	φ25.4(ロー付け接続)
質量	製品質量		kg	350
	梱包質量		kg	350
運転音			dB(A)	55/56 注(1)

■外形寸法図

(単位:mm)

コンプレッサーユニット

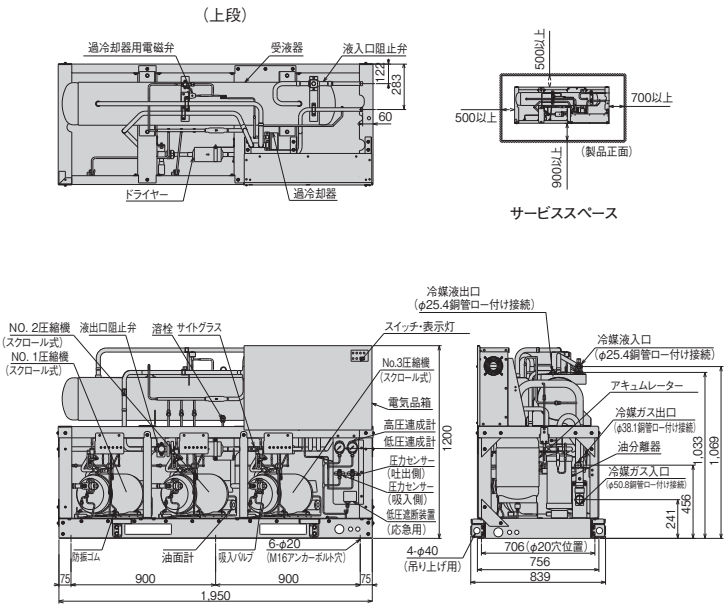

リモートコンデンサー RCR-R26F

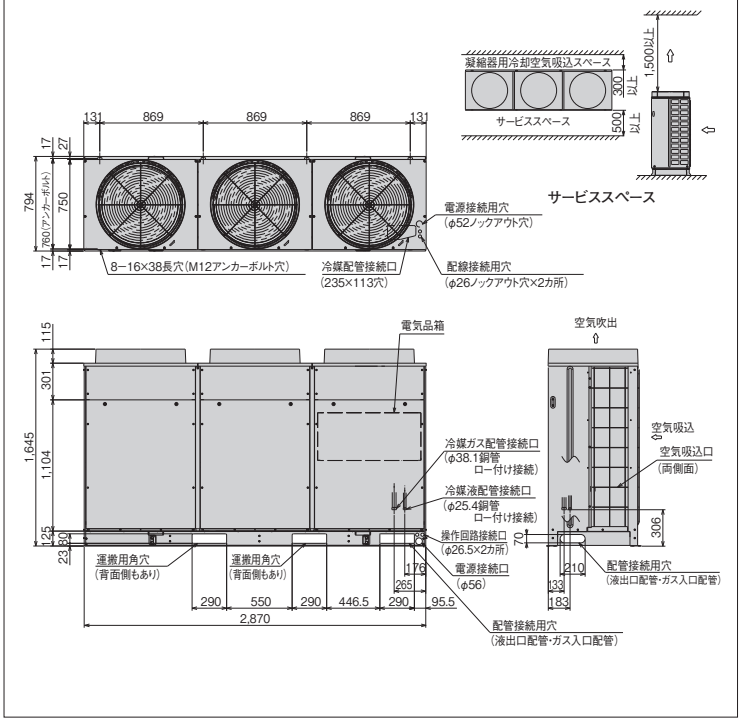

●オプション部品

リモコンボックス	144ページを参照ください。
防雪フード	145〜146ページを参照ください。

注(1)運転音は、反響の少ない無響室などの部屋で、製品正面1m・高さ1mの位置における値(Aスケール)を示します。実際の据付状態では、周囲の反響などの影響を受け表示値より大きくなります。
(2)吹出ダクトの外装色はベージュとなります。

●JRA耐塩害仕様・JRA耐重塩害仕様もあります。
詳細は、日立アプライアンス(株)各支店・営業所にお問い合わせください。

マルチタイプ[冷凍・冷蔵用]

KX-RM30C <呼称出力：7.4kW×3>

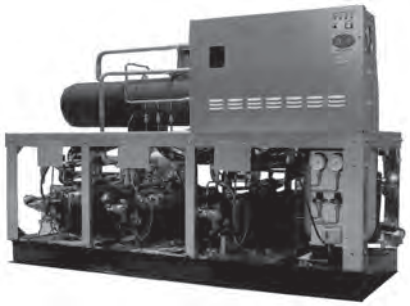

フロンラベル C 地球温暖化への影響

■コンプレッサーユニット標準仕様表 (50/60Hz)

項目(単位)			型式	KX-RM30C
使用冷媒(封入量)			—	R404A/0(現地封入)
蒸発温度使用範囲			℃	−45〜−5
電源			—	三相 200V 50/60Hz
性能	コンデンサー周囲温度		℃	32
	蒸発温度		℃	−40
	吸入ガス温度		℃	18
	冷凍能力		kW	18.0/21.2
	電気特性	消費電力	kW	23.5/27.1
		運転電流	A	84.6/84.6
		力率	%	80/92
		始動電流	A	335/326
法定冷凍能力			トン	11.37/13.71
高圧ガス保安法区分			—	届出不要
組合わせリモートコンデンサー型式			—	RCR-R30F
外形	幅		mm	1,950
	奥行		mm	756
	高さ		mm	1,200
圧縮機	型式×台数		—	FL1000EL-180A3×3
	定格出力		kW	7.4×3
	吐出量		m^3/h	93.30/112.44
	冷却方式		—	冷媒液冷却方式
冷凍機油	種類		—	ダフニーハーメチックオイルFVC32D
	封入量		L	5.0×3
受液器内容積			L	80
運転調整装置	運転スイッチ		—	運転／停止
	表示灯		—	運転・警報(各種コード表示)
制御装置	容量制御		%	0-33-67-100
保護装置	高圧遮断装置		MPa	3.0 OFF
	低圧遮断装置		MPa	0.00 OFF(出荷時)(応急運転時のみ使用)
	溶栓	口径	mm	5
		溶解温度	℃	72
	電流センサー(CT)設定値(圧縮機用)		A	60×3
	配線用遮断器(圧縮機用)		A	60×3
	吐出ガス過熱防止サーミスター		℃	110(自動復帰)
	ヒューズ	操作回路用	A	5
	その他		—	逆相防止器
冷媒配管	ガス入口		mm	φ50.8(ロー付け接続)
	吐出ガス出口		mm	φ38.1(ロー付け接続)
	凝縮液入口		mm	φ25.4(ロー付け接続)
	液出口		mm	φ25.4(ロー付け接続)
質量	製品質量		kg	560
	梱包質量		kg	560
運転音			dB(A)	65/66 注(1)
内蔵品			—	高圧連成計・低圧連成計・ドライヤー・サイトグラス

注(1)運転音は、反響の少ない無響室などの部屋で、運転条件:製品周囲温度32℃・蒸発温度−40℃・吸入ガス温度18℃、測定位置:製品正面1m・高さ1mにおける値(Aスケール)を示します。実際の据付状態では、周囲の反響などの影響を受け、表示値より大きくなります。

■リモートコンデンサー標準仕様表 (50/60Hz)

項目(単位)			型式	RCR-R30F
使用冷媒(封入量)			—	R404A/0(現地封入)
電源			—	単相 200V 50/60Hz
外形	外装(マンセル記号)		—	ナチュラルグレー(1.0Y 8.5/0.5)
	幅		mm	2,870
	奥行		mm	750
	高さ		mm	1,645
凝縮器	型式		—	多通路クロスフィン式
	送風機	型式×台数	—	φ644プロペラファン×3
		風量(最大)	m^3/min	495/530
	モーター	定格出力(極数)×台数	W	275(6)×3
制御装置	凝縮圧力制御		—	ファンスピード制御
保護装置	ヒューズ	操作回路用	A	5
		ファンモーター用	A	10
冷配媒管	ガス入口		mm	φ38.1(ロー付け接続)
	液出口		mm	φ25.4(ロー付け接続)
質量	製品質量		kg	350
	梱包質量		kg	350
運転音			dB(A)	55/56 注(1)

■外形寸法図

(単位:mm)

コンプレッサーユニット

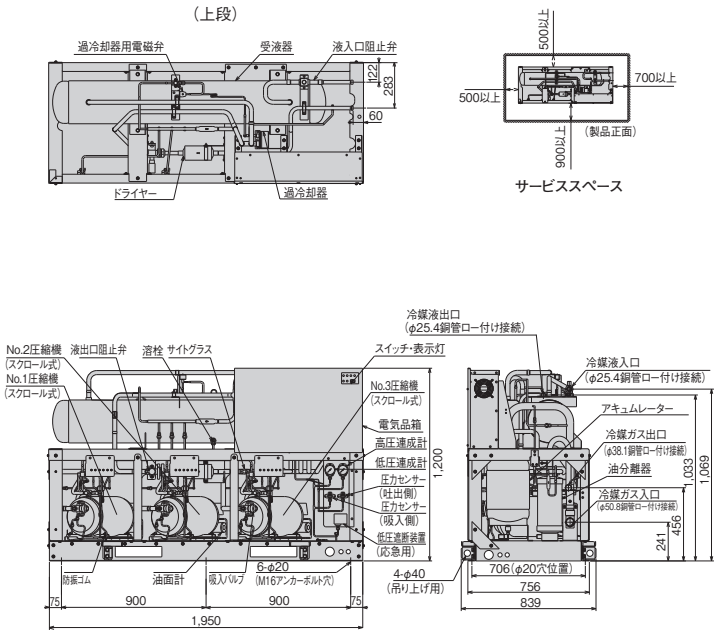

リモートコンデンサー RCR-R30F

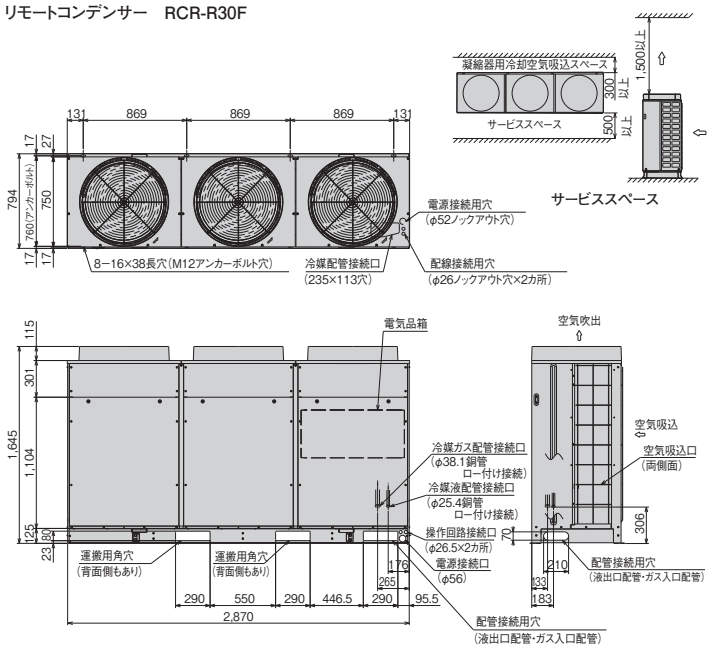

●オプション部品

リモコンボックス	144ページを参照ください。
防雪フード	145〜146ページを参照ください。

注(1)運転音は、反響の少ない無響室などの部屋で、製品正面1m・高さ1mの位置における値(Aスケール)を示します。実際の据付状態では、周囲の反響などの影響を受け表示値より大きくなります。
(2)吹出ダクトの外装色はベージュとなります。

●JRA耐塩害仕様・JRA耐重塩害仕様もあります。
詳細は、日立アプライアンス(株)各支店・営業所にお問い合わせください。

マルチタイプ[冷凍・冷蔵用]

KX-RM36C <呼称出力：6.0kW×2+7.4kW×2>



フロンラベル C 地球温暖化への影響

■コンプレッサーユニット標準仕様表 (50/60Hz)

項目(単位)			型式	KX-RM36C
使用冷媒(封入量)			—	R404A/0(現地封入)
蒸発温度使用範囲			℃	−45〜−5
電源			—	三相 200V 50/60Hz
性能	コンデンサー周囲温度		℃	32
	蒸発温度		℃	−40
	吸入ガス温度		℃	18
	冷凍能力		kW	22.4/25.0
	電気特性	消費電力	kW	28.2/32.8
		運転電流	A	101.5/102.9
		力率	%	80/92
		始動電流	A	359/349
法定冷凍能力			トン	13.64/16.46
高圧ガス保安法区分			—	届出不要
組合せリモートコンデンサー型式			—	RCR-R20F×2
外形	幅		mm	1,800
	奥行		mm	800
	高さ		mm	1,530
圧縮機	型式×台数		—	FL800EL-144A3×2+FL1000EL-180A3×2
	定格出力		kW	6.0×2+7.4×2
	吐出量		m^3/h	111.96/134.92
	冷却方式		—	冷媒液冷却方式
冷凍機油	種類		—	ダフニーハーメチックオイルFVC32D
	封入量		L	5.0×4
受液器内容積			L	120
運転調整装置	運転スイッチ		—	運転／停止
	表示灯		—	運転・警報(各種コード表示)
制御装置	容量制御		%	0-22(28)-44(56)-72(78)-100 注(2)
保護装置	高圧遮断装置		MPa	3.0 OFF
	低圧遮断装置		MPa	0.00 OFF(出荷時)(応急運転時のみ使用)
	溶栓	口径	mm	5
		溶解温度	℃	72
	電流センサー(CT)設定値(圧縮機用)		A	50×2+60×2
	配線用遮断器(圧縮機用)		A	60×4
	吐出ガス過熱防止サーミスター		℃	110(自動復帰)
	ヒューズ	操作回路用	A	5
	その他		—	逆相防止器
冷媒配管	ガス入口		mm	φ50.8(ロー付け接続)
	吐出ガス出口		mm	φ38.1(ロー付け接続)
	凝縮液入口		mm	φ25.4(ロー付け接続)
	液出口		mm	φ28.58(ロー付け接続)
質量	製品質量		kg	755
	梱包質量		kg	755
運転音			dB(A)	65.5/66.5 注(1)
内蔵品			—	高圧連成計・低圧連成計・ドライヤー・サイトグラス

注(1)運転音は、反響の少ない無響室などの部屋で、運転条件:製品周囲温度32℃・蒸発温度−40℃・吸入ガス温度18℃、測定位置:製品正面1m・高さ1mにおける値(Aスケール)を示します。実際の据付状態では、周囲の反響などの影響を受け、表示値より大きくなります。
(2)容量制御は、ローテーション運転により、( ) 内の値になることがあります。

■リモートコンデンサー標準仕様表 (50/60Hz)

項目(単位)			型式	RCR-R20F
使用冷媒(封入量)			—	R404A/0(現地封入)
電源			—	単相 200V 50/60Hz
外形	外装(マンセル記号)		—	ナチュラルグレー(1.0Y 8.5/0.5)
	幅		mm	1,910
	奥行		mm	750
	高さ		mm	1,645
凝縮器	型式		—	多通路クロスフィン式
	送風機	型式×台数	—	φ644プロペラファン×2
		風量(最大)	m^3/min	330/354
	モーター	定格出力(極数)×台数	W	275(6)×2
制御装置	凝縮圧力制御		—	ファンスピード制御
保護装置	ヒューズ	操作回路用	A	5
		ファンモーター用	A	10
冷媒配管	ガス入口		mm	φ38.1(ロー付け接続)
	液出口		mm	φ22.0(ロー付け接続)
質量	製品質量		kg	230
	梱包質量		kg	230
運転音			dB(A)	53/54 注(1)

■外形寸法図

(単位:mm)

コンプレッサーユニット

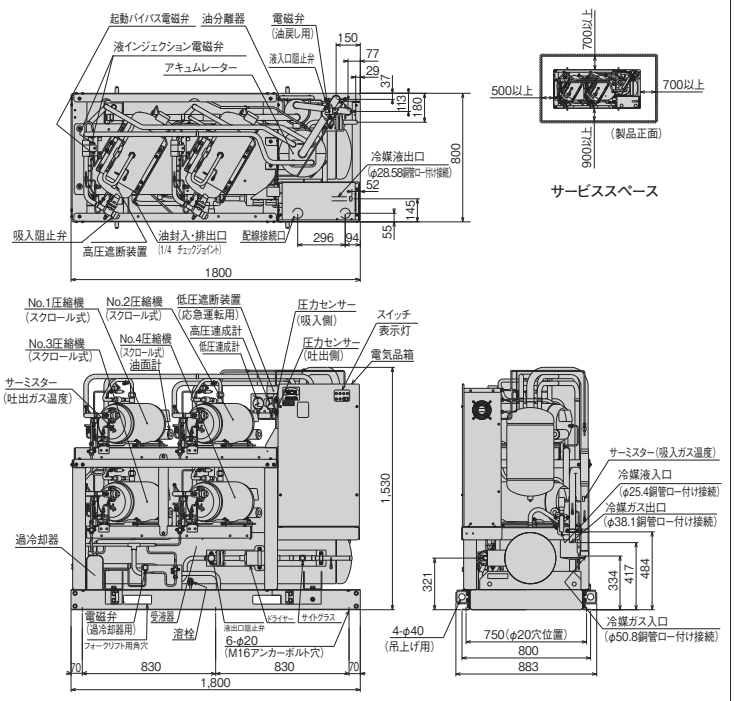

リモートコンデンサー RCR-R20F×2

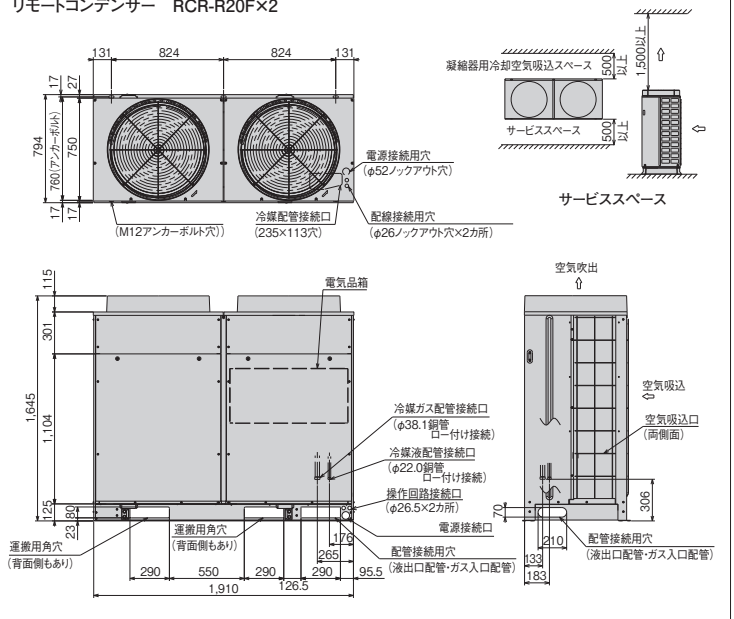

●オプション部品

リモコンボックス	144ページを参照ください。
防雪フード	145〜146ページを参照ください。

注(1)運転音は、反響の少ない無響室などの部屋で、製品正面1m・高さ1mの位置における値(Aスケール)を示します。実際の据付状態では、周囲の反響などの影響を受け表示値より大きくなります。
(2)吹出ダクトの外装色はベージュとなります。

●JRA耐塩害仕様・JRA耐重塩害仕様もあります。
詳細は、日立アプライアンス(株)各支店・営業所にお問い合わせください。

マルチタイプ[冷凍・冷蔵用]

KX-RM40C <呼称出力：7.4kW×4>



フロンラベル C 地球温暖化への影響

■コンプレッサーユニット標準仕様表 (50/60Hz)

項目(単位)			型式	KX-RM40C
使用冷媒(封入量)			—	R404A/0(現地封入)
蒸発温度使用範囲			℃	−45〜−5
電源			—	三相 200V 50/60Hz
性能	コンデンサー周囲温度		℃	32
	蒸発温度		℃	−40
	吸入ガス温度		℃	18
	冷凍能力		kW	23.6/28.0
	電気特性	消費電力	kW	31.4/36.4
		運転電流	A	112.8/115.4
		力率	%	80/91
		始動電流	A	371/370
法定冷凍能力			トン	15.16/18.28
高圧ガス保安法区分			—	届出不要
組合せリモートコンデンサー型式			—	RCR-R20F×2
外形	幅		mm	1,800
	奥行		mm	800
	高さ		mm	1,530
圧縮機	型式×台数		—	FL1000EL-180A3×4
	定格出力		kW	7.4×4
	吐出量		m^3/h	124.40/149.92
	冷却方式		—	冷媒液冷却方式
冷凍機油	種類		—	ダフニーハーメチックオイルFVC32D
	封入量		L	5.0×4
受液器内容積			L	120
運転調整装置	運転スイッチ		—	運転／停止
	表示灯		—	運転・警報(各種コード表示)
制御装置	容量制御		%	0-25-50-75-100
保護装置	高圧遮断装置		MPa	3.0 OFF
	低圧遮断装置		MPa	0.00 OFF(出荷時)(応急運転時のみ使用)
	溶栓	口径	mm	5
		溶解温度	℃	72
	電流センサー(CT)設定値(圧縮機用)		A	60×4
	配線用遮断器(圧縮機用)		A	60×4
	吐出ガス過熱防止サーミスター		℃	110(自動復帰)
	ヒューズ	操作回路用	A	5
	その他		—	逆相防止器
冷媒配管	ガス入口		mm	φ50.8(ロー付け接続)
	吐出ガス出口		mm	φ38.1(ロー付け接続)
	凝縮液入口		mm	φ25.4(ロー付け接続)
	液出口		mm	φ28.58(ロー付け接続)
質量	製品質量		kg	765
	梱包質量		kg	765
運転音			dB(A)	66/67 注(1)
内蔵品			—	高圧連成計・低圧連成計・ドライヤー・サイトグラス

注(1)運転音は、反響の少ない無響室などの部屋で、運転条件:製品周囲温度32℃・蒸発温度−40℃・吸入ガス温度18℃、測定位置:製品正面1m・高さ1mにおける値(Aスケール)を示します。実際の据付状態では、周囲の反響などの影響を受け、表示値より大きくなります。

■リモートコンデンサー標準仕様表 (50/60Hz)

項目(単位)			型式	RCR-R20F
使用冷媒(封入量)			—	R404A/0(現地封入)
電源			—	単相 200V 50/60Hz
外形	外装(マンセル記号)		—	ナチュラルグレー(1.0Y 8.5/0.5)
	幅		mm	1,910
	奥行		mm	750
	高さ		mm	1,645
凝縮器	型式		—	多通路クロスフィン式
	送風機	型式×台数	—	φ644プロペラファン×2
		風量(最大)	m^3/min	330/354
	モーター	定格出力(極数)×台数	W	275(6)×2
制御装置	凝縮圧力制御		—	ファンスピード制御
保護装置	ヒューズ	操作回路用	A	5
		ファンモーター用	A	10
冷媒配管	ガス入口		mm	φ38.1(ロー付け接続)
	液出口		mm	φ22.0(ロー付け接続)
質量	製品質量		kg	230
	梱包質量		kg	230
運転音			dB(A)	53/54 注(1)

■外形寸法図

(単位：mm)

コンプレッサーユニット

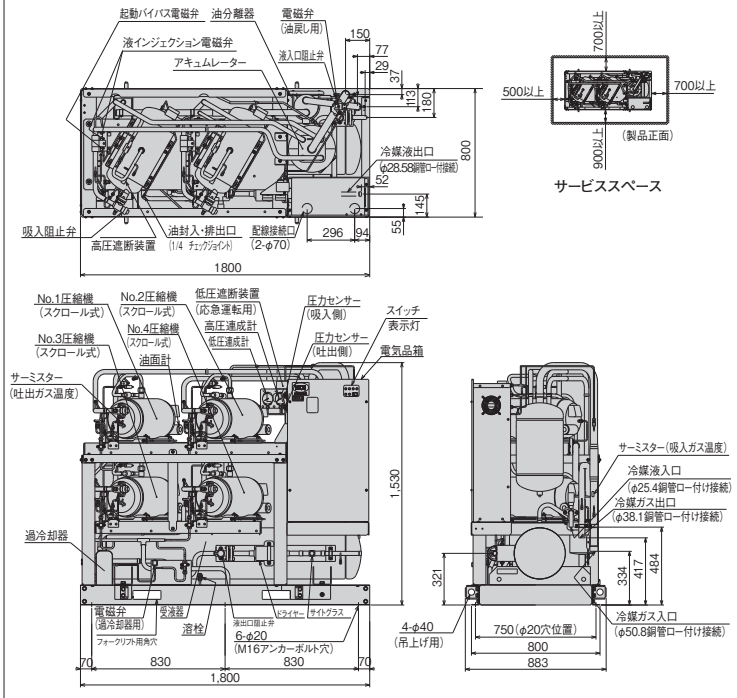

リモートコンデンサー RCR-R20F×2

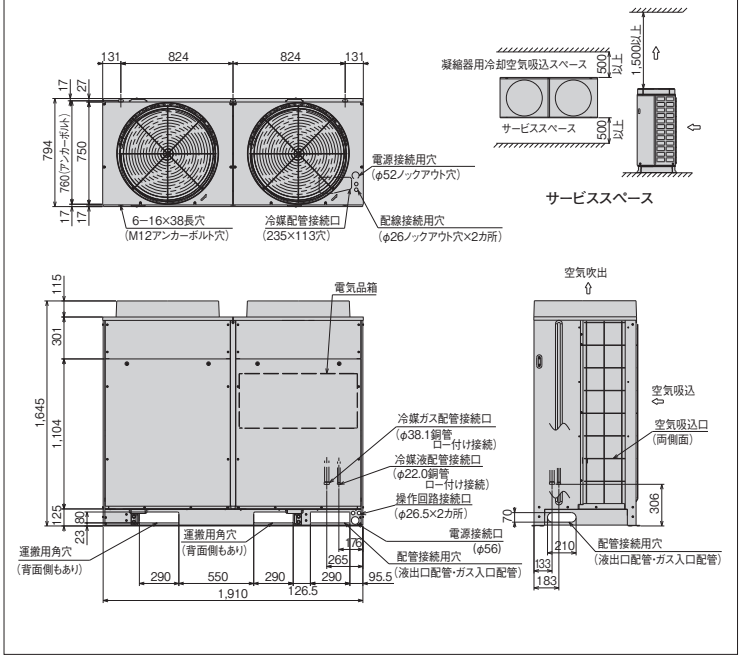

●オプション部品

リモコンボックス	144ページを参照ください。
防雪フード	145〜146ページを参照ください。

注(1)運転音は、反響の少ない無響室などの部屋で、製品正面1m・高さ1mの位置における値(Aスケール)を示します。実際の据付状態では、周囲の反響などの影響を受け表示値より大きくなります。
(2)吹出ダクトの外装色はベージュとなります。

●JRA耐塩害仕様・JRA耐重塩害仕様もあります。
詳細は、日立アプライアンス(株)各支店・営業所にお問い合わせください。

シングルタイプ[冷凍・冷蔵用]

KX-R2W <呼称出力：1.5kW>

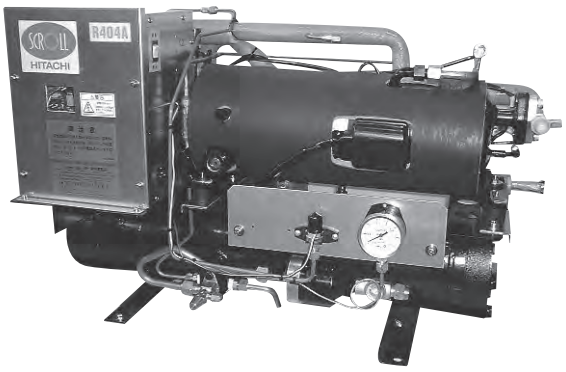

■標準仕様表

(50/60Hz)

項目(単位)			型式	KX-R2W
使用冷媒			—	R404A
蒸発温度使用範囲			℃	−45〜5
電源			—	三相 200V 50/60Hz
性能	凝縮温度		℃	40
	蒸発温度		℃	−10
	吸入ガス温度		℃	18
	冷凍能力		kW	4.58/5.27
	電気特性	消費電力	kW	2.0/2.4
		運転電流	A	7.1/7.8
		力率	%	81/91
		始動電流	A	74/66
法定冷凍能力			トン	0.84/1.02
高圧ガス保安法区分			—	届出不要
外形	外装		—	圧縮機 凝縮器:黒色・アキュームレーター:灰色スポット:電気箱:亜鉛鉄板
	幅		mm	856
	奥行		mm	432
	高さ		mm	550
圧縮機	型式		—	FL200DL-40A3
	定格出力		kW	1.5
	吐出量		m^3/h	6.92/8.35
	冷却方式		—	冷媒液冷却方式
冷凍機油	種類		—	ダフニーハーメチックオイルFVC32D
	封入量		L	1.2
凝縮器	型式		—	横形シェルアンドチューブ式
	胴外径		mm	175
	長さ		mm	690
	冷却管外径		mm	19.1
	冷媒側内容量		L	12.0
運転調整装置	運転スイッチ		—	運転／停止
保護装置	高圧遮断装置		MPa	2.6 OFF
	溶栓	口径	mm	5
		溶解温度	℃	72
	電流センサー(CT)設定値(圧縮機用)		A	15
	吐出ガス過熱防止サーミスター		℃	110(自動復帰)
	ヒューズ	操作回路用	A	5
		動力回路用	A	20
	その他		—	逆相防止器
冷媒配管	ガス入口		mm	φ19.05(ロー付け接続)
	液出口		mm	φ12.7(フレア接続)
	冷却水	入口	—	Rc 3/4
		出口	—	Rc 3/4
質量	製品質量		kg	98
	梱包質量		kg	118
運転音			dB(A)	54/57 注(1)
内蔵品			—	高圧連成計・ドライヤー・サイトグラス

注(1)運運転音は、反響の少ない無響室などの部屋で、運転条件:蒸発温度−10℃・吸入ガス温度18℃、凝縮温度40℃、測定位置:製品正面1m・高さ1mにおける値(Aスケール)を示します。実際の据付状態では、周囲の反響などの影響を受け、表示値より大きくなります。

(2)適正な高圧側の圧力を維持する手段として制水弁などを使用してください。

■外形寸法図

(単位：mm)

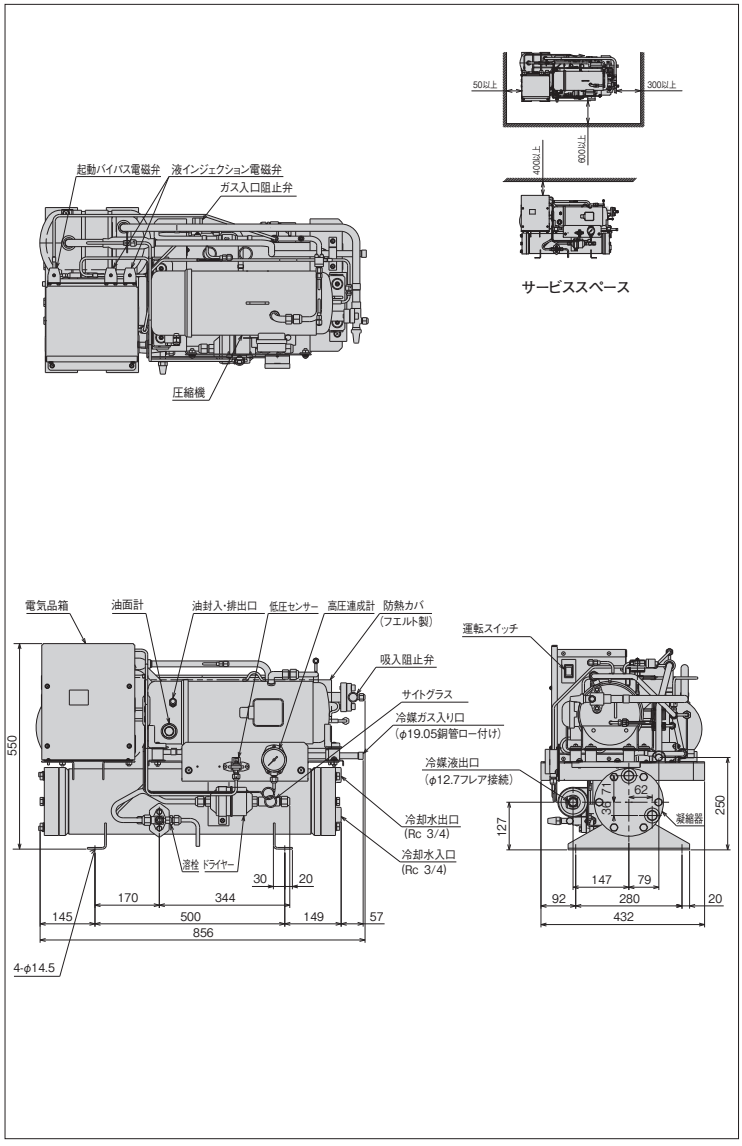

●オプション部品

リモコンボックス	144ページを参照ください。

シングルタイプ［冷凍・冷蔵用］

KX-R3W ＜呼称出力：2.2kW＞

フロンラベル C 地球温暖化への影響



（写真はKX-R2Wです）

■標準仕様表

（50/60Hz）

項目（単位）			型式	KX-R3W
使用冷媒（封入量）			—	R404A/0（現地封入）
蒸発温度使用範囲			℃	−45〜5
電源			—	三相 200V 50/60Hz
性能	凝縮温度		℃	40
	蒸発温度		℃	−10
	吸入ガス温度		℃	18
	冷凍能力		kW	6.40/7.35
	電気特性	消費電力	kW	2.8/3.5
		運転電流	A	10.4/11.4
		力率	%	79/88
		始動電流	A	104/94
法定冷凍能力			トン	1.18/1.42
高圧ガス保安法区分			—	届出不要
外形	外装		—	圧縮機　凝縮器:黒色・アキュームレーター:灰色スチロール・電気箱:亜鉛鉄板
	幅		mm	856
	奥行		mm	432
	高さ		mm	585
圧縮機	型式		—	FL300DL-56A3
	定格出力		kW	2.2
	吐出量		m^3/h	9.68/11.66
	冷却方式		—	冷媒液冷却方式
冷凍機油	種類		—	ダフニーハーメチックオイル FVC32D
	封入量		L	1.2
凝縮器	型式		—	横形シェルアンドチューブ式
	胴外径		mm	216.3
	長さ		mm	690
	冷却管外径		mm	19.1
	冷媒側内容量		L	17.4
運転調整装置	運転スイッチ		—	運転／停止
保護装置	高圧遮断装置		MPa	2.6 OFF
	溶栓	口径	mm	5
		溶解温度	℃	72
	電流センサー（CT）設定値（圧縮機用）		A	20
	吐出ガス過熱防止サーミスター		℃	110（自動復帰）
	ヒューズ	操作回路用	A	5
		動力回路用	A	30
	その他		—	逆相防止器
冷媒配管	ガス入口		mm	φ19.05（ロー付け接続）
	液出口		mm	φ12.7（フレア接続）
	冷却水	入口	—	Rc 1
		出口	—	Rc 1
質量	製品質量		kg	99
	梱包質量		kg	119
運転音			dB(A)	54/57　注(1)
内蔵品			—	高圧連成計・ドライヤー・サイトグラス

注(1) 運運転音は、反響の少ない無響室などの部屋で、運転条件:蒸発温度−10℃・吸入ガス温度18℃、凝縮温度40℃、測定位置:製品正面1m・高さ1mにおける値（Aスケール）を示します。実際の据付状態では、周囲の反響などの影響を受け、表示値より大きくなります。
(2) 適正な高圧側の圧力を維持する手段として制水弁などを使用してください。

■外形寸法図

（単位：mm）

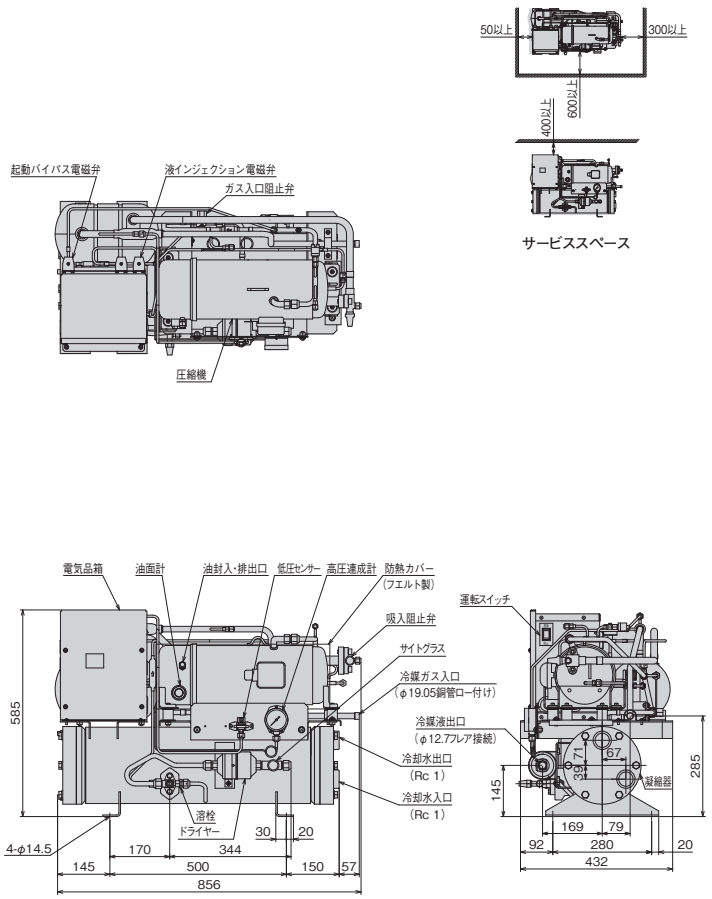

●オプション部品

リモコンボックス	144ページを参照ください。

R448A 屋外設置型（空冷一体型）
R410A 屋外設置型（空冷一体型）
R410A 空冷リモコン型
R404A 屋外設置型（空冷一体型）
R404A 空冷リモコン型
R404A 水冷式
オプション部品
工事関連

シングルタイプ[冷凍・冷蔵用]

KX-R4W <呼称出力：3.0kW>

フロンラベル C 地球温暖化への影響

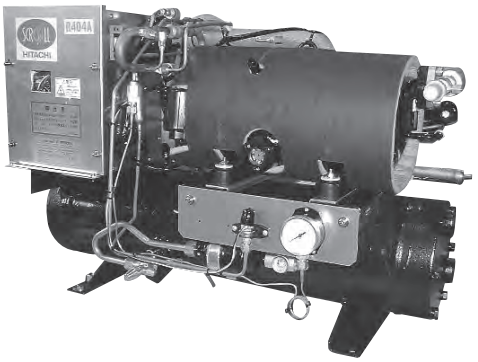

■標準仕様表

(50/60Hz)

項目(単位)			型式	KX-R4W
使用冷媒(封入量)			—	R404A/0(現地封入)
蒸発温度使用範囲			℃	−45〜5
電源			—	三相 200V 50/60Hz
性能	凝縮温度		℃	40
	蒸発温度		℃	−10
	吸入ガス温度		℃	18
	冷凍能力		kW	8.19/9.41
	電気特性	消費電力	kW	3.6/4.4
		運転電流	A	12.6/13.9
		力率	%	81/91
		始動電流	A	119/106
法定冷凍能力			トン	1.51/1.82
高圧ガス保安法区分			—	届出不要
外形	外装		—	圧縮機 凝縮器:黒色・アキュームレーター:灰色スチロール・電気箱:亜鉛鉄板
	幅		mm	861
	奥行		mm	432
	高さ		mm	585
圧縮機	型式		—	FL400DL-72A3
	定格出力		kW	3.0
	吐出量		m^3/h	12.39/14.93
	冷却方式		—	冷媒液冷却方式
冷凍機油	種類		—	ダフニーハーメチックオイルFVC32D
	封入量		L	1.7
凝縮器	型式		—	横形シェルアンドチューブ式
	胴外径		mm	216.3
	長さ		mm	754
	冷却管外径		mm	19.1
	冷媒側内容量		L	19.4
運転調整装置	運転スイッチ		—	運転／停止
保護装置	高圧遮断装置		MPa	2.6 OFF
	溶栓	口径	mm	5
		溶解温度	℃	72
	電流センサー(CT)設定値(圧縮機用)		A	25
	吐出ガス過熱防止サーミスター		℃	110(自動復帰)
	ヒューズ	操作回路用	A	5
		動力回路用	A	30
	その他		—	逆相防止器
冷媒配管	ガス入口		mm	φ25.4(ロー付け接続)
	液出口		mm	φ12.7(フレア接続)
	冷却水	入口	—	Rc 1
		出口	—	Rc 1
質量	製品質量		kg	140
	梱包質量		kg	160
運転音			dB(A)	60/63 注(1)
内蔵品			—	高圧連成計・ドライヤー・サイトグラス

注(1)運運転音は、反響の少ない無響室などの部屋で、運転条件:蒸発温度−10℃・吸入ガス温度18℃、凝縮温度40℃、測定位置:製品正面1m・高さ1mにおける値(Aスケール)を示します。実際の据付状態では、周囲の反響などの影響を受け、表示値より大きくなります。
(2)適正な高圧側の圧力を維持する手段として制水弁などを使用してください。

■外形寸法図

(単位：mm)

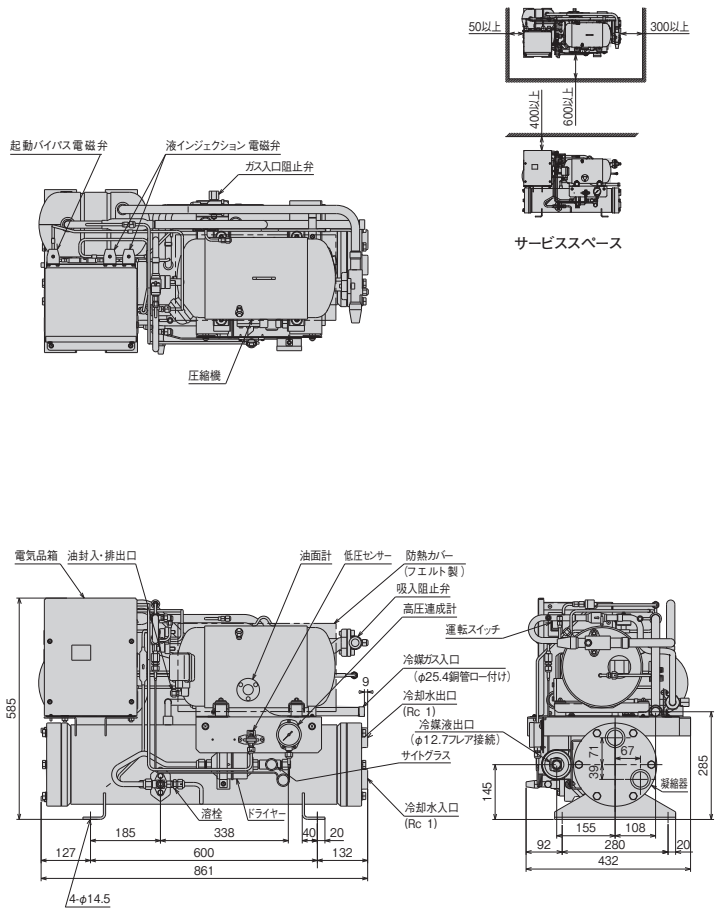

●オプション部品

リモコンボックス	144ページを参照ください。

R448A 屋外設置型(空冷一体型)
R410A 屋外設置型(空冷一体型)
R410A 空冷リモコン型
R404A 屋外設置型(空冷一体型)
R404A 空冷リモコン型
R404A 水冷式
オプション部品
工事関連

シングルタイプ[冷凍・冷蔵用]

KX-R5W <呼称出力：3.7kW>

フロンラベル C 地球温暖化への影響

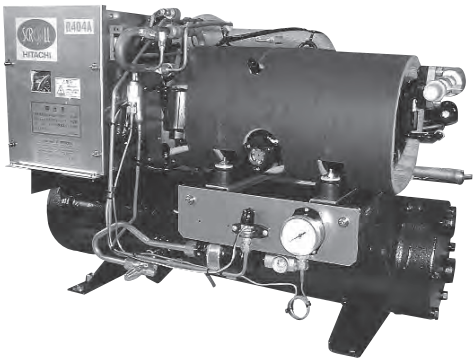

■標準仕様表

(50/60Hz)

項目(単位)			型式	KX-R5W
使用冷媒(封入量)			—	R404A/0(現地封入)
蒸発温度使用範囲			℃	−45〜5
電源			—	三相 200V 50/60Hz
性能	凝縮温度		℃	40
	蒸発温度		℃	−10
	吸入ガス温度		℃	18
	冷凍能力		kW	10.2/11.7
	電気特性	消費電力	kW	4.4/5.4
		運転電流	A	15.5/17.1
		力率	%	81/91
		始動電流	A	141/128
法定冷凍能力			トン	1.90/2.29
高圧ガス保安法区分			—	届出不要
外形	外装		—	圧縮機 凝縮器:黒色・アキュームレーター・ガス色スチロール・電気箱:亜鉛鉄板
	幅		mm	861
	奥行		mm	432
	高さ		mm	585
圧縮機	型式		—	FL500DL-90A3
	定格出力		kW	3.7
	吐出量		m^3/h	15.55/18.74
	冷却方式		—	冷媒液冷却方式
冷凍機油	種類		—	ダフニーハーメチックオイルFVC32D
	封入量		L	1.7
凝縮器	型式		—	横形シェルアンドチューブ式
	胴外径		mm	216.3
	長さ		mm	754
	冷却管外径		mm	19.1
	冷媒側内容量		L	18.8
運転調整装置	運転スイッチ		—	運転／停止
保護装置	高圧遮断装置		MPa	2.6 OFF
	溶栓	口径	mm	5
		溶解温度	℃	72
	電流センサー(CT)設定値(圧縮機用)		A	30
	吐出ガス過熱防止サーミスター		℃	110(自動復帰)
	ヒューズ	操作回路用	A	5
		動力回路用	A	40
	その他		—	逆相防止器
冷媒配管	ガス入口		mm	φ25.4(ロー付け接続)
	液出口		mm	φ12.7(フレア接続)
	冷却水	入口	—	Rc 1
		出口	—	Rc 1
質量	製品質量		kg	142
	梱包質量		kg	162 注(1)
運転音			dB(A)	60/63
内蔵品			—	高圧連成計・ドライヤー・サイトグラス

注(1) 運運転音は、反響の少ない無響室などの部屋で、運転条件:蒸発温度−10℃・吸入ガス温度18℃、凝縮温度40℃、測定位置:製品正面1m・高さ1mにおける値(Aスケール)を示します。実際の据付状態では、周囲の反響などの影響を受け、表示値より大きくなります。

(2) 適正な高圧側の圧力を維持する手段として制水弁などを使用してください。

■外形寸法図

(単位:mm)

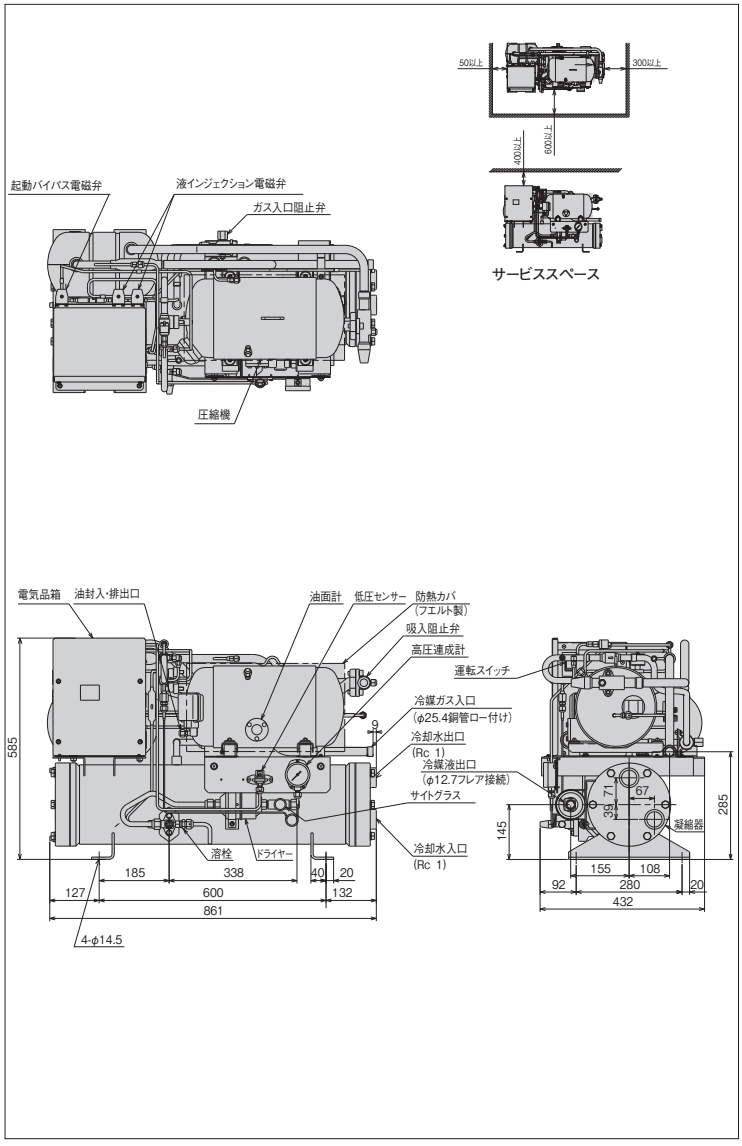

●オプション部品

リモコンボックス	144ページを参照ください。

シングルタイプ[冷凍・冷蔵用]

KX-R8W <呼称出力：6.0kW>

フロンラベル C 地球温暖化への影響

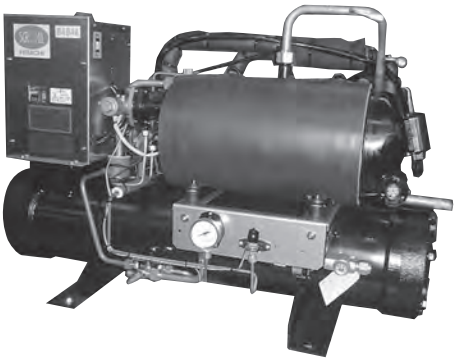

■標準仕様表

(50/60Hz)

項目(単位)			型式	KX-R8W
使用冷媒(封入量)			—	R404A/0(現地封入)
蒸発温度使用範囲			℃	−45〜5
電源			—	三相 200V 50/60Hz
性能	凝縮温度		℃	40
	蒸発温度		℃	−10
	吸入ガス温度		℃	18
	冷凍能力		kW	16.5/18.9
	電気特性	消費電力	kW	7.1/8.7
		運転電流	A	25.4/27.8
		力率	%	81/91
		始動電流	A	229/208
法定冷凍能力			トン	3.03/3.66
高圧ガス保安法区分			—	届出不要
外形	外装		—	圧縮機 凝縮器:黒色・アキュームレーター・灰色スチロール・電気箱:亜鉛鉄板
	幅		mm	1150
	奥行		mm	543
	高さ		mm	750
圧縮機	型式		—	FL800EL-144A3
	定格出力		kW	6.0
	吐出量		m^3/h	24.88/29.98
	冷却方式		—	冷媒液冷却方式
冷凍機油	種類		—	ダフニーハーメチックオイルFVC32D
	封入量		L	3.5
凝縮器	型式		—	横形シェルアンドチューブ式
	胴外径		mm	241.8
	長さ		mm	978
	冷却管外径		mm	19.1
	冷媒側内容量		L	35.0
運転調整装置	運転スイッチ		—	運転／停止
保護装置	高圧遮断装置		MPa	2.6 OFF
	溶栓	口径	mm	5
		溶解温度	℃	72
	電流センサー(CT)設定値(圧縮機用)		A	50
	吐出ガス過熱防止サーミスター		℃	110(自動復帰)
	配線用遮断器(圧縮機用)		A	50
	ヒューズ	操作回路用	A	5
	その他		—	逆相防止器
冷媒配管	ガス入口		mm	φ31.75(ロー付け接続)
	液出口		mm	φ15.88(フレア接続)
	冷却水	入口	—	Rc 1 1/2
		出口	—	Rc 1 1/2
質量	製品質量		kg	237
	梱包質量		kg	255
運転音			dB(A)	60/62 注(1)
内蔵品			—	高圧連成計・ドライヤー・サイトグラス

注(1)運運転音は、反響の少ない無響室などの部屋で、運転条件:蒸発温度−10℃・吸入ガス温度18℃、凝縮温度40℃、測定位置:製品正面1m・高さ1mにおける値(Aスケール)を示します。実際の据付状態では、周囲の反響などの影響を受け、表示値より大きくなります。

(2)適正な高圧側の圧力を維持する手段として制水弁などを使用してください。

■外形寸法図

(単位:mm)

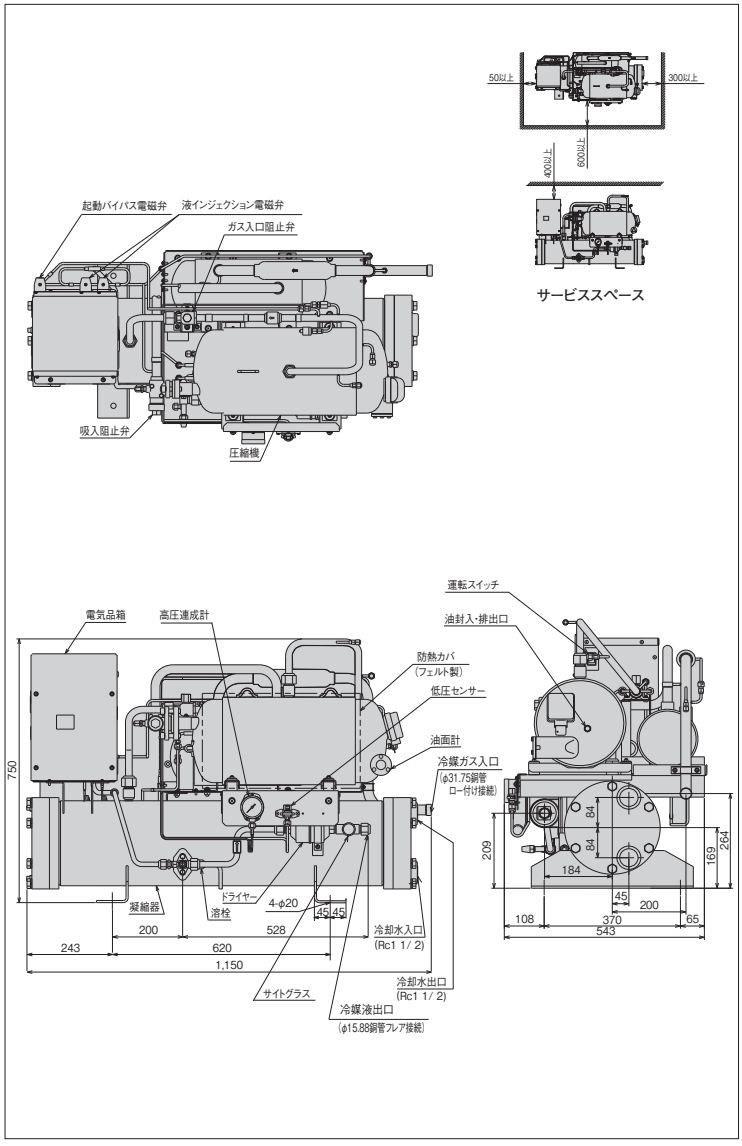

●オプション部品

リモコンボックス	144ページを参照ください。

シングルタイプ［冷凍・冷蔵用］

KX-R10W <呼称出力：7.4kW>

フロンラベル C 地球温暖化への影響

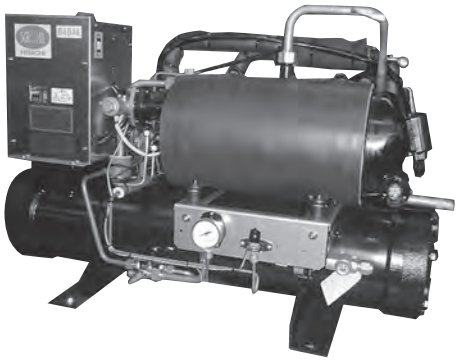

■標準仕様表

(50/60Hz)

項目(単位)			型式	KX-R10W
使用冷媒(封入量)			—	R404A/0(現地封入)
蒸発温度使用範囲			℃	−45〜5
電源			—	三相 200V 50/60Hz
性能	凝縮温度		℃	40
	蒸発温度		℃	−10
	吸入ガス温度		℃	18
	冷凍能力		kW	20.6/23.6
	電気特性	消費電力	kW	9.1/11.1
		運転電流	A	33.3/36.5
		力率	%	79/88
		始動電流	A	260/234
法定冷凍能力			トン	3.79/4.57
高圧ガス保安法区分			—	届出不要
外形	外装		—	圧縮機 凝縮器:黒色・アキュームレーター:灰色スチロール・電気箱:亜鉛鉄板
	幅		mm	1,150
	奥行		mm	543
	高さ		mm	750
圧縮機	型式		—	FL1000EL-180A3
	定格出力		kW	7.4
	吐出量		m^3/h	31.10/37.48
	冷却方式		—	冷媒液冷却方式
冷凍機油	種類		—	ダフニーハーメチックオイルFVC32D
	封入量		L	3.5
凝縮器	型式		—	横形シェルアンドチューブ式
	胴外径		mm	241.8
	長さ		mm	978
	冷却管外径		mm	19.1
	冷媒側内容量		L	32.6
運転調整装置	運転スイッチ		—	運転／停止
保護装置	高圧遮断装置		MPa	2.6 OFF
	溶栓	口径	mm	5
		溶解温度	℃	72
	電流センサー(CT)設定値(圧縮機用)		A	49
	吐出ガス過熱防止サーミスター		℃	110(自動復帰)
	配線用遮断器(圧縮機用)		A	60
	ヒューズ	操作回路用	A	5
	その他		—	逆相防止器
冷媒配管	ガス入口		mm	φ31.75(ロー付け接続)
	液出口		mm	φ15.88(フレア接続)
	冷却水	入口	—	Rc 1 1/2
		出口	—	Rc 1 1/2
質量	製品質量		kg	240
	梱包質量		kg	258
運転音			dB(A)	62/63 注(1)
内蔵品			—	高圧連成計・ドライヤー・サイトグラス

注(1)運運転音は、反響の少ない無響室などの部屋で、運転条件:蒸発温度−10℃・吸入ガス温度18℃、凝縮温度40℃、測定位置:製品正面1m・高さ1mにおける値(Aスケール)を示します。実際の据付状態では、周囲の反響などの影響を受け、表示値より大きくなります。
(2)適正な高圧側の圧力を維持する手段として制水弁などを使用してください。

■外形寸法図

(単位:mm)

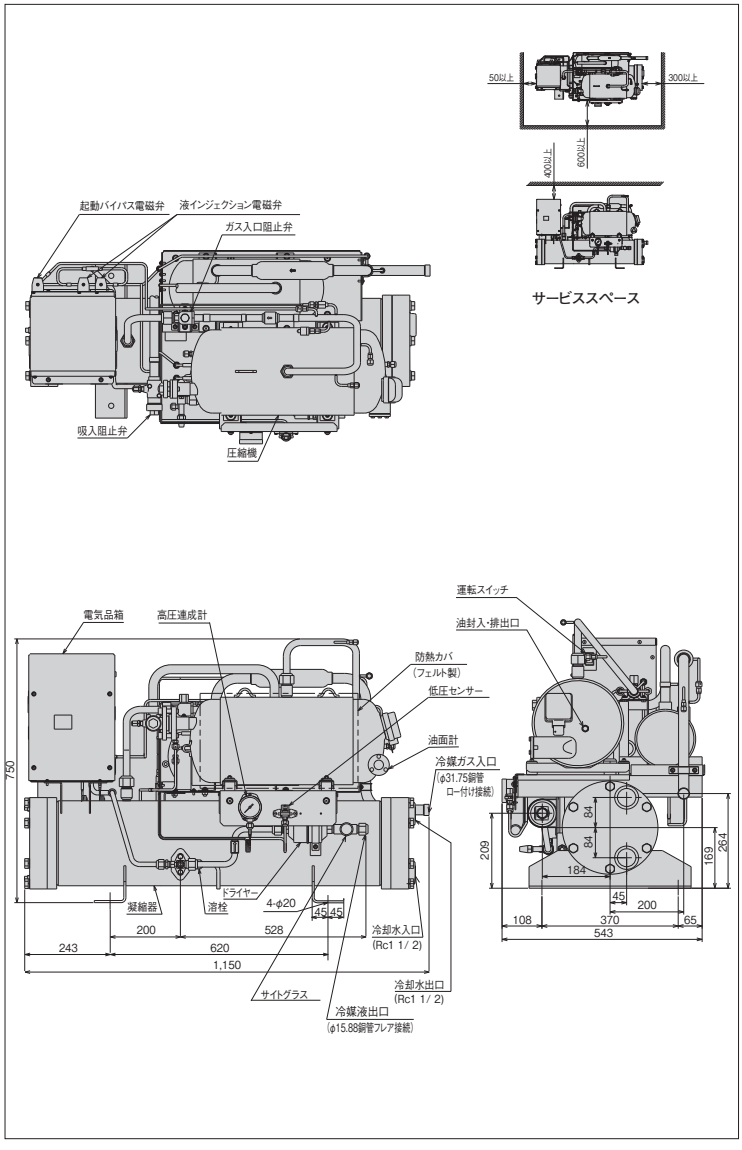

●オプション部品

リモコンボックス	144ページを参照ください。

R448A 屋外設置型(空冷一体型)
R410A 屋外設置型(空冷一体型)
R410A 空冷リモコン型
R404A 屋外設置型(空冷一体型)
R404A 空冷リモコン型
R404A 水冷式
オプション部品
工事関連

マルチタイプ[冷凍・冷蔵用]

KX-RM16W <呼称出力：6.0kW×2>

フロンラベル C 地球温暖化への影響

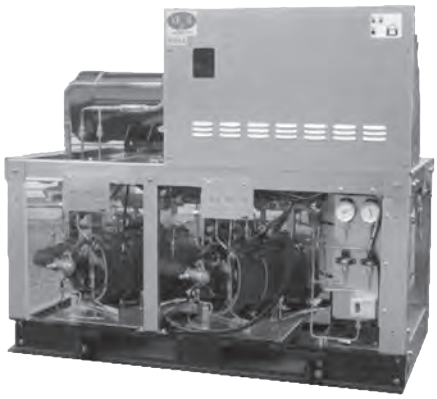

■標準仕様表

(50/60Hz)

項目(単位)			型式	KX-RM16W
使用冷媒(封入量)			—	R404A/0(現地封入)
蒸発温度使用範囲			℃	−45〜−5
電源			—	三相 200V 50/60Hz
性能	凝縮温度		℃	40
	蒸発温度		℃	−10
	吸入ガス温度		℃	18
	冷凍能力		kW	32.6/38.0
	電気特性	消費電力	kW	14.3/17.5
		運転電流	A	50.8/55.7
		力率	%	81/91
		始動電流	A	254/234
法定冷凍能力			トン	6.06/7.32
高圧ガス保安法区分			—	届出不要
外形	外装		—	圧縮機 凝縮器:黒色・アキュームレーター・ガス色:スチロール・電気箱:亜鉛鉄板
	幅		mm	1,400
	奥行		mm	756
	高さ		mm	1,250
圧縮機	型式×台数		—	FL800EL-144A3×2
	定格出力		kW	6.0×2
	吐出量		m^3/h	49.76/59.96
	冷却方式		—	冷媒液冷却方式
冷凍機油	種類		—	ダフニーハーメチックオイルFVC32D
	封入量		L	5.0×2
凝縮器	型式		—	横形シェルアンドチューブ型
	胴外径		mm	272
	長さ		mm	1180
	冷却管外径		mm	19.05
	冷媒側内容量		L	44.9
運転調整装置	運転スイッチ		—	運転／停止
	表示灯		—	運転・警報(各種コード表示)
制御装置	容量制御		%	0−50−100
保護装置	高圧遮断装置		MPa	2.4 OFF
	低圧遮断装置		MPa	0.00 OFF(出荷時)(応急運転時のみ使用)
	溶栓	口径	mm	5
		溶解温度	℃	72
	電流センサー(CT)設定値(圧縮機用)		A	50×2
	配線用遮断器(圧縮機用)		A	50×2
	吐出ガス過熱防止サーミスター		℃	110(自動復帰)
	ヒューズ	操作回路用	A	5
	その他		—	逆相防止器
配管寸法	ガス入口		mm	φ44.45(ロー付け接続)
	液出口		mm	φ22.0(ロー付け接続)
	冷却水	入口	—	Rc 2
		出口	—	Rc 2
質量	製品質量		kg	520
	梱包質量		kg	520
運転音			dB(A)	62/63 注(1)
内蔵品			—	高圧連成計・低圧連成計・ドライヤー・サイトグラス

注(1) 運運転音は、反響の少ない無響室などの部屋で、運転条件:蒸発温度−10℃・吸入ガス温度18℃、凝縮温度40℃、測定位置:製品正面1m・高さ1mにおける値(Aスケール)を示します。実際の据付状態では、周囲の反響などの影響を受け、表示値より大きくなります。

(2) 適正な高圧側の圧力を維持する手段として制水弁などを使用してください。

■外形寸法図

(単位:mm)

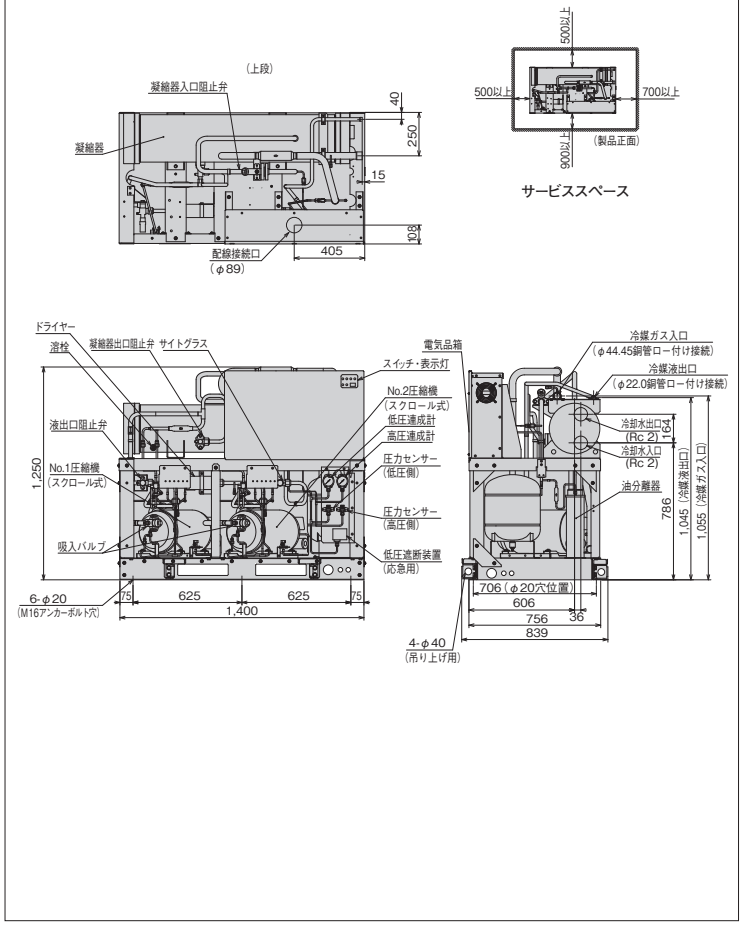

●オプション部品

リモコンボックス	144ページを参照ください。

マルチタイプ[冷凍・冷蔵用]

KX-RM20W <呼称出力：7.4kW×2>

フロンラベル C 地球温暖化への影響

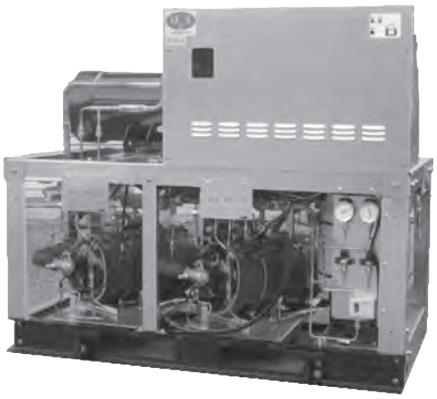

■標準仕様表

(50/60Hz)

項目(単位)			型式	KX-RM20W
使用冷媒(封入量)			—	R404A/0(現地封入)
蒸発温度使用範囲			℃	−45〜−5
電源			—	三相 200V 50/60Hz
性能	凝縮温度		℃	40
	蒸発温度		℃	−10
	吸入ガス温度		℃	18
	冷凍能力		kW	40.8/47.5
	電気特性	消費電力	kW	18.2/22.3
		運転電流	A	66.6/73.1
		力率	%	79/88
		始動電流	A	292/267
法定冷凍能力			トン	7.58/9.14
高圧ガス保安法区分			—	届出不要
外形	外装		—	圧縮機 凝縮器:黒色・アキュームレーター:灰色スポロール:電気箱:亜鉛鉄板
	幅		mm	1,400
	奥行		mm	756
	高さ		mm	1,250
圧縮機	型式×台数		—	FL1000EL-180A3×2
	定格出力		kW	7.4×2
	吐出量		m^3/h	62.20/74.96
	冷却方式		—	冷媒液冷却方式
冷凍機油	種類		—	ダフニーハーメチックオイルFVC32D
	封入量		L	5.0×2
凝縮器	型式		—	横形シェルアンドチューブ型
	胴外径		mm	272
	長さ		mm	1,180
	冷却管外径		mm	19.05
	冷媒側内容量		L	41.7
運転調整装置	運転スイッチ		—	運転／停止
	表示灯		—	運転・警報(各種コード表示)
制御装置	容量制御		%	0−50−100
保護装置	高圧遮断装置		MPa	2.4 OFF
	低圧遮断装置		MPa	0.00 OFF(出荷時)(応急運転時のみ使用)
	溶栓	口径	mm	5
		溶解温度	℃	72
	電流センサー(CT)設定値(圧縮機用)		A	60×2
	配線用遮断器(圧縮機用)		A	60×2
	吐出ガス過熱防止サーミスター		℃	110(自動復帰)
	ヒューズ	操作回路用	A	5
	その他		—	逆相防止器
配管寸法	ガス入口		mm	φ44.45(ロー付け接続)
	液出口		mm	φ22.0(ロー付け接続)
	冷却水	入口	—	Rc 2
		出口	—	Rc 2
質量	製品質量		kg	530
	梱包質量		kg	530
運転音			dB(A)	63/64　注(1)
内蔵品			—	高圧連成計・低圧連成計・ドライヤー・サイトグラス

注(1) 運運転音は、反響の少ない無響室などの部屋で、運転条件:蒸発温度−10℃・吸入ガス温度18℃、凝縮温度40℃、測定位置:製品正面1m・高さ1mにおける値(Aスケール)を示します。実際の据付状態では、周囲の反響などの影響を受け、表示値より大きくなります。

(2) 適正な高圧側の圧力を維持する手段として制水弁などを使用してください。

■外形寸法図

(単位：mm)

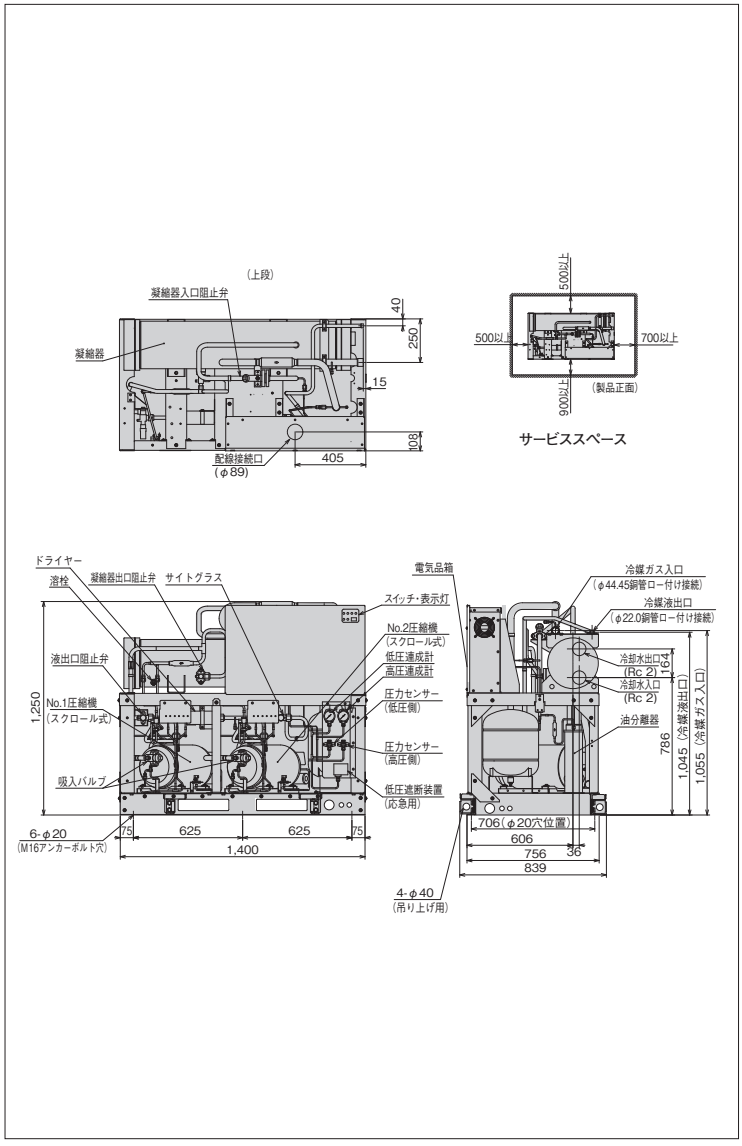

●オプション部品

リモコンボックス	144ページを参照ください。

マルチタイプ[冷凍・冷蔵用]

KX-RM30W <呼称出力：7.4kW×3>

フロンラベル C 地球温暖化への影響

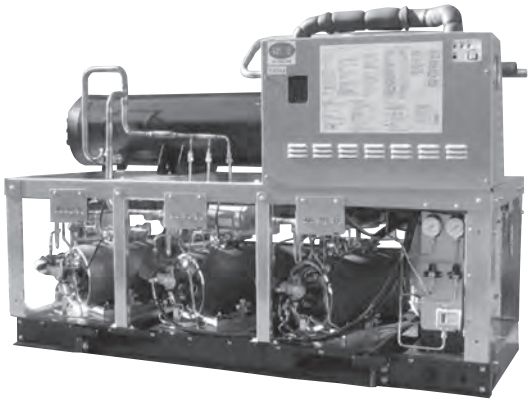

■標準仕様表

(50/60Hz)

項目(単位)			型式	KX-RM30W
使用冷媒(封入量)			—	R404A/0(現地封入)
蒸発温度使用範囲			℃	−45〜−5
電源			—	三相 200V 50/60Hz
性能	凝縮温度		℃	40
	蒸発温度		℃	−10
	吸入ガス温度		℃	18
	冷凍能力		kW	62.3/68.3
	電気特性	消費電力	kW	27.3/33.4
		運転電流	A	99.9/109.6
		力率	%	79/88
		始動電流	A	325/301
法定冷凍能力			トン	11.37/13.71
高圧ガス保安法区分			—	届出不要
外形	外装		—	圧縮機 凝縮器:黒色・ファンモーター:灰色ステロール電気箱:亜鉛鉄板
	幅		mm	1,950
	奥行		mm	756
	高さ		mm	1,350
圧縮機	型式×台数		—	FL1000EL-180A3×3
	定格出力		kW	7.4×3
	吐出量		m^3/h	93.30/112.44
	冷却方式		—	冷媒液冷却方式
冷凍機油	種類		—	ダフニーハーメチックオイルFVC32D
	封入量		L	5.0×3
凝縮器	型式		—	横形シェルアンドチューブ型
	胴外径		mm	318.5
	長さ		mm	155.9
	冷却管外径		mm	19.05
	冷媒側内容量		L	83.7
運転調整装置	運転スイッチ		—	運転／停止
	表示灯		—	運転・警報(各種コード表示)
制御装置	容量制御		%	0−33−67−100
保護装置	高圧遮断装置		MPa	2.4 OFF
	低圧遮断装置		MPa	0.00 OFF(出荷時)(応急運転時のみ使用)
	溶栓	口径	mm	5
		溶解温度	℃	72
	電流センサー(CT)設定値(圧縮機用)		A	60×3
	配線用遮断器(圧縮機用)		A	60×3
	吐出ガス過熱防止サーミスター		℃	110(自動復帰)
	ヒューズ	操作回路用	A	5
	その他		—	逆相防止器
配管寸法	ガス入口		mm	φ50.8(ロー付け接続)
	液出口		mm	φ25.4(ロー付け接続)
	冷却水	入口	—	Rc 2 1/2
		出口	—	Rc 2 1/2
質量	製品質量		kg	745
	梱包質量		kg	745
運転音			dB(A)	65/66 注(1)
内蔵品			—	高圧連成計・低圧連成計・ドライヤー・サイトグラス

注(1)運運転音は、反響の少ない無響室などの部屋で、運転条件:蒸発温度−10℃・吸入ガス温度18℃、凝縮温度40℃、測定位置:製品正面1m・高さ1mにおける値(Aスケール)を示します。実際の据付状態では、周囲の反響などの影響を受け、表示値より大きくなります。

(2)適正な高圧側の圧力を維持する手段として制水弁などを使用してください。

■外形寸法図

(単位：mm)

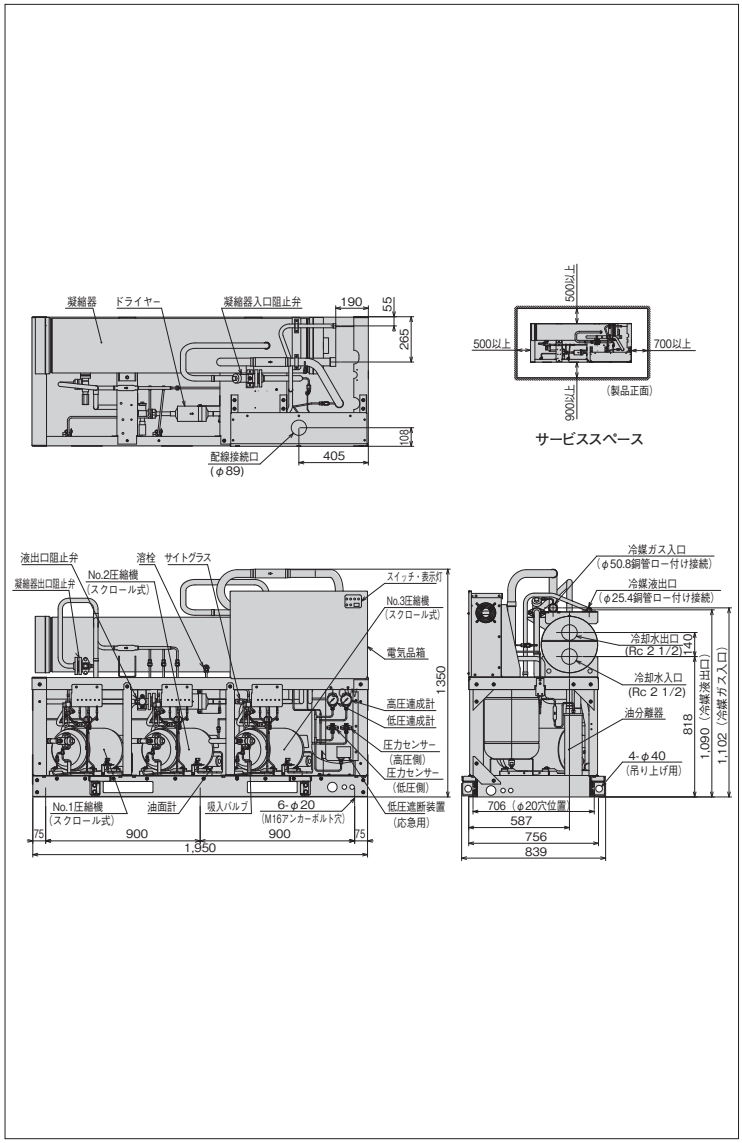

●オプション部品

リモコンボックス	144ページを参照ください。

オプション部品

●リモコンボックス

（50/60Hz）

項目＼型式		B-1S	B-2S	B-2N
設置方式		室内設置		
電源		単相 200V 50/60Hz		
外形寸法(mm)(幅×奥行×高さ)		310×182×546	292×130×318	240×108×256
外観・構造(mm)		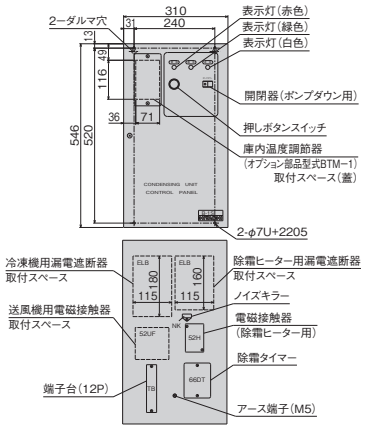	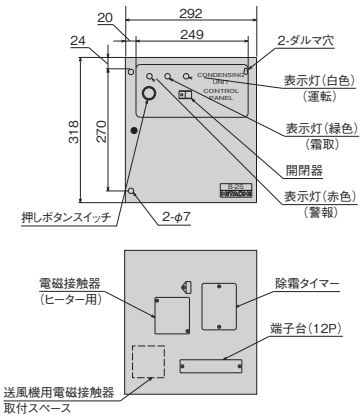	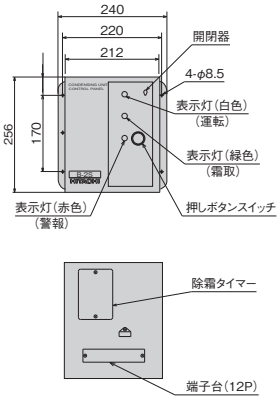
デフロストタイマー	制御方式	電子式		
	表示	液晶表示(現在時刻・各種設定)		
除霜ヒーター用	型式	FC-3	SC-5-1	—
電磁接触器	定格電流	60A	32A	—
操作スイッチ		運転(ポンプダウン)・警報リセット		
表示灯		運転・除霜・警報		
現地準備部品		漏電遮断器・送風機用電磁接触器	送風機用電磁接触器	—

注）除霜ヒーターの容量は電磁接触器の定格通電電流に合わせて設定してください。
定格容量以上の除霜ヒーターを使用する場合は電磁接触器を変更する必要があります。

●風向ガイド

型式＼項目	適用冷凍機	適用リモートコンデンサー
AG-264×1	KX-N2AVP、KX-N3AVP KX-R2A2、KX-R3A2、KX-R3AV	RCR-R2S、RCR-R3S
AG-264×2	KX-N6AMV、KX-N7AMV KX-N8AMV KX-RD5AMV、KX-RD6AMV KX-RD7AMV、KX-RD8AMV	RCR-R4S、RCR-R5S、RCR-R6S RCR-R7S
AG-335A×1	KX-N4AVP、KX-N5AVP KX-R4A2、KX-R5A2	RCR-N5S RCR-N8S
AG-335A×2	KX-T6AMV、KX-T7AMV KX-T8AMV	—

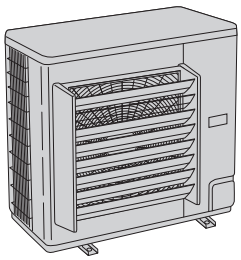

●吸込網

型式＼項目	適用冷凍機
PSN-SP10C	KX-T6AMV、KX-T7AMV、KX-T8AMV

●リニューアルフィルター

型式＼項目	適用冷凍機	接続配管サイズ
KRF-100A	日立製 R448A/R410A/R404A スクロール冷凍機	⌀9.52・⌀12.7・⌀15.88
KRF-100B		⌀19.05・⌀22.22・⌀25.4・⌀28.58

※ 詳細につきましては9ページを参照ください。

R448A スクロール冷凍機用防雪フード

●亜鉛メッキ鋼板製(塗装品)

浅形フード

スクロール冷凍機		KX-T6AMV KX-T7AMV KX-T8AMV
フード型式	吹出口	ASG-SP10FB × 2
	背面吸込口	ASG-SP10BC
	左吸込口	ASG-SP10LC

深形フード

スクロール冷凍機		KX-T6AMV KX-T7AMV KX-T8AMV
フード型式	吹出口	ASG-SP11FC1 × 2
	背面吸込口	ASG-SP11BA1
	左吸込口	ASG-SP11LA1

●ステンレス製

浅形フード

スクロール冷凍機		KX-T6AMV KX-T7AMV KX-T8AMV
フード型式	吹出口	ASG-SP10FBS × 2
	背面吸込口	ASG-SP10BCS
	左吸込口	ASG-SP10LCS

深形フード

スクロール冷凍機		KX-T6AMV KX-T7AMV KX-T8AMV
フード型式	吹出口	ASG-SP11FCS2 × 2
	背面吸込口	ASG-SP11BAS2
	左吸込口	ASG-SP11LAS3

R410A スクロール冷凍機用防雪フード

●亜鉛メッキ鋼板製(塗装品)

スクロール冷凍機		KX-N6AMV KX-N7AMV KX-N8AMV	KX-N2AVP KX-N3AVP	KX-N4AVP KX-N5AVP	KX-N6AVP KX-N8AVP KX-N10AVP KX-N12AVP	KX-N15AVP	KX-NM20AVP KX-NM26AVP	KX-NM30AVP KX-NM36AVP KX-NM40AVP
フード型式	吹出口	ASG-NP80F1 × 2	ASG-NP80F1	ASG-SP10FB	ASG-BP335F3	ASG-BP450F3	ASG-CR10FA1	ASG-CR10FB1
	背面吸込口	—	(ASG-P80B2)	ASG-SP10BB	ASG-BP335B3	ASG-BP450B3	ASG-CR10BA1	ASG-CR10BB1
	左右吸込口	—	(ASG-P80L2)	ASG-SP10LB	ASG-BP280LR3 × 2	ASG-BP280LR3 × 2	ASG-BP280LR3 × 2	ASG-BP280LR3 × 2

スクロール冷凍機		KX-NM16AMVP KX-NM20AMVP KX-NM20AUVP	KX-NM26AMVP KX-NM30AMVP KX-NM36AMVP KX-NM40AMVP KX-NM30AUVP
フード型式	吹出口	ASG-TP10FB1 × 2	ASG-TP10FB1 × 2 ASG-TP10FA1
	背面吸込口(注1)	ASG-TP10BB1 × 2	ASG-TP10BB1 × 2 ASG-TP10BA1
	背面アタッチメント	ASG-TP10MB1	ASG-TP10MB1 × 2
	左吸込口	ASG-TP10L1	ASG-TP10L1
	右吸込口	ASG-TP10R1	ASG-TP10R1

リモートコンデンサー		RCR-N5S	RCR-N8S	RCR-N12F	RCR-N15F RCR-N20F
フード型式	吹出口	ASG-SP10FB	ASG-SP10FB×2	ASG-TP20FA1	ASG-TP20FB1
	背面吸込口	ASG-SP10BE1	ASG-SP10BC	ASG-TP20BA1	ASG-TP20BB1
	左吸込口	ASG-SP10LE1	ASG-SP10LC	ASG-TP20L2	ASG-TP20L2
	右吸込口	—	—	ASG-TP20R2	ASG-TP20R2

(注1) KX-NM16・20・26・30・36・40AMVP、KX-NM20・30AUVPは背面吸込口用防雪フードを設置する際はアタッチメントが必要です。
(注2) 上表内( )の付いた防雪フードは、塗装色がスクロール冷凍機本体色と若干異なります。( )機種塗装色:ユートピアベージュ(2.5Y8/2)

●ステンレス製

スクロール冷凍機		KX-N6AMV KX-N7AMV KX-N8AMV	KX-N2AVP KX-N3AVP	KX-N4AVP KX-N5AVP	KX-N6AVP KX-N8AVP KX-N10AVP KX-N12AVP	KX-N15AVP	KX-NM20AVP KX-NM26AVP	KX-NM30AVP KX-NM36AVP KX-NM40AVP
フード型式	吹出口	ASG-P80FS3 × 2	ASG-P80FS3	ASG-SP10FBS	ASG-BP335FS4	ASG-BP450FS4	ASG-CR10FAS1	ASG-CR10FBS1
	背面吸込口	—	ASG-P80BS3	ASG-SP10BBS	ASG-BP335BS4	ASG-BP450BS4	ASG-CR10BAS1	ASG-CR10BBS1
	左右吸込口	—	ASG-P80LS3	ASG-SP10LBS	ASG-BP280LRS4 × 2	ASG-BP280LRS4 × 2	ASG-BP280LRS4 × 2	ASG-BP280LRS4 × 2

スクロール冷凍機		KX-NM16AMVP KX-NM20AMVP KX-NM20AUVP	KX-NM26AMVP KX-NM30AMVP KX-NM36AMVP KX-NM40AMVP KX-NM30AUVP
フード型式	吹出口	ASG-TP10FBS1 × 2	ASG-TP10FBS1 × 2 ASG-TP10FAS1
	背面吸込口(注1)	ASG-TP10BBS1 × 2	ASG-TP10BBS1 × 2 ASG-TP10BAS1
	背面アタッチメント	ASG-TP10MBS1	ASG-TP10MBS1 × 2
	左吸込口	ASG-TP10LS1	ASG-TP10LS1
	右吸込口	ASG-TP10RS1	ASG-TP10RS1

リモートコンデンサー		RCR-N5S	RCR-N8S	RCR-N12F	RCR-N15F RCR-N20F
フード型式	吹出口	ASG-SP10FBS	ASG-SP10FBS×2	ASG-TP20FAS1	ASG-TP20FBS1
	背面吸込口	ASG-SP10BES2	ASG-SP10BCS	ASG-TP20BAS1	ASG-TP20BBS1
	左吸込口	ASG-SP10LES3	ASG-SP10LCS	ASG-TP20LS2	ASG-TP20LS2
	右吸込口	—	—	ASG-TP20RS2	ASG-TP20RS2

(注1) KX-NM16・20・26・30・36・40AMVP、KX-NM20・30AUVPは背面吸込口用防雪フードを設置する際はアタッチメントが必要です。

R404A スクロール冷凍機用防雪フード

●亜鉛メッキ鋼板製（塗装品）（背面吸込口アタッチメントは除く）

スクロール冷凍機		KX-R2A2 KX-R3A2	KX-R4A2 KX-R5A2	KX-R3AV RCR-R2、3S	RCR-R4～6S	KX-RD5、6AMV	KX-RD7AMV KX-RD8AMV RCR-R7S
フード型式	吹出口	ASG-NP80F1	ASG-SP10FB	ASG-NP80F1	ASG-NP80F1 × 2	ASG-NP80F1 × 2	ASG-NP80F1 × 2
	背面吸込口	(ASG-P80B2)	ASG-SP10BB	(ASG-P80B2)	(ASG-P160B2)	—	—
	左右吸込口	(ASG-P80L2)	ASG-SP10LB	(ASG-P80L2)	(ASG-P160L2)	(ASG-P160LA2)	—

スクロール冷凍機		RCR-R8F	KX-R8、10AV RCR-R10F	KX-R6A1 KX-R6AU1 KX-R8A1	KX-R10A1 KX-R12A KX-R10AF1 KX-R8、10AU1	KX-RM12A KX-RM16、20A KX-RM16、20AV KX-RM20AU KX-RM16、20AF RCR-R16、20F	KX-RM26、30A KX-RM36、40A KX-RM26、30、36AV1、40AV KX-RM30、40AU RCR-R26、30F
フード型式	吹出口	(ASG-BP280FA2)	(ASG-BP280FA2)	ASG-BP335F3(注1)	ASG-BP335F3(注1)	ASG-BP630F3(注1)	ASG-CR1180F3
	アタッチメント	—	—	ASG-CR335F3A	ASG-CR335F3A	ASG-CR630F3A	—
	背面吸込口	(ASG-BP280BA2)	(ASG-BP280BA2)	ASG-BP335B3(注1)	ASG-BP335B3(注1)	ASG-BP630B3(注1)	ASG-CR1180B3
	アタッチメント	—	—	ASG-CR335B2A	ASG-CR335B2A	ASG-CR335B2A × 2	—
	左右吸込口	(ASG-BP224LRA2) × 2	(ASG-BP280LRA2) × 2	ASG-BP224LR3 × 2	ASG-BP280LR3 × 2	ASG-BP280LR3 × 2	ASG-BP280LR3 × 2

(注1) 吹出口・背面吸込口用防雪フードを設置する際はアタッチメントが必要です。
(注2) 上表内(　)の付いた防雪フードは、塗装色がスクロール冷凍機本体色と若干異なります。また、トップフロータイプの防雪フードは吹出口フードの高さも異なりますのでご注意ください。
(　)機種塗装色:ユートピアベージュ(2.5Y8/2)
(注3) 防雪フードの背面吸込口アタッチメントの材質はゴム製です。

●ステンレス製（背面吸込口アタッチメントは除く）

スクロール冷凍機		KX-R2A2 KX-R3A2	KX-R4A2 KX-R5A2	KX-R3AV RCR-R2、3S	RCR-R4～6S	KX-RD5、6AMV	KX-RD7AMV KX-RD8AMV RCR-R7S
フード型式	吹出口	ASG-P80FS3	ASG-SP10FBS	ASG-P80FS3	ASG-P80FS3 × 2	ASG-P80FS3 × 2	ASG-P80FS3 × 2
	背面吸込口	ASG-P80BS3	ASG-SP10BBS	ASG-P80BS3	ASG-P160BS3	—	—
	左右吸込口	ASG-P80LS3	ASG-SP10LBS	ASG-P80LS3	ASG-P160LS3	ASG-P160LAS3	—

スクロール冷凍機		RCR-R8F	KX-R8、10AV RCR-R10F	KX-R6A1 KX-R6AU1 KX-R8A1	KX-R10A1 KX-R12A KX-R10AF1 KX-R8、10AU1	KX-RM12A KX-RM16、20A KX-RM16、20AV KX-RM20AU KX-RM16、20AF RCR-R16、20F	KX-RM26、30A KX-RM36、40A KX-RM26、30、36AV1、40AV KX-RM30、40AU RCR-R26、30F
フード型式	吹出口	(ASG-BP280FAS4)	(ASG-BP280FAS4)	ASG-BP335FS4(注1)	ASG-BP335FS4(注1)	ASG-BP630FS4(注1)	ASG-CR1180FS4
	アタッチメント	—	—	ASG-CR335FS4A	ASG-CR335FS4A	ASG-CR630FS4A	—
	背面吸込口	(ASG-BP280BAS4)	(ASG-BP280BAS4)	ASG-BP335BS4(注1)	ASG-BP335BS4(注1)	ASG-BP630BS4(注1)	ASG-CR1180BS4
	アタッチメント	—	—	ASG-CR335B2A	ASG-CR335B2A	ASG-CR335B2A × 2	—
	左右吸込口	(ASG-BP224LRAS4) × 2	(ASG-BP280LRAS4) × 2	ASG-BP224LRS4 × 2	ASG-BP280LRS4 × 2	ASG-BP280LRS4 × 2	ASG-BP280LRS4 × 2

(注1) 吹出口・背面吸込口用防雪フードを設置する際はアタッチメントが必要です。
(注2) 上表内(　)の付いたトップフロータイプの防雪フードは、吹出口フードの高さが異なりますのでご注意ください。
(注3) 防雪フードの背面吸込口アタッチメントの材質はゴム製です。

※共通事項

防雪フード用転倒防止金具〈ワイヤー式〉※2	ASG-SW20A

※1. 防雪フードは各フードごとに型式設定してありますので、必要なフードをご購入願います。
※2. 防雪フード用転倒防止金具は吹出口フード1台に対し、1式取り付けてください。
※3. 各防雪フードの開口部は網不付きです。網付防雪フードは特注対応しておりますので、詳細は弊社営業窓口までご相談ください。
※4. 防雪フードには、錆に強い材質を使用していますが、塩害・腐食環境（強酸・弱アルカリおよび腐食性物質が常時潤湿している場所など）では腐食しやすくなります。
耐塩害仕様品は特注対応しておりますので、弊社営業窓口までご相談ください。
※5. 背面吸込口用フードを設置する際は、背面アタッチメントが必要です。
※6. 吹出口防雪フードを取り付けた室外ユニットを連続設置する場合は、吹き出した風が他の室外ユニットに直接当たらないよう、吹出口フードの向きと室外ユニットの距離を考慮して設置してください。
※7. 防雪フードは一覧表の組み合わせでご使用ください。(耐風強度が確保できない要因になります。)
※8. 防雪フードを取り付けた場合、使用条件により冷凍能力が若干低下する場合があります。
※9. 室外ユニットへのねじ取付部および防雪フード組立ねじ部は、防錆のためにタッチアップまたはコーキングを行ってください。(現地準備品)
※10. 一覧表の機種以外の防雪フードにつきましては、各支店営業所までお問い合わせください。

●コーキング例

準備する物
- ●コーキング材（高粘度のもの）
  推奨品:信越シリコーン KE45RTV（透明）
- ●布（コーキング材拭き取り用）

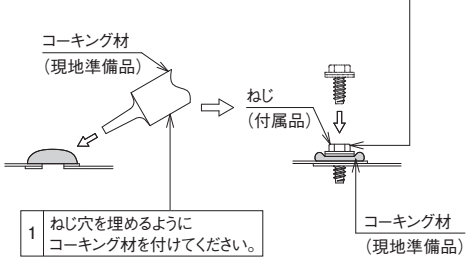

●高調波抑制部品（アクティブフィルター）

	型　式		対象機種
	本　体	取付キット	
屋外設置型 取付タイプ	AF-50SA1	MFA-R	**KX-N10～15AVP/KX-NM20～40AVP/ KX-RM16～40AV/KX-RM36AV1**
		MFA-2R	**KX-NM16～40AMVP/KX-NM20・30AUVP**
		MFA-1	**KX-R8・10AV**
別設置型 取付タイプ （屋内用）	AF-50N1	—	**KX-T8AMV KX-N10～15AVP/KX-N10～15CVP/ KX-N8AMV/KX-NM20～40AVP/KX-NM20～40CVP/ KX-NM16～40AMVP/KX-NM20・30AUVP/ KX-RD8AMV/KX-RD8CMV/KX-R6AV1/KX-R6CV1/KX-R8・10AV/KX-R8・10CV/ KX-RM16～40AV/KX-RM36AV1/KX-RM16～40CV**

AF-50SA1

（単位:mm）

■外形寸法図

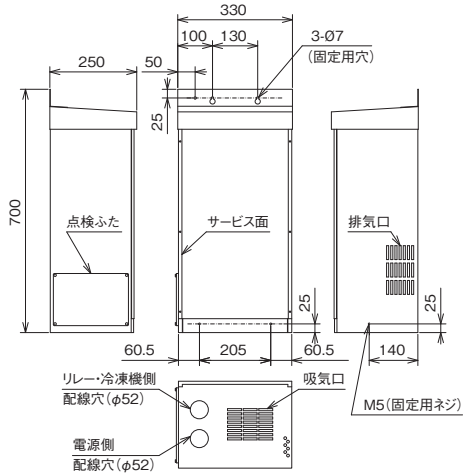

■取付図例

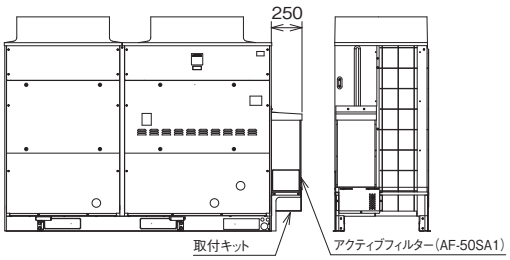

■サービススペース

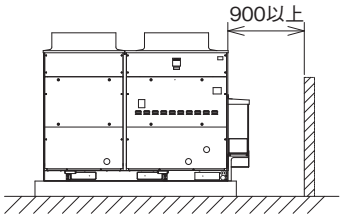

・冷凍機側面からのサービススペースを900mm以上確保してください。

注（1）ホットガス配管取出し時は使用できません。（2）冷凍機は製品右側のみの取付になります。

AF-50N1

（単位:mm）

■外形寸法図

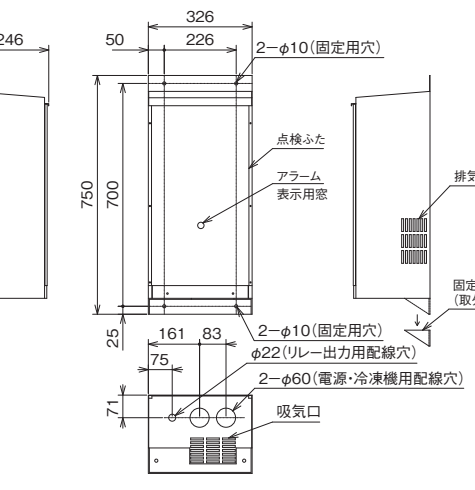

■サービススペース

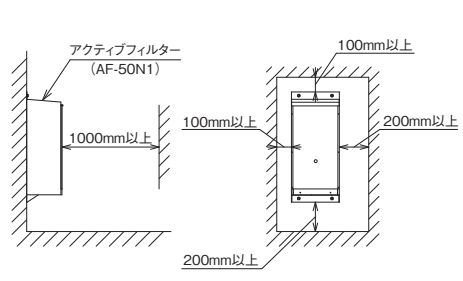

R448A

項目 / 機種	出力 (kW)	始動電流 (A)	電線の太さ(mm²)		漏電遮断器	
			動力回線	接地線	定格電流(A)	定格感度電流(mA)
KX-T6AMV	4.5	—	5.5	3.5	50	30 (作動時間0.1秒以内)
KX-T7AMV	5.2	—	5.5	3.5	50	
KX-T8AMV	6.0	—	8.0	3.5	50	

注(1) 電源回路には漏電遮断器(ELB)を施工してください。漏電遮断器の定格値は表中の値を厳守し、設備に見合ったものを選定してください。
(2) インバーター機の始動電流は、商用電源(50/60Hz)始動時の場合を示します。
(3) 電源配線太さは、各製品の蒸発温度にて選定しています。

R410A

(50/60Hz)

項目 / 機種	出力 (kW)	始動電流 (A)	電線の太さ(mm²)		漏電遮断器	
			動力回線	接地線	定格電流(A)	定格感度電流(mA)
KX-N6AMV	4.5	—	8.0	3.5	50	30 (作動時間0.1秒以内)
KX-N7AMV	5.2	—	8.0	3.5	50	
KX-N8AMV	6.0	—	8.0	3.5	50	
KX-NM16AMVP	11.2(5.2+6.0)	257/231	22	5.5	100	100 (作動時間0.1秒以内)
KX-NM20AMVP	14.2(5.2+9.0)	323/290	38	14	125	200以下 (作動時間0.1秒以内)
KX-NM26AMVP	17.2(5.2+6.0×2)	280/256	60	14	150	
KX-NM30AMVP	20.2(5.2+6.0+9.0)	347/314	60	14	175	
KX-NM36AMVP	23.2(5.2+9.0×2)	358/327	60	14	200	
KX-NM40AMVP	29.2(5.2+6.0+9.0×2)	382/352	100	22	225	
KX-NM20AUVP	14.8(7.4+7.4)	297/271	38	5.5	100	100 (作動時間0.1秒以内)
KX-NM30AUVP	22.2(7.4+7.4×2)	324/304	60	14	150	200以下 (作動時間0.1秒以内)
KX-N2AVP	1.5	—	2.0	2.0	20	30 (作動時間0.1秒以内)
KX-N3AVP	2.2	—	3.5	2.0	30	
KX-N4AVP	3.0	—	3.5	2.0	30	
KX-N5AVP	3.7	—	5.5	2.0	40	
KX-N6AVP	4.5	—	8.0	3.5	50	
KX-N8AVP	6.0	—	8.0	3.5	50	
KX-N10AVP	7.0	310/276	14	5.5	75	100 (作動時間0.1秒以内)
KX-N12AVP	7.8	310/276	14	5.5	75	
KX-N15AVP	8.8	310/276	14	5.5	75	
KX-NM20AVP	15.1(7.0+8.1)	355/321	38	14	125	200以下 (作動時間0.1秒以内)
KX-NM26AVP	16.5(8.4+8.1)	355/321	60	14	150	
KX-NM30AVP	17.6(9.5+8.1)	355/321	60	14	150	
KX-NM36AVP	23.6(7.4+8.1×2)	391/361	100	22	200	
KX-NM40AVP	25.0(8.8+8.1×2)	391/361	100	22	200	
KX-N5CVP	3.7	—	5.5	2.0	40	30 (作動時間0.1秒以内)
KX-N8CVP	6.0	—	8.0	3.5	50	
KX-N10CVP	7.0	310/276	14	5.5	75	100 (作動時間0.1秒以内)
KX-N12CVP	7.8	310/276	14	5.5	75	
KX-N15CVP	8.8	310/276	14	5.5	75	
KX-NM20CVP	15.1(7.0+8.1)	355/321	38	14	125	200以下 (作動時間0.1秒以内)
KX-NM26CVP	16.5(8.4+8.1)	355/321	60	14	150	
KX-NM30CVP	17.6(9.5+8.1)	355/321	60	14	150	
KX-NM36CVP	23.6(7.4+8.1×2)	391/361	100	22	200	
KX-NM40CVP	25.0(8.8+8.1×2)	399/361	100	22	200	

注(1) 電源回路には漏電遮断器(ELB)を施工してください。漏電遮断器の定格値は表中の値を厳守し、設備に見合ったものを選定してください。
(2) KX-N10～15AVP、KX-N10～15CVPの始動電流は、インバーター圧縮機を商用電源に切り換えて運転した場合を示します。
(3) 電源配線太さは、各製品の蒸発温度にて選定しています。

(50/60Hz)

項目 / 機種	出力 (kW)	始動電流 (A)	電線の太さ(mm²)		漏電遮断器	
			動力回線	接地線	定格電流(A)	定格感度電流(mA)
KX-R2A2	1.5	74/66	2.0	2.0	20	30 (作動時間0.1秒以内)
KX-R3A2	2.2	104/94	3.5	2.0	30	
KX-R4A2	3.0	119/106	3.5	2.0	30	
KX-R5A2	3.7	141/128	5.5	2.0	40	
KX-R6A1	4.5	204/185	8.0	3.5	50	
KX-R8A1	6.0	233/213	14	3.5	60	100 (作動時間0.1秒以内)
KX-R10A1	7.4	264/239	14	5.5	75	
KX-R12A	9.0	264/239	14	5.5	75	
KX-R3AU1	2.2	74/66	3.5	2.0	30	30 (作動時間0.1秒以内)
KX-R4AU1	3.0	104/94	3.5	2.0	30	
KX-R5AU1	3.7	119/106	5.5	2.0	40	
KX-R6AU1	4.5	145/133	8.0	3.5	50	
KX-R8AU1	6.0	204/185	14	3.5	60	100 (作動時間0.1秒以内)
KX-R10AU1	7.4	233/213	14	5.5	75	
KX-R10AF1	7.4	260/234	14	5.5	75	
KX-RM12A	9.0(4.5×2)	232/216	22	5.5	100	
KX-RM16A	12.0(6.0×2)	262/246	22	5.5	100	
KX-RM20A	14.8(7.4×2)	299/282	38	14	125	200以下 (作動時間0.1秒以内)
KX-RM26A	19.4(6.0×2+7.4)	323/305	60	14	150	
KX-RM30A	22.2(7.4×3)	335/326	60	14	175	
KX-RM36A	26.8(6.0×2+7.4×2)	359/349	100	22	200	
KX-RM40A	29.8(7.4×4)	371/370	100	22	225	
KX-RM20AU	14.8(7.4×2)	262/246	38	14	125	
KX-RM30AU	22.2(7.4×3)	323/305	60	14	175	
KX-RM40AU	29.6(7.4×4)	328/322	100	22	225	
KX-RM16AF	12.0(6.0×2)	262/246	22	5.5	100	100 (作動時間0.1秒以内)
KX-RM20AF	14.8(7.4×2)	299/282	38	14	125	200以下 (作動時間0.1秒以内)
KX-R3AV	2.2	—	3.5	2.0	30	30 (作動時間0.1秒以内)
KX-R6AV1	4.5	153/139	5.5	3.5	50	
KX-R8AV	6.0	250/223	14	3.5	60	100 (作動時間0.1秒以内)
KX-R10AV	7.4	250/223	14	3.5	75	
KX-RD5AMV	3.7	—	5.5	3.5	50	30 (作動時間0.1秒以内)
KX-RD6AMV	4.5	—	8.0	3.5	50	
KX-RD7AMV	5.2	—	8.0	3.5	50	
KX-RD8AMV	6.0	—	8.0	3.5	50	
KX-RM16AV	11.9(4.5+7.4)	284/258	22	5.5	100	100(作動時間0.1秒以内)
KX-RM20AV	14.8(7.4×2)	300/274	38	14	125	200以下 (作動時間0.1秒以内)
KX-RM26AV	19.4(7.4+6.0×2)	298/282	60	14	150	
KX-RM30AV	22.2(7.4×3)	332/311	60	14	175	
KX-RM36AV1	26.8(7.4×2+6.0×2)	359/343	100	22	200	
KX-RM40AV	29.6(7.4×4)	365/350	100	22	225	

注(1) 電源回路には漏電遮断器(ELB)を施工してください。漏電遮断機器の定格値は表中の値を厳守し、遮断器の容量は設備に見合ったものを選定してください。
(2) インバーター機の始動電流は、商用電源(50/60Hz)始動時の場合を示します。
(3) 電源配線太さは、各製品の蒸発温度にて選定しています。

（50/60Hz）

項目 / 機種	出力（kW）	始動電流（A）	電線の太さ（mm²）		漏電遮断器	
			動力回線	接地線	定格電流（A）	定格感度電流（mA）
KX-R2C1	1.5	74/66	2.0	2.0	20	30（作動時間0.1秒以内）
KX-R3C1	2.2	104/94	3.5	2.0	30	
KX-R4C1	3.0	119/106	3.5	2.0	30	
KX-R5C1	3.7	141/128	5.5	2.0	40	
KX-R6C1	4.5	200/180	8.0	3.5	50	
KX-R8C1	6.0	229/208	14	3.5	60	100（作動時間0.1秒以内）
KX-R10C1	7.4	260/234	14	5.5	75	
KX-RM16C	12.0（6.0×2）	262/246	22	5.5	100	
KX-RM20C	14.8（7.4×2）	299/282	38	14	125	200以下（作動時間0.1秒以内）
KX-RM26C	19.4（6.0×2+7.4）	323/305	60	14	150	
KX-RM30C	22.2（7.4×3）	335/326	60	14	175	
KX-RM36C	26.8（6.0×2+7.4×2）	359/349	100	22	200	
KX-RM40C	29.6（7.4×4）	371/370	100	22	225	
KX-R3CV	2.2	—	3.5	2.0	30	30（作動時間0.1秒以内）
KX-R6CV1	4.5	153/139	5.5	3.5	50	
KX-R8CV	6.0	250/223	14	3.5	60	100（作動時間0.1秒以内）
KX-R10CV	7.4	250/223	14	3.5	75	
KX-RD5CMV	3.7	—	5.5	3.5	50	30（作動時間0.1秒以内）
KX-RD6CMV	4.5	—	8.0	3.5	50	
KX-RD7CMV	5.2	—	8.0	3.5	50	
KX-RD8CMV	6.0	—	8.0	3.5	50	
KX-RM16CV	11.9（4.5+7.4）	284/258	22	5.5	100	100（作動時間0.1秒以内）
KX-RM20CV	14.8（7.4×2）	300/274	38	14	125	200以下（作動時間0.1秒以内）
KX-RM26CV	19.4（7.4+6.0×2）	298/282	60	14	150	
KX-RM30CV	22.2（7.4×3）	332/311	60	14	175	
KX-RM40CV	29.6（7.4×4）	365/350	100	22	225	
KX-R2W	1.5	74/66	2.0	2.0	20	30（作動時間0.1秒以内）
KX-R3W	2.2	104/94	3.5	2.0	30	
KX-R4W	3.0	119/106	3.5	2.0	30	
KX-R5W	3.7	141/128	5.5	2.0	40	
KX-R8W	6.0	229/208	14	3.5	60	100（作動時間0.1秒以内）
KX-R10W	7.4	260/234	14	5.5	75	
KX-RM16W	12.0（6.0×2）	254/234	22	5.5	100	
KX-RM20W	14.8（7.4×2）	292/267	38	14	125	200以下（作動時間0.1秒以内）
KX-RM30W	22.2（7.4×3）	325/301	60	14	175	

注（1）電源回路には漏電遮断器(ELB)を施工してください。漏電遮断機器の定格値は表中の値を厳守し、遮断器の容量は設備に見合ったものを選定してください。
（2）インバーター機の始動電流は、商用電源(50/60Hz)始動時の場合を示します。
（3）電源配線太さは、各製品の蒸発温度にて選定しています。

■使用基準 本冷凍機の使用基準は下表のとおりです。

項目(単位) ＼ 製品区分			空冷式
			シングル
			冷蔵用
冷媒		—	R448A
蒸発温度		℃	−20 ～ 10
低圧側圧力		MPa	0.14 ～ 0.61
凝縮温度		℃	—
吸入ガス温度		℃	18以下(注1)
吐出ガス過熱度		K	10以上
吐出ガス温度		℃	100以下
周囲温度		℃	−20 ～ 40
冷却水	入口温度	℃	—
	管内流速	m/s	—
	圧力	MPa	—
電源電圧		—	三相 200V±10%以内
電圧不平衡率		—	2%以内
最低始動電圧		—	170V以上
配管(有効長)	吸入・液配管	m	50以下(注2)
	リモートコンデンサー	m	—

(注1) 吸込ガス過熱度は10～40K以上になるように調整してください。
(注2) KX-T6AMV・KX-T7AMV・KX-T8AMVは50m以下。配管長により冷凍能力補正が必要です。また配管サイズのアップおよび冷凍機油の追加などが必要となる場合があります。

■冷媒R448A取り扱い上の主な注意点

1. ショーケース・ユニットクーラーは、冷媒R448A用に設計・製造されたユニットを選定願います。他冷媒適用製品と冷媒R448A適用製品は互換性がありません。他冷媒適用製品をそのまま使用されますと、スラッジ生成による不冷・圧縮機トラブルとなる恐れがあります。膨張弁・その他サイクル部品についても同様に冷媒R448A専用品を選定願います。
2. 直接冷媒に触れる計測器・工具は全て冷媒R448A専用としてください。ただし、冷媒R404Aとエーテル油(FVC32D出光興産製)の組み合せで使用している工具については共用が可能です。
3. 冷媒R448A対応冷凍機で使用している冷凍機油は以下です。
・ダフニーハーメチックオイルFVC32EA
冷凍機油の交換や追加の際には各冷凍機の指定油種を使用願います。

■ご使用上の注意

1. 吸入配管には十分な断熱を施してください。保冷材の厚さは冷蔵域で50mmが概略の目安となりますが冷凍機の寿命と経済運転のためにも必ず適正な保冷を行ってください。
2. 液配管が周囲温度以下に低下することがありますので、液配管の断熱施工(推奨厚さ:冷蔵域10mm)を実施してください。ただし高温域(蒸発温度0℃以上)では液配管への断熱は不要になります。
3. 冷凍機の運転・停止の繰返しは1時間に6回以内・運転時間は5分間以上・停止時間は5分以上になるよう各機器を調整してください。
4. 冷凍機の周囲は、規定のスペースを確保してください。
5. 冷凍機から発生する運転音が近隣に迷惑がかからない場所に据え付けてください。
6. 次のような場所には設置しないでください。冷凍機が故障する原因となります。
●油(機械油も含む)の飛沫、蒸気、および粉末などの多い場所
●温泉地など硫化ガスの多い場所
●可燃性ガスの発生・流入などの恐れがある場所
●海岸地帯などの塩分の多い場所
●酸性またはアルカリ性の雰囲気の場所
●排熱ができない場所(設置スペースが確保できない場所など)
7. 電磁波を発生する機器の付近に据え付ける場合は、電磁波放射器の発信面が直接冷凍機本体の電気品箱に対向しない位置に据え付けてください。
8. ノイズの空中伝搬の影響を避けるため、ラジオなどの受信機より冷凍機本体および電源線を3m以上離してください。
9. スクロール冷凍機は国内向け一般冷凍・冷蔵用のコンデンシングユニットです。血液・ワクチン・医療品など厳重な温度管理を必要とする用途に使用される場合、販売店または専門業者にお問い合わせください。
10. 貯蔵物の解凍事故などへの拡大につながらないよう警報装置の設置および温度管理システムの確立をお願いします。

■吸入ガス過熱度(スーパーヒート)を考慮した冷凍容量に換算する係数(外気32℃)

●吸入ガス温度18℃表示を吸入ガス過熱度 (TsSH) 別に換算する補正率

(単位:%)

蒸発温度(℃)		5	0	−5	−10	−15	−17	−20
吸入ガス過熱度	10K	99.8	99.3	98.8	98.3	97.8	97.6	97.3
	15K	−	99.8	99.3	98.8	98.3	98.1	97.8
	20K	−	−	99.7	99.2	98.7	98.5	98.2
	25K	−	−	−	99.7	99.2	99.0	98.7
	30K	−	−	−	−	99.7	99.5	99.2

注)冷媒R448A・周囲温度32℃
冷媒R448Aはスーパーヒートにより、能力が変わる特性を有します。このため、カタログ表示の温度条件(吸入ガス温度18℃)と実際に使用される条件が異なる場合は、負荷計算の際に補正が必要です。

■計測器・工具 互換一覧表

○:従来品(冷媒22用)と互換性有　■:冷媒R448A専用(冷媒R22用と互換性無し)　●:冷媒R404A専用(冷媒R22用と互換性無し)

計測器・工具		従来品(R22用)との互換性		互換性のない(冷媒R448A専用)理由および留意点 (◎印 実作業時特に厳守)
		冷媒R448A	冷媒R404A	
冷媒配管	パイプカッター	○	○	
	フレア工具	○	○	▪従来品を流用のときは、"出し代調整用ゲージ"で出し代を管理して使用。1/2H材の場合、フレア加工はできません。
	出し代調整用銅管ゲージ	ー(不要)		
	パイプベンダー	○	○	▪1/2材の場合、配管曲げ加工はできません。曲がり部にはエルボを使用してろう付け接続を行ってください。
	拡管工具	○	○	▪1/2H材の場合、拡管加工はできません。配管接続部にはソケットを使用してろう付け接続を行ってください。
	トルクレンチ	○	○	▪従来品の流用可能
	溶接器	○	○	▪ろう付けの正しい作業遵守(火災調整・加熱方法・ろう材差し方)
	窒素ガス	○	○	▪コンタミ混入防止のより厳しい管理要(ろう付け時の窒素ガスブロー)
	フレア部塗布用油	■	※●	▪〈冷媒R22用鉱油の使用は厳禁〉必ず製品と同等の合成油(出光興産(株)エーテル油FVC32EA・FVC32D)を使用してください。合成油は吸湿性が高いため吸湿しにくい管理をしてください。
		冷媒R448A・冷媒R404A共用		
真空乾燥・冷媒充てん	冷媒ボンベ	■(ゲンチアナブルー)	●(橙色)	▪冷媒の識別を示す色帯表示をしています。(チャージ口は各冷媒ボンベで用意) ◎〈ガス冷媒での充てんは厳禁〉非共沸混合冷媒は液冷媒で充てんを厳守
	真空ポンプ	○	○	▪従来品の流用が可能ですが、真空ポンプを停止したときに、真空ポンプ内の油(鉱油)が、冷媒配管側に逆流しないよう"逆流防止アダプター"を取り付ける必要があります。
	真空ポンプアダプター(逆流防止)	■	※●	
		冷媒R448A・冷媒R404A共用		
	マニホールドバルブ	■	※●	▪従来品(冷媒R22用)に比べ耐圧基準が高く互換性はありません。 ◎〈従来品(冷媒R22用)の使用厳禁〉付着している鉱油が機器に流入しスラッジが発生しサイクルのつまりや、圧縮機の事故の恐れがあります。
		冷媒R448A・冷媒R404A共用		
	チャージホース	■	※●	
		冷媒R448A・冷媒R404A共用		
	チャージシリンダー	使用厳禁		▪冷媒充てんはかりを使用
	冷媒充てん用はかり	○	○	
	冷媒ガス漏れ検知器	■	※●	▪従来品(冷媒R22用)冷媒ガス漏れ検知器は検知方式が異なり使用不可
		冷媒R448A・冷媒R404A共用		

※印は冷媒R448A用と冷媒R404A用で共用できます。

■使用基準　本冷凍機の使用基準は下表のとおりです。

項目(単位) ＼ 製品区分			空冷式				
			シングル		マルチ		
			冷凍・冷蔵用	冷蔵用	冷凍・冷蔵用	冷蔵用	高温用
冷媒		—	R410A				
蒸発温度		℃	−45 ～ −5	−20 ～ 10	−45 ～ −5	−20 ～ −5	−10 ～ 10
低圧側圧力		MPa	0.04 ～ 0.58	0.30 ～ 0.98	0.04 ～ 0.58	0.30 ～ 0.58	0.47 ～ 0.98
凝縮温度		℃	—				
吸入ガス温度		℃	18以下(注1)				
吐出ガス過熱度		K	10以上				
吐出ガス温度		℃	120以下(注4)				
周囲温度		℃	−20 ～ 40				
冷却水	入口温度	℃	—				
	管内流速	m/s	—				
	圧力	MPa	—				
電源電圧		—	三相　200V±10%以内				
電圧不平衡率		—	2%以内				
最低始動電圧		—	170V以上				
配管(有効長)	吸入・液配管	m	100以下(注2)				
	リモートコンデンサー	m	45 以下(注3)				

(注1) 吸込ガス過熱度は10～40K以上になるように調整してください。
(注2) KX-N6AMV・KX-N7AMV・KX-N8AMVは50m以下。配管長により冷凍能力補正が必要です。また配管サイズのアップおよび冷凍機油の追加などが必要となる場合があります。
(注3) 空冷リモコン型のコンプレッサーユニットとリモートコンデンサー間の配管長を示します。
(注4) KX-N2AVP・KX-N3AVPは105以下です。

■冷媒R410A取り扱い上の主な注意点

1. ショーケース・ユニットクーラーは、冷媒R410A用に設計・製造されたユニットを選定願います。他冷媒適用製品と冷媒R410A適用製品は互換性がありません。他冷媒適用製品をそのまま使用されますと、スラッジ生成による不冷・圧縮機トラブルとなる恐れがあります。膨張弁・その他サイクル部品についても同様に冷媒R410A専用品を選定願います。
2. 直接冷媒に触れる計測器・工具は全て冷媒R410A専用としてください。
3. 冷媒R410A対応冷凍機で使用している冷凍機油は以下です。
   ・ダフニーハーメチックオイルFVC32D
   ・ダフニーハーメチックオイルFVC68D
   冷凍機油の交換や追加の際には各冷凍機の指定油種を使用願います。
4. 冷媒R410A冷媒の取扱いについて、次の資料が発行されていますので、ご参照くださるようお願いいたします。
   「HFC系冷媒使用機器の施工・サービス技術」
   (一般社団法人日本冷凍空調工業会発行)

■ご使用上の注意

1. 吸入配管には十分な断熱を施してください。保冷材の厚さは冷蔵域で50mm、冷凍域で75mmが概略の目安となりますが冷凍機の寿命と経済運転のためにも必ず適正な保冷を行ってください。
2. 液配管が周囲温度以下に低下することがありますので、液配管の断熱施工(推奨厚さ:冷凍域20mm・冷蔵域10mm)を実施してください。ただし高温域(蒸発温度0℃以上)では液配管への断熱は不要になります。
3. 冷凍機の運転・停止の繰返しは1時間に6回以内・運転時間は5分間以上・停止時間は5分以上になるよう各機器を調整してください。
4. 冷凍機の周囲は、規定のスペースを確保してください。
5. 冷凍機から発生する運転音が近隣に迷惑がかからない場所に据付けてください。
6. 次のような場所には設置しないでください。冷凍機が故障する原因となります。
   ●油(機械油も含む)の飛沫、蒸気、および粉末などの多い場所
   ●温泉地など硫化ガスの多い場所
   ●可燃性ガスの発生・流入などの恐れがある場所
   ●海岸地帯などの塩分の多い場所
   ●酸性またはアルカリ性の雰囲気の場所
   ●風雨にさらされるような場所(屋内設置仕様:空冷リモコン型の場合)
   ●排熱ができない場所(設置スペースが確保できない場所など)
7. 電磁波を発生する機器の付近に据え付ける場合は、電磁波放射器の発信面が直接冷凍機本体の電気品箱に対向しない位置に据付けてください。
8. ノイズの空中伝搬の影響を避けるため、ラジオなどの受信機より冷凍機本体および電源線を3m以上離してください。
9. スクロール冷凍機は国内向け一般冷凍・冷蔵用のコンデンシングユニットです。血液・ワクチン・医療品など厳重な温度管理を必要とする用途に使用される場合、販売店または専門業者にお問い合わせください。
10. 貯蔵物の解凍事故などへの拡大につながらないよう警報装置の設置および温度管理システムの確立をお願いします。
11. 空冷リモコン型につきましては、必ず指定のコンプレッサーユニットとリモートコンデンサーの組み合わせでご使用くださいますようお願いいたします。
12. 空冷リモコン型につきましては、据付基礎の周囲に必ず排水溝を設けてください。(吸入配管および機器に付着した霜が溶けて水滴となります。)

■使用基準 本冷凍機の使用基準は下表のとおりです。

項目(単位) ＼ 製品区分			空冷式							水冷式	
			シングル				マルチ			シングル	マルチ
			冷凍・冷蔵用	冷蔵用	高温用	超低温用	冷凍・冷蔵用	高温用	超低温用	冷凍・冷蔵用	
冷媒		—	R404A								
蒸発温度		℃	−45 ～ −5	−20 ～ −5	−10 ～ 5	−65 ～ −20	−45 ～ −5	−10 ～ 5	−65 ～ −20	−45 ～ 5	−45 ～ −5
低圧側圧力		MPa	0 ～ 0.42	0.2 ～ 0.42	0.30 ～ 0.61	−0.07 ～ 0.20	0 ～ 0.42	0.30 ～ 0.61	−0.07 ～ 0.20	0 ～ 0.61	0 ～ 0.42
凝縮温度		℃	—							30 ～55	30 ～45
吸入ガス温度		℃	18以下(注1)								
吐出ガス過熱度		K	10以上								
吐出ガス温度		℃	120 以下								
周囲温度		℃	−20 ～ 40							0～40	
冷却水	入口温度	℃	—							32以下	
	管内流速	m/s	—							0.5～2.5	
	圧力	MPa	—							1.0以下	
電源電圧		—	三相 200Vの±10%以内								
電圧不平衡率		—	2%以内								
最低始動電圧		—	170V以上								
配管(有効長)	吸入・液配管	m	100以下(注2)								
	リモートコンデンサー	m	45以下(注3)								

(注1) 吸込ガス過熱度は通常10～40K以上になるように調整してください。
(注2) KX-RD5AMV・KX-RD6AMV・KX-RD5CMV・KX-RD6CMVは30m以下。KX-R3AV・KX-R3CV、KX-RD7AMV・KX-RD8AMV・KX-RD7CMV・KX-RD8CMVは50m以下。
配管長により冷凍能力補正が必要です。また配管サイズのアップおよび冷凍機油の追加などが必要となる場合があります。
(注3) 空冷リモコン型のコンプレッサーユニットとリモートコンデンサー間の配管長を示します。

■冷媒R404A取り扱い上の主な注意点

1. ショーケース・ユニットクーラーは、冷媒R404A用に設計・製造されたユニットを選定願います。他冷媒適用製品と冷媒R404A適用製品は互換性がありません。他冷媒適用製品をそのまま使用されますと、スラッジ生成による不冷・圧縮機トラブルとなる恐れがあります。膨張弁・その他サイクル部品についても同様に冷媒R404A専用品を選定願います。
2. 直接冷媒に触れる計測器・工具は全て冷媒R404A専用としてください。ただし、冷媒R407Cとエーテル油(FVB68D出光興産製)の組合せで使用している工具については共用が可能です。
3. 冷媒R404Aの取り扱いについて、次の資料が発行されていますので、ご参照くださるようお願いいたします。
「HFC系冷媒使用機器の施工・サービス技術」
(一般社団法人日本冷凍空調工業会発行)

■ご使用上の注意

1. 吸入配管には十分な断熱を施してください。保冷材の厚さは冷蔵用で50mm、冷凍用で75mmが概略の目安となりますが冷凍機の寿命と経済運転のためにも必ず適正な保冷を行ってください。
2. 冷凍機の運転・停止の繰返しは1時間に6回以内・運転時間は5分間以上・停止時間は5分以上になるよう各機器を調整してください。
3. 冷凍機の周囲は、規定のスペースを確保してください。
4. 冷凍機から発生する運転音が近隣に迷惑がかからない場所に据付けてください。
5. 次のような場所には設置しないでください。冷凍機が故障する原因となります。
●油(機械油も含む)の飛沫、蒸気、および粉末などの多い場所
●温泉地など硫化ガスの多い場所
●可燃性ガスの発生・流入などの恐れがある場所
●海岸地帯などの塩分の多い場所
●酸性またはアルカリ性の雰囲気の場所
●風雨にさらされるような場所(屋内設置仕様:空冷リモコン型・水冷式の場合)
●排熱ができない場所(設置スペースが確保できない場所など)
6. 電磁波を発生する機器の付近に据付ける場合は、電磁波放射器の発信面が直接冷凍機本体の電気品箱に対向しない位置に据付けてください。
7. ノイズの空中伝搬の影響を避けるため、ラジオなどの受信機より冷凍機本体および電源線を3m以上離してください。
8. スクロール冷凍機は国内向一般冷凍・冷蔵用のコンデンシングユニットです。血液・ワクチン・医療品など厳重な温度管理を必要とする用途に使用される場合、販売店または専門業者にお問い合わせください。
9. 貯蔵物の解凍事故などへの拡大につながらないよう警報装置の設置および温度管理システムの確立をお願いします。
10. 空冷リモコン型につきましては、必ず指定のコンプレッサーユニットとリモートコンデンサーの組み合わせでご使用くださいますようお願いいたします。
11. 空冷リモコン型につきましては、据付基礎の周囲に必ず排水溝を設けてください。(吸入配管および機器に付着した霜が溶けて水滴となります。)

■吸入ガス過熱度(スーパーヒート)を考慮した冷凍容量に換算する係数(外気32℃)

●吸入ガス温度18℃表示を吸入ガス過熱度 (TsSH) 別に換算する補正率 (%)

蒸発温度(℃)		5	0	−5	−10	−15	−17	−20	−25	−30	−35	−40	−45	−50	−55	−60	−65
吸入ガス過熱度	10K	99.2	97.8	96.1	94.5	93.1	92.6	91.5	90.3	89.2	87.7	86.3	84.9	83.9	82.7	81.6	80.4
	15K	—	99.0	97.6	96.3	94.7	94.1	92.9	91.8	90.7	89.1	87.8	86.3	85.4	84.2	83.0	81.8
	20K	—	—	99.2	97.7	96.2	95.6	94.4	93.3	92.1	90.7	89.2	87.8	86.8	85.6	84.4	83.2
	25K	—	—	—	99.1	97.7	97.0	95.9	94.8	93.5	92.1	90.7	89.3	88.3	87.1	85.8	84.7
	30K	—	—	—	—	99.2	98.5	97.4	96.2	95.0	93.6	92.2	90.7	89.6	88.4	87.2	86.1

[参考]吸入ガス過熱度(TsSH)に対する実際の吸入ガス温度(℃)

蒸発温度(℃)		5	0	−5	−10	−15	−17	−20	−25	−30	−35	−40	−45	−50	−55	−60	−65
吸入ガス過熱度	10K	15	10	5	0	− 5	− 7	−10	−15	−20	−25	−30	−35	−40	−45	−50	−55
	15K	—	15	10	5	0	− 2	− 5	−10	−15	−20	−25	−30	−35	−40	−45	−50
	20K	—	—	15	10	5	3	0	− 5	−10	−15	−20	−25	−30	−35	−40	−45
	25K	—	—	—	15	10	8	5	0	− 5	−10	−15	−20	−25	−30	−35	−40
	30K	—	—	—	—	15	13	10	5	0	− 5	−10	−15	−20	−25	−30	−35

注)冷媒R404A・周囲温度32℃
冷媒R404Aはスーパーヒートにより、能力が変わる特性を有します。このため、カタログ表示の温度条件(吸入ガス温度18℃)と実際に使用される条件が異なる場合は、負荷計算の際に補正が必要です。

R410A 結露抑制モード時の冷凍能力一覧（周囲温度：32℃、液出口温度：34℃時）

〈50Hz〉

■屋外設置型（空冷一体型DCインバータータイプ）（冷凍・冷蔵用）

（単位：kW）

型式	蒸発温度（℃）									
	−45	−40	−35	−30	−25	−20	−17	−15	−10	−5
KX-N6AVP	−	−	−	−	−	9.45	10.6	11.5	13.9	16.7
KX-N8AVP	−	−	−	−	−	12.2	14.0	15.2	18.7	22.9

■屋外設置型（空冷一体型ACインバータータイプ）（冷凍・冷蔵用）

（単位：kW）

型式	蒸発温度（℃）									
	−45	−40	−35	−30	−25	−20	−17	−15	−10	−5
KX-N10AVP	−	−	−	−	−	15.9	17.8	19.3	23.2	27.8
KX-N12AVP	−	−	−	−	−	17.7	19.9	21.4	25.5	30.3
KX-N15AVP	−	−	−	−	−	19.9	22.1	23.8	28.3	33.4
KX-NM20AVP	11.4	13.9	16.9	20.8	25.3	31.1	34.8	37.6	45.0	53.4
KX-NM26AVP	12.3	14.7	18.0	22.2	27.3	33.5	37.7	40.8	49.1	58.6
KX-NM30AVP	13.0	15.5	19.0	23.4	29.0	35.6	40.1	43.4	52.3	62.6
KX-NM36AVP	16.5	21.0	26.4	32.8	40.5	49.3	55.1	59.3	70.6	83.2
KX-NM40AVP	17.5	22.3	28.0	34.9	42.8	51.9	58.0	62.3	73.9	86.9

■空冷リモコン型（DCインバータータイプ）（冷凍・冷蔵用）

（単位：kW）

型式	蒸発温度（℃）									
	−45	−40	−35	−30	−25	−20	−17	−15	−10	−5
KX-N5CVP RCR-N5S	−	−	−	−	−	8.16	9.07	9.80	11.6	13.6
KX-N8CVP RCR-N8S	−	−	−	−	−	12.2	14.0	15.2	18.7	22.9

■空冷リモコン型（ACインバータータイプ）（冷凍・冷蔵用）

（単位：kW）

型式	蒸発温度（℃）									
	−45	−40	−35	−30	−25	−20	−17	−15	−10	−5
KX-N10CVP RCR-N12F	−	−	−	−	−	15.9	17.8	19.3	23.2	27.8
KX-N12CVP RCR-N12F	−	−	−	−	−	17.7	19.9	21.4	25.5	30.3
KX-N15CVP RCR-N15F	−	−	−	−	−	19.9	22.1	23.8	28.3	33.4
KX-NM20CVP RCR-N20F	11.4	13.9	16.9	20.8	25.3	30.4	33.8	36.2	42.6	49.7
KX-NM26CVP RCR-N12F+RCR-N15F	12.3	14.7	18.0	22.2	27.3	33.5	37.7	40.8	49.1	58.6
KX-NM30CVP RCR-N15F×2	13.0	15.5	19.0	23.4	29.0	35.6	40.1	43.4	52.3	62.5
KX-NM36CVP RCR-N20F×2	16.5	21.0	26.4	32.8	40.5	49.3	54.7	58.4	68.2	78.9
KX-NM40CVP RCR-N20F×2	17.5	22.3	28.0	34.9	42.8	51.9	58.0	62.0	72.4	83.8

〈60Hz〉

■屋外設置型（空冷一体型DCインバータータイプ）（冷凍・冷蔵用）

（単位：kW）

型式	蒸発温度（℃）									
	−45	−40	−35	−30	−25	−20	−17	−15	−10	−5
KX-N6AVP	−	−	−	−	−	9.45	10.6	11.5	13.9	16.7
KX-N8AVP	−	−	−	−	−	12.2	14.0	15.2	18.7	22.9

■屋外設置型（空冷一体型ACインバータータイプ）（冷凍・冷蔵用）

（単位：kW）

型式	蒸発温度（℃）									
	−45	−40	−35	−30	−25	−20	−17	−15	−10	−5
KX-N10AVP	−	−	−	−	−	15.9	17.8	19.3	23.2	27.8
KX-N12AVP	−	−	−	−	−	17.7	19.9	21.4	25.5	30.3
KX-N15AVP	−	−	−	−	−	19.9	22.1	23.8	28.3	33.4
KX-NM20AVP	11.9	14.7	18.2	22.5	27.7	33.7	37.7	40.7	48.5	57.4
KX-NM26AVP	12.6	15.5	19.2	23.9	29.4	36.0	40.5	43.7	52.4	62.4
KX-NM30AVP	13.4	16.3	20.2	25.1	31.1	38.2	43.1	46.6	56.1	67.0
KX-NM36AVP	18.9	23.5	29.4	36.3	44.7	54.2	60.7	65.3	77.7	91.7
KX-NM40AVP	20.0	25.2	31.4	38.8	47.3	57.0	63.3	67.9	80.1	93.7

■空冷リモコン型（DCインバータータイプ）（冷凍・冷蔵用）

（単位：kW）

型式	蒸発温度（℃）									
	−45	−40	−35	−30	−25	−20	−17	−15	−10	−5
KX-N5CVP RCR-N5S	−	−	−	−	−	8.16	9.07	9.80	11.6	13.6
KX-N8CVP RCR-N8S	−	−	−	−	−	12.2	14.0	15.2	18.7	22.9

■空冷リモコン型（ACインバータータイプ）（冷凍・冷蔵用）

（単位：kW）

型式	蒸発温度（℃）									
	−45	−40	−35	−30	−25	−20	−17	−15	−10	−5
KX-N10CVP RCR-N12F	−	−	−	−	−	15.9	17.8	19.3	23.2	27.8
KX-N12CVP RCR-N12F	−	−	−	−	−	17.7	19.9	21.4	25.5	30.3
KX-N15CVP RCR-N15F	−	−	−	−	−	19.9	22.1	23.8	28.3	33.4
KX-NM20CVP RCR-N20F	11.9	14.7	18.2	22.0	26.4	31.3	34.6	36.9	43.0	49.7
KX-NM26CVP RCR-N12F+RCR-N15F	12.6	15.5	19.2	23.9	29.4	36.0	40.5	43.7	52.4	62.4
KX-NM30CVP RCR-N15F×2	13.4	16.3	20.2	25.1	31.1	38.2	43.1	46.6	56.1	67.0
KX-NM36CVP RCR-N20F×2	18.9	23.5	29.4	36.3	44.7	54.2	60.7	65.3	77.6	90.0
KX-NM40CVP RCR-N20F×2	20.0	25.2	31.4	38.8	47.3	57.0	63.3	67.9	80.0	92.4

注　蒸発温度とは吸入圧力の飽和温度のことで、吸入ガス温度18℃時の値を示します。

フロン類またはフロン類代替物質を使用する製品の環境影響度の目標達成度表示について

このフロンラベルはフロン排出抑制法に基づく指定製品の環境影響度として用いられている地球温暖化係数（GWP）について、定められた目標への達成度を表したもので、製品を選択するときの参考にしてください。
コンデンシングユニット（冷凍機）は、出荷台数で加重平均した地球温暖化係数（GWP）の値が、目標年度（2025年度）において、目標値（1500）を上回らないことが製造事業者等に義務付けられております。
当カタログのコンデンシングユニットは、環境影響度の目標達成度表示方法において、以下の区分となっています。



基本のラベリングデザイン

■対象コンデンシングユニット（冷媒R448A使用機種）のフロンラベル

●当カタログの対象シリーズ
◆屋外設置型（空冷一体型）

●フロンラベル（簡易版）



※15ページに記載のフロンラベル簡易版は本ページ記載の基本ラベリングデザインの簡易版となります。

15ページに記載のフロンラベル（簡易版）



基本のラベリングデザイン

■対象コンデンシングユニット（冷媒R410A使用機種）のフロンラベル

●当カタログの対象シリーズ
◆屋外設置型（空冷一体型）　◆空冷リモコン型

●フロンラベル（簡易版）



※15ページに記載のフロンラベル簡易版は本ページ記載の基本ラベリングデザインの簡易版となります。

15ページに記載のフロンラベル（簡易版）



基本のラベリングデザイン

■対象コンデンシングユニット（冷媒R404A使用機種）のフロンラベル

●当カタログの対象シリーズ
◆屋外設置型（空冷一体型）　◆空冷リモコン型　◆水冷式

●フロンラベル（簡易版）



※16,17ページに記載のフロンラベル簡易版は本ページ記載の基本ラベリングデザインの簡易版となります。

16,17ページに記載のフロンラベル（簡易版）

■当カタログにおけるフロンラベル表示の除外製品について

◆圧縮機の定格出力（呼称出力）が1.5kW以下のもの　◆超低温用機

ご注意 冷凍機器は、その機器に封入する冷媒が指定されています。指定された冷媒と異なる冷媒を冷凍機器に封入すると、機械的不具合・誤作動・故障の原因となり、場合によっては安全性確保に重大な障害をもたらす恐れがあります。特に、プロパンなどハイドロカーボン（HC）系を成分とした冷媒は漏れ等が生じた際、強い燃焼性があり、火災や爆発など重大災害に至るおそれがあり大変危険です。封入冷媒は、機器付属の取扱説明書や機器本体の銘板などに記載されています。必ず指定された冷媒を封入してください。それ以外の冷媒を封入した場合の故障・誤作動などの不具合や事故などについては、機器メーカーやそれら冷媒の封入作業に関与していない設置業者は、一切その責任を負えません。

警報システムの設置について

冷凍設備には電気機能品ならびに配線、また工事用配線と多くのトラブルの要素を含んでいます。万一漏電ブレーカーや保護回路が作動した場合に警報システムや、温度管理システムが十分でないと長時間にわたり、冷凍機の運転が停止したままになり、実損の拡大につながります。
適切な処置ができるように、警報装置の設置や、温度管理システムの確立を計画時点でご検討くださるようお願いいたします。

安全に関するご注意

●ご使用の前に、「取扱説明書」をよくお読みのうえ正しくお使いください。
(1)据え付けは、お買い上げの販売店または、専門業者に依頼してください。ご自分で据え付け工事をされ、不備があると施工不良・感電・火災の原因になります。
(2)据え付けは、強度が十分で平らな所に水平になるように設置してください。床面が軟弱であったり、傾斜・凹凸があると、本体の傾きや、転倒・水漏れの原因になります。
(3)屋内仕様を屋外で使用されますと、倒壊・漏電・感電事故の原因になります。また、法的な規制もありますので専門業者にご相談ください。
(4)可燃性ガスの漏れる恐れのある場所への設置は行わないでください。万一ガスが漏れて本体の周囲に溜ると火災の原因になることがあります。
(5)電気工事は、「電気設備に関する技術基準」「内線規程」および、据付説明書に従って施工し、必ず専用回路にし、D種接地工事を実施してください。
(6)漏電遮断器の設置とアース配線工事が必要です。正しく行わないと、感電・火災の原因となることがあります。
(7)揮発性・引火性のある薬品および類似品(たとえばベンジン・エーテル・接着剤・LPGなど)は絶対に庫内に入れないでください。引火・爆発する危険があります。
(8)パネルの移設または、増設はお買い上げの販売店または専門業者にご相談ください。工事に不備があると施工不良・感電・火災などの原因になります。
(9)冷凍庫にはビンやカン類を入れないでください。中身が凍って割れ、ケガの原因になります。

ご使用上の注意

●このカタログに掲載の商品は、食品保存用冷凍冷蔵庫のシステム製品です。
それ以外の用途(血液・医療品・動植物など)に使用される場合は、販売店または専門業者にご相談ください。
●貯蔵品には以下に例示しますように特に強い腐食性ガスを発生させる品物があります。これらは必ず密閉容器または食品用ラップフィルムに包んで保管ください。
冷却器が腐食しガス漏れが起こる場合があります。またこれ以外の食品についても同様に密閉して保管ください。
・硫黄系ガス ……(例)たまねぎ　卵焼き　ゆで卵
・塩分(塩水)関係 ……(例)漬物類　塩干物　しょうゆ
・酸関係 ……(例)パン生地　納豆　おから　キノコ栽培
●生ゴミは非常に強い腐食性ガスを発生させますので貯蔵しないでください。
●冷凍用は、あくまでも冷凍された品物の保管庫用です。凍結用としては使用しないでください。
●冷蔵庫の扉の開閉頻度が高く、また時間が長いと冷却器に異常着霜し、冷却および除霜不良の原因となります。
冷蔵庫の扉の開け放しはしないでください。
●冷蔵庫に扉のない通用口を設けたり、あるいは冷蔵庫内の冷気を取り出して、冷蔵庫外の品物を冷やすようなことをしないでください。
●次のような場所への設置はしないでください。機器が故障する原因となります。
・油(機械油も含む)の飛沫・蒸気、および粉末などの多い場所
・可燃性ガスの発生・流入などの恐れがある場所
・海岸地帯などの塩分の多い場所
・排熱が出来ない場所(設置スペースの確保が出来ないなど)
・温泉地など硫化ガスの多い場所
・風雨にさらされるような場所(屋内設置仕様の機器)
・酸性またはアルカリ性の雰囲気の場所

冷媒回収について

●冷凍機(冷凍サイクル)を廃棄する場合は、フロン排出抑制法に基づくフロン回収・運搬・破壊費用が必要です。

ISO9000シリーズ・当事業所の設計・製造体制の品質が認められました。

JQA-1084

当事業所は、空調機器を設計・製造する国内事業所で品質マネジメントシステムに関する国際規格ISO9001の認証を取得しています。

日立ジョンソンコントロールズ空調株式会社
清水事業所
JQA-1084 1995年12月取得

ISO14000シリーズ・当事業所の環境保全活動が認められました。

EC97J1107

当事業所は、空調機器を設計・製造する国内事業所で環境マネジメントシステムに関する国際規格ISO14001の認証を取得しています。

日立ジョンソンコントロールズ空調株式会社
清水事業所
EC97J1107 1997年10月取得

●技術的なお問い合わせは下記へどうぞ。

技術相談センター

TEL:0120-578-011
●携帯電話・PHSの場合 0570-078-078(有料)
受付時間/平日 9:00～19:00、土日祝日・弊社休日 9:00～17:00

FAX:0120-578-012 〈365日・24時間受付〉

●修理のご依頼は、お買い上げ店へご依頼ください。
●お買い上げ店が不明な場合等は、下記へご依頼ください。

空調修理コールセンター

TEL:0120-649-020 〈携帯電話からも可〉
受付時間 / 365日・24時間受付

FAX:0120-649-021 〈365日・24時間受付〉

・お客さまが弊社にお電話でご連絡いただいた場合には、正確にご回答するために、通話内容を記録(録音など)させていただくことがあります。
・ご相談、ご依頼いただいた内容によっては、弊社のグループ会社に個人情報を提供し対応させていただくことがあります。

■製品の色は印刷されたものですから実際の塗装色とは若干異なります。

このカタログに掲載した内容は、予告なく変更することがありますのでご了承ください。

製造元 日立ジョンソンコントロールズ空調株式会社 〒105-0022 東京都港区海岸一丁目16番1号
*製造元は、ジョンソンコントロールズ日立空調のグループ会社です。

販売元 日立アプライアンス株式会社
〒105-8410 東京都港区西新橋二丁目15番12号
360°ハピネス ひとりひとりに、うれしい暮らしを

●ご購入のお問い合わせは下記へどうぞ。

北海道営業所	050-3142-0621	中部支店	050-3144-9820
北日本支店	(022)266-1321	関西支店	050-3181-8205
関東支店	050-3154-3973	中四国支店	(082)240-6154
	050-3154-3974	四国営業所	(087)833-8701
北陸支店	(076)429-4051	九州支店	050-3142-0629

信用と行きとどいたサービスの当社へ

日立アプライアンス株式会社ホームページアドレス
http://www. hitachi-ap. co. jp

SR-292W 2018.9
Printed in Japan(D)