HITACHI
Inspire the Next

R410A R404A

日立スクロール冷凍機

2014年1月

SCROLL

contents

特長 1
機種一覧表 13
冷凍能力一覧表 16
R410A 屋外設置型(空冷一体型)
●DCインバーターシングル 26·37
●DCインバーターマルチ 29
●ACインバーターシングル 43
●ACインバーターマルチ 46
R410A 空冷リモコン型
●ACインバーターシングル 51
●ACインバーターマルチ 54
R404A 屋外設置型(空冷一体型)
●DCインバーターシングル 59
●ACインバーターシングル 63
●ACインバーターマルチ 68
●シングル 74
●マルチ 89
R404A 空冷リモコン型
●DCインバーターシングル 107
●ACインバーターシングル 111
●ACインバーターマルチ 115
●シングル 120
●マルチ 130
R404A 水冷式
●シングル 142
●マルチ 148

CONDENSING UNIT

日立アプライアンスは
チャレンジ25キャンペーンに
参加しています。
チャレンジ25

高効率と省エネを実現した日立インバータースクロール冷凍機R410Aシリーズ

日立は冷凍機R404Aシリーズに加え、
高温用から冷凍・冷蔵用の冷媒R410Aシリーズを拡充しました。
さらに小型から大型までをフルラインアップ。
新型高効率スクロール圧縮機を搭載し、
効率向上を図りました。

新型高効率スクロール圧縮機（R410Aシリーズ/4～8相当馬力機用）（冷凍・冷蔵用タイプ）

■高圧チャンバー方式スクロール圧縮機のしくみ

冷媒の流れ
- 吸入ガスの流れ
- 吐出ガスの流れ

（イメージ図）

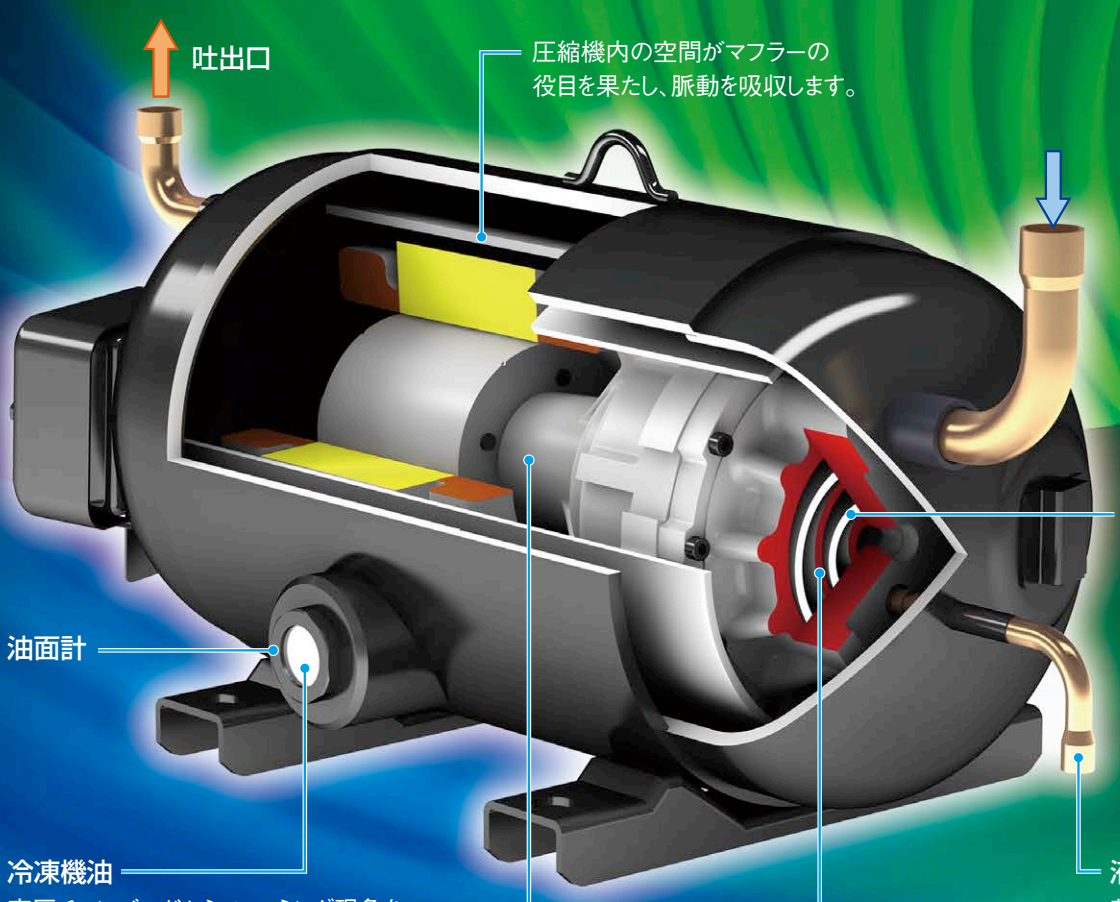

省エネルギーに貢献するインバーター制御

負荷追従運転で省エネルギーに貢献

冷凍負荷の変化に対応して、圧縮機の回転数をインバーター制御。蒸発温度を必要以上に下げることなく運転するので効率的。
また蒸発器への着霜が減り、除霜時間・回転数が削減できるため、安定した温度管理がしやすくなります。

庫内温度の変化イメージ図

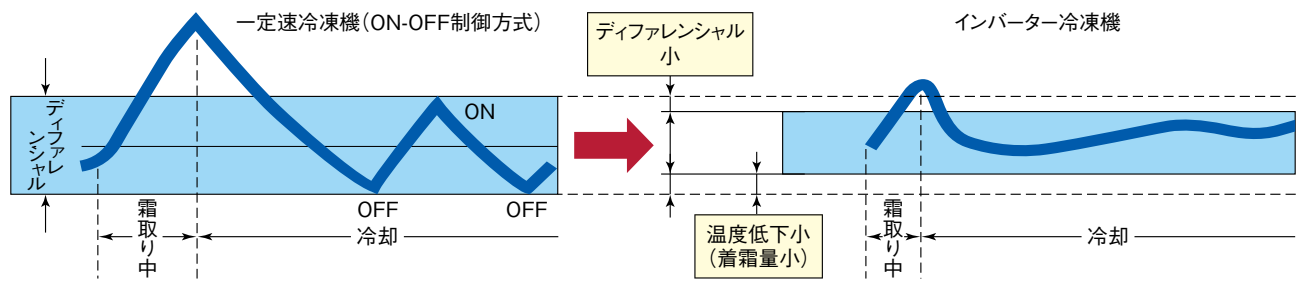

■省エネ試算例 5馬力機の場合（50Hz）（年間消費電力量:kWh）

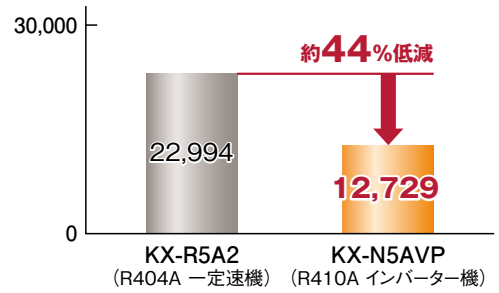

【試算条件】
1.運転条件：三相200V 50Hz
蒸発温度−40℃
2.ショーケース負荷：2.6kW
3.1日24時間、365日運転
（サーモオフまたは除霜運転時は停止します。）

（注）省エネ試算例は当社「冷蔵ショーケース用システム提案ソフト」による試算結果です。実際には、ショーケースの種類・使用環境・設定条件および運転状態によって異なります。

KX-N5AVP

■省エネ試算例 20馬力機の場合（50Hz）（年間消費電力量:kWh）

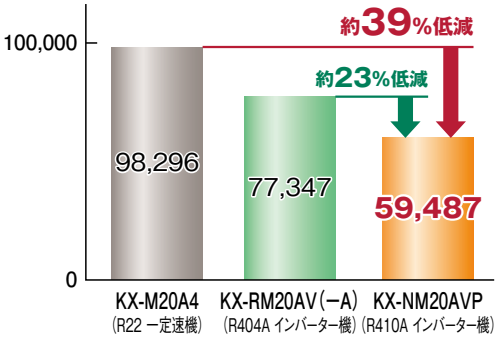

【比較機種】
・R22 一定速機　：KX-M20A4
・R404A インバーター機：KX-RM20AV（−A）
・R410A インバーター機：KX-NM20AVP

【試算条件】
1.運転条件：三相200V 50Hz
蒸発温度−40℃
2.ショーケース負荷：11.3kW
3.1日24時間、365日運転
（サーモオフまたは除霜運転時は停止します。）

（注）省エネ試算例は当社「冷蔵ショーケース用システム提案ソフト」による試算結果です。実際には、ショーケースの種類・使用環境・設定条件および運転状態によって異なります。

KX-NM20AVP

■運転容量制御

（イメージ図）

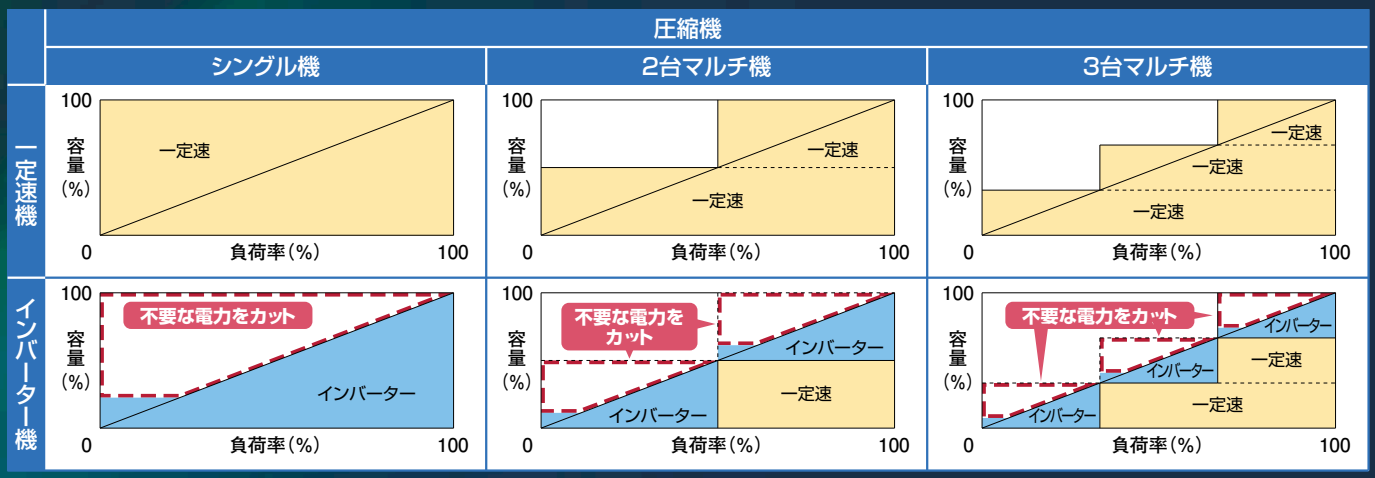

ニーズに合わせて選べるR410A

冷凍・冷蔵用

●屋外設置型　1.5kW(2馬力)～6.0kW(8馬力)

新発売

■新型高効率スクロール圧縮機の開発と過冷却器の採用、凝縮器性能の向上によりCOPの向上を図りました。

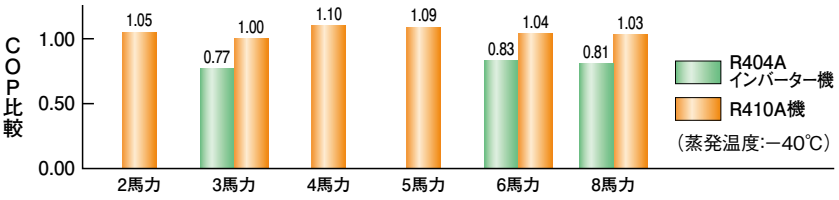

(注)R404A機のグラフが無いものは該当機種がありません。

冷凍・冷蔵用

●屋外設置型　7.0kW(10馬力)～25.0kW(40馬力)
●空冷リモコン型　7.0kW(10馬力)～25.0kW(40馬力)

■高効率スクロール圧縮機と過冷却器の採用、凝縮器性能の向上によりCOPの向上を図りました。

屋外設置型

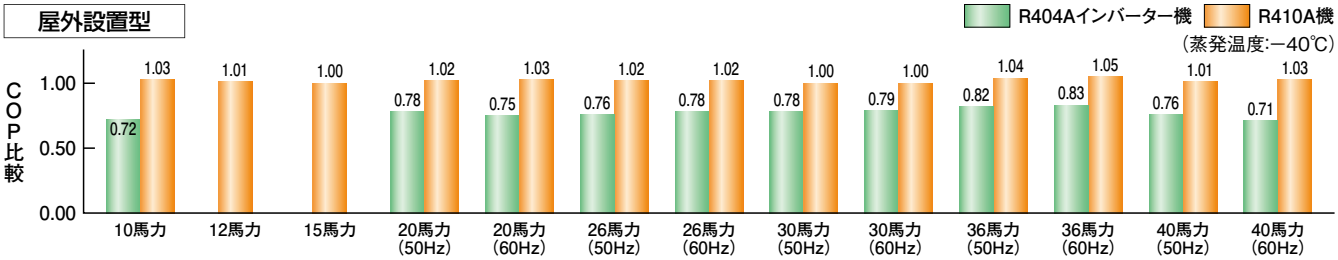

空冷リモコン型

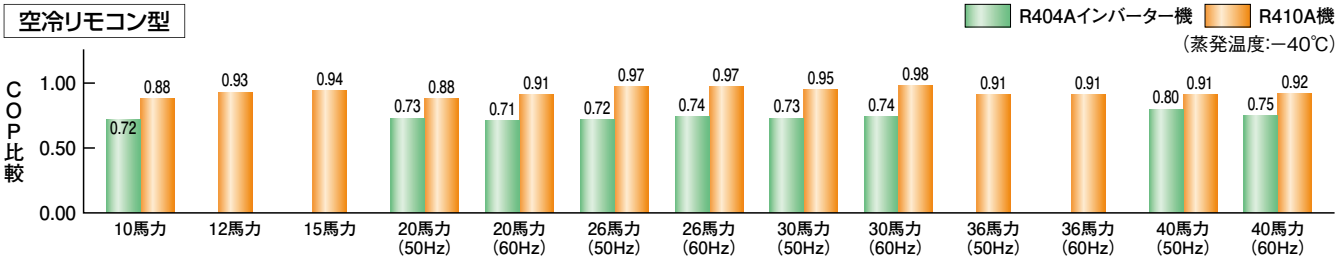

(注)R404A機のグラフが無いものは該当機種がありません。

■応急運転対応

インバーター回路故障時、商用電源運転(手動切替え)を行い、インバーター制御回路を使用せず直接圧縮機を駆動させ応急運転を行います。

■ワーニング機能を採用

冷凍機が使用範囲を超える運転となっている場合、点検していただくためにワーニング機能を採用しました。
(制御基板にセグメント表示するとともに外部接点への出力もできます。)

	項　目	目　的	点検内容
ワーニング機能	吸入ガス過熱度不足	液バック運転防止	・吸入ガス過熱度調査 ・低圧機器側膨張弁の点検・調整
	吐出ガス過熱度不足	圧縮機駆動部冷凍機油粘度確保	・吸入・吐出ガス過熱度調査　・低圧機器側膨張弁の点検・調整 ・液インジェクション回路点検
	吐出ガス温度過熱異常 (マルチ冷凍機搭載一定速圧縮機のみ)	圧縮機モーター過熱保護	・吸入・吐出ガス温度調査　・サイトグラス点検(フラッシュガスの有無) ・液インジェクション回路点検　・低圧機器側膨張弁の過熱度点検・調整
	外気温度異常 (屋外設置型のみ)	ショートサーキット運転防止	・凝縮器吸い込み温度調査 ・製品の据付状態点検(ショートサーキットの有無)
	圧縮機発停回数異常	ショートサイクル運転 (頻繁な起動・停止)防止	・吸入ストレーナー点検(詰まり調査)　・低圧機器側膨張弁の点検・調整 ・設定圧力値の確認・調整

インバータースクロール冷凍機

冷蔵用

●屋外設置型　4.5kW(6馬力)・5.2kW(7馬力)・6.0kW(8馬力)

■冷蔵用高効率スクロール圧縮機と過冷却器の採用により
COPの向上を図りました。

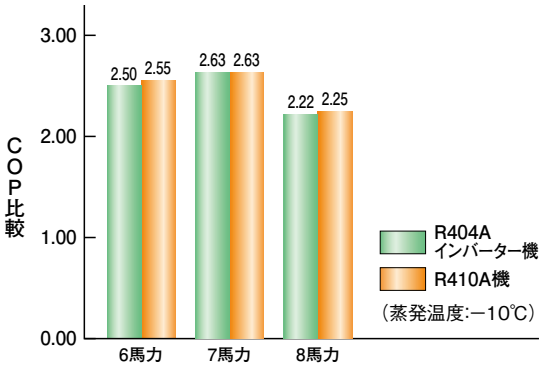

運転範囲拡大

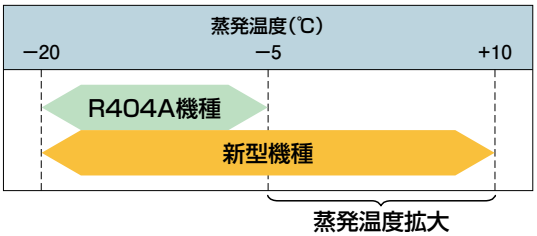

冷蔵用

●屋外設置型　11.2kW(16馬力)～29.2kW(40馬力)

■冷蔵用高効率スクロール圧縮機と過冷却器の採用、
凝縮器性能の向上によりCOPの向上を図りました。

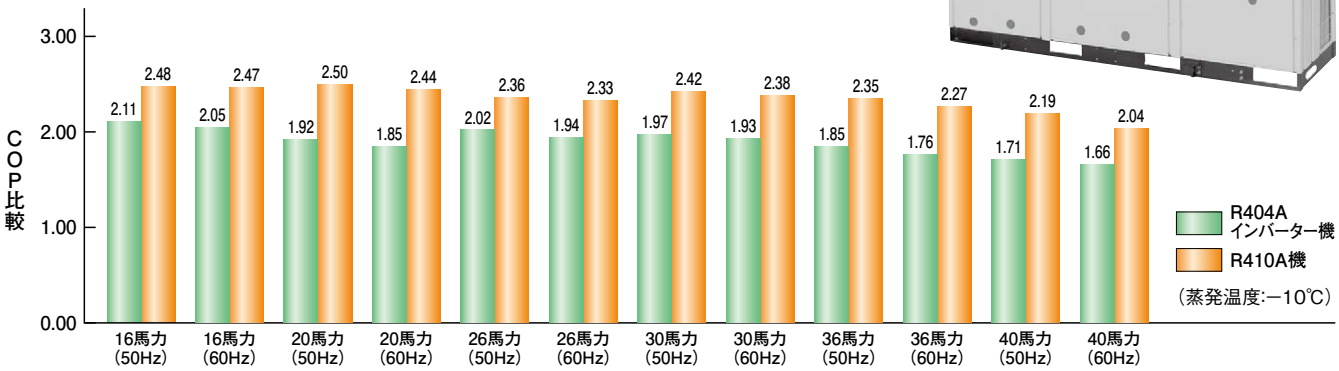

高温用

●屋外設置型　14.8kW(20馬力)・22.2kW(30馬力)

■高効率スクロール圧縮機と過冷却器の採用、
凝縮器性能の向上によりCOPの向上を図りました。

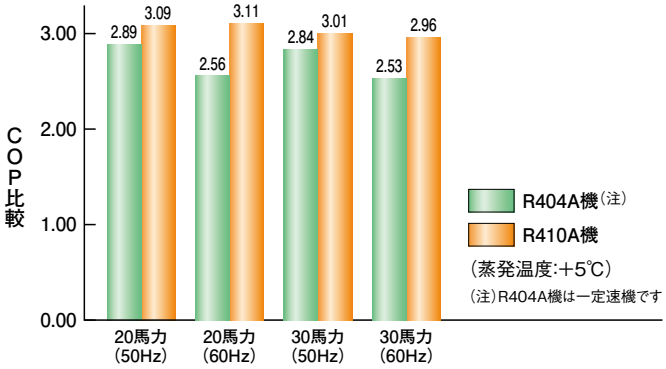

運転範囲拡大

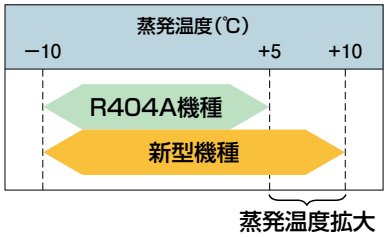

R410A/R404A スクロール冷凍機対応

既設冷媒配管利用方法

利用方法①

リニューアル時に既設配管を洗浄レスで再利用※し、省工事・省コストを実現するリニューアルフィルター。

※再利用の可否はP6の使用条件などをご確認ください。

省工事 既設配管が洗浄レスで再利用できます。

省コスト 既設配管の再利用で新規配管工事が不要。

独自のリニューアルフィルターを液冷媒配管に設置し、既設配管からの鉱油混入による水分・酸化物を除去します。
従来必要であった配管新設や洗浄作業が不要になり、冷凍機更新作業を短縮できます。

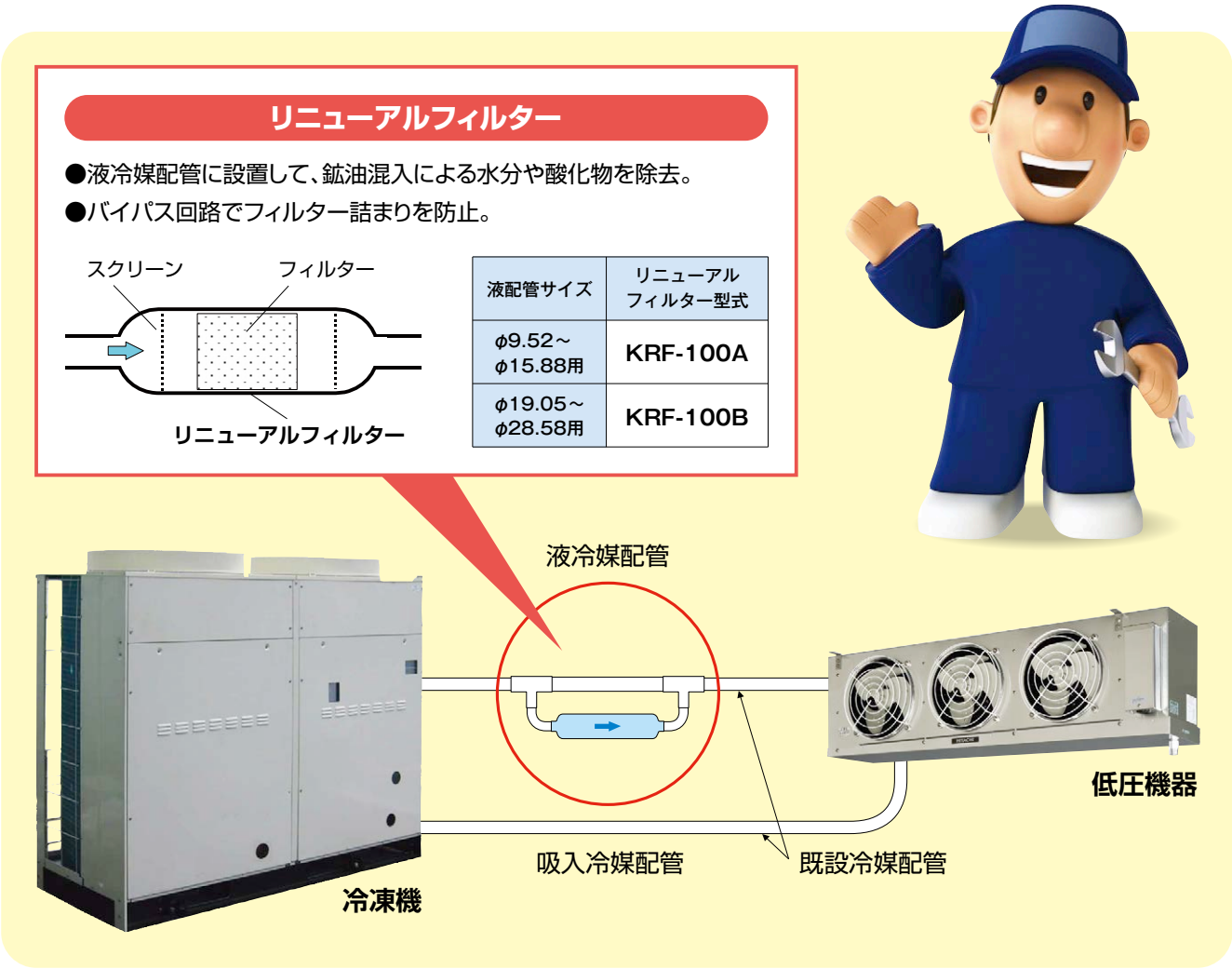

液配管サイズ	リニューアルフィルター型式
φ9.52～φ15.88用	KRF-100A
φ19.05～φ28.58用	KRF-100B

使用条件

●既設機:冷凍機油がバーレルフリーズまたはスニソの冷凍機。
●新設機:当社製スクロール冷凍機(冷媒R404AまたはR410A)
●既設配管が再利用できることを確認してください。(材質・径・肉厚・傷・へこみ・漏れ・断熱 など)
●フレア接続部は再加工してください。
●既設の低圧機器(ショーケースや電磁弁など)は、必要に応じて交換してください。
●真空引き(5Torr以下)は確実に実施してください。
●既設機でのポンプダウン停止は、液阻止弁を閉じて冷媒回収してください。
●試運転後(24時間程度)の油交換は必ず実施してください。
●液配管サイズφ9.52～15.88・φ19.05～28.58以外については
配管の洗浄もしくは新規配管設置を実施してください。

作業手順

既設機が運転可能

ポンプダウン停止
↓
冷媒回収
↓
冷凍機入替
↓
リニューアルフィルターの設置
↓
気密試験・真空引き・冷媒封入
↓
試運転
↓
試運転後の油交換

既設機:日立スクロール冷凍機
配管長:シングル50m以下／マルチ100m以下

既設機が運転不可

冷媒回収
↓
冷凍機入替
↓
リニューアルフィルターの設置
↓
油がひどく汚れていた場合や圧縮機故障による
摩耗粉混入がある場合はサクションフィルター設置
↓
気密試験・真空引き・冷媒封入
↓
試運転
↓
試運転後の油交換

その他の場合

↓
鉱油混合率測定
↓
混合率10%以下まで油交換

入替完了(定期点検時に油交換)

R410A/R404A スクロール冷凍機対応

既設冷媒配管利用方法

取り付け方法

●冷凍機の液配管出口にリニューアルフィルターを設置してください。
●リニューアルフィルターは垂直またはフィルター本体を下にした水平方向に取り付けてください。
●付属配管（サイズ調整用）を利用して液配管に接続してください。
●リニューアルフィルターは冷媒の流れ方向がありますので、流れ方向に注意してください。
●液配管に保冷が必要な機種（過冷却器付）の場合は、リニューアルフィルターも保冷してください。

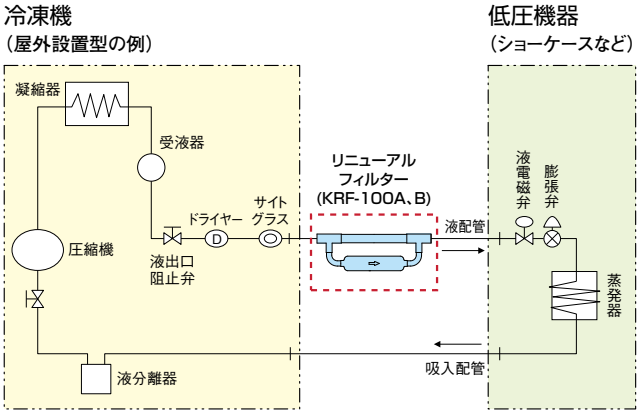

■仕様表

型式	KRF-100A	KRF-100B
適用機種	当社製R404A／R410Aスクロール冷凍機	
取り付け位置	冷媒液配管に設置（垂直またはフィルター部を下にした水平）	
接続配管サイズ	φ9.52･φ12.7･φ15.88	φ19.05･φ22.2･φ25.4･φ28.58
外形寸法（mm）	314×44×85	550×44×113
質量（kg）	0.7	1.1
付属品	配管サイズ調整用継手	
設計圧力	3.9MPa	

■寸法図

KRF-100A(φ9.52･φ12.7･φ15.88用)

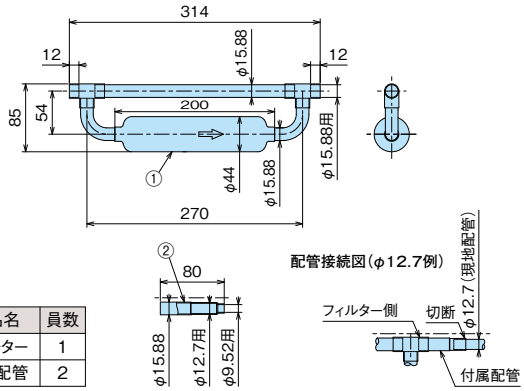

部品表

品番	部品名	員数
①	フィルター	1
②	付属配管	2

KRF-100B(φ19.05･φ22.2･φ25.4･φ28.58用)

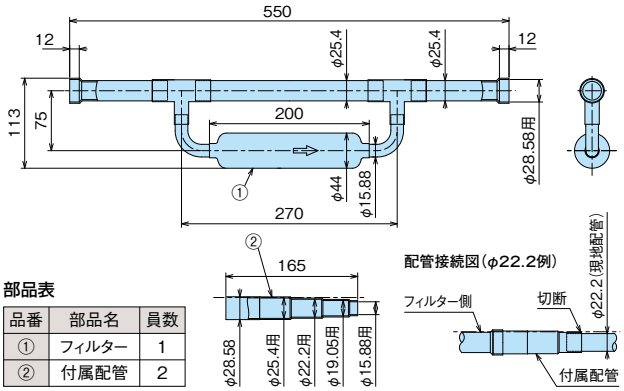

部品表

品番	部品名	員数
①	フィルター	1
②	付属配管	2

再利用可能な既設配管

材　　質：JIS H 3300「銅および銅合金継目無し管」のりん脱酸銅管（C1220）であること。

径：新設冷凍機の指定サイズと異なる場合は、使用可能か確認してください。
（冷凍能力低下･返油不良･フラッシュ発生など）

肉　　厚：規定（JIS B 8607）に適合したものであること。必要肉厚は右表を参照してください。

フレア接続：規定（JIS B 8607）に適合したものであること。フレア部は再加工し、フレアナットは交換してください。

配管継手：規定（JIS B 8607）に適合したものであること。

■冷媒配管用銅管の必要肉厚

（単位：mm）

配管径（mm）	R404A		R410A			
	設計圧力3.0MPa		設計圧力3.9MPa（高圧側）		設計圧力2.2MPa（低圧側）	
	O材	1/2H材	O材	1/2H材	O材	1/2H材
φ9.52	0.8	0.8	0.8	0.8	0.8	0.8
φ12.7	0.8	0.8	0.8	0.8	0.8	0.8
φ15.88	1.0	1.0	1.0	1.0	1.0	1.0
φ19.05	1.0	1.0	1.2	1.0	1.0	1.0
φ22.2	1.15	1.0	–	1.0	1.15	1.0
φ25.4	1.3	1.0	–	1.0	1.3	1.0
φ28.58	1.45	1.0	–	1.0	1.45	1.0

利用方法②

利用条件（更新対象:日立スクロール冷凍機 2～10馬力）

R410A/R404A
スクロール冷凍機

条件 1

既設配管長**50m**以下
・キズ･へこみの確認
・漏れがないことを確認

条件 2

低圧機器（ショーケース、ユニットクーラー）の入れ替えが必要です。

低圧機器

条件 3

既設配管肉厚が更新対象機（R410A/R404A）用銅管の肉厚（下表）を満足していることを確認ください。また、フレアを再加工してください。

条件 4

既設機器にて冷媒回収運転を行ってください。
・冷却運転を約30分行ってください。
（運転時吸入圧力約0.25MPa･停止圧力0.0MPa以下に設定）
・低圧側機器の膨張弁感温筒を外した後、液阻止弁を閉じて冷媒回収を実施してください。

条件 5

・更新対象機（R410A/R404A）設置後の真空引きは5Torr以下まで引いてください。
・試運転から約1ヵ月後に冷凍機の点検を実施ください。

作業手順

低圧側機器（ショーケース･ユニットクーラー）の入れ替えを検討 → NO → **利用方法2**

↓ YES

既設配管の肉厚が右表を満足していますか? → NO → **既設配管の再利用不可。** 新規配管で施工してください。

↓ YES

冷却運転を約30分実施後、感温筒を外し液側阻止弁を閉じて冷媒回収
運転時吸入圧力約0.25MPa、停止圧力0.0MPa以下に設定ください。

↓

冷凍機停止後吸入側阻止弁を閉じる

↓

冷凍機停止後吸入側阻止弁を閉じる
フレアは再加工してください。

↓

気密試験、真空引き（5Torr以下）を実施

↓

試運転
約1ヶ月後に冷凍機の点検を実施。

■R404A配管用銅管の肉厚

銅管外形（mm）	肉厚（mm）	銅管材料
φ6.35	0.8	O材
φ9.52	0.8	O材
φ12.7	0.8	O材
φ15.88	1.0	O材
φ19.05	1.0	O材
φ22.22	1.15	O材
	1.0	1/2H材
φ25.4	1.3	O材
	1.0	1/2H材
φ28.58	1.45	O材
	1.0	1/2H材
φ31.75	1.6	O材
	1.1	1/2H材
φ38.1	1.9	O材
	1.15	1/2H材

■R410A配管用銅管の肉厚

配管径（mm）	高圧側 肉厚（mm）		低圧側 肉厚（mm）	
	O材	1/2H材	O材	1/2H材
φ6.35	0.8	0.8	0.8	0.8
φ9.52	0.8	0.8	0.8	0.8
φ12.7	0.8	0.8	0.8	0.8
φ15.88	1	1	1	1
φ19.05	1.2	1	1	1
φ22.2	—	1	1.15	1
φ25.4	—	1	1.3	1
φ28.58	—	1	1.45	1
φ31.75	—	1.1	1.6	1.1
φ38.1	—	1.35	1.9	1.15
φ44.45	—	1.55	2.25	1.25
φ50.8	—	—	2.55	1.4

R410A/R404A スクロール冷凍機対応

既設冷媒配管利用方法

利用方法③（利用方法①･②の利用条件を満たさない場合）

利用条件（更新対象:他社含む冷凍機 2～40馬力）

条件 1
配管にキズ･へこみ･漏れなきことを確認ください。

条件 6
既設の低圧機器は、更新対象冷媒（R410A/R404A）で使用できることを確認ください。（低圧機器メーカーに確認、必要な部品は交換）

R410A/R404A
スクロール冷凍機

低圧機器

条件 2
配管の径･肉厚･施工は当社施工基準を満たしていることを確認ください。

条件 3
配管の気密･真空引き（5Torr以下）など確実に実施ください。

条件 4
既設配管に残留する油は劣化度合が交換基準以下でありかつバーレルフリーズがスニソであることを確認ください。

条件 5
油交換で、残留する鉱油混合率を**10%以下**まで下げてください。
※糖度計（屈折率計）で混合率点検

作業手順

●油交換方式での鉱油低減方法（ポンプダウン運転可能）

ポンプダウン運転して冷媒回収 → 冷凍機を入れ替える → 新設の冷凍機を6時間運転 → 鉱油混合率の測定※

- 10%以下 → 油交換 → 定期点検で油交換
- 10%超過 → 油交換＋6時間 → 鉱油混合率の測定※
  - 10%超過 → 油交換＋6時間
  - 10%以下 → 定期点検で油交換

※糖度計（屈折率計）による測定

●油交換方式での鉱油低減方法（ポンプダウン運転できない場合）

冷凍機を入れ替える･Sフィルター追加 → 新設の冷凍機を2時間運転 → 油を交換して6時間運転 → 鉱油混合率の測定※

- 10%超過 → 油を交換して6時間運転
- 10%以下 → 油交換 → 定期点検で油交換

※糖度計（屈折率計）による測定

※糖度計による鉱油混合率の測定

アナログ糖度計

デジタル糖度計

鉱油混合率の測定

鉱油混合率が変化すると油の屈折率が変化します（比例関係）。油の屈折率は糖度計で糖度として測定することができるため比較的安価な糖度計で鉱油混合率を測定できます。

対応機種一覧表

R410A

■屋外設置型

製品区分		用　途	型　式
屋外設置型（空冷一体型）	DCインバーターシングルタイプ	冷蔵用	KX-N6AMV
			KX-N7AMV
			KX-N8AMV
	DCインバーターマルチタイプ	冷蔵用	KX-NM16AMVP
			KX-NM20AMVP
			KX-NM26AMVP
			KX-NM30AMVP
			KX-NM36AMVP
			KX-NM40AMVP
	DCインバーターマルチタイプ	高温用	KX-NM20AUVP
			KX-NM30AUVP
	DCインバーターシングルタイプ	冷凍・冷蔵用	KX-N2AVP
			KX-N3AVP
			KX-N4AVP
			KX-N5AVP
			KX-N6AVP
			KX-N8AVP
	ACインバーターシングルタイプ	冷凍・冷蔵用	KX-N10AVP
			KX-N12AVP
			KX-N15AVP
	ACインバーターマルチタイプ	冷凍・冷蔵用	KX-NM20AVP
			KX-NM26AVP
			KX-NM30AVP
			KX-NM36AVP
			KX-NM40AVP

■屋内設置型

製品区分		用　途	型　式
空冷リモコン型	ACインバーターシングルタイプ	冷凍・冷蔵用	KX-N10CVP
			KX-N12CVP
			KX-N15CVP
	ACインバーターマルチタイプ	冷凍・冷蔵用	KX-NM20CVP
			KX-NM26CVP
			KX-NM30CVP
			KX-NM36CVP
			KX-NM40CVP

R404A

■屋外設置型

製品区分		用　途	型　式
屋外設置型（空冷一体型）	DCインバーターシングルタイプ	冷蔵用	KX-RD5AMV
			KX-RD6AMV
			KX-RD7AMV
			KX-RD8AMV
	ACインバーターシングルタイプ	冷凍・冷蔵用	KX-R3AV
		冷蔵用	KX-R6AMV1
		冷凍・冷蔵用	KX-R6AV1
			KX-R8AV
			KX-R10AV
	ACインバーターマルチタイプ	冷凍・冷蔵用	KX-RM16AV(-A)
			KX-RM20AV(-A)
			KX-RM26AV(-A)
			KX-RM30AV(-A)
			KX-RM36AV1(-A)
			KX-RM40AV(-A)
	シングルタイプ	冷凍・冷蔵用	KX-R2A2
			KX-R3A2
			KX-R4A2
			KX-R5A2
			KX-R6A1
			KX-R8A1
			KX-R10A1
			KX-R12A
		高温用	KX-R3AU1
			KX-R4AU1
			KX-R5AU1
			KX-R6AU1
			KX-R8AU1
			KX-R10AU1
		超低温用	KX-R10AF1
	マルチタイプ	冷凍・冷蔵用	KX-RM12A
			KX-RM16A
			KX-RM20A
			KX-RM26A
			KX-RM30A
			KX-RM36A
			KX-RM40A
		冷蔵用	KX-RM16AM
			KX-RM20AM
			KX-RM26AM
			KX-RM30AM
			KX-RM36AM
			KX-RM40AM
		高温用	KX-RM20AU
			KX-RM30AU
			KX-RM40AU
		超低温用	KX-RM16AF
			KX-RM20AF

R410A/R404A スクロール冷凍機対応

既設冷媒配管利用方法

対応機種一覧表

R404A

■屋内設置型

製品区分		用　途	型　式
空冷 リモコン型	DCインバーター シングルタイプ	冷蔵用	KX-RD5CMV
			KX-RD6CMV
			KX-RD7CMV
			KX-RD8CMV
	ACインバーター シングルタイプ	冷凍・冷蔵用	KX-R3CV
			KX-R6CV1
			KX-R8CV
			KX-R10CV
	ACインバーター マルチタイプ	冷凍・冷蔵用	KX-RM16CV(-A)
			KX-RM20CV(-A)
			KX-RM26CV(-A)
			KX-RM30CV(-A)
			KX-RM40CV(-A)
	シングルタイプ	冷凍・冷蔵用	KX-R2C1
			KX-R3C1
			KX-R4C1
			KX-R5C1
			KX-R6C1
			KX-R8C1
			KX-R10C1
		超低温用	KX-R6CF1
			KX-R8CF1
			KX-R10CF1
	マルチタイプ	冷凍・冷蔵用	KX-RM16C
			KX-RM20C
			KX-RM26C
			KX-RM30C
			KX-RM36C
			KX-RM40C
		冷蔵用	KX-RM16CM
			KX-RM20CM
			KX-RM26CM
			KX-RM30CM
			KX-RM36CM
			KX-RM40CM
水冷式	シングルタイプ	冷凍・冷蔵用	KX-R2W
			KX-R3W
			KX-R4W
			KX-R5W
			KX-R8W
			KX-R10W
	マルチタイプ	冷凍・冷蔵用	KX-RM16W
			KX-RM20W
			KX-RM30W

■氷蓄熱式冷凍機システム

製品区分	相当馬力	型　式
冷蔵・冷凍複合 システム	19	KX-RM16AVT KX-RM16CVT
	23	KX-RM20AVT KX-RM20CVT
	29	KX-RM26AVT KX-RM26CVT
	36	KX-RM30AVT KX-RM30CVT
	46	KX-RM40AVT KX-RM40CVT
冷蔵専用システム	20	KX-RM16AVT KX-RM16CVT
	24	KX-RM20AVT KX-RM20CVT
	30	KX-RM26AVT KX-RM26CVT
	38	KX-RM30AVT KX-RM30CVT
	48	KX-RM40AVT KX-RM40CVT

R404A/R22 スクロール冷凍機対応

既設スクロール冷凍機用インバーター制御ユニット

省エネルギーときめ細やかな容量制御

インバーター制御ユニットは、ご使用いただいている当社一定速スクロールマルチ冷凍機に取り付ける事によりインバーター冷凍機として使用でき、冷凍負荷の変化に対応して運転容量を制御しますので省エネルギーときめ細やかな容量制御が実現できます。

冷凍負荷の変化に対応して、圧縮機の回転数をインバーター制御。これにより蒸発温度を必要以上に下げることなく運転でき、また蒸発温度を一定に制御することにより蒸発器への着霜が減り、除霜時間や除霜回数が削減できるため、安定した温度管理がしやすくなります。

インバーター制御ユニット

項目(単位) ＼ 形式			IVK-30A (屋外設置型用)	IVK-30C (空冷リモコン型用)
電源		ー	AC3φ　200V　50/60Hz	
蒸発温度範囲		℃	−45〜−10	
インバーター周波数制御範囲		Hz	25〜60	
外形寸法	幅	mm	896	580
	奥行	mm	230	282
	高さ	mm	449	515
質　量		kg	27	25
インバーター駆動圧縮機の保護装置	電流センサー(CT)設定値	A	49	
	吐出ガス過熱防止サーミスター	℃	120(自動復帰)	
	配線用遮断器	A	75	

■インバーター駆動圧縮機

16馬、20馬力

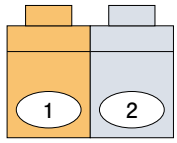

26馬、30馬力

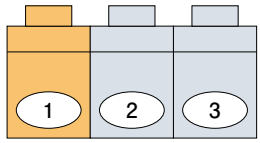

適用機種

冷媒	タイプ	16馬力	20馬力	26馬力	30馬力
R404A	屋外設置型	KX-RM16A(M)	KX-RM20A(M)	KX-RM26A(M)	KX-RM30A(M)
	空冷リモコン型	KX-RM16C(M)	KX-RM20C(M)	KX-RM26C(M)	KX-RM30C(M)
R22	屋外設置型	KX-M16A(M)4	KX-M20A(M)4	KX-M26A(M)4	KX-M30A(M)4
	空冷リモコン型	KX-M16C(M)4	KX-M20C(M)4	KX-M26C(M)4	KX-M30C(M)4

インバーター制御ユニットの取り付け対象となる冷凍機は下記条件を満たしていることが前提となりますので、事前にご確認をお願いいたします。

条件1

対象となる定速マルチ冷凍機の蒸発温度上限は−10℃になりますので、使用している蒸発温度を確認してください。

機 種	蒸発温度範囲
R404A/R22 16〜30馬力	−45〜−10℃

条件2

進相コンデンサーを取り付けている場合は必ず取り外してください。
取り付けたままですとかえって力率が悪くなり、進相コンデンサーが破損する場合があります。

条件3

漏電遮断器は、インバーター対応型であることを確認してください。
インバーター対応型でない場合は高周波漏電流により誤動作する場合がありますのでインバーター対応型に交換してください。

(注1)屋外設置型は、インバーター制御ユニット取り付け部の外装カバーの交換となります。
(注2)「高調波ガイドライン」に基づき、高調波流出電流を確認願います。必要に応じて抑制対策を実施してください。

■屋外設置型

製品区分		外　観	用　途	型　式	呼称出力(kW)	蒸発温度範囲(℃)	記載ページ
屋外設置型 (空冷一体型)	DCインバーター シングルタイプ		冷蔵用	KX-N6AMV	4.5	−20〜+10	26
				KX-N7AMV	5.2		27
				KX-N8AMV	6.0		28
	DCインバーター マルチタイプ		冷蔵用	KX-NM16AMVP	11.2(5.2+6.0)	−20〜−5	29
				KX-NM20AMVP	14.2(5.2+9.0)		30
				KX-NM26AMVP	17.2(5.2+6.0×2)		31
				KX-NM30AMVP	20.2(5.2+6.0+9.0)		32
				KX-NM36AMVP	23.2(5.2+9.0×2)		33
				KX-NM40AMVP	29.2(5.2+6.0+9.0×2)		34
	DCインバーター マルチタイプ		高温用	KX-NM20AUVP	14.8(7.4+7.4)	−10〜+10	35
				KX-NM30AUVP	22.2(7.4+7.4×2)		36
	DCインバーター シングルタイプ		冷凍・ 冷蔵用	KX-N2AVP	1.5	−45〜−5	37
				KX-N3AVP	2.2		38
				KX-N4AVP	3.0		39
				KX-N5AVP	3.7		40
				KX-N6AVP	4.5		41
				KX-N8AVP	6.0		42
	ACインバーター シングルタイプ			KX-N10AVP	7.0		43
				KX-N12AVP	7.8		44
				KX-N15AVP	8.8		45
	ACインバーター マルチタイプ			KX-NM20AVP	15.1(7.0+8.1)		46
				KX-NM26AVP	16.5(8.4+8.1)		47
				KX-NM30AVP	17.6(9.5+8.1)		48
				KX-NM36AVP	23.6(7.4+8.1×2)		49
				KX-NM40AVP	25.0(8.8+8.1×2)		50

■屋内設置型

製品区分		外　観	用　途	型　式	呼称出力(kW)	蒸発温度範囲(℃)	記載ページ
空冷 リモコン型	ACインバーター シングルタイプ		冷凍・ 冷蔵用	KX-N10CVP	7.0	−45〜−5	51
				KX-N12CVP	7.8		52
				KX-N15CVP	8.8		53
	ACインバーター マルチタイプ			KX-NM20CVP	15.1(7.0+8.1)		54
				KX-NM26CVP	16.5(8.4+8.1)		55
				KX-NM30CVP	17.6(9.5+8.1)		56
				KX-NM36CVP	23.6(7.4+8.1×2)		57
				KX-NM40CVP	25.0(8.8+8.1×2)		58

■屋外設置型

製品区分		外　観	用　途	型　式	呼称出力(kW)	蒸発温度範囲(℃)	記載ページ
屋外設置型(空冷一体型)	DCインバーターシングルタイプ		冷蔵用	KX-RD5AMV	3.7	−20〜−5	59
				KX-RD6AMV	4.5		60
				KX-RD7AMV	5.2		61
				KX-RD8AMV	6.0		62
	ACインバーターシングルタイプ		冷凍・冷蔵用	KX-R3AV	2.2	−45〜−5	63
			冷蔵用	KX-R6AMV1	4.5	−20〜−5	64
			冷凍・冷蔵用	KX-R6AV1	4.5	−45〜−5	65
				KX-R8AV	6.0		66
				KX-R10AV	7.4		67
	ACインバーターマルチタイプ		冷凍・冷蔵用	KX-RM16AV(-A)	11.9(4.5+7.4)	−45〜−5	68
				KX-RM20AV(-A)	14.8(7.4×2)		69
				KX-RM26AV(-A)	19.4(6.0×2+7.4)		70
				KX-RM30AV(-A)	22.2(7.4×3)		71
				KX-RM36AV1(-A)	26.8(7.4×2+6.0×2)		72
				KX-RM40AV(-A)	29.6(7.4×4)		73
	シングルタイプ		冷凍・冷蔵用	KX-R2A2	1.5	−45〜−5	74
				KX-R3A2	2.2		75
				KX-R4A2	3.0		76
				KX-R5A2	3.7		77
				KX-R6A1	4.5		78
				KX-R8A1	6.0		79
				KX-R10A1	7.4		80
				KX-R12A	9.0		81
			高温用	KX-R3AU1	2.2	−10〜+5	82
				KX-R4AU1	3.0		83
				KX-R5AU1	3.7		84
				KX-R6AU1	4.5		85
				KX-R8AU1	6.0		86
				KX-R10AU1	7.4		87
			超低温用	KX-R10AF1	7.4	−65〜−20	88
	マルチタイプ		冷凍・冷蔵用	KX-RM12A	9.0(4.5×2)	−45〜−5	89
				KX-RM16A	12.0(6.0×2)		90
				KX-RM20A	14.8(7.4×2)		91
				KX-RM26A	19.4(6.0×2+7.4)		92
				KX-RM30A	22.2(7.4×3)		93
				KX-RM36A	26.8(6.0×2+7.4×2)		94
				KX-RM40A	29.6(7.4×4)	−45〜−10	95
			冷蔵用	KX-RM16AM	12.0(6.0×2)	−20〜−5	96
				KX-RM20AM	14.8(7.4×2)		97
				KX-RM26AM	19.4(6.0×2+7.4)		98
				KX-RM30AM	22.2(7.4×3)		99
				KX-RM36AM	26.8(6.0×2+7.4×2)		100
				KX-RM40AM	29.6(7.4×4)	−20〜−10	101
			高温用	KX-RM20AU	14.8(7.4×2)	−10〜+5	102
				KX-RM30AU	22.2(7.4×3)		103
				KX-RM40AU	29.6(7.4×4)		104
			超低温用	KX-RM16AF	12.0(6.0×2)	−65〜−20	105
				KX-RM20AF	14.8(7.4×2)		106

■屋内設置型

製品区分		外　観	用　途	型　式	呼称出力(kW)	蒸発温度範囲(℃)	記載ページ
空冷 リモコン型	DC インバーター シングルタイプ		冷蔵用	KX-RD5CMV	3.7	−20〜−5	107
				KX-RD6CMV	4.5		108
				KX-RD7CMV	5.2		109
				KX-RD8CMV	6.0		110
	AC インバーター シングルタイプ		冷凍・冷蔵用	KX-R3CV	2.2	−45〜−5	111
				KX-R6CV1	4.5		112
			冷凍・冷蔵用	KX-R8CV	6.0		113
				KX-R10CV	7.4		114
	AC インバーター マルチタイプ		冷凍・冷蔵用	KX-RM16CV(-A)	11.9(4.5+7.4)	−45〜−5	115
				KX-RM20CV(-A)	14.8(7.4×2)		116
				KX-RM26CV(-A)	19.4(6.0×2+7.4)		117
				KX-RM30CV(-A)	22.2(7.4×3)		118
				KX-RM40CV(-A)	29.6(7.4×4)		119
	シングルタイプ		冷凍・冷蔵用	KX-R2C1	1.5	−45〜−5	120
				KX-R3C1	2.2		121
				KX-R4C1	3.0		122
				KX-R5C1	3.7		123
				KX-R6C1	4.5		124
				KX-R8C1	6.0		125
				KX-R10C1	7.4		126
			超低温用	KX-R6CF1	4.5	−65〜−20	127
				KX-R8CF1	6.0		128
				KX-R10CF1	7.4		129
	マルチタイプ	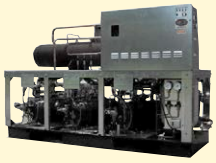	冷凍・冷蔵用	KX-RM16C	12.0(6.0×2)	−45〜−5	130
				KX-RM20C	14.8(7.4×2)		131
				KX-RM26C	19.4(6.0×2+7.4)		132
				KX-RM30C	22.2(7.4×3)		133
				KX-RM36C	26.8(6.0×2+7.4×2)		134
				KX-RM40C	29.6(7.4×4)		135
			冷蔵用	KX-RM16CM	12.0(6.0×2)	−20〜−5	136
				KX-RM20CM	14.8(7.4×2)		137
				KX-RM26CM	19.4(6.0×2+7.4)		138
				KX-RM30CM	22.2(7.4×3)		139
				KX-RM36CM	26.8(6.0×2+7.4×2)		140
				KX-RM40CM	29.6(7.4×4)		141
水冷式	シングルタイプ		冷凍・冷蔵用	KX-R2W	1.5	−45〜+5	142
				KX-R3W	2.2		143
				KX-R4W	3.0		144
				KX-R5W	3.7		145
				KX-R8W	6.0		146
				KX-R10W	7.4		147
	マルチタイプ		冷凍・冷蔵用	KX-RM16W	12.0(6.0×2)	−45〜−5	148
				KX-RM20W	14.8(7.4×2)		149
				KX-RM30W	22.2(7.4×3)		150

■屋外設置型（空冷一体型DCインバーターシングルタイプ）（冷蔵用）

（単位：kW）

周囲温度	型　式		蒸発温度（℃）							
			−20	−17	−15	−10	−5	0	+5	+10
32℃	KX-N6AMV	定格	9.73	11.0	11.8	14.0	16.1	−	−	−
		最大	12.0	13.6	14.5	16.5	18.1	17.4（55Hz時）	18.0（50Hz時）	18.8（45Hz時）
	KX-N7AMV	定格	10.4	11.7	12.7	15.0	17.4	−	−	−
		最大	13.0	14.7	15.8	18.1	19.9	19.1（60Hz時）	20.0（55Hz時）	20.7（50Hz時）
	KX-N8AMV	定格	13.0	14.5	15.4	18.0	20.7	−	−	−
		最大	14.1	15.8	16.9	19.5	21.9	20.3（65Hz時）	21.2（60Hz時）	21.9（55Hz時）

※インバーター出力周波数:KX-N6AMV定格57Hz・KX-N7AMV定格61Hz・KX-N8AMV定格78Hz
※インバーター出力周波数:KX-N6AMV最大70Hz・KX-N7AMV最大80Hz・KX-N8AMV最大90Hz
※蒸発温度が−5℃を超える領域では運転上限周波数が（　）内の数値に制限されます。

■屋外設置型（空冷一体型DCインバーターマルチタイプ）（冷蔵用）

（単位：kW）

周囲温度	型　式		蒸発温度（℃）				
			−20	−17	−15	−10	−5
32℃	KX-NM16AMVP	定格	23.5	25.9	27.7	33.5	39.6
		最大	25.1	28.5	30.8	36.9	42.1
	KX-NM20AMVP	定格	29.0	32.8	35.5	42.5	49.8
		最大	31.1	35.3	38.2	45.8	52.3
	KX-NM26AMVP	定格	35.8	38.9	41.5	50.0	59.4
		最大	38.0	42.3	45.5	54.5	63.0
	KX-NM30AMVP	定格	42.0	46.6	50.1	60.0	69.5
		最大	44.6	49.7	53.5	64.0	74.0
	KX-NM36AMVP	定格	47.2	52.3	56.1	67.0	77.7
		最大	49.0	55.2	59.5	70.8	80.5
	KX-NM40AMVP	定格	57.5	62.9	67.2	80.0	96.0
		最大	59.3	65.6	70.3	83.8	99.8

※インバーター出力周波数:定格70Hz・最大90Hz

■屋外設置型（空冷一体型DCインバーターマルチタイプ）（高温用）

（単位：kW）

周囲温度	型　式	蒸発温度（℃）				
		−10	−5	0	+5	+10
32℃	KX-NM20AUVP	31.8	37.8	43.7	50.0	57.2
	KX-NM30AUVP	47.5	54.0	62.8	75.0	85.1

■屋外設置型（空冷一体型DCインバータータイプ）（冷凍・冷蔵用）

（単位：kW）

周囲温度	型　式	蒸発温度（℃）									
		−45	−40	−35	−30	−25	−20	−17	−15	−10	−5
32℃	KX-N2AVP	1.56	2.00	2.55	3.14	3.79	4.48	4.95	5.27	6.12	6.97
	KX-N3AVP	1.89	2.50	3.16	3.91	4.74	5.63	6.24	6.65	7.77	8.84
	KX-N4AVP	2.97	3.75	4.69	5.71	6.84	8.08	8.89	9.44	10.9	12.5
	KX-N5AVP	3.24	4.25	5.36	6.58	7.90	9.33	10.2	10.9	12.5	14.2
	KX-N6AVP	4.46	5.30	6.27	7.54	9.04	10.8	11.9	12.8	15.0	17.5
	KX-N8AVP	5.94	6.70	7.89	9.50	11.5	14.0	15.7	16.9	20.2	23.9

■屋外設置型（空冷一体型ACインバータータイプ）（冷凍・冷蔵用）

（単位：kW）

周囲温度	型　式	蒸発温度（℃）									
		−45	−40	−35	−30	−25	−20	−17	−15	−10	−5
32℃	KX-N10AVP	7.00	8.50	10.3	12.5	15.1	18.0	19.9	21.3	24.9	28.9
	KX-N12AVP	7.70	9.50	11.7	14.1	17.0	20.1	22.2	23.6	27.4	31.6
	KX-N15AVP	8.44	10.6	13.1	15.9	19.0	22.5	24.7	26.3	30.4	34.8
	KX-NM20AVP	14.3	17.0	20.3	24.4	29.3	35.0	38.7	41.4	48.6	56.5
	KX-NM26AVP	15.4	18.0	21.6	26.1	31.4	37.7	41.9	44.9	53.0	62.0
	KX-NM30AVP	16.3	19.0	22.8	27.5	33.3	40.0	44.5	47.8	56.5	66.3
	KX-NM36AVP	20.1	25.0	30.7	37.4	45.1	53.8	59.4	63.4	74.0	85.5
	KX-NM40AVP	21.3	26.5	32.6	39.7	47.7	56.7	62.5	66.6	77.5	89.3

■空冷リモコン型（ACインバータータイプ）（冷凍・冷蔵用）

（単位：kW）

周囲温度	型　式	蒸発温度（℃）									
		−45	−40	−35	−30	−25	−20	−17	−15	−10	−5
32℃	KX-N10CVP RCR-N12F	6.53	8.00	9.83	12.0	14.7	17.7	19.6	21.1	24.9	29.2
	KX-N12CVP RCR-N12F	7.37	9.00	11.0	13.4	16.3	19.5	21.7	23.2	27.3	31.8
	KX-N15CVP RCR-N15F	8.23	10.0	12.2	14.8	17.8	21.3	23.6	25.2	29.5	34.3
	KX-NM20CVP RCR-N20F	11.5	14.0	17.1	20.9	25.3	30.4	33.8	36.2	42.6	49.7
	KX-NM26CVP RCR-N12F+RCR-N15F	13.9	17.0	20.8	25.3	30.6	36.7	40.8	43.6	51.3	59.8
	KX-NM30CVP RCR-N15F×2	14.8	18.0	22.0	26.7	32.3	38.6	42.8	45.8	53.7	62.5
	KX-NM36CVP RCR-N20F×2	19.5	23.6	28.6	34.6	41.6	49.5	54.7	58.4	68.2	78.9
	KX-NM40CVP RCR-N20F×2	20.6	25.0	30.4	36.7	44.1	52.6	58.1	62.0	72.4	83.4

注　蒸発温度とは吸入圧力の飽和温度のことで、吸入ガス温度18℃時の値を示します。

■屋外設置型（空冷一体型DCインバーターシングルタイプ）（冷蔵用）

（単位：kW）

周囲温度	型　式		蒸発温度（℃）							
			−20	−17	−15	−10	−5	0	+5	+10
32℃	KX-N6AMV	定格	9.73	11.0	11.8	14.0	16.1	−	−	−
		最大	12.0	13.6	14.5	16.5	18.1	17.4（55Hz時）	18.0（50Hz時）	18.8（45Hz時）
	KX-N7AMV	定格	10.4	11.7	12.7	15.0	17.4	−	−	−
		最大	13.0	14.7	15.8	18.1	19.9	19.1（60Hz時）	20.0（55Hz時）	20.7（50Hz時）
	KX-N8AMV	定格	13.0	14.5	15.4	18.0	20.7	−	−	−
		最大	14.1	15.8	16.9	19.5	21.9	20.3（65Hz時）	21.2（60Hz時）	21.9（55Hz時）

※インバーター出力周波数:KX-N6AMV定格57Hz・KX-N7AMV定格61Hz・KX-N8AMV定格78Hz
※インバーター出力周波数:KX-N6AMV最大70Hz・KX-N7AMV最大80Hz・KX-N8AMV最大90Hz
※蒸発温度が−5℃を超える領域では運転上限周波数が（　）内の数値に制限されます。

■屋外設置型（空冷一体型DCインバーターマルチタイプ）（冷蔵用）

（単位：kW）

周囲温度	型　式		蒸発温度（℃）				
			−20	−17	−15	−10	−5
32℃	KX-NM16AMVP	定格	25.0	28.8	31.3	37.5	42.1
		最大	26.7	30.6	33.2	39.7	44.8
	KX-NM20AMVP	定格	31.5	36.4	39.7	47.5	54.0
		最大	33.7	38.7	42.0	50.2	56.6
	KX-NM26AMVP	定格	39.7	43.8	46.9	56.0	65.0
		最大	42.0	47.9	51.8	61.4	68.6
	KX-NM30AMVP	定格	47.0	52.5	56.3	67.0	76.7
		最大	48.1	55.1	59.6	70.5	78.4
	KX-NM36AMVP	定格	51.8	57.8	62.3	75.0	88.0
		最大	53.6	60.9	65.9	79.3	90.9
	KX-NM40AMVP	定格	65.0	71.4	76.2	90.0	106.5
		最大	66.8	73.5	78.5	93.0	110.3

※インバーター出力周波数:定格70Hz・最大90Hz

■屋外設置型（空冷一体型DCインバーターマルチタイプ）（高温用）

（単位：kW）

周囲温度	型　式	蒸発温度（℃）				
		−10	−5	0	+5	+10
32℃	KX-NM20AUVP	35.4	42.0	48.6	56.0	63.5
	KX-NM30AUVP	53.2	61.3	71.6	85.0	96.9

■屋外設置型（空冷一体型DCインバータータイプ）（冷凍・冷蔵用）

（単位：kW）

周囲温度	型　式	蒸発温度（℃）									
		−45	−40	−35	−30	−25	−20	−17	−15	−10	−5
32℃	KX-N2AVP	1.56	2.00	2.55	3.14	3.79	4.48	4.95	5.27	6.12	6.97
	KX-N3AVP	1.89	2.50	3.16	3.91	4.74	5.63	6.24	6.65	7.77	8.84
	KX-N4AVP	2.97	3.75	4.69	5.71	6.84	8.08	8.89	9.44	10.9	12.5
	KX-N5AVP	3.24	4.25	5.36	6.58	7.90	9.33	10.2	10.9	12.5	14.2
	KX-N6AVP	4.46	5.30	6.27	7.54	9.04	10.8	11.9	12.8	15.0	17.5
	KX-N8AVP	5.94	6.70	7.89	9.50	11.5	14.0	15.7	16.9	20.2	23.9

■屋外設置型（空冷一体型ACインバータータイプ）（冷凍・冷蔵用）

（単位：kW）

周囲温度	型　式	蒸発温度（℃）									
		−45	−40	−35	−30	−25	−20	−17	−15	−10	−5
32℃	KX-N10AVP	7.00	8.50	10.3	12.5	15.1	18.0	19.9	21.3	24.9	28.9
	KX-N12AVP	7.70	9.50	11.7	14.1	17.0	20.1	22.2	23.6	27.4	31.6
	KX-N15AVP	8.44	10.6	13.1	15.9	19.0	22.5	24.7	26.3	30.4	34.8
	KX-NM20AVP	14.9	18.0	21.8	26.4	31.8	37.9	41.9	44.8	52.4	60.8
	KX-NM26AVP	15.8	19.0	23.0	28.0	33.8	40.5	45.0	48.1	56.6	66.0
	KX-NM30AVP	16.8	20.0	24.2	29.5	35.7	43.0	47.9	51.3	60.6	70.9
	KX-NM36AVP	23.0	28.0	34.2	41.4	49.8	59.2	65.4	69.8	81.4	94.2
	KX-NM40AVP	24.3	30.0	36.6	44.2	52.7	62.2	68.3	72.6	84.0	96.3

■空冷リモコン型（ACインバータータイプ）（冷凍・冷蔵用）

（単位：kW）

周囲温度	型　式	蒸発温度（℃）									
		−45	−40	−35	−30	−25	−20	−17	−15	−10	−5
32℃	KX-N10CVP RCR-N12F	6.53	8.00	9.83	12.0	14.7	17.7	19.6	21.1	24.9	29.2
	KX-N12CVP RCR-N12F	7.37	9.00	11.0	13.4	16.3	19.5	21.7	23.2	27.3	31.8
	KX-N15CVP RCR-N15F	8.23	10.0	12.2	14.8	17.8	21.3	23.6	25.2	29.5	34.3
	KX-NM20CVP RCR-N20F	12.4	15.0	18.2	22.0	26.4	31.3	34.6	36.9	43.0	49.7
	KX-NM26CVP RCR-N12F+RCR-N15F	15.7	19.0	23.1	28.0	33.7	40.2	44.4	47.5	55.5	64.4
	KX-NM30CVP RCR-N15F×2	16.5	20.0	24.3	29.4	35.4	42.2	46.6	49.8	58.2	67.4
	KX-NM36CVP RCR-N20F×2	21.8	26.5	32.2	39.1	47.0	56.1	62.1	66.3	77.6	90.0
	KX-NM40CVP RCR-N20F×2	23.2	28.0	33.9	40.9	49.1	58.3	64.4	68.7	80.0	92.4

注　蒸発温度とは吸入圧力の飽和温度のことで、吸入ガス温度18℃時の値を示します。

■屋外設置型（空冷一体型DCインバーターシングルタイプ）

（単位：kW）

周囲温度	型　式	蒸発温度（℃）				
		−20	−17	−15	−10	−5
32℃	KX-RD5AMV	8.14	9.21	9.94	11.8	13.7
	KX-RD6AMV	9.73	11.0	11.8	14.0	16.1
	KX-RD7AMV	10.4	11.7	12.7	15.0	17.4
	KX-RD8AMV	13.0	14.5	15.4	18.0	20.7

※インバーター出力周波数:KX-RD5AMV 定格50Hz・KX-RD6AMV 定格60H・KX-RD7AMV 定格65Hz・KX-RD8AMV 定格80Hz

■屋外設置型（空冷一体型ACインバーターシングルタイプ）

（単位：kW）

周囲温度	型　式	蒸発温度（℃）									
		−45	−40	−35	−30	−25	−20	−17	−15	−10	−5
32℃	KX-R3AV	1.82	2.36	3.02	3.76	4.52	5.48	6.02	6.42	7.50	8.48
	KX-R6AMV1	−	−	−	−	−	9.00	10.6	11.7	14.0	16.1
	KX-R6AV1	3.78	4.75	5.90	7.30	8.90	10.7	11.9	12.8	15.0	17.4
	KX-R8AV	5.19	6.45	7.95	9.77	11.9	14.3	15.9	17.0	20.0	23.3
	KX-R10AV	5.91	7.54	9.68	12.0	14.5	17.4	19.1	20.3	23.6	27.2

※出力周波数:KX-R3AV 定格60Hz・KX-R6AMV1 定格64Hz・KX-R6AV1 定格75Hz・KX-R8AV 定格60Hz・KX-R10AV 定格75Hz

■屋外設置型（空冷一体型ACインバーターマルチタイプ）

（単位：kW）

周囲温度	型　式	蒸発温度（℃）									
		−45	−40	−35	−30	−25	−20	−17	−15	−10	−5
32℃	KX-RM16AV(-A)	9.30	11.8	14.4	17.5	21.2	25.5	28.3	30.4	35.7	41.9
	KX-RM20AV(-A)	11.0	14.0	17.6	21.6	26.2	31.2	34.5	36.8	42.9	49.5
	KX-RM26AV(-A)	14.0	18.0	22.5	27.7	33.6	40.4	44.6	47.7	57.7	67.2
	KX-RM30AV(-A)	15.5	20.0	25.2	31.4	38.4	46.2	51.4	54.9	64.5	74.9
	KX-RM36AV1(-A)	18.1	23.6	29.7	36.5	43.9	52.0	57.1	60.7	70.1	80.1
	KX-RM40AV(-A)	20.9	26.5	32.3	39.4	47.5	56.4	62.6	66.8	78.0	83.5

※インバーター出力周波数:KX-RM16AV(-A)・KX-RM20AV(-A)・KX-RM30AV(-A) 定格75Hz

■屋外設置型（空冷一体型シングルタイプ）

（単位：kW）

周囲温度	型　式	蒸発温度（℃）									
		−45	−40	−35	−30	−25	−20	−17	−15	−10	−5
32℃	KX-R2A2	1.12	1.50	1.86	2.29	2.79	3.26	3.67	3.88	4.75	5.76
	KX-R3A2	1.64	2.00	2.56	3.18	3.82	4.58	5.10	5.42	6.30	7.56
	KX-R4A2	2.07	2.65	3.26	4.02	4.88	5.84	6.47	6.91	8.00	9.37
	KX-R5A2	2.71	3.35	4.13	5.05	6.10	7.29	8.07	8.61	10.0	11.7
	KX-R6A1	3.79	4.75	5.80	7.19	8.81	10.7	11.9	12.8	15.2	17.8
	KX-R8A1	4.20	5.30	6.88	8.64	10.6	12.7	14.0	14.9	17.4	20.0
	KX-R10A1	5.29	6.70	8.27	10.2	12.2	14.6	16.3	17.4	20.6	24.1
	KX-R12A	6.15	7.50	9.21	11.3	13.5	16.1	17.8	19.0	22.4	26.1

■屋外設置型（空冷一体型シングルタイプ）超低温用

（単位：kW）

周囲温度	型　式	蒸発温度（℃）									
		−65	−60	−55	−50	−45	−40	−35	−30	−25	−20
32℃	KX-R10AF1	1.67	2.31	3.09	4.06	5.16	6.30	7.93	9.70	11.9	14.4

■屋外設置型（空冷一体型マルチタイプ）

（単位：kW）

周囲温度	型　式	蒸発温度（℃）									
		−45	−40	−35	−30	−25	−20	−17	−15	−10	−5
32℃	KX-RM12A	7.86	9.50	11.7	14.4	17.4	21.0	23.3	25.1	29.3	33.9
	KX-RM16A	8.30	10.6	13.1	16.2	19.6	23.6	26.3	28.1	33.5	39.5
	KX-RM20A	9.80	12.5	15.5	19.2	23.2	28.0	31.3	33.6	40.0	47.1
	KX-RM26A	13.4	17.0	21.1	25.9	31.3	37.6	41.8	44.8	53.0	62.1
	KX-RM30A	15.1	19.0	23.6	29.1	35.3	42.4	47.2	50.6	60.0	70.6
	KX-RM36A	17.6	22.4	27.8	34.4	41.5	49.9	55.7	59.7	71.0	83.5
	KX-RM40A	19.8	25.0	30.7	37.7	45.0	53.7	59.6	63.7	75.0	−
	KX-RM16AM	−	−	−	−	−	23.6	26.3	28.1	33.5	39.5
	KX-RM20AM	−	−	−	−	−	28.0	31.3	33.6	40.0	47.1
	KX-RM26AM	−	−	−	−	−	37.6	41.8	44.8	53.0	62.1
	KX-RM30AM	−	−	−	−	−	42.4	47.2	50.6	60.0	70.6
	KX-RM36AM	−	−	−	−	−	49.9	55.7	59.7	71.0	83.5
	KX-RM40AM	−	−	−	−	−	53.7	59.6	63.7	75.0	−

注（1）蒸発温度とは吸入圧力の飽和温度のことで、吸入ガス温度18℃時の値を示します。
（2）R404Aはスーパーヒートにより、能力が変わる特性を有します。このため、カタログ表示の温度条件（吸入ガス温度18℃）と実際に使用される条件が異なる場合は、負荷計算の際に補正が必要です。

■屋外設置型（空冷一体型シングルタイプ）高温用

（単位：kW）

周囲温度	型　式	蒸発温度（℃）			
		−10	−5	0	5
32℃	KX-R3AU1	4.77	5.64	6.61	8.00
	KX-R4AU1	6.30	7.50	8.90	10.6
	KX-R5AU1	8.00	9.44	11.2	13.2
	KX-R6AU1	10.9	12.9	14.7	17.0
	KX-R8AU1	15.5	18.3	21.0	23.6
	KX-R10AU1	17.4	20.6	23.6	26.5

■屋外設置型（空冷一体型マルチタイプ）高温用

（単位：kW）

周囲温度	型　式	蒸発温度（℃）			
		−10	−5	0	5
32℃	KX-RM20AU	29.5	38.1	44.1	50.0
	KX-RM30AU	46.0	57.0	66.1	75.0
	KX-RM40AU	63.7	73.8	83.9	95.0

■屋外設置型（空冷一体型マルチタイプ）超低温用

（単位：kW）

周囲温度	型　式	蒸発温度（℃）									
		−65	−60	−55	−50	−45	−40	−35	−30	−25	−20
32℃	KX-RM16AF	2.60	3.60	4.82	6.33	8.29	10.6	13.1	16.2	19.6	23.6
	KX-RM20AF	3.16	4.37	5.84	7.67	9.81	12.5	15.5	19.2	23.2	28.0

注（1）蒸発温度とは吸入圧力の飽和温度のことで、吸入ガス温度18℃時の値を示します。
（2）R404Aはスーパーヒートにより、能力が変わる特性を有します。このため、カタログ表示の温度条件（吸入ガス温度18℃）と実際に使用される条件が異なる場合は、負荷計算の際に補正が必要です。

■空冷リモコン型（DCインバーターシングルタイプ）

（単位：kW）

周囲温度	型　式	蒸発温度（℃）				
		−20	−17	−15	−10	−5
32℃	KX-RD5CMV RCR-R5S	8.14	9.21	9.94	11.8	13.7
	KX-RD6CMV RCR-R6S	9.73	11.0	11.8	14.0	16.1
	KX-RD7CMV RCR-R7S	10.4	11.7	12.7	15.0	17.4
	KX-RD8CMV RCR-R7S	13.0	14.5	15.4	18.0	20.7

※インバーター出力周波数:KX-RD5CMV 定格50Hz・KX-RD6CMV 定格60Hz・KX-RD7CMV 定格65Hz・KX-RD8CMV 定格80Hz

■空冷リモコン型（ACインバーターシングルタイプ）

（単位：kW）

周囲温度	型　式	蒸発温度（℃）									
		−45	−40	−35	−30	−25	−20	−17	−15	−10	−5
32℃	KX-R3CV RCR-R3S	1.82	2.36	3.02	3.76	4.52	5.48	6.02	6.42	7.50	8.48
	KX-R6CV1 RCR-R6S	3.78	4.75	5.90	7.30	8.90	10.7	11.9	12.8	15.0	17.4
	KX-R8CV RCR-R10F	5.19	6.45	7.95	9.77	11.9	14.3	15.9	17.0	20.0	23.3
	KX-R10CV RCR-R10F	5.91	7.54	9.68	12.0	14.5	17.4	19.1	20.3	23.6	27.2

※出力周波数:KX-R3CV 定格60Hz・KX-R6CV1 定格75Hz・KX-R8CV 定格60Hz・KX-R10CV 定格75Hz

■空冷リモコン型（ACインバーターマルチタイプ）

（単位：kW）

周囲温度	型　式	蒸発温度（℃）									
		−45	−40	−35	−30	−25	−20	−17	−15	−10	−5
32℃	KX-RM16CV(-A) RCR-R16F	9.00	11.2	13.4	16.2	19.6	23.5	26.0	27.8	32.8	38.5
	KX-RM20CV(-A) RCR-R20F	10.4	13.2	16.7	20.6	25.1	30.0	33.3	35.6	41.7	48.4
	KX-RM26CV(-A) RCR-R26F	13.3	17.0	21.3	26.3	31.9	38.3	42.3	45.2	54.6	63.7
	KX-RM30CV(-A) RCR-R30F	14.8	19.0	23.9	29.6	36.1	43.3	48.1	51.2	60.0	70.5
	KX-RM40CV(-A) RCR-R20F×2	20.9	26.5	31.8	38.8	46.9	56.0	62.3	66.6	78.0	91.0

※出力周波数:KX-RM16CV（-A）・KX-RM20CV（-A）・KX-RM26CV（-A）・KX-RM30CV（-A）・KX-RM40CV（-A） 定格75Hz

■空冷リモコン型（シングルタイプ）

（単位：kW）

周囲温度	型　式	蒸発温度（℃）									
		−45	−40	−35	−30	−25	−20	−17	−15	−10	−5
32℃	KX-R2C1 RCR-R2S	1.12	1.50	1.86	2.29	2.79	3.26	3.67	3.88	4.75	5.76
	KX-R3C1 RCR-R3S	1.64	2.00	2.56	3.18	3.82	4.58	5.10	5.42	6.30	7.56
	KX-R4C1 RCR-R4S	2.07	2.65	3.26	4.02	4.88	5.84	6.47	6.91	8.00	9.37
	KX-R5C1 RCR-R5S	2.71	3.35	4.13	5.05	6.10	7.29	8.07	8.61	10.0	11.7
	KX-R6C1 RCR-R6S	3.79	4.75	5.80	7.19	8.81	10.7	11.9	12.8	15.2	17.8
	KX-R8C1 RCR-R8F	3.88	5.30	6.88	8.64	10.6	12.7	14.0	14.9	17.4	20.0
	KX-R10C1 RCR-R10F	5.80	7.10	8.28	10.0	12.1	14.6	16.3	17.4	20.6	24.1

■空冷リモコン型（シングルタイプ）

（単位：kW）

周囲温度	型　式	蒸発温度（℃）									
		−65	−60	−55	−50	−45	−40	−35	−30	−25	−20
32℃	KX-R6CF1 RCR-R5S	1.15	1.50	2.00	2.65	3.55	4.50	5.70	7.00	8.50	10.2
	KX-R8CF1 RCR-R6S	1.30	1.70	2.34	3.07	3.96	5.00	6.27	7.68	9.26	11.0
	KX-R10CF1 RCR-R8F	1.62	2.24	2.98	3.79	4.86	6.18	7.76	9.60	11.7	14.0

蒸発温度とは吸入圧力の飽和温度のことで、吸入ガス温度18℃時の値を示します。
R404Aはスーパーヒートにより、能力が変わる特性を有します。このため、カタログ表示の温度条件（吸入ガス温度18℃）と実際に使用される条件が異なる場合は、負荷計算の際に補正が必要です。

■空冷リモコン型（マルチタイプ）

（単位：kW）

周囲温度	型　式	蒸発温度（℃）									
		−45	−40	−35	−30	−25	−20	−17	−15	−10	−5
32℃	KX-RM16C RCR-R16F	7.8	10.0	12.4	15.3	18.5	22.3	24.9	26.6	31.5	37.3
	KX-RM20C RCR-R20F	9.3	11.8	14.6	18.1	21.9	26.4	29.5	31.6	37.5	44.3
	KX-RM26C RCR-R26F	12.7	16.0	19.9	24.5	29.6	35.5	39.5	42.3	50.0	58.7
	KX-RM30C RCR-R30F	14.3	18.0	22.3	27.5	33.4	40.1	44.6	47.8	56.0	66.7
	KX-RM36C RCR-R20F×2	17.6	22.4	26.4	32.6	39.3	47.2	52.6	56.4	67.0	78.8
	KX-RM40C RCR-R20F×2	18.0	23.6	29.0	35.6	42.5	50.7	56.3	60.2	71.0	81.7
	KX-RM16CM RCR-R16F	–	–	–	–	–	22.3	24.9	26.6	31.5	37.3
	KX-RM20CM RCR-R20F	–	–	–	–	–	26.4	29.5	31.6	37.5	44.3
	KX-RM26CM RCR-R26F	–	–	–	–	–	35.5	39.5	42.3	50.0	58.7
	KX-RM30CM RCR-R30F	–	–	–	–	–	40.1	44.6	47.8	56.0	66.7
	KX-RM36CM RCR-R20F×2	–	–	–	–	–	47.2	52.6	56.4	67.0	78.8
	KX-RM40CM RCR-R20F×2	–	–	–	–	–	50.7	56.3	60.2	71.0	81.7

■水冷式（シングルタイプ）

（単位：kW）

凝縮温度	型　式	蒸発温度（℃）											
		−45	−40	−35	−30	−25	−20	−17	−15	−10	−5	0	5
35℃	KX-R2W	1.18	1.50	1.87	2.32	2.83	3.46	3.87	4.14	4.99	5.93	7.01	8.25
	KX-R3W	1.65	2.12	2.62	3.25	3.96	4.84	5.41	5.80	6.98	8.29	9.80	11.5
	KX-R4W	2.11	2.65	3.36	4.16	5.07	6.19	6.93	7.42	8.93	10.6	12.5	14.8
	KX-R5W	2.62	3.35	4.17	5.17	6.29	7.70	8.61	9.22	11.1	13.2	15.6	18.3
	KX-R8W	4.24	5.30	6.74	8.35	10.2	12.4	13.9	14.9	17.9	21.3	25.2	29.6
	KX-R10W	5.30	6.70	8.42	10.4	12.7	15.5	17.4	18.6	22.4	26.6	31.5	37.1
40℃	KX-R2W	1.06	1.35	1.70	2.11	2.58	3.16	3.54	3.80	4.58	5.45	6.44	7.60
	KX-R3W	1.48	1.88	2.37	2.95	3.61	4.42	4.95	5.32	6.40	7.63	9.01	10.6
	KX-R4W	1.89	2.41	3.04	3.78	4.62	5.66	6.34	6.81	8.19	9.76	11.5	13.6
	KX-R5W	2.35	2.99	3.78	4.69	5.74	7.03	7.87	8.46	10.2	12.1	14.3	16.9
	KX-R8W	3.80	4.84	6.10	7.59	9.28	11.4	12.7	13.7	16.5	19.6	23.2	27.3
	KX-R10W	4.75	6.05	7.63	9.48	11.6	14.2	15.9	17.1	20.6	24.5	29.0	34.1
45℃	KX-R2W	0.99	1.26	1.60	1.99	2.43	2.97	3.33	3.57	4.29	5.10	6.02	7.07
	KX-R3W	1.38	1.77	2.24	2.78	3.40	4.16	4.66	4.99	6.00	7.13	8.42	9.90
	KX-R4W	1.77	2.26	2.87	3.56	4.36	5.32	5.97	6.38	7.68	9.13	10.8	12.7
	KX-R5W	2.20	2.81	3.56	4.43	5.41	6.61	7.41	7.93	9.55	11.3	13.4	15.7
	KX-R8W	3.56	4.54	5.76	7.15	8.75	10.7	12.0	12.8	15.4	18.3	21.6	25.4
	KX-R10W	4.45	5.68	7.19	8.94	10.9	13.4	15.0	16.0	19.3	22.9	27.0	31.8

■水冷式（マルチタイプ）

（単位：kW）

凝縮温度	型　式	蒸発温度（℃）									
		−45	−40	−35	−30	−25	−20	−17	−15	−10	−5
35℃	KX-RM16W	8.70	10.0	12.2	15.2	18.9	23.1	25.9	28.0	33.7	39.9
	KX-RM20W	10.8	12.5	15.4	19.0	23.5	28.9	32.5	35.1	42.1	49.9
	KX-RM30W	16.4	20.0	24.5	30.6	37.9	46.2	51.6	55.6	66.2	77.9
40℃	KX-RM16W	8.40	9.50	12.0	14.7	18.2	22.3	25.2	27.3	32.6	38.7
	KX-RM20W	10.6	11.8	14.8	18.4	22.8	28.1	31.5	34.0	40.8	48.4
	KX-RM30W	15.5	19.0	23.2	28.8	35.5	43.3	48.6	52.3	62.3	73.3
45℃	KX-RM16W	7.90	9.10	11.2	13.7	17.0	20.8	23.5	25.4	30.4	36.1
	KX-RM20W	9.90	11.4	13.8	17.1	21.2	26.2	29.4	31.7	38.1	45.1
	KX-RM30W	14.5	17.4	21.6	26.9	33.1	40.4	45.3	48.8	58.1	68.4

注（1）蒸発温度とは吸入圧力の飽和温度のことで、吸入ガス温度18℃時の値を示します。
（2）R404Aはスーパーヒートにより、能力が変わる特性を有します。このため、カタログ表示の温度条件（吸入ガス温度18℃）と実際に使用される条件が異なる場合は、負荷計算の際に補正が必要です。

■屋外設置型（空冷一体型DCインバーターシングルタイプ）

（単位：kW）

周囲温度	型　式	蒸発温度（℃）				
		−20	−17	−15	−10	−5
32℃	KX-RD5AMV	8.14	9.21	9.94	11.8	13.7
	KX-RD6AMV	9.73	11.0	11.8	14.0	16.1
	KX-RD7AMV	10.4	11.7	12.7	15.0	17.4
	KX-RD8AMV	13.0	14.5	15.4	18.0	20.7

※インバーター出力周波数:KX-RD5AMV 定格50Hz・KX-RD6AMV 定格60Hz・KX-RD7AMV 定格65Hz・KX-RD8AMV 定格80Hz

■屋外設置型（空冷一体型ACインバーターシングルタイプ）

（単位：kW）

周囲温度	型　式	蒸発温度（℃）									
		−45	−40	−35	−30	−25	−20	−17	−15	−10	−5
32℃	KX-R3AV	1.82	2.36	3.02	3.76	4.52	5.48	6.02	6.42	7.50	8.48
	KX-R6AMV1	−	−	−	−	−	9.0	10.6	11.7	14.0	16.1
	KX-R6AV1	3.78	4.75	5.90	7.30	8.90	10.7	11.9	12.8	15.0	17.4
	KX-R8AV	5.19	6.45	7.95	9.77	11.9	14.3	15.9	17.0	20.0	23.3
	KX-R10AV	5.91	7.54	9.68	12.0	14.5	17.4	19.1	20.3	23.6	27.2

※出力周波数:KX-R3AV 定格60Hz・KX-R6AMV1 定格64Hz・KX-R6AV1 定格75Hz・KX-R8AV 定格60Hz・KX-R10AV 定格75Hz

■屋外設置型（空冷一体型ACインバーターマルチタイプ）

（単位：kW）

周囲温度	型　式	蒸発温度（℃）									
		−45	−40	−35	−30	−25	−20	−17	−15	−10	−5
32℃	KX-RM16AV(-A)	9.80	12.5	15.6	19.2	23.3	27.9	30.9	33.0	38.5	44.5
	KX-RM20AV(-A)	12.3	15.0	18.5	22.6	27.4	32.7	36.3	38.8	45.4	52.7
	KX-RM26AV(-A)	15.9	20.0	25.3	30.9	37.1	43.8	48.2	51.5	62.2	71.7
	KX-RM30AV(-A)	17.7	22.4	27.9	34.5	42.0	50.5	56.1	60.0	70.4	81.8
	KX-RM36AV1(-A)	21.5	26.5	32.5	39.3	47.2	56.0	61.7	65.7	76.4	88.0
	KX-RM40AV(-A)	21.6	28.0	34.2	42.3	51.0	60.6	67.4	72.4	85.0	94.8

※インバーター出力周波数:KX-RM16AV(-A)・KX-RM20AV(-A)・KX-RM30AV(-A) 定格75Hz

■屋外設置型（空冷一体型シングルタイプ）

（単位：kW）

周囲温度	型　式	蒸発温度（℃）									
		−45	−40	−35	−30	−25	−20	−17	−15	−10	−5
32℃	KX-R2A2	1.28	1.70	2.12	2.62	3.22	3.82	4.30	4.65	5.60	6.67
	KX-R3A2	1.85	2.36	3.02	3.76	4.52	5.48	6.02	6.42	7.50	8.48
	KX-R4A2	2.36	3.15	3.91	4.79	5.75	6.79	7.45	7.90	9.00	10.4
	KX-R5A2	3.24	3.94	4.83	5.92	7.17	8.58	9.50	10.1	11.8	13.8
	KX-R6A1	4.08	5.60	6.84	8.48	10.3	12.2	13.5	14.4	17.1	19.1
	KX-R8A1	5.08	6.70	8.27	10.1	12.2	14.5	15.9	16.9	19.5	22.4
	KX-R10A1	5.84	7.50	9.21	11.5	13.9	16.6	18.6	20.0	23.6	28.2
	KX-R12A	7.10	8.50	10.3	12.8	15.3	18.1	20.1	21.6	25.3	29.9

■屋外設置型（空冷一体型シングルタイプ）超低温用

（単位：kW）

周囲温度	型　式	蒸発温度（℃）									
		−65	−60	−55	−50	−45	−40	−35	−30	−25	−20
32℃	KX-R10AF1	1.98	2.74	3.54	4.64	5.91	7.50	9.23	11.1	13.8	16.6

■屋外設置型（空冷一体型マルチタイプ）

（単位：kW）

周囲温度	型　式	蒸発温度（℃）									
		−45	−40	−35	−30	−25	−20	−17	−15	−10	−5
32℃	KX-RM12A	9.30	11.2	13.8	16.7	20.1	24.0	26.6	28.4	33.0	38.0
	KX-RM16A	9.80	12.5	15.4	19.0	22.9	27.1	30.0	32.2	37.5	44.5
	KX-RM20A	11.6	15.0	18.3	22.6	27.2	32.2	35.8	38.4	45.0	53.3
	KX-RM26A	15.8	20.0	24.8	30.4	36.5	43.0	47.7	51.2	60.0	70.2
	KX-RM30A	17.6	22.4	27.7	34.2	41.1	48.6	53.9	57.9	67.0	79.8
	KX-RM36A	20.5	26.5	32.3	40.0	48.2	57.1	63.5	68.2	80.0	94.8
	KX-RM40A	21.6	28.0	34.2	42.3	51.0	60.6	67.4	72.4	85.0	−
	KX-RM16AM	−	−	−	−	−	27.1	30.0	32.2	37.5	44.5
	KX-RM20AM	−	−	−	−	−	32.2	35.8	38.4	45.0	53.3
	KX-RM26AM	−	−	−	−	−	43.0	47.7	51.2	60.0	70.2
	KX-RM30AM	−	−	−	−	−	48.6	53.9	57.9	67.0	79.8
	KX-RM36AM	−	−	−	−	−	57.1	63.5	68.2	80.0	94.8
	KX-RM40AM	−	−	−	−	−	60.6	67.4	72.4	85.0	−

注（1）蒸発温度とは吸入圧力の飽和温度のことで、吸入ガス温度18℃時の値を示します。
（2）R404Aはスーパーヒートにより、能力が変わる特性を有します。このため、カタログ表示の温度条件（吸入ガス温度18℃）と実際に使用される条件が異なる場合は、負荷計算の際に補正が必要です。

■屋外設置型（空冷一体型シングルタイプ）高温用

（単位：kW）

周囲温度	型　式	蒸発温度（℃）			
		−10	−5	0	5
32℃	KX-R3AU1	5.61	6.64	7.77	9.00
	KX-R4AU1	7.63	8.74	10.2	11.8
	KX-R5AU1	9.21	10.9	12.9	15.0
	KX-R6AU1	12.2	14.6	16.6	19.0
	KX-R8AU1	17.3	20.8	23.6	26.5
	KX-R10AU1	19.5	23.5	26.6	30.0

■屋外設置型（空冷一体型マルチタイプ）高温用

（単位：kW）

周囲温度	型　式	蒸発温度（℃）			
		−10	−5	0	5
32℃	KX-RM20AU	36.7	43.2	49.6	56.0
	KX-RM30AU	55.3	65.3	75.2	85.0
	KX-RM40AU	71.0	82.3	93.6	106

■屋外設置型（空冷一体型マルチタイプ）超低温用

（単位：kW）

周囲温度	型　式	蒸発温度（℃）									
		−65	−60	−55	−50	−45	−40	−35	−30	−25	−20
32℃	KX-RM16AF	3.08	4.26	5.51	7.24	9.82	12.5	15.4	19.0	22.9	27.1
	KX-RM20AF	3.65	5.06	6.53	8.58	11.6	15.0	18.3	22.6	27.2	32.2

注（1）蒸発温度とは吸入圧力の飽和温度のことで、吸入ガス温度18℃時の値を示します。
（2）R404Aはスーパーヒートにより、能力が変わる特性を有します。このため、カタログ表示の温度条件（吸入ガス温度18℃）と実際に使用される条件が異なる場合は、負荷計算の際に補正が必要です。

■空冷リモコン型（DCインバーターシングルタイプ）

（単位：kW）

周囲温度	型　式	蒸発温度（℃）				
		−20	−17	−15	−10	−5
32℃	KX-RD5CMV RCR-R5S	8.14	9.21	9.94	11.8	13.7
	KX-RD6CMV RCR-R6S	9.73	11.0	11.8	14.0	16.1
	KX-RD7CMV RCR-R7S	10.4	11.7	12.7	15.0	17.4
	KX-RD8CMV RCR-R7S	13.0	14.5	15.4	18.0	20.7

※インバーター出力周波数:KX-RD5CMV 定格50Hz・KX-RD6CMV 定格60Hz・KX-RD7CMV 定格65Hz・KX-RD8CMV 定格80Hz

■空冷リモコン型（ACインバーターシングルタイプ）

（単位：kW）

周囲温度	型　式	蒸発温度（℃）									
		−45	−40	−35	−30	−25	−20	−17	−15	−10	−5
32℃	KX-R3CV RCR-R3S	1.82	2.36	3.02	3.76	4.52	5.48	6.02	6.42	7.50	8.48
	KX-R6CV1 RCR-R6S	3.78	4.75	5.90	7.30	8.90	10.7	11.9	12.8	15.0	17.4
	KX-R8CV RCR-R10F	5.19	6.45	7.95	9.77	11.9	14.3	15.9	17.0	20.0	23.3
	KX-R10CV RCR-R10F	5.91	7.54	9.68	12.0	14.5	17.4	19.1	20.3	23.6	27.2

※出力周波数:KX-R3CV 定格60Hz・KX-R6CV1 定格75Hz・KX-R8CV 定格60Hz・KX-R10CV 定格75Hz

■空冷リモコン型（ACインバーターマルチタイプ）

（単位：kW）

周囲温度	型　式	蒸発温度（℃）									
		−45	−40	−35	−30	−25	−20	−17	−15	−10	−5
32℃	KX-RM16CV(-A) RCR-R16F	9.30	11.8	14.7	18.0	21.8	25.9	28.7	30.6	35.2	41.0
	KX-RM20CV(-A) RCR-R20F	11.6	14.1	17.4	21.4	26.1	31.3	34.9	37.4	44.0	51.3
	KX-RM26CV(-A) RCR-R26F	15.1	19.0	24.0	29.3	35.1	41.3	45.3	48.3	58.1	67.0
	KX-RM30CV(-A) RCR-R30F	16.8	21.2	26.3	32.4	39.3	47.0	52.1	55.6	65.0	76.2
	KX-RM40CV(-A) RCR-R20F×2	21.6	28.0	34.5	42.5	51.3	62.0	67.4	71.8	84.5	97.5

※出力周波数:KX-RM16CV（-A）・KX-RM20CV（-A）・KX-RM26CV（-A）・KX-RM30CV（-A）・KX-RM40CV（-A） 定格75Hz

■空冷リモコン型（シングルタイプ）

（単位：kW）

周囲温度	型　式	蒸発温度（℃）									
		−45	−40	−35	−30	−25	−20	−17	−15	−10	−5
32℃	KX-R2C1 RCR-R2S	1.28	1.70	2.12	2.62	3.22	3.82	4.30	4.65	5.60	6.67
	KX-R3C1 RCR-R3S	1.82	2.36	3.02	3.76	4.52	5.48	6.02	6.42	7.50	8.48
	KX-R4C1 RCR-R4S	2.36	3.15	3.91	4.79	5.75	6.79	7.45	7.90	9.00	10.4
	KX-R5C1 RCR-R5S	3.24	3.94	4.83	5.92	7.17	8.58	9.50	10.1	11.8	13.8
	KX-R6C1 RCR-R6S	4.08	5.60	6.84	8.48	10.3	12.2	13.5	14.4	17.1	19.1
	KX-R8C1 RCR-R8F	5.08	6.70	8.27	10.1	12.2	14.5	15.9	16.9	19.5	22.4
	KX-R10C1 RCR-R10F	6.75	8.00	9.24	11.1	13.5	16.3	18.1	19.5	24.0	27.2

■空冷リモコン型（シングルタイプ）

（単位：kW）

周囲温度	型　式	蒸発温度（℃）									
		−65	−60	−55	−50	−45	−40	−35	−30	−25	−20
32℃	KX-R6CF1 RCR-R5S	1.48	1.90	2.50	3.30	4.20	5.30	6.70	8.20	9.90	11.8
	KX-R8CF1 RCR-R6S	1.65	2.12	2.84	3.71	4.77	6.00	7.46	9.09	10.9	12.9
	KX-R10CF1 RCR-R8F	1.94	2.65	3.43	4.43	5.68	7.25	9.05	11.1	13.5	16.1

蒸発温度とは吸入圧力の飽和温度のことで、吸入ガス温度18℃時の値を示します。
R404Aはスーパーヒートにより、能力が変わる特性を有します。このため、カタログ表示の温度条件（吸入ガス温度18℃）と実際に使用される条件が異なる場合は、負荷計算の際に補正が必要です。

■空冷リモコン型（マルチタイプ）

（単位：kW）

周囲温度	型　式	蒸発温度（℃）									
		−45	−40	−35	−30	−25	−20	−17	−15	−10	−5
32℃	KX-RM16C RCR-R16F	9.30	11.8	14.6	18.0	21.6	25.6	28.4	30.4	35.5	42.1
	KX-RM20C RCR-R20F	10.8	14.0	17.1	21.2	25.5	30.3	33.8	36.3	42.5	50.4
	KX-RM26C RCR-R26F	15.0	19.0	23.5	28.8	34.5	40.5	44.8	48.0	56.0	65.6
	KX-RM30C RCR-R30F	16.6	21.2	26.2	32.3	38.8	45.8	50.7	54.5	63.0	75.2
	KX-RM36C RCR-R20F×2	19.4	25.0	30.5	37.8	45.5	53.8	59.8	64.1	75.0	89.1
	KX-RM40C RCR-R20F×2	21.6	28.0	33.9	41.5	49.5	58.2	64.0	68.4	80.0	91.4
	KX-RM16CM RCR-R16F	–	–	–	–	–	25.6	28.4	30.4	35.5	42.1
	KX-RM20CM RCR-R20F	–	–	–	–	–	30.3	33.8	36.3	42.5	50.4
	KX-RM26CM RCR-R26F	–	–	–	–	–	40.5	44.8	48.0	56.0	65.6
	KX-RM30CM RCR-R30F	–	–	–	–	–	45.8	50.7	54.5	63.0	75.2
	KX-RM36CM RCR-R20F×2	–	–	–	–	–	53.8	59.8	64.1	75.0	89.1
	KX-RM40CM RCR-R20F×2	–	–	–	–	–	58.2	64.0	68.4	80.0	91.4

■水冷式（シングルタイプ）

（単位：kW）

凝縮温度	型　式	蒸発温度（℃）											
		−45	−40	−35	−30	−25	−20	−17	−15	−10	−5	0	5
35℃	KX-R2W	1.34	1.70	2.15	2.68	3.28	4.01	4.51	4.85	5.84	6.96	8.26	9.75
	KX-R3W	1.87	2.36	3.00	3.74	4.58	5.61	6.30	6.77	8.16	9.72	11.5	13.6
	KX-R4W	2.39	3.00	3.84	4.79	5.86	7.18	8.07	8.67	10.4	12.4	14.8	17.4
	KX-R5W	2.97	3.75	4.78	5.95	7.29	8.92	10.0	10.8	13.0	15.5	18.3	21.7
	KX-R8W	4.80	6.30	7.72	9.61	11.8	14.4	16.2	17.4	21.0	25.0	29.6	35.0
	KX-R10W	6.01	8.00	9.65	12.0	14.7	18.0	20.3	21.8	26.2	31.2	37.1	43.8
40℃	KX-R2W	1.24	1.59	2.00	2.47	3.01	3.66	4.11	4.38	5.27	6.24	7.35	8.62
	KX-R3W	1.74	2.22	2.79	3.45	4.20	5.12	5.73	6.11	7.35	8.71	10.3	12.0
	KX-R4W	2.22	2.85	3.57	4.42	5.38	6.55	7.34	7.82	9.41	11.2	13.1	15.4
	KX-R5W	2.76	3.54	4.43	5.49	6.68	8.14	9.12	9.72	11.7	13.9	16.3	19.2
	KX-R8W	4.46	5.72	7.16	8.87	10.8	13.2	14.7	15.7	18.9	22.4	26.4	31.0
	KX-R10W	5.58	7.15	8.96	11.1	13.5	16.4	18.4	19.6	23.6	28.0	33.0	38.7
45℃	KX-R2W	1.16	1.50	1.89	2.36	2.89	3.53	3.97	4.25	5.11	6.08	7.19	8.46
	KX-R3W	1.62	2.10	2.65	3.30	4.03	4.93	5.54	5.94	7.14	8.48	10.0	11.8
	KX-R4W	2.07	2.68	3.39	4.23	5.16	6.32	7.10	7.60	9.14	10.9	12.9	15.1
	KX-R5W	2.57	3.34	4.21	5.25	6.41	7.85	8.82	9.45	11.4	13.5	16.0	18.8
	KX-R8W	4.16	5.39	6.80	8.49	10.4	12.7	14.3	15.3	18.4	21.8	25.8	30.4
	KX-R10W	5.20	6.74	8.51	10.6	13.0	15.9	17.8	19.1	22.9	27.3	32.3	38.0

注　蒸発温度とは吸入圧力の飽和温度のことで、吸入ガス温度18℃時の値を示します。

■水冷式（マルチタイプ）

（単位：kW）

凝縮温度	型　式	蒸発温度（℃）									
		−45	−40	−35	−30	−25	−20	−17	−15	−10	−5
35℃	KX-RM16W	10.4	12.5	14.7	18.3	22.5	27.7	31.2	33.7	40.4	47.9
	KX-RM20W	13.0	15.0	18.4	22.7	28.1	34.7	38.9	42.1	50.4	59.8
	KX-RM30W	18.4	22.4	28.1	35.1	43.1	52.5	58.6	63.1	74.8	87.6
40℃	KX-RM16W	10.2	11.8	14.4	17.7	21.9	26.8	30.3	32.7	38.0	45.1
	KX-RM20W	12.7	14.0	17.9	22.1	27.4	33.6	37.7	40.8	47.5	56.4
	KX-RM30W	17.4	21.2	26.6	32.9	40.6	49.4	55.2	59.3	68.3	80.0
45℃	KX-RM16W	9.50	11.0	13.4	16.5	20.4	25.0	28.3	30.5	35.5	42.1
	KX-RM20W	11.8	13.7	16.7	20.2	25.6	31.3	35.2	38.0	44.3	52.6
	KX-RM30W	16.2	19.9	24.8	30.7	37.9	46.1	51.5	55.3	63.7	74.6

注（1）蒸発温度とは吸入圧力の飽和温度のことで、吸入ガス温度18℃時の値を示します。
（2）R404Aはスーパーヒートにより、能力が変わる特性を有します。このため、カタログ表示の温度条件（吸入ガス温度18℃）と実際に使用される条件が異なる場合は、負荷計算の際に補正が必要です。

DCインバーターシングルタイプ［冷蔵用］

KX-N6AMV ＜呼称出力:4.5kW＞

JRA耐塩害仕様・JRA耐重塩害仕様もあります※

■標準仕様表

（50/60Hz）

項目（単位）			型式	KX-N6AMV
使用冷媒			—	R410A
蒸発温度使用範囲			℃	−20〜＋10
電源			—	AC3φ 200V 50/60Hz
性能	周囲温度		℃	32
	蒸発温度		℃	−10
	吸入ガス温度		℃	18
	冷凍能力		kW	14.0（57Hz運転時）
	電気特性	消費電力	kW	5.5（57Hz運転時）
		運転電流	A	16.4（57Hz運転時）
		力率	%	97
法定冷凍能力			トン	2.87　注（2）
高圧ガス保安法区分			—	届出不要
外形	外装（マンセル記号）		—	ナチュラルグレー（1.0Y 8.5/0.5）
	幅		mm	1,170
	奥行		mm	390
	高さ		mm	1,450
圧縮機	定格出力		kW	4.5
	吐出量		m³/h	16.4　注（2）
	冷却方式		—	冷媒液冷却方式
	運転範囲		Hz	25〜70
冷凍機油	種類		—	ダフニーハーメチックオイルFVC68D
	封入量		L	3.1
凝縮器	型式		—	多通路クロスフィン式
	送風機	型式×台数	—	φ465プロペラファン×2
		風量（最大）	m³/min	110
	モーター	定格出力（極数）×台数	kW	0.096（8）×2
受液器内容積			L	15.0
運転調整装置	運転スイッチ		—	運転／停止
制御装置	凝縮圧力制御		—	ファンスピード制御
保護装置	高圧圧力遮断装置		MPa	3.9 OFF
	溶栓	口径	mm	4
		溶解温度	℃	72
	電流センサー（CT）設定値（圧縮機用）		A	31.5
	吐出ガス過熱防止サーミスター		℃	120
	配線用遮断器	動力回路用	A	40
	ヒューズ	操作回路用	A	5
	その他		—	逆相防止器
冷媒配管	ガス入口		mm	φ25.4（ロー付接続）
	液出口		mm	φ9.52（フレア接続）
質量	製品質量		kg	190
	梱包質量		kg	200
運転音			dB	46（44）　注（1）
内蔵品			—	ドライヤ、サイトグラス

注（1）運転音は、反響の少ない無響室などの部屋で、製品正面1m・高さ1mの位置において、運転周波数49Hz・蒸発温度−10℃・コンデンサーの周囲温度32℃にて運転した場合の値（Aスケール）を示します。また、カッコ内は夜間などの周囲温度が25℃以下で低負荷となった場合の値（Aスケール）を示します。なお、運転条件が異なる場合や、周囲の反響などの影響を受け実際の据え付け状態では表示値より大きくなります。

（2）圧縮機の吐出量・法定冷凍能力は70Hz時の値を示します。

＊液冷媒を過冷却しており冷蔵域（蒸発温度0℃未満）で使用する場合は液冷媒が周囲温度以下に低下しますので液冷媒配管の断熱が必要です。

＊配管長は50m以下にしてください。

■外形寸法図

（単位:mm）

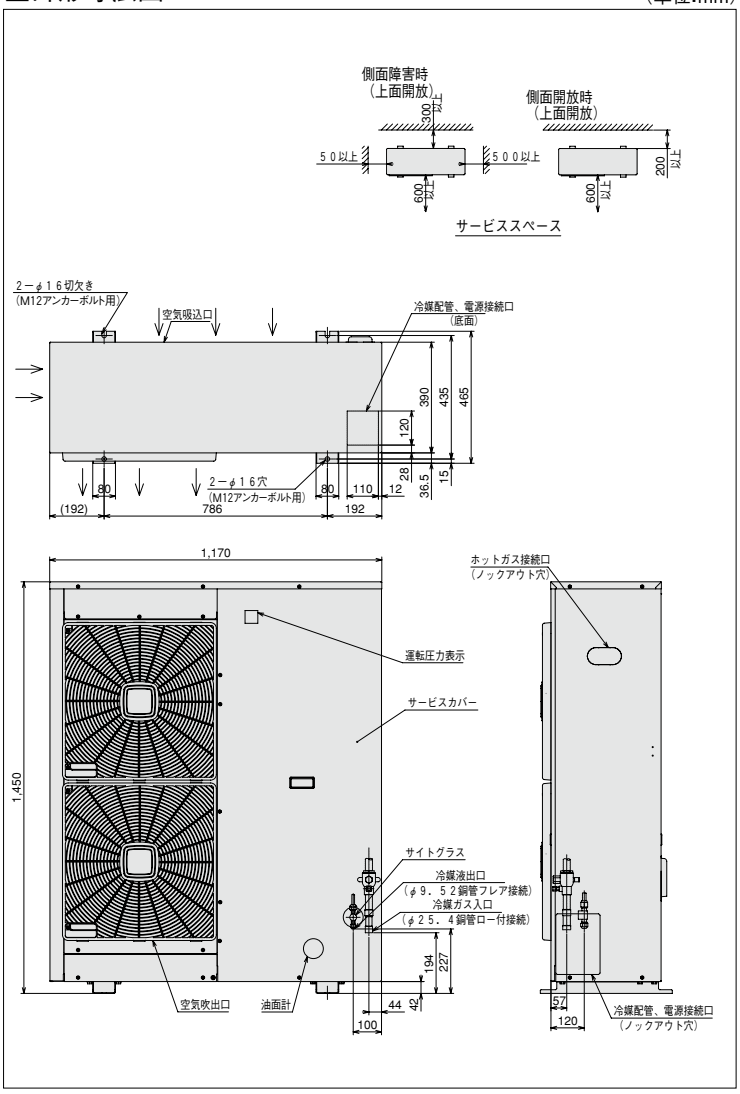

※詳細は、日立アプライアンス（株）各支店・営業所にお問い合わせください。

●オプション部品

リモコンボックス	152ページを参照ください。
防雪フード	153・154ページを参照ください。

〈強風が製品に当たる場所での設置について〉

逆風（プロペラファンに向かって吹く風）のない場所。
屋根や周囲に建物がなく、強い風が製品に当たることが予想される場所には製品の吹き出し口に強い風が当たらないようにしてください。吹き出し口に強い風が当たる場合には防風セットを使用してください。
また突風などが当たり易い屋上へ設置する場合には、転倒防止としてワイヤーで固定してください。

DCインバーターシングルタイプ［冷蔵用］

KX-N7AMV ＜呼称出力:5.2kW＞

JRA耐塩害仕様・JRA耐重塩害仕様もあります※

■標準仕様表

（50/60Hz）

項目（単位）			型式	KX-N7AMV
使用冷媒			—	R410A
蒸発温度使用範囲			℃	−20〜+10
電源			—	AC3φ 200V 50/60Hz
性能	周囲温度		℃	32
	蒸発温度		℃	−10
	吸入ガス温度		℃	18
	冷凍能力		kW	15.0（61Hz運転時）
	電気特性	消費電力	kW	5.7（61Hz運転時）
		運転電流	A	17.5（61Hz運転時）
		力率	%	94
法定冷凍能力			トン	3.28　注（2）
高圧ガス保安法区分			—	届出不要
外形	外装（マンセル記号）		—	ナチュラルグレー（1.0Y 8.5/0.5）
	幅		mm	1,170
	奥行		mm	390
	高さ		mm	1,450
圧縮機	定格出力		kW	5.2
	吐出量		m^3/h	18.7　注（2）
	冷却方式		—	冷媒液冷却方式
	運転範囲		Hz	25〜80
冷凍機油	種類		—	ダフニーハーメチックオイルFVC68D
	封入量		L	3.1
凝縮器	型式		—	多通路クロスフィン式
	送風機	型式×台数	—	φ465プロペラファン×2
		風量（最大）	m^3/min	110
	モーター	定格出力（極数）×台数	kW	0.096（8）×2
受液器内容積			L	15.0
運転調整装置	運転スイッチ		—	運転／停止
制御装置	凝縮圧力制御		—	ファンスピード制御
保護装置	高圧圧力遮断装置		MPa	3.9 OFF
	溶栓	口径	mm	4
		溶解温度	℃	72
	電流センサー（CT）設定値（圧縮機用）		A	32.5
	吐出ガス過熱防止サーミスター		℃	120
	配線用遮断器	動力回路用	A	40
	ヒューズ	操作回路用	A	5
	その他		—	逆相防止器
冷媒配管	ガス入口		mm	φ28.58（ロー付接続）
	液出口		mm	φ12.7（フレア接続）
質量	製品質量		kg	190
	梱包質量		kg	200
運転音			dB	46（44）　注（1）
内蔵品			—	ドライヤ・サイトグラス

注（1）運転音は、反響の少ない無響室などの部屋で、製品正面1m・高さ1mの位置において、運転周波数55Hz・蒸発温度−10℃・コンデンサーの周囲温度32℃にて運転した場合の値（Aスケール）を示します。また、カッコ内は夜間などの周囲温度が25℃以下で低負荷となった場合の値（Aスケール）を示します。なお、運転条件が異なる場合や、周囲の反響などの影響を受け実際の据え付け状態では、表示値より大きくなります。

（2）圧縮機の吐出量・法定冷凍能力は80Hz時の値を示します。

＊液冷媒を過冷却しており冷蔵域（蒸発温度0℃未満）で使用する場合は液冷媒が周囲温度以下に低下しますので液冷媒配管の断熱が必要です。

＊配管長は50m以下にしてください。

■外形寸法図

（単位:mm）

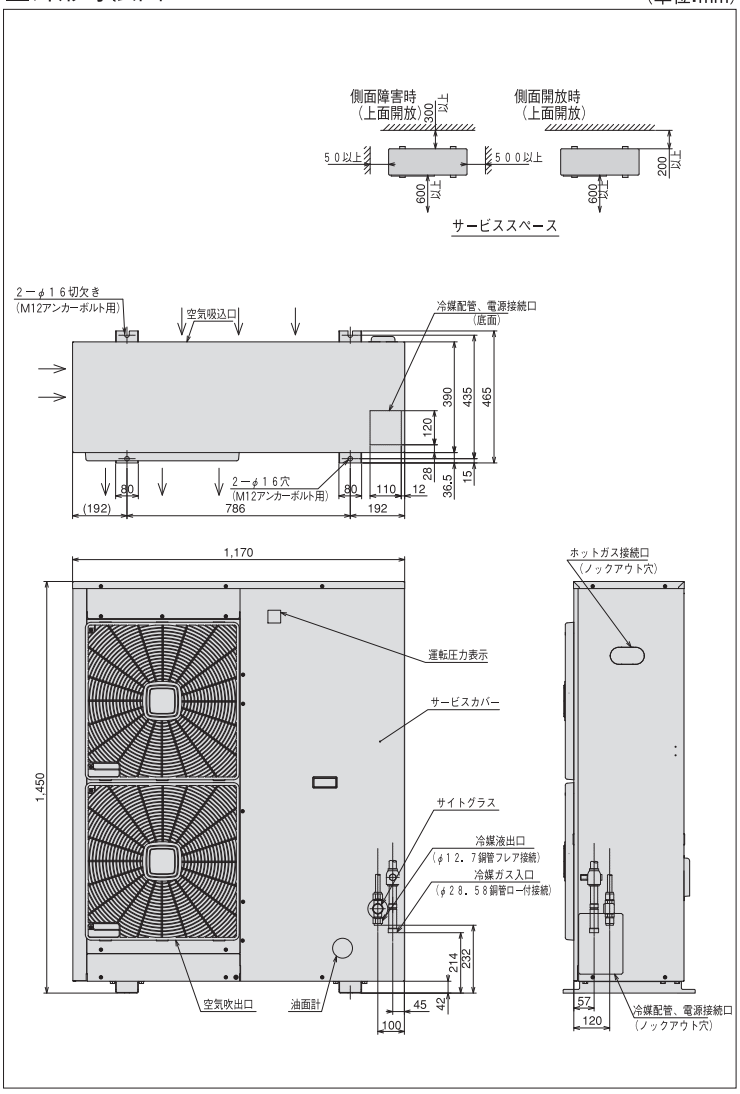

※詳細は、日立アプライアンス（株）各支店・営業所にお問い合わせください。

●オプション部品

リモコンボックス	152ページを参照ください。
防雪フード	153・154ページを参照ください。

〈強風が製品に当たる場所での設置について〉

逆風（プロペラファンに向かって吹く風）のない場所。
屋根や周囲に建物がなく、強い風が製品に当たることが予想される場所には製品の吹き出し口に強い風が当たらないようにしてください。吹き出し口に強い風が当たる場合には防風セットを使用してください。
また突風などが当たり易い屋上へ設置する場合には、転倒防止としてワイヤーで固定してください。

DCインバーターシングルタイプ［冷蔵用］

KX-N8AMV ＜呼称出力:6.0kW＞

JRA耐塩害仕様・JRA耐重塩害仕様もあります※

■標準仕様表

（50/60Hz）

項目（単位）			型式	KX-N8AMV
使用冷媒			—	R410A
蒸発温度使用範囲			℃	−20〜+10
電源			—	AC3φ 200V 50/60Hz
性能	周囲温度		℃	32
	蒸発温度		℃	−10
	吸入ガス温度		℃	18
	冷凍能力		kW	18.0（78Hz運転時）
	電気特性	消費電力	kW	8.0（78Hz運転時）
		運転電流	A	24.0（78Hz運転時）
		力率	%	96
法定冷凍能力			トン	3.69　注（2）
高圧ガス保安法区分			—	届出不要
外形	外装（マンセル記号）		—	ナチュラルグレー（1.0Y 8.5/0.5）
	幅		mm	1,170
	奥行		mm	390
	高さ		mm	1,450
圧縮機	定格出力		kW	6.0
	吐出量		m³/h	21.06　注（2）
	冷却方式		—	冷媒液冷却方式
	運転範囲		Hz	25〜90
冷凍機油	種類		—	ダフニーハーメチックオイルFVC68D
	封入量		L	3.1
凝縮器	型式		—	多通路クロスフィン式
	送風機	型式×台数	—	φ465プロペラファン×2
		風量（最大）	m³/min	110
	モーター	定格出力（極数）×台数	kW	0.096（8）×2
受液器内容積			L	15.0
運転調整装置	運転スイッチ		—	運転／停止
制御装置	凝縮圧力制御		—	ファンスピード制御
保護装置	高圧圧力遮断装置		MPa	3.9 OFF
	溶栓	口径	mm	4
		溶解温度	℃	72
	電流センサー（CT）設定値（圧縮機用）		A	33
	吐出ガス過熱防止サーミスター		℃	120
	配線用遮断器	動力回路用	A	50
	ヒューズ	操作回路用	A	5
	その他		—	逆相防止器
冷媒配管	ガス入口		mm	φ28.58（ロー付接続）
	液出口		mm	φ12.7（フレア接続）
質量	製品質量		kg	190
	梱包質量		kg	200
運転音			dB	50（48）　注（1）
内蔵品			—	ドライヤ・サイトグラス

注（1）運転音は、反響の少ない無響室などの部屋で、製品正面1m・高さ1mの位置において、運転周波数68Hz・蒸発温度−10℃・コンデンサーの周囲温度32℃にて運転した場合の値（Aスケール）を示します。また、カッコ内は夜間などの周囲温度が25℃以下で低負荷となった場合の値（Aスケール）を示します。なお、運転条件が異なる場合や、周囲の反響などの影響を受け実際の据え付け状態では、表示値より大きくなります。

（2）圧縮機の吐出量・法定冷凍能力は90Hz時の値を示します。

＊液冷媒を過冷却しており冷蔵域（蒸発温度0℃未満）で使用する場合は液冷媒が周囲温度以下に低下しますので液冷媒配管の断熱が必要です。

＊配管長は50m以下にしてください。

■外形寸法図

（単位:mm）

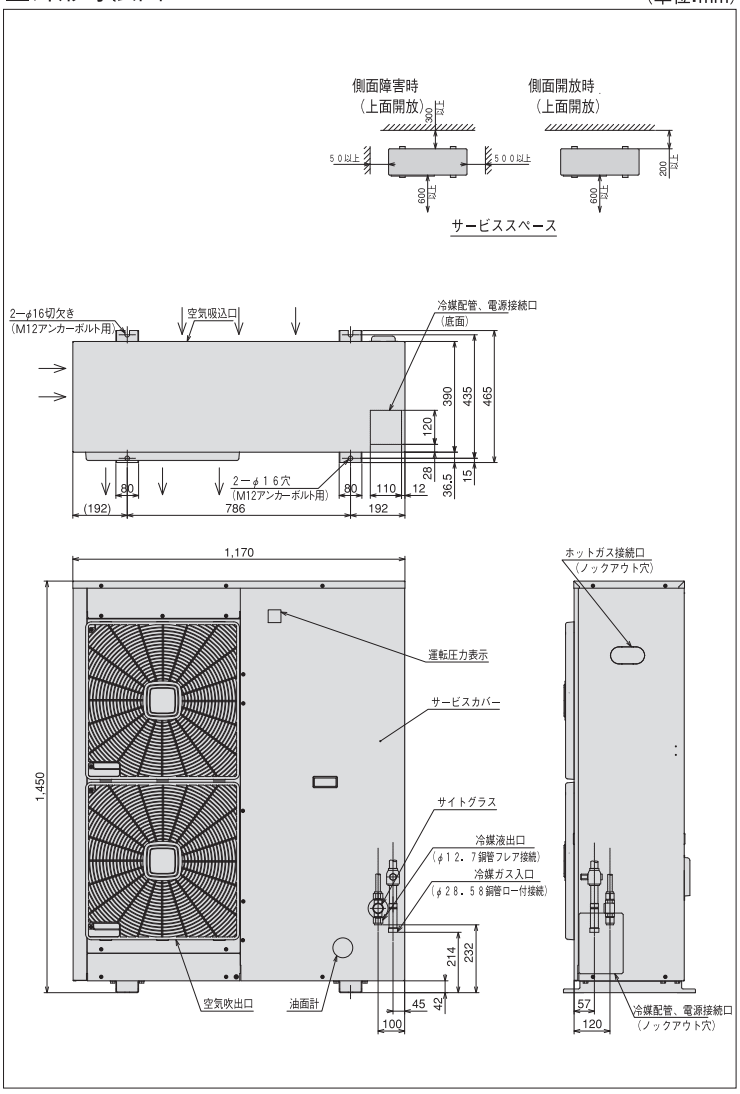

※詳細は、日立アプライアンス（株）各支店・営業所にお問い合わせください。

●オプション部品

リモコンボックス	152ページを参照ください。
防雪フード	153・154ページを参照ください。

〈強風が製品に当たる場所での設置について〉

逆風（プロペラファンに向かって吹く風）のない場所。
屋根や周囲に建物がなく、強い風が製品に当たることが予想される場所には製品の吹き出し口に強い風が当たらないようにしてください。吹き出し口に強い風が当たる場合には防風セットを使用してください。
また突風などが当たり易い屋上へ設置する場合には、転倒防止としてワイヤーで固定してください。

DCインバーターマルチタイプ［冷蔵用］

KX-NM16AMVP

＜呼称出力:5.2kW＋6.0kW＞

JRA耐塩害仕様・JRA耐重塩害仕様もあります※

■標準仕様表

（50/60Hz）

項目（単位） ＼ 型式				KX-NM16AMVP	
使用冷媒			—	R410A	
蒸発温度使用範囲			℃	−20〜−5	
電源			—	AC3φ 200V 50/60Hz	
性能	周囲温度		℃	32	
	蒸発温度		℃	−10	
	吸入ガス温度		℃	18	
	冷凍能力		kW	33.5/37.5（70Hz＋定格運転時） 36.9/39.7（90Hz＋定格運転時）	
	電気特性	消費電力	kW	13.5/15.2（70Hz＋定格運転時）	
		運転電流	A	43.3/45.8（70Hz＋定格運転時）	
		力率	%	90/96	
		始動電流	A	257/231	
法定冷凍能力			トン	6.85/7.48 注（2）	
高圧ガス保安法区分			—	届出不要	
外形	外装（マンセル記号）		—	ナチュラルグレー（1.0Y 8.5/0.5）	
	幅		mm	1,850	
	奥行		mm	830	
	高さ		mm	1,670	
圧縮機	定格出力		kW	5.2	6.0
	吐出量		m³/h	38.34/41.88 注（2）	
	冷却方式		—	冷媒液冷却方式	
冷凍機油	種類		—	ダフニーハーメチックオイルFVC68D	
	封入量		L	12	
凝縮器	型式		—	多通路クロスフィン式	
	送風機	型式×台数	—	φ710プロペラファン×2	
		風量（最大）	m³/min	400	
	モーター	定格出力（極数）×台数	kW	0.81（8）×2	
受液器内容積			L	15×3	
運転装置調整	運転スイッチ		—	運転／停止	
	表示灯		—	運転・警報（各種コード表示）	
制御装置	凝縮圧力制御		—	ファンスピード制御	
	容量制御		%	0−15〜100/0−14〜100	
保護装置	高圧圧力遮断装置		MPa	3.9 OFF	
	低圧圧力遮断装置		MPa	0.23 OFF（応急運転時のみ使用）	
	溶栓	口径	mm	4	
		溶解温度	℃	72	
	電流センサー（CT）設定値（圧縮機用）		A	45	45
	吐出ガス過熱防止サーミスター		℃	120	110（自動復帰）
	配線用遮断器		A	60	60
	ヒューズ	操作回路用	A	5	
		コンデンサーファンモーター用	A	10	
	その他		—	逆相防止器	
過冷却器			—	付	
冷媒配管	ガス入口		mm	φ38.1（ロー付接続）	
	液出口		mm	φ19.05（ロー付接続）	
	ホットガス配管		mm	φ28.0（ロー付接続）	
質量	製品質量		kg	530	
	梱包質量		kg	530	
運転音			dB	55（54） 注（1）	
内蔵品			—	ドライヤ・サイトグラス	

注（1）運転音は、反響の少ない無響室などの部屋で、運転条件：製品周囲温度32℃・蒸発温度−10℃・吸入ガス温度18℃・ファン特性低騒音モード・インバーター圧縮機運転周波数70Hz・定速圧縮機運転、測定位置：製品正面1m・高さ1mにおける値（Aスケール）を示します。また（　）内は夜間など周囲温度が25℃以下となった場合の値（Aスケール）を示します。実際の据え付け状態では、周囲の反響などの影響を受け、表示値より大きくなります。

（2）圧縮機の吐出量・法定冷凍能力は、インバーター圧縮機運転周波数90Hz・定速圧縮機運転時の値を示します。
＊液冷媒を過冷却しており、液冷媒が周囲温度以下に低下しますので液冷媒配管の断熱が必要です。

■外形寸法図

（単位：mm）

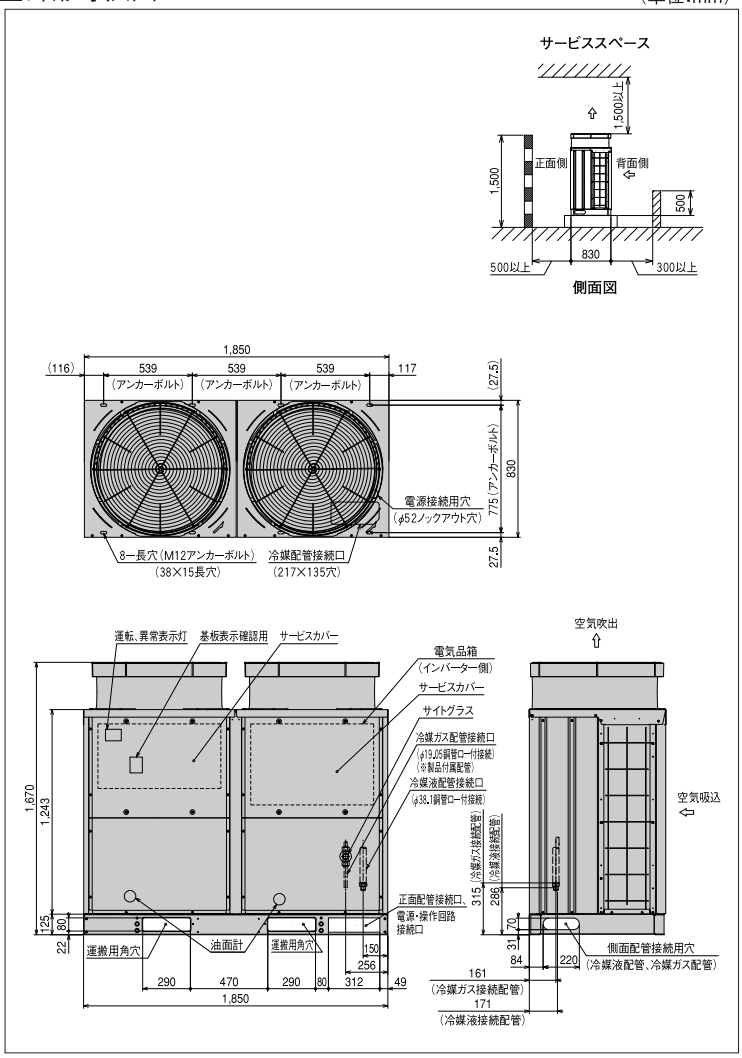

※詳細は、日立アプライアンス（株）各支店・営業所にお問い合わせください。

●オプション部品

リモコンボックス	152ページを参照ください。
防雪フード	153・154ページを参照ください。

DCインバーターマルチタイプ［冷蔵用］

KX-NM20AMVP

＜呼称出力:5.2kW＋9.0kW＞

JRA耐塩害仕様・JRA耐重塩害仕様もあります※

■標準仕様表

(50/60Hz)

項目(単位)			型式	KX-NM20AMVP	
使用冷媒			—	R410A	
蒸発温度使用範囲			℃	−20〜−5	
電源			—	AC3φ 200V 50/60Hz	
性能	周囲温度		℃	32	
	蒸発温度		℃	−10	
	吸入ガス温度		℃	18	
	冷凍能力		kW	42.5/47.5(70Hz＋定格運転時) 45.8/50.2(90Hz＋定格運転時)	
	電気特性	消費電力	kW	17.0/19.5(70Hz＋定格運転時)	
		運転電流	A	54.5/58.6(70Hz＋定格運転時)	
		力率	%	90/96	
		始動電流	A	323/290	
法定冷凍能力			トン	8.43/9.37	注(2)
高圧ガス保安法区分			—	届出不要	
外形	外装(マンセル記号)		—	ナチュラルグレー(1.0Y 8.5/0.5)	
	幅		mm	1,850	
	奥行		mm	830	
	高さ		mm	1,670	
圧縮機	定格出力		kW	5.2	9.0
	吐出量		m³/h	46.98/52.29	注(2)
	冷却方式		—	冷媒液冷却方式	
冷凍機油	種類		—	ダフニーハーメチックオイルFVC68D	
	封入量		L	12	
凝縮器	型式		—	多通路クロスフィン式	
	送風機	型式×台数	—	φ710プロペラファン×2	
		風量(最大)	m³/min	400	
	モーター	定格出力(極数)×台数	kW	0.81(8)×2	
受液器内容積			L	15×3	
運転装置調整	運転スイッチ		—	運転／停止	
	表示灯		—	運転・警報(各種コード表示)	
制御装置	凝縮圧力制御		—	ファンスピード制御	
	容量制御		%	0−12〜100/0−11〜100	
保護装置	高圧圧力遮断装置		MPa	3.9 OFF	
	低圧圧力遮断装置		MPa	0.23 OFF(応急運転時のみ使用)	
	溶栓	口径	mm	4	
		溶解温度	℃	72	
	電流センサー(CT)設定値(圧縮機用)		A	45	67
	吐出ガス過熱防止サーミスター		℃	120	110(自動復帰)
	配線用遮断器		A	60	75
	ヒューズ	操作回路用	A	5	
		コンデンサーファンモーター用	A	10	
	その他		—	逆相防止器	
過冷却器			—	付	
冷媒配管	ガス入口		mm	φ38.1(ロー付接続)	
	液出口		mm	φ19.05(ロー付接続)	
	ホットガス配管		mm	φ28.0(ロー付接続)	
質量	製品質量		kg	550	
	梱包質量		kg	550	
運転音			dB	55(54)	注(1)
内蔵品			—	ドライヤ・サイトグラス	

注(1) 運転音は、反響の少ない無響室などの部屋で、運転条件:製品周囲温度32℃・蒸発温度−10℃・吸入ガス温度18℃・ファン特性低騒音モード・インバーター圧縮機運転周波数70Hz・定速圧縮機運転、測定位置:製品正面1m・高さ1mにおける値(Aスケール)を示します。また( )内は夜間など周囲温度が25℃以下となった場合の値(Aスケール)を示します。実際の据え付け状態では、周囲の反響などの影響を受け、表示値より大きくなります。

(2)圧縮機の吐出量・法定冷凍能力は、インバーター圧縮機運転周波数90Hz・定速圧縮機運転時の値を示します。
*液冷媒を過冷却しており、液冷媒が周囲温度以下に低下しますので液冷媒配管の断熱が必要です。

■外形寸法図

(単位:mm)

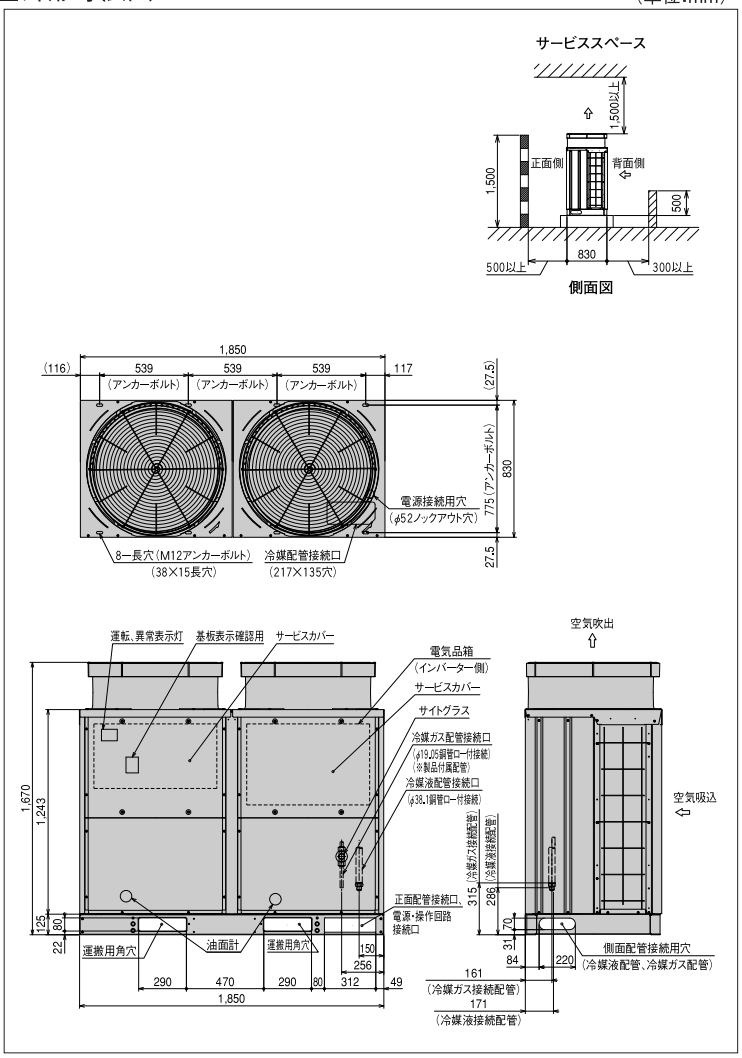

※詳細は、日立アプライアンス(株)各支店・営業所にお問い合わせください。

●オプション部品

リモコンボックス	152ページを参照ください。
防雪フード	153・154ページを参照ください。

DCインバーターマルチタイプ［冷蔵用］

KX-NM26AMVP

<呼称出力:5.2kW+6.0kW×2>

JRA耐塩害仕様・JRA耐重塩害仕様もあります※

■標準仕様表

（50/60Hz）

項目（単位）			型式	KX-NM26AMVP	
使用冷媒			—	R410A	
蒸発温度使用範囲			℃	−20〜−5	
電源			—	AC3φ 200V 50/60Hz	
性能	周囲温度		℃	32	
	蒸発温度		℃	−10	
	吸入ガス温度		℃	18	
	冷凍能力		kW	50.0/56.0（70Hz＋定格運転時） 54.5/61.4（90Hz＋定格運転時）	
	電気特性	消費電力	kW	21.2/24.0（70Hz＋定格運転時）	
		運転電流	A	70.8/72.5（70Hz＋定格運転時）	
		力率	%	86/96	
		始動電流	A	280/256	
法定冷凍能力			トン	10.01/11.27 注（2）	
高圧ガス保安法区分			—	届出不要	
外形	外装（マンセル記号）		—	ナチュラルグレー（1.0Y 8.5/0.5）	
	幅		mm	2,940	
	奥行		mm	830	
	高さ		mm	1,670	
圧縮機	定格出力		kW	5.2	6.0×2
	吐出量		m³/h	55.62/62.70 注（2）	
	冷却方式		—	冷媒液冷却方式	
冷凍機油	種類		—	ダフニーハーメチックオイルFVC68D	
	封入量		L	21	
凝縮器	型式		—	多通路クロスフィン式	
	送風機	型式×台数	—	φ710プロペラファン×3	
		風量（最大）	m³/min	600	
	モーター	定格出力（極数）×台数	kW	0.81（8）×3	
受液器内容積			L	15×4	
運転装置	運転スイッチ		—	運転／停止	
調整装置	表示灯		—	運転・警報（各種コード表示）	
制御装置	凝縮圧力制御		—	ファンスピード制御	
	容量制御		%	0−11〜100/0−9〜100	
保護装置	高圧圧力遮断装置		MPa	3.9 OFF	
	低圧圧力遮断装置		MPa	0.23 OFF（応急運転時のみ使用）	
	溶栓	口径	mm	4	
		溶解温度	℃	72	
	電流センサー（CT）設定値（圧縮機用）		A	45	45
	吐出ガス過熱防止サーミスター		℃	120	110（自動復帰）
	配線用遮断器		A	60	60
	ヒューズ	操作回路用	A	5	
		コンデンサーファンモーター用	A	10	
	その他		—	逆相防止器	
冷媒配管	ガス入口		mm	φ44.45（ロー付接続）	
	液出口		mm	φ22.22（ロー付接続）	
	ホットガス配管		mm	φ38.1（ロー付接続）	
質量	製品質量		kg	810	
	梱包質量		kg	810	
運転音			dB	56/56.5（55/55.5） 注（1）	
内蔵品			—	ドライヤ・サイトグラス	

注（1）運転音は、反響の少ない無響室などの部屋で、運転条件：製品周囲温度32℃・蒸発温度−10℃・吸入ガス温度18℃・ファン特性低騒音モード・インバーター圧縮機運転周波数70Hz・定速圧縮機運転、測定位置：製品正面1m・高さ1mにおける値（Aスケール）を示します。また（　）内は夜間など周囲温度が25℃以下となった場合の値（Aスケール）を示します。実際の据え付け状態では、周囲の反響などの影響を受け、表示値より大きくなります。

■外形寸法図

（単位：mm）

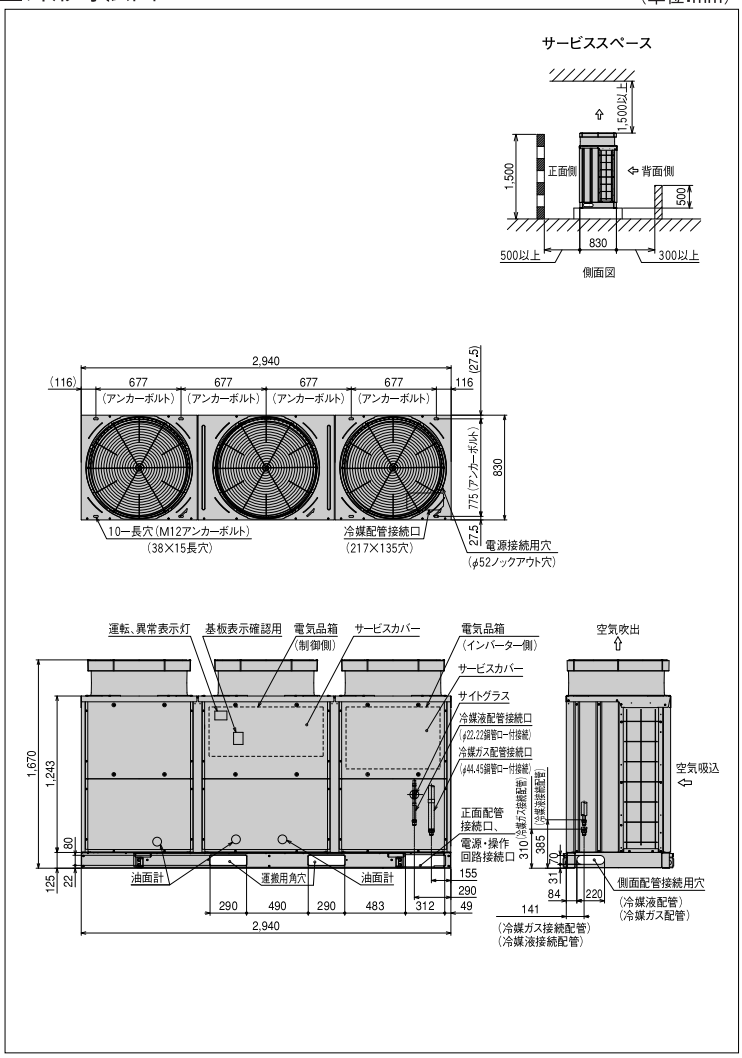

※詳細は、日立アプライアンス（株）各支店・営業所にお問い合わせください。

●オプション部品

リモコンボックス	152ページを参照ください。
防雪フード	153・154ページを参照ください。

（2）圧縮機の吐出量・法定冷凍能力は、インバーター圧縮機運転周波数90Hz・定速圧縮機運転時の値を示します。
＊液冷媒を過冷却しており、液冷媒が周囲温度以下に低下しますので液冷媒配管の断熱が必要です。

DCインバーターマルチタイプ［冷蔵用］

KX-NM30AMVP

<呼称出力:5.2kW+6.0kW+9.0kW>

JRA耐塩害仕様・JRA耐重塩害仕様もあります※

■標準仕様表

(50/60Hz)

項目(単位)			型式	KX-NM30AMVP		
使用冷媒			—	R410A		
蒸発温度使用範囲			℃	−20〜−5		
電源			—	AC3φ 200V 50/60Hz		
性能	周囲温度		℃	32		
	蒸発温度		℃	−10		
	吸入ガス温度		℃	18		
	冷凍能力		kW	60.0/67.0(70Hz＋定格運転時) 64.0/70.5(90Hz＋定格運転時)		
	電気特性	消費電力	kW	24.8/28.2(70Hz＋定格運転時)		
		運転電流	A	82.7/85.4(70Hz＋定格運転時)		
		力率	%	87/95		
		始動電流	A	347/314		
法定冷凍能力			トン	11.59/13.16 注(2)		
高圧ガス保安法区分			—	届出不要		
外形	外装(マンセル記号)		—	ナチュラルグレー(1.0Y 8.5/0.5)		
	幅		mm	2,940		
	奥行		mm	830		
	高さ		mm	1,670		
圧縮機	定格出力		kW	5.2	6.0	9.0
	吐出量		m^3/h	64.26/73.11 注(2)		
	冷却方式		—	冷媒液冷却方式		
冷凍機油	種類		—	ダフニーハーメチックオイルFVC68D		
	封入量		L	21		
凝縮器	型式		—	多通路クロスフィン式		
	送風機	型式×台数	—	φ710プロペラファン×3		
		風量(最大)	m^3/min	600		
	モーター	定格出力(極数)×台数	kW	0.81(8)×3		
受液器内容積			L	15×4		
運転装置	運転スイッチ		—	運転／停止		
調整装置	表示灯		—	運転・警報(各種コード表示)		
制御装置	凝縮圧力制御		—	ファンスピード制御		
	容量制御		%	0−9〜100/0−8〜100		
保護装置	高圧圧力遮断装置		MPa	3.9 OFF		
	低圧圧力遮断装置		MPa	0.23 OFF(応急運転時のみ使用)		
	溶栓	口径	mm	4		
		溶解温度	℃	72		
	電流センサー(CT)設定値(圧縮機用)		A	45	45	67
	吐出ガス過熱防止サーミスター		℃	120	110(自動復帰)	
	配線用遮断器		A	60	60	75
	ヒューズ	操作回路用	A	5		
		コンデンサーファンモーター用	A	10		
	その他		—	逆相防止器		
冷媒配管	ガス入口		mm	φ44.45 (ロー付接続)		
	液出口		mm	φ22.22 (ロー付接続)		
	ホットガス配管		mm	φ38.1 (ロー付接続)		
質量	製品質量		kg	845		
	梱包質量		kg	845		
運転音			dB	56.5/57 (55.5/56) 注(1)		
内蔵品			—	ドライヤ・サイトグラス		

注(1) 運転音は、反響の少ない無響室などの部屋で、運転条件:製品周囲温度32℃・蒸発温度−10℃・吸入ガス温度18℃・ファン特性低騒音モード・インバーター圧縮機運転周波数70Hz・定速圧縮機運転、測定位置:製品正面1m・高さ1mにおける値(Aスケール)を示します。また( )内は夜間など周囲温度が25℃以下となった場合の値(Aスケール)を示します。実際の据え付け状態では、周囲の反響などの影響を受け、表示値より大きくなります。

(2)圧縮機の吐出量・法定冷凍能力は、インバーター圧縮機運転周波数90Hz・定速圧縮機運転時の値を示します。
※液冷媒を過冷却しており、液冷媒が周囲温度以下に低下しますので液冷媒配管の断熱が必要です。

■外形寸法図

(単位:mm)

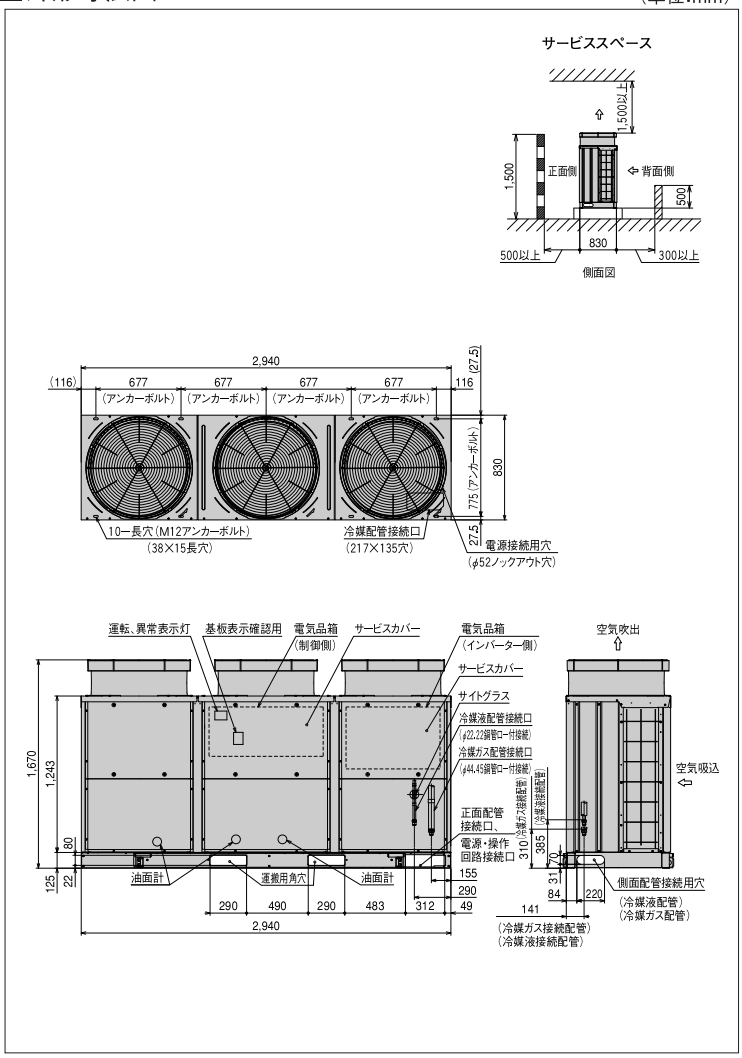

※詳細は、日立アプライアンス(株)各支店・営業所にお問い合わせください。

●オプション部品

リモコンボックス	152ページを参照ください。
防雪フード	153・154ページを参照ください。

DCインバーターマルチタイプ［冷蔵用］

KX-NM36AMVP <呼称出力:5.2kW+9.0kW×2>

JRA耐塩害仕様・JRA耐重塩害仕様もあります※

■標準仕様表

（50/60Hz）

項目（単位）			型式	KX-NM36AMVP	
使用冷媒			—	R410A	
蒸発温度使用範囲			℃	−20〜−5	
電源			—	AC3φ 200V 50/60Hz	
性能	周囲温度		℃	32	
	蒸発温度		℃	−10	
	吸入ガス温度		℃	18	
	冷凍能力		kW	67.0/75.0（70Hz＋定格運転時） 70.8/79.3（90Hz＋定格運転時）	
	電気特性	消費電力	kW	28.5/33.0（70Hz＋定格運転時）	
		運転電流	A	93.5/100.4（70Hz＋定格運転時）	
		力率	%	88/95	
		始動電流	A	358/327	
法定冷凍能力			トン	13.17/15.05 注（2）	
高圧ガス保安法区分			—	届出不要	
外形	外装（マンセル記号）		—	ナチュラルグレー（1.0Y 8.5/0.5）	
	幅		mm	2,940	
	奥行		mm	830	
	高さ		mm	1,670	
圧縮機	定格出力		kW	5.2	9.0×2
	吐出量		m³/h	72.90/83.52 注（2）	
	冷却方式		—	冷媒液冷却方式	
冷凍機油	種類		—	ダフニーハーメチックオイルFVC68D	
	封入量		L	21	
凝縮器	型式		—	多通路クロスフィン式	
	送風機	型式×台数	—	φ710プロペラファン×3	
		風量（最大）	m³/min	600	
	モーター	定格出力（極数）×台数	kW	0.81（8）×3	
受液器内容積			L	15×4	
運転装置整調	運転スイッチ		—	運転／停止	
	表示灯		—	運転・警報（各種コード表示）	
制御装置	凝縮圧力制御		—	ファンスピード制御	
	容量制御		%	0−8〜100/0−7〜100	
保護装置	高圧圧力遮断装置		MPa	3.9 OFF	
	低圧圧力遮断装置		MPa	0.23 OFF（応急運転時のみ使用）	
	溶栓	口径	mm	4	
		溶解温度	℃	72	
	電流センサー（CT）設定値（圧縮機用）		A	45	67×2
	吐出ガス過熱防止サーミスター		℃	120	110（自動復帰）×2
	配線用遮断器		A	60	75×2
	ヒューズ	操作回路用	A	5	
		コンデンサーファンモーター用	A	10	
	その他		—	逆相防止器	
冷媒配管	ガス入口		mm	φ44.45（ロー付接続）	
	液出口		mm	φ22.22（ロー付接続）	
	ホットガス配管		mm	φ38.1（ロー付接続）	
質量	製品質量		kg	850	
	梱包質量		kg	850	
運転音			dB	59/60（58/59） 注（1）	
内蔵品			—	ドライヤ・サイトグラス	

注（1）運転音は、反響の少ない無響室などの部屋で、運転条件：製品周囲温度32℃・蒸発温度−10℃・吸入ガス温度18℃・ファン特性低騒音モード・インバーター圧縮機運転周波数70Hz・定速圧縮機運転、測定位置：製品正面1m・高さ1mにおける値（Aスケール）を示します。また（　）内は夜間など周囲温度が25℃以下となった場合の値（Aスケール）を示します。実際の据え付け状態では、周囲の反響などの影響を受け、表示値より大きくなります。

■外形寸法図

（単位：mm）

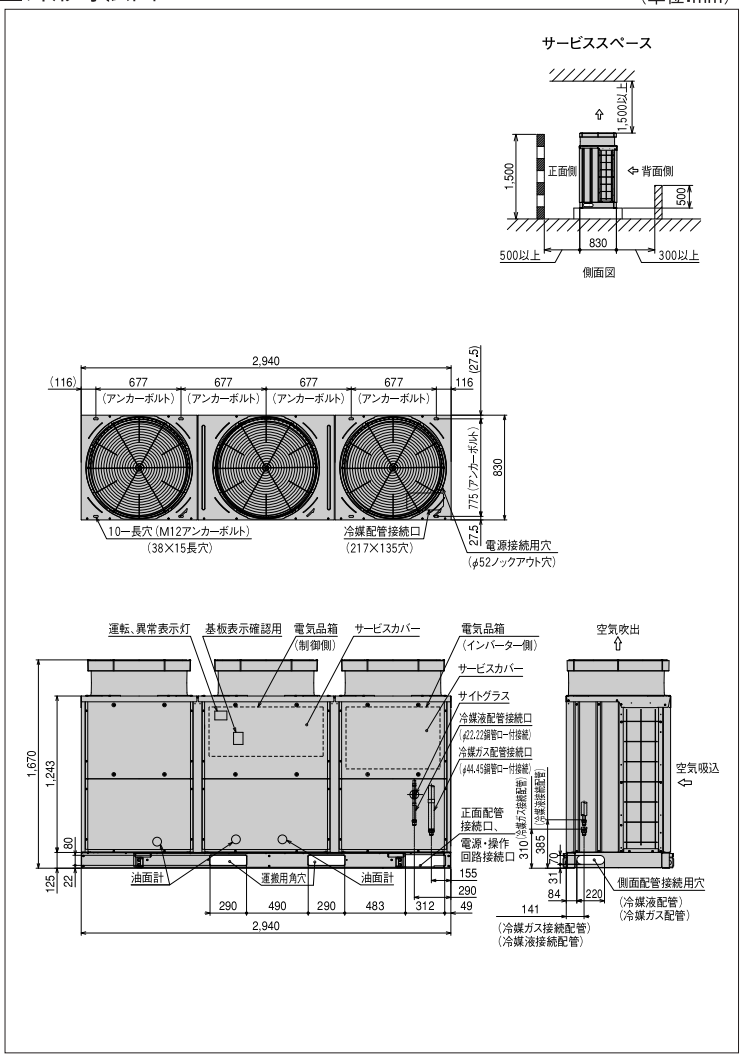

※詳細は、日立アプライアンス（株）各支店・営業所にお問い合わせください。

●オプション部品

リモコンボックス	152ページを参照ください。
防雪フード	153・154ページを参照ください。

（2）圧縮機の吐出量・法定冷凍能力は、インバーター圧縮機運転周波数90Hz・定速圧縮機運転時の値を示します。
＊液冷媒を過冷却しており、液冷媒が周囲温度以下に低下しますので液冷媒配管の断熱が必要です。

DCインバーターマルチタイプ［冷蔵用］

KX-NM40AMVP

<呼称出力:5.2kW+6.0kW+9.0kW×2>

JRA耐塩害仕様・JRA耐重塩害仕様もあります※

■標準仕様表

(50/60Hz)

項目(単位)			型式	KX-NM40AMVP		
使用冷媒			—	R410A		
蒸発温度使用範囲			℃	−20〜−5		
電源			—	AC3φ 200V 50/60Hz		
性能	周囲温度		℃	32		
	蒸発温度		℃	−10		
	吸入ガス温度		℃	18		
	冷凍能力		kW	80.0/90.0(70Hz＋定格運転時) 83.8/93.0(90Hz＋定格運転時)		
	電気特性	消費電力	kW	36.6/44.2(70Hz＋定格運転時)		
		運転電流	A	121.5/134.5(70Hz＋定格運転時)		
		力率	%	87/95		
		始動電流	A	382/352		
法定冷凍能力			トン	16.33/18.84 注(2)		
高圧ガス保安法区分			—	届出不要		
外形	外装(マンセル記号)		—	ナチュラルグレー(1.0Y 8.5/0.5)		
	幅		mm	2,940		
	奥行		mm	830		
	高さ		mm	1,670		
圧縮機	定格出力		kW	5.2	6.0	9.0×2
	吐出量		m³/h	90.18/104.34 注(2)		
	冷却方式		—	冷媒液冷却方式		
冷凍機油	種類		—	ダフニーハーメチックオイルFVC68D		
	封入量		L	22.5		
凝縮器	型式		—	多通路クロスフィン式		
	送風機	型式×台数	—	φ710プロペラファン×3		
		風量(最大)	m³/min	600		
	モーター	定格出力(極数)×台数	kW	0.81(8)×3		
受液器内容積			L	15×5		
運転装置	運転スイッチ		—	運転／停止		
調置	表示灯		—	運転・警報(各種コード表示)		
制御装置	凝縮圧力制御		—	ファンスピード制御		
	容量制御		%	0−6〜100/0−6〜100		
保護装置	高圧圧力遮断装置		MPa	3.9 OFF		
	低圧圧力遮断装置		MPa	0.23 OFF(応急運転時のみ使用)		
	溶栓	口径	mm	4		
		溶解温度	℃	72		
	電流センサー(CT)設定値(圧縮機用)		A	45	45	67×2
	吐出ガス過熱防止サーミスター		℃	120	110(自動復帰)×3	
	配線用遮断器		A	60	60	75×2
	ヒューズ	操作回路用	A	5		
		コンデンサーファンモーター用	A	10		
	その他		—	逆相防止器		
冷媒配管	ガス入口		mm	φ44.45(ロー付接続)		
	液出口		mm	φ25.4(ロー付接続)		
	ホットガス配管		mm	φ38.1(ロー付接続)		
質量	製品質量		kg	970		
	梱包質量		kg	970		
運転音			dB	61/63(59/60) 注(1)		
内蔵品			—	ドライヤ・サイトグラス		

注(1) 運転音は、反響の少ない無響室などの部屋で、運転条件:製品周囲温度32℃・蒸発温度−10℃・吸入ガス温度18℃・ファン特性低騒音モード・インバーター圧縮機運転周波数70Hz・定速圧縮機運転、測定位置:製品正面1m・高さ1mにおける値(Aスケール)を示します。また( )内は夜間など周囲温度が25℃以下となった場合の値(Aスケール)を示します。実際の据え付け状態では、周囲の反響などの影響を受け、表示値より大きくなります。

(2)圧縮機の吐出量・法定冷凍能力は、インバーター圧縮機運転周波数90Hz・定速圧縮機運転時の値を示します。
*液冷媒を過冷却しており、液冷媒が周囲温度以下に低下しますので液冷媒配管の断熱が必要です。

■外形寸法図

(単位:mm)

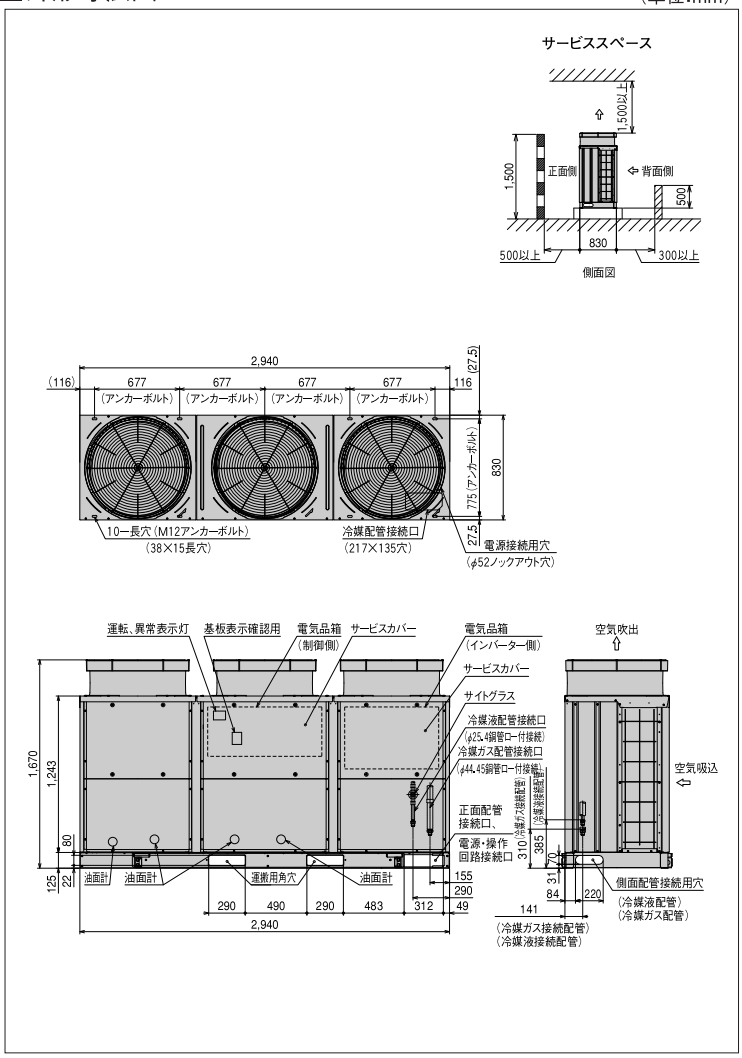

※詳細は、日立アプライアンス(株)各支店・営業所にお問い合わせください。

●オプション部品

リモコンボックス	152ページを参照ください。
防雪フード	153・154ページを参照ください。

DCインバーターマルチタイプ［高温用］

KX-NM20AUVP

＜呼称出力:7.4kW＋7.4kW＞

JRA耐塩害仕様・JRA耐重塩害仕様もあります※

■標準仕様表

（50/60Hz）

項目（単位）			型式	KX-NM20AUVP	
使用冷媒			—	R410A	
蒸発温度使用範囲			℃	−10～＋10	
電源			—	AC3φ 200V 50/60Hz	
性能	周囲温度		℃	32	
	蒸発温度		℃	＋5	
	吸入ガス温度		℃	18	
	冷凍能力		kW	50.0/56.0（70Hz＋定格運転時）	
	電気特性	消費電力	kW	16.2/18.0（70Hz＋定格運転時）	
		運転電流	A	52.2/54.6（70Hz＋定格運転時）	
		力率	%	90/95	
		始動電流	A	297/271	
法定冷凍能力			トン	5.91/6.53 注（2）	
高圧ガス保安法区分			—	届出不要	
外形	外装（マンセル記号）		—	ナチュラルグレー（1.0Y 8.5/0.5）	
	幅		mm	1,850	
	奥行		mm	830	
	高さ		mm	1,670	
圧縮機	定格出力		kW	7.4	7.4
	吐出量		m³/h	33.66/37.20 注（2）	
	冷却方式		—	冷媒液冷却方式	
冷凍機油	種類		—	ダフニーハーメチックオイルFVC68D	
	封入量		L	12	
凝縮器	型式		—	多通路クロスフィン式	
	送風機	型式×台数	—	φ710プロペラファン×2	
		風量（最大）	m³/min	400	
	モーター	定格出力（極数）×台数	kW	0.81（8）×2	
受液器内容積			L	15×3	
運転装置	運転スイッチ		—	運転／停止	
調整装置	表示灯		—	運転・警報（各種コード表示）	
制御装置	凝縮圧力制御		—	ファンスピード制御	
	容量制御		%	0−17～100/0−16～100	
保護装置	高圧圧力遮断装置		MPa	3.9 OFF	
	低圧圧力遮断装置		MPa	0.23 OFF（応急運転時のみ使用）	
	溶栓	口径	mm	4	
		溶解温度	℃	72	
	電流センサー（CT）設定値（圧縮機用）		A	45	45
	吐出ガス過熱防止サーミスター		℃	120	110（自動復帰）
	配線用遮断器		A	60	60
	ヒューズ	操作回路用	A	5	
		コンデンサーファンモーター用	A	10	
	その他		—	逆相防止器	
冷媒配管	ガス入口		mm	φ38.1（ロー付接続）	
	液出口		mm	φ19.05（ロー付接続）	
	ホットガス配管		mm	φ28.0（ロー付接続）	
質量	製品質量		kg	545	
	梱包質量		kg	545	
運転音			dB	55（54） 注（1）	
内蔵品			—	ドライヤ・サイトグラス	

注（1）運転音は、反響の少ない無響室などの部屋で、運転条件：製品周囲温度32℃・蒸発温度＋5℃・吸入ガス温度18℃・ファン特性低騒音モード・インバーター圧縮機運転周波数70Hz・定速圧縮機運転、測定位置：製品正面1m・高さ1mにおける値（Aスケール）を示します。また（　）内は夜間など周囲温度が25℃以下となった場合の値（Aスケール）を示します。実際の据え付け状態では、周囲の反響などの影響を受け、表示値より大きくなります。

（2）圧縮機の吐出量・法定冷凍能力は、インバーター圧縮機運転周波数70Hz・定速圧縮機運転時の値を示します。

■外形寸法図

（単位：mm）

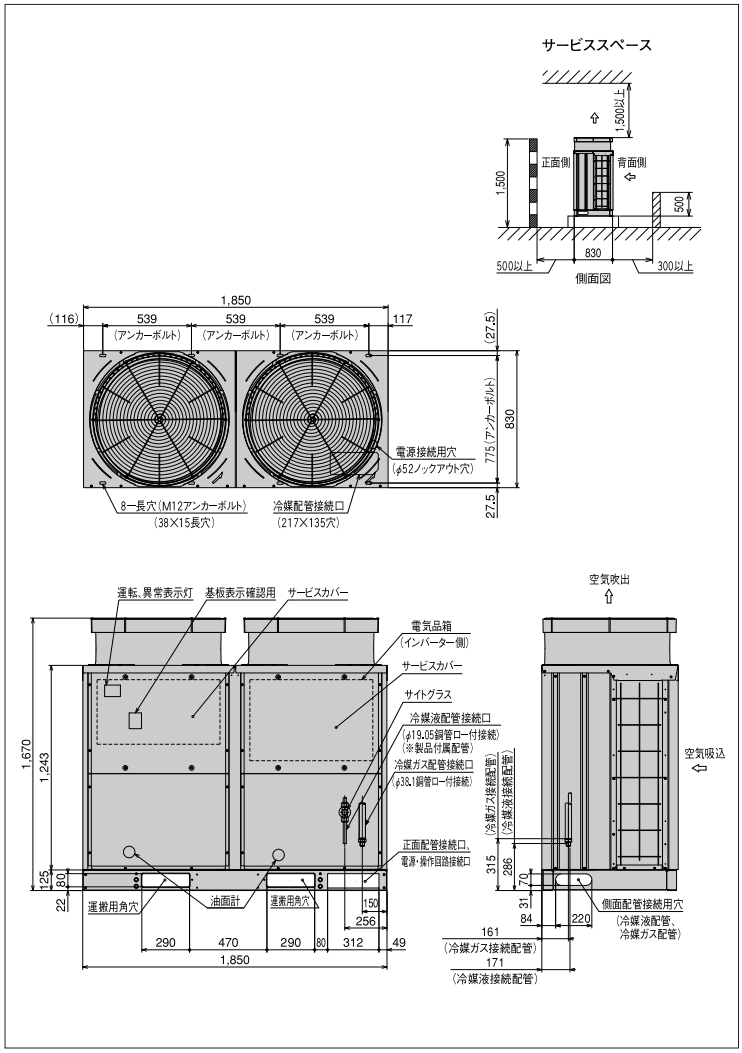

※詳細は、日立アプライアンス（株）各支店・営業所にお問い合わせください。

●オプション部品

リモコンボックス	152ページを参照ください。
防雪フード	153・154ページを参照ください。

*液冷媒を過冷却しており冷蔵域（蒸発温度0℃未満）で使用する場合は液冷媒が周囲温度以下に低下しますので液冷媒配管の断熱が必要です。

DCインバーターマルチタイプ［高温用］

KX-NM30AUVP

＜呼称出力:7.4kW＋7.4kW×2＞

JRA耐塩害仕様・JRA耐重塩害仕様もあります※

■標準仕様表

(50/60Hz)

項目(単位)			型式	KX-NM30AUVP	
使用冷媒			—	R410A	
蒸発温度使用範囲			℃	−10〜＋10	
電源			—	AC3φ 200V 50/60Hz	
性能	周囲温度		℃	32	
	蒸発温度		℃	＋5	
	吸入ガス温度		℃	18	
	冷凍能力		kW	75.0/85.0(70Hz＋定格運転時)	
	電気特性	消費電力	kW	24.9/28.7(70Hz＋定格運転時)	
		運転電流	A	83.5/87.4(70Hz＋定格運転時)	
		力率	%	86/95	
		始動電流	A	324/304	
法定冷凍能力			トン	8.94/10.18 注(2)	
高圧ガス保安法区分			—	届出不要	
外形	外装(マンセル記号)		—	ナチュラルグレー(1.0Y 8.5/0.5)	
	幅		mm	2,940	
	奥行		mm	830	
	高さ		mm	1,670	
圧縮機	定格出力		kW	7.4	7.4×2
	吐出量		m³/h	50.94/58.02 注(2)	
	冷却方式		—	冷媒液冷却方式	
冷凍機油	種類		—	ダフニーハーメチックオイルFVC68D	
	封入量		L	21	
凝縮器	型式		—	多通路クロスフィン式	
	送風機	型式×台数	—	φ710プロペラファン×3	
		風量(最大)	m³/min	600	
	モーター	定格出力(極数)×台数	kW	0.81(8)×3	
受液器内容積			L	15×4	
運転調整装置	運転スイッチ		—	運転／停止	
	表示灯		—	運転・警報(各種コード表示)	
制御装置	凝縮圧力制御		—	ファンスピード制御	
	容量制御		%	0−12〜100/0−10〜100	
保護装置	高圧圧力遮断装置		MPa	3.9 OFF	
	低圧圧力遮断装置		MPa	0.23 OFF(応急運転時のみ使用)	
	溶栓	口径	mm	4	
		溶解温度	℃	72	
	電流センサー(CT)設定値(圧縮機用)		A	45	45×2
	吐出ガス過熱防止サーミスター		℃	120	110(自動復帰)×2
	配線用遮断器		A	60	60×2
	ヒューズ	操作回路用	A	5	
		コンデンサーファンモーター用	A	10	
	その他		—	逆相防止器	
冷媒配管	ガス入口		mm	φ44.45 (ロー付接続)	
	液出口		mm	φ22.22 (ロー付接続)	
	ホットガス配管		mm	φ38.1 (ロー付接続)	
質量	製品質量		kg	840	
	梱包質量		kg	840	
運転音			dB	56.5/57(55.5/56) 注(1)	
内蔵品			—	ドライヤ・サイトグラス	

注(1) 運転音は、反響の少ない無響室などの部屋で、運転条件:製品周囲温度32℃・蒸発温度＋5℃・吸入ガス温度18℃・ファン特性低騒音モード・インバーター圧縮機運転周波数70Hz・定速圧縮機運転、測定位置:製品正面1m・高さ1mにおける値(Aスケール)を示します。また( )内は夜間など周囲温度が25℃以下となった場合の値(Aスケール)を示します。実際の据え付け状態では、周囲の反響などの影響を受け、表示値より大きくなります。

(2) 圧縮機の吐出量・法定冷凍能力は、インバーター圧縮機運転周波数70Hz・定速圧縮機運転時の値を示します。

■外形寸法図

(単位:mm)

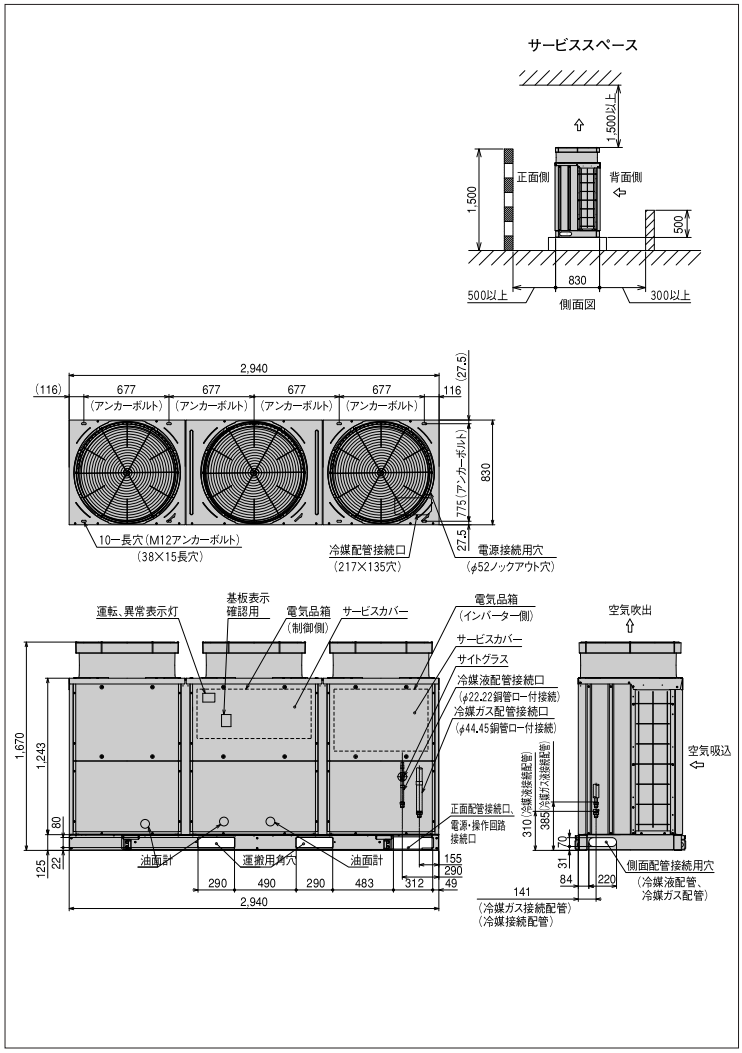

※詳細は、日立アプライアンス(株)各支店・営業所にお問い合わせください。

●オプション部品

リモコンボックス	152ページを参照ください。
防雪フード	153・154ページを参照ください。

*液冷媒を過冷却しており冷蔵域(蒸発温度0℃未満)で使用する場合は液冷媒が周囲温度以下に低下しますので液冷媒配管の断熱が必要です。

DCインバーターシングルタイプ［冷凍・冷蔵用］

KX-N2AVP <呼称出力：1.5kW>

JRA耐塩害仕様・JRA耐重塩害仕様もあります※

NEW

■標準仕様表

（50/60Hz）

項目（単位）			型式	KX-N2AVP
使用冷媒			—	R410A
蒸発温度使用範囲			℃	−45 ～ −5
電源			—	AC3φ 200V 50／60Hz
性能	周囲温度		℃	32
	蒸発温度		℃	−40
	吸入ガス温度		℃	18
	冷凍能力		kW	2.00 注(2)
	電気特性	消費電力	kW	1.9 注(2)
		運転電流	A	6.3 注(2)
		力率	%	87 注(2)
法定冷凍能力			トン	1.07 注(2)
高圧ガス保安法区分			—	届出不要
外形	外装（マンセル記号）		—	ナチュラルグレー（1.0Y 8.5／0.5）
	幅		mm	850
	奥行き		mm	315
	高さ		mm	1,120
圧縮機	定格出力		kW	1.5
	吐出量		m³/h	6.12 注(2)
	冷却方式		—	冷媒液冷却方式
	運転範囲		Hz	20～50
冷凍機油	種類		—	ダフニーハーメチックオイルFVC32D
	封入量		L	1.7
凝縮器	型式		—	多通路クロスフィン式
	送風機	型式×台数	—	φ465プロペラファン×1
		風量（最大）	m³/min	62.0
	モーター	定格出力（極数）×台数	kW	0.2（10）×1
受液器内容積			L	4.7
運転調整装置	運転スイッチ		—	運転／停止
制御装置	凝縮圧力制御		—	ファンスピード制御
	容量制御		%	0−40～100
保護装置	高圧圧力遮断装置		MPa	3.9 OFF
	溶栓	口径	mm	4
		溶解温度	℃	72
	電流センサー（CT）設定値（圧縮機用）		A	16
	吐出ガス過熱防止サーミスター		℃	105
	配線用遮断器（圧縮機用）		A	20
	ヒューズ	操作回路用	A	5
		コンデンサーファンモーター用	A	5
	その他		—	逆相防止器
過冷却器			—	付き
冷媒配管	ガス入口		mm	φ15.88（ロー付け接続）
	液出口		mm	φ9.52（フレア接続）
	ホットガス配管		mm	φ12.7（ロー付け接続）
質量	製品質量		kg	102
	梱包質量		kg	107
運転音			dB	45 注(1)
内蔵品			—	ドライヤ・サイトグラス

注（1）運転音は、反響の少ない無響室などの部屋で、運転条件：製品周囲温度32℃・蒸発温度−40℃・吸入ガス温度18℃・ファン特性低騒音モード・インバーター圧縮機運転周波数50Hz、測定位置：製品正面1m・高さ1mにおける値（Aスケール）を示します。実際の据え付け状態では、周囲の反響などの影響を受け、表示値より大きくなります。

（2）圧縮機の吐出量・法定冷凍能力・性能は、インバーター圧縮機運転周波数50Hzの値を示します。

＊液冷媒を過冷却しており、液冷媒が周囲温度以下に低下しますので液冷媒配管の断熱が必要です。

■外形寸法図

（単位：mm）

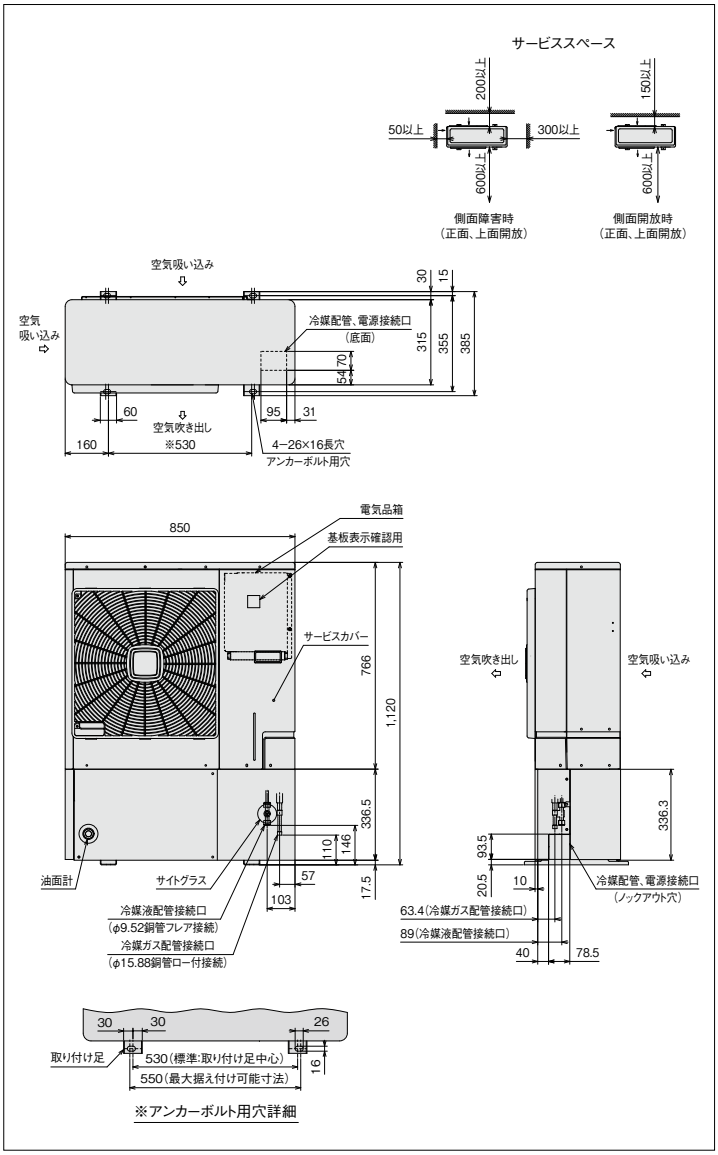

※詳細は、日立アプライアンス（株）各支店・営業所にお問い合わせください。

●オプション部品

リモコンボックス	152ページを参照ください。
防雪フード	153・154ページを参照ください。

〈強風が製品に当たる場所での設置について〉

逆風（プロペラファンに向かって吹く風）のない場所。
屋根や周囲に建物がなく、強い風が製品に当たることが予想される場所には製品の吹き出し口に強い風が当たらないようにしてください。吹き出し口に強い風が当たる場合には防風セットを使用してください。
また突風などが当たり易い屋上へ設置する場合には、転倒防止としてワイヤーで固定してください。

DCインバーターシングルタイプ[冷凍・冷蔵用]

KX-N3AVP <呼称出力：2.2kW>

JRA耐塩害仕様・JRA耐重塩害仕様もあります※

NEW

■標準仕様表

(50/60Hz)

項目(単位)			型式 KX-N3AVP
使用冷媒		—	R410A
蒸発温度使用範囲		℃	−45 ～ −5
電源		—	AC3φ 200V 50／60Hz
性能	周囲温度	℃	32
	蒸発温度	℃	−40
	吸入ガス温度	℃	18
	冷凍能力	kW	2.50 注(2)
	電気特性 消費電力	kW	2.5 注(2)
	電気特性 運転電流	A	8.2 注(2)
	電気特性 力率	%	88 注(2)
法定冷凍能力		トン	1.42 注(2)
高圧ガス保安法区分		—	届出不要
外形	外装(マンセル記号)	—	ナチュラルグレー(1.0Y 8.5／0.5)
	幅	mm	850
	奥行き	mm	315
	高さ	mm	1,120
圧縮機	定格出力	kW	2.2
	吐出量	m³/h	8.08 注(2)
	冷却方式	—	冷媒液冷却方式
	運転範囲	Hz	20～66
冷凍機油	種類	—	ダフニーハーメチックオイルFVC32D
	封入量	L	1.7
凝縮器	型式	—	多通路クロスフィン式
	送風機 型式×台数	—	φ465プロペラファン×1
	送風機 風量(最大)	m³/min	62.0
	モーター 定格出力(極数)×台数	kW	0.2(10)×1
受液器内容積		L	4.7
運転調整装置	運転スイッチ	—	運転／停止
制御装置	凝縮圧力制御	—	ファンスピード制御
	容量制御	%	0−30～100
保護装置	高圧圧力遮断装置	MPa	3.9 OFF
	溶栓 口径	mm	4
	溶栓 溶解温度	℃	72
	電流センサー(CT)設定値(圧縮機用)	A	21
	吐出ガス過熱防止サーミスター	℃	105
	配線用遮断器(圧縮機用)	A	20
	ヒューズ 操作回路用	A	5
	ヒューズ コンデンサーファンモーター用	A	5
	その他	—	逆相防止器
過冷却器		—	付き
冷媒配管	ガス入口	mm	φ15.88(ロー付け接続)
	液出口	mm	φ9.52(フレア接続)
	ホットガス配管	mm	φ12.7(ロー付け接続)
質量	製品質量	kg	102
	梱包質量	kg	107
運転音		dB	46 注(1)
内蔵品		—	ドライヤ・サイトグラス

注(1) 運転音は、反響の少ない無響室などの部屋で、運転条件:製品周囲温度32℃・蒸発温度−40℃・吸入ガス温度18℃・ファン特性低騒音モード・インバーター圧縮機運転周波数66Hz、測定位置:製品正面1m・高さ1mにおける値(Aスケール)を示します。実際の据え付け状態では、周囲の反響などの影響を受け、表示値より大きくなります。

(2) 圧縮機の吐出量・法定冷凍能力・性能は、インバーター圧縮機運転周波数66Hzの値を示します。

＊液冷媒を過冷却しており、液冷媒が周囲温度以下に低下しますので液冷媒配管の断熱が必要です。

■外形寸法図

(単位:mm)

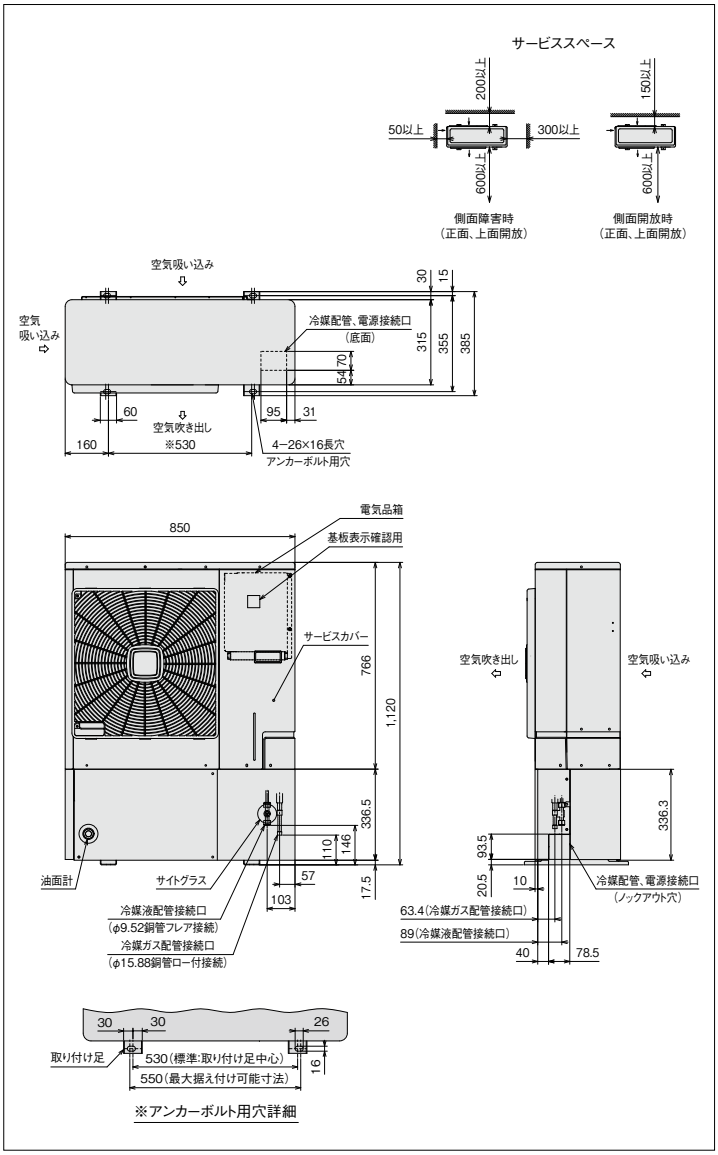

※詳細は、日立アプライアンス(株)各支店・営業所にお問い合わせください。

●オプション部品

リモコンボックス	152ページを参照ください。
防雪フード	153・154ページを参照ください。

〈強風が製品に当たる場所での設置について〉

逆風(プロペラファンに向かって吹く風)のない場所。
屋根や周囲に建物がなく、強い風が製品に当たることが予想される場所には製品の吹き出し口に強い風が当たらないようにしてください。吹き出し口に強い風が当たる場合には防風セットを使用してください。
また突風などが当たり易い屋上へ設置する場合には、転倒防止としてワイヤーで固定してください。

DCインバーターシングルタイプ［冷凍・冷蔵用］

KX-N4AVP <呼称出力：3.0kW>

JRA耐塩害仕様・JRA耐重塩害仕様もあります※

■標準仕様表

（50/60Hz）

項目（単位）			型式	KX-N4AVP
使用冷媒			—	R410A
蒸発温度使用範囲			℃	−45 ～ −5
電源			—	AC3φ 200V 50／60Hz
性能	周囲温度		℃	32
	蒸発温度		℃	−40
	吸入ガス温度		℃	18
	冷凍能力		kW	3.75 注(2)
	電気特性	消費電力	kW	3.4 注(2)
		運転電流	A	11.1 注(2)
		力率	%	88 注(2)
法定冷凍能力			トン	2.05 注(2)
高圧ガス保安法区分			—	届出不要
外形	外装（マンセル記号）		—	ナチュラルグレー（1.0Y 8.5／0.5）
	幅		mm	950
	奥行き		mm	370
	高さ		mm	1,200
圧縮機	定格出力		kW	3.0
	吐出量		m³/h	11.66 注(2)
	冷却方式		—	冷媒液冷却方式
	運転範囲		Hz	20～52
冷凍機油	種類		—	ダフニーハーメチックオイルFVC32D
	封入量		L	1.7
凝縮器	型式		—	多通路クロスフィン式
	送風機	型式×台数	—	φ544プロペラファン×1
		風量（最大）	m³/min	93.6
	モーター	定格出力（極数）×台数	kW	0.2（10）×1
受液器内容積			L	7.2
運転調整装置	運転スイッチ		—	運転／停止
制御装置	凝縮圧力制御		—	ファンスピード制御
	容量制御		%	0−38～100
保護装置	高圧圧力遮断装置		MPa	3.9 OFF
	溶栓	口径	mm	4
		溶解温度	℃	72
	電流センサー（CT）設定値（圧縮機用）		A	25
	吐出ガス過熱防止サーミスター		℃	120
	配線用遮断器（圧縮機用）		A	30
	ヒューズ	操作回路用	A	5
		コンデンサーファンモーター用	A	5
	その他		—	逆相防止器
過冷却器			—	付き
冷媒配管	ガス入口		mm	φ22.2（ロー付け接続）
	液出口		mm	φ9.52（フレア接続）
	ホットガス配管		mm	φ12.7（ロー付け接続）
質量	製品質量		kg	148
	梱包質量		kg	153
運転音			dB	46 注(1)
内蔵品			—	ドライヤ・サイトグラス

注（1）運転音は、反響の少ない無響室などの部屋で、運転条件：製品周囲温度32℃・蒸発温度−40℃・吸入ガス温度18℃・ファン特性低騒音モード・インバーター圧縮機運転周波数52Hz、測定位置：製品正面1m・高さ1mにおける値（Aスケール）を示します。実際の据え付け状態では、周囲の反響などの影響を受け、表示値より大きくなります。

（2）圧縮機の吐出量・法定冷凍能力・性能は、インバーター圧縮機運転周波数52Hz時の値を示します。

＊液冷媒を過冷却しており、液冷媒が周囲温度以下に低下しますので液冷媒配管の断熱が必要です。

■外形寸法図

（単位：mm）

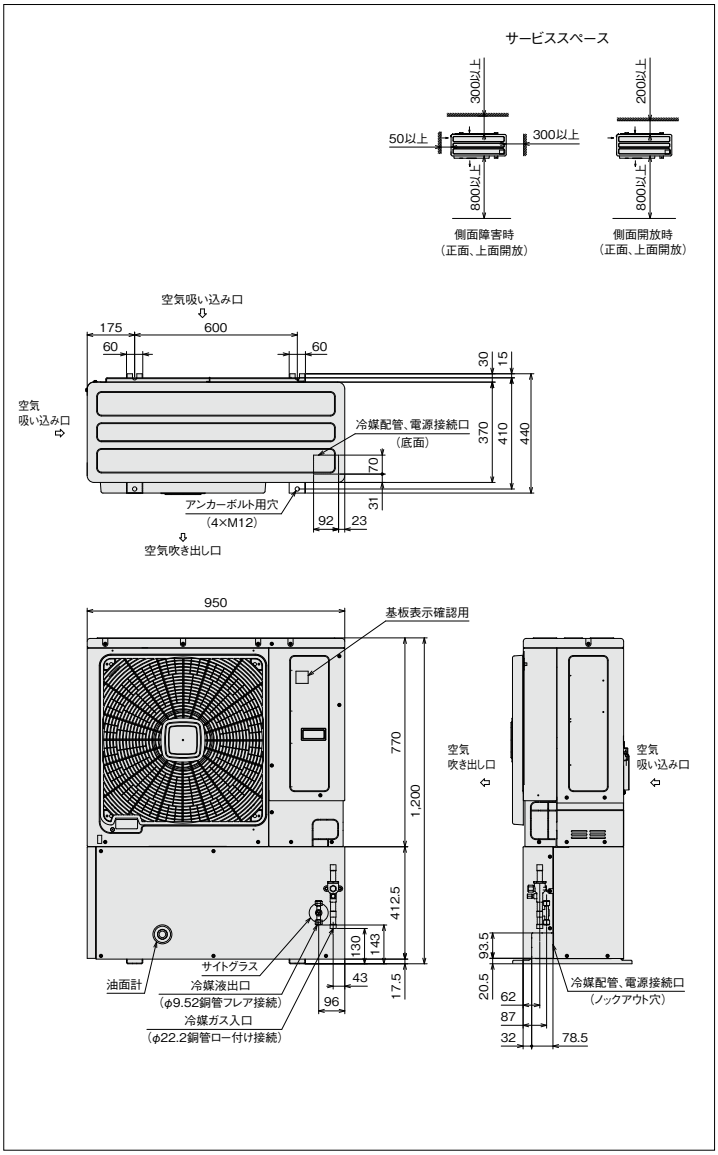

※詳細は、日立アプライアンス（株）各支店・営業所にお問い合わせください。

●オプション部品

リモコンボックス	152ページを参照ください。
防雪フード	153・154ページを参照ください。

〈強風が製品に当たる場所での設置について〉

逆風（プロペラファンに向かって吹く風）のない場所。
屋根や周囲に建物がなく、強い風が製品に当たることが予想される場所には製品の吹き出し口に強い風が当たらないようにしてください。吹き出し口に強い風が当たる場合には防風セットを使用してください。
また突風などが当たり易い屋上へ設置する場合には、転倒防止としてワイヤーで固定してください。

DCインバーターシングルタイプ［冷凍・冷蔵用］

KX-N5AVP <呼称出力：3.7kW>

JRA耐塩害仕様・JRA耐重塩害仕様もあります※

■標準仕様表

（50/60Hz）

項目（単位）			型式 KX-N5AVP
使用冷媒		—	R410A
蒸発温度使用範囲		℃	−45 ～ −5
電源		—	AC3φ 200V 50／60Hz
性能	周囲温度	℃	32
	蒸発温度	℃	−40
	吸入ガス温度	℃	18
	冷凍能力	kW	4.25 注(2)
	電気特性 消費電力	kW	3.9 注(2)
	電気特性 運転電流	A	12.3 注(2)
	電気特性 力率	%	92 注(2)
法定冷凍能力		トン	2.36 注(2)
高圧ガス保安法区分		—	届出不要
外形	外装（マンセル記号）	—	ナチュラルグレー（1.0Y 8.5／0.5）
	幅	mm	950
	奥行き	mm	370
	高さ	mm	1,200
圧縮機	定格出力	kW	3.7
	吐出量	m³/h	13.46 注(2)
	冷却方式	—	冷媒液冷却方式
	運転範囲	Hz	20～60
冷凍機油	種類	—	ダフニーハーメチックオイルFVC32D
	封入量	L	1.7
凝縮器	型式	—	多通路クロスフィン式
	送風機 型式×台数	—	φ544プロペラファン×1
	送風機 風量（最大）	m³/min	93.6
	モーター 定格出力（極数）×台数	kW	0.2（10）×1
受液器内容積		L	7.2
運転調整装置	運転スイッチ	—	運転／停止
制御装置	凝縮圧力制御	—	ファンスピード制御
	容量制御	%	0−33～100
保護装置	高圧圧力遮断装置	MPa	3.9 OFF
	溶栓 口径	mm	4
	溶栓 溶解温度	℃	72
	電流センサー（CT）設定値（圧縮機用）	A	25
	吐出ガス過熱防止サーミスター	℃	120
	配線用遮断器（圧縮機用）	A	30
	ヒューズ 操作回路用	A	5
	ヒューズ コンデンサーファンモーター用	A	5
	その他	—	逆相防止器
過冷却器		—	付き
冷媒配管	ガス入口	mm	φ22.2（ロー付け接続）
	液出口	mm	φ9.52（フレア接続）
	ホットガス配管	mm	φ12.7（ロー付け接続）
質量	製品質量	kg	148
	梱包質量	kg	153
運転音		dB	47 注(1)
内蔵品		—	ドライヤ・サイトグラス

注（1）運転音は、反響の少ない無響室などの部屋で、運転条件：製品周囲温度32℃・蒸発温度−40℃・吸入ガス温度18℃・ファン特性低騒音モード・インバーター圧縮機運転周波数60Hz、測定位置：製品正面1m・高さ1mにおける値（Aスケール）を示します。実際の据え付け状態では、周囲の反響などの影響を受け、表示値より大きくなります。

（2）圧縮機の吐出量・法定冷凍能力・性能は、インバーター圧縮機運転周波数60Hz時の値を示します。

＊液冷媒を過冷却しており、液冷媒が周囲温度以下に低下しますので液冷媒配管の断熱が必要です。

■外形寸法図

（単位：mm）

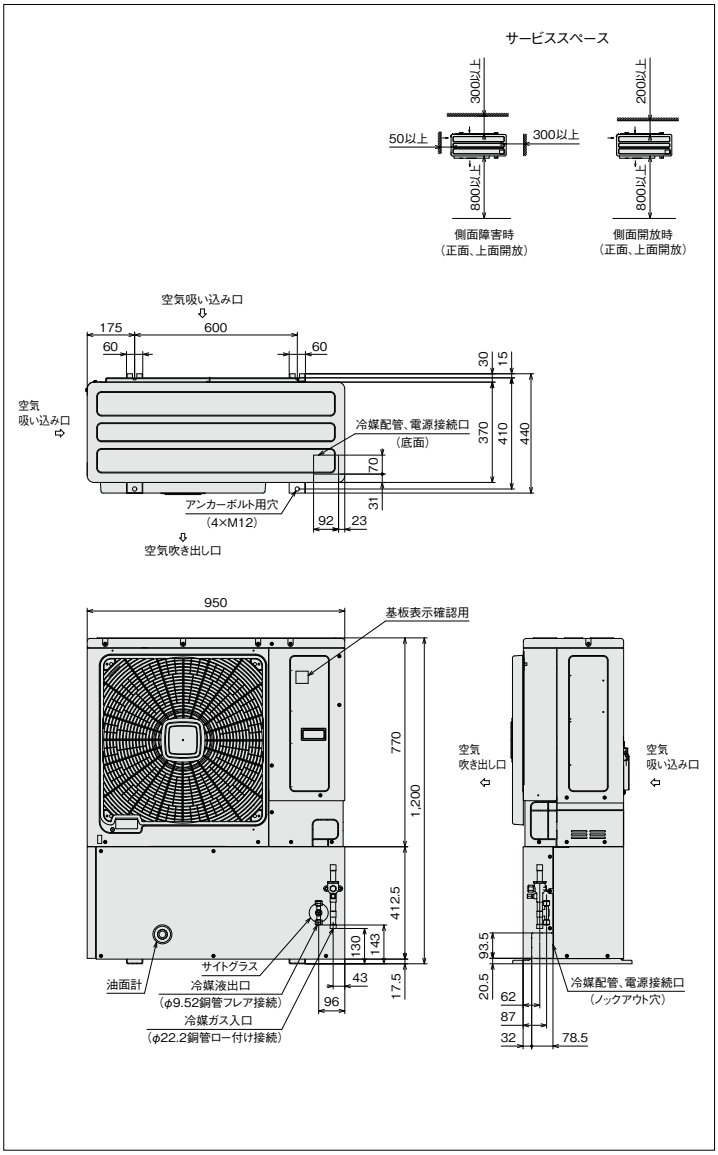

※詳細は、日立アプライアンス（株）各支店・営業所にお問い合わせください。

●オプション部品

リモコンボックス	152ページを参照ください。
防雪フード	153・154ページを参照ください。

〈強風が製品に当たる場所での設置について〉

逆風（プロペラファンに向かって吹く風）のない場所。
屋根や周囲に建物がなく、強い風が製品に当たることが予想される場所には製品の吹き出し口に強い風が当たらないようにしてください。吹き出し口に強い風が当たる場合には防風セットを使用してください。
また突風などが当たり易い屋上へ設置する場合には、転倒防止としてワイヤーで固定してください。

DCインバーターシングルタイプ［冷凍・冷蔵用］

KX-N6AVP <呼称出力：4.5kW>

JRA耐塩害仕様・JRA耐重塩害仕様もあります※

■標準仕様表

（50/60Hz）

項目（単位）			型式	KX-N6AVP
使用冷媒			—	R410A
蒸発温度使用範囲			℃	−45 ～ −5
電源			—	AC3φ 200V 50／60Hz
性能	周囲温度		℃	32
	蒸発温度		℃	−40
	吸入ガス温度		℃	18
	冷凍能力		kW	5.30 注(2)
	電気特性	消費電力	kW	5.1 注(2)
		運転電流	A	16.1 注(2)
		力率	%	91 注(2)
法定冷凍能力			トン	2.82 注(2)
高圧ガス保安法区分			—	届出不要
外形	外装（マンセル記号）		—	ナチュラルグレー（1.0Y 8.5／0.5）
	幅		mm	950
	奥行き		mm	750
	高さ		mm	1,745
圧縮機	定格出力		kW	4.5
	吐出量		m³/h	16.09 注(2)
	冷却方式		—	冷媒液冷却方式
	運転範囲		Hz	20～56
冷凍機油	種類		—	ダフニーハーメチックオイルFVC32D
	封入量		L	1.7
凝縮器	型式		—	多通路クロスフィン式
	送風機	型式×台数	—	φ644プロペラファン×1
		風量（最大）	m³/min	195
	モーター	定格出力（極数）×台数	kW	1.2（8）×1
受液器内容積			L	15.0
運転調整装置	運転スイッチ		—	運転／停止
制御装置	凝縮圧力制御		—	ファンスピード制御
	容量制御		%	0−36～100
保護装置	高圧圧力遮断装置		MPa	3.9 OFF
	溶栓	口径	mm	4
		溶解温度	℃	72
	電流センサー（CT）設定値（圧縮機用）		A	35
	吐出ガス過熱防止サーミスター		℃	120
	配線用遮断器（圧縮機用）		A	40
	ヒューズ	操作回路用	A	5
		コンデンサーファンモーター用	A	16
	その他		—	逆相防止器
過冷却器			—	付き
冷媒配管	ガス入口		mm	φ22.2（ロー付け接続）
	液出口		mm	φ9.52（フレア接続）
	ホットガス配管		mm	φ15.88（ロー付け接続）
質量	製品質量		kg	222
	梱包質量		kg	225
運転音			dB	50 注(1)
内蔵品			—	ドライヤ・サイトグラス

注（1）運転音は、反響の少ない無響室などの部屋で、運転条件：製品周囲温度32℃、蒸発温度−40℃・吸入ガス温度18℃・ファン特性低騒音モード・インバーター圧縮機運転周波数56Hz、測定位置：製品正面1m・高さ1mにおける値（Aスケール）を示します。実際の据え付け状態では、周囲の反響などの影響を受け、表示値より大きくなります。

（2）圧縮機の吐出量・法定冷凍能力・性能は、インバーター圧縮機運転周波数56Hz時の値を示します。

＊液冷媒を過冷却しており、液冷媒が周囲温度以下に低下しますので液冷媒配管の断熱が必要です。

■外形寸法図

（単位：mm）

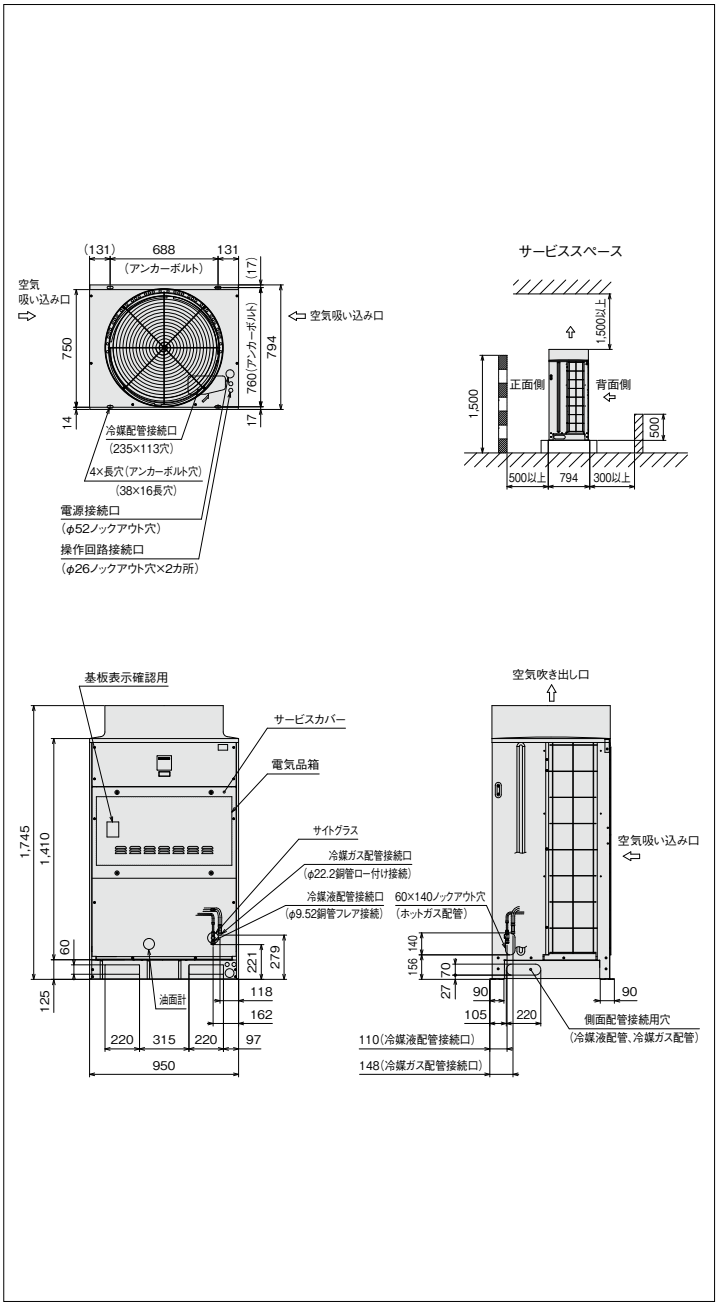

※詳細は、日立アプライアンス（株）各支店・営業所にお問い合わせください。

●オプション部品

リモコンボックス	152ページを参照ください。
防雪フード	153・154ページを参照ください。

DCインバーターシングルタイプ［冷凍・冷蔵用］

KX-N8AVP <呼称出力：6.0kW>

JRA耐塩害仕様・JRA耐重塩害仕様もあります※

■標準仕様表

（50/60Hz）

項目（単位）			型式	KX-N8AVP
使用冷媒			—	R410A
蒸発温度使用範囲			℃	−45 ～ −5
電源			—	AC3φ 200V 50／60Hz
性能	周囲温度		℃	32
	蒸発温度		℃	−40
	吸入ガス温度		℃	18
	冷凍能力		kW	6.70 注(2)
	電気特性	消費電力	kW	6.5 注(2)
		運転電流	A	19.9 注(2)
		力率	%	94 注(2)
法定冷凍能力			トン	3.78 注(2)
高圧ガス保安法区分			—	届出不要
外形	外装（マンセル記号）		—	ナチュラルグレー(1.0Y 8.5／0.5)
	幅		mm	950
	奥行き		mm	750
	高さ		mm	1,745
圧縮機	定格出力		kW	6.0
	吐出量		m³/h	21.55 注(2)
	冷却方式		—	冷媒液冷却方式
	運転範囲		Hz	20～75
冷凍機油	種類		—	ダフニーハーメチックオイルFVC32D
	封入量		L	1.7
凝縮器	型式		—	多通路クロスフィン式
	送風機	型式×台数	—	φ644プロペラファン×1
		風量（最大）	m³/min	195
	モーター	定格出力(極数)×台数	kW	1.2(8)×1
受液器内容積			L	15.0
運転調整装置	運転スイッチ		—	運転／停止
制御装置	凝縮圧力制御		—	ファンスピード制御
	容量制御		%	0−27～100
保護装置	高圧圧力遮断装置		MPa	3.9 OFF
	溶栓	口径	mm	4
		溶解温度	℃	72
	電流センサー(CT)設定値(圧縮機用)		A	35
	吐出ガス過熱防止サーミスター		℃	120
	配線用遮断器（圧縮機用）		A	50
	ヒューズ	操作回路用	A	5
		コンデンサーファンモーター用	A	16
	その他		—	逆相防止器
過冷却器			—	付き
冷媒配管	ガス入口		mm	φ25.4(ロー付け接続)
	液出口		mm	φ9.52(フレア接続)
	ホットガス配管		mm	φ15.88(ロー付け接続)
質量	製品質量		kg	232
	梱包質量		kg	235
運転音			dB	53 注(1)
内蔵品			—	ドライヤ・サイトグラス

注(1) 運転音は、反響の少ない無響室などの部屋で、運転条件:製品周囲温度32℃・蒸発温度−40℃・吸入ガス温度18℃・ファン特性低騒音モード・インバーター圧縮機運転周波数75Hz、測定位置:製品正面1m・高さ1mにおける値(Aスケール)を示します。実際の据え付け状態では、周囲の反響などの影響を受け、表示値より大きくなります。

(2) 圧縮機の吐出量・法定冷凍能力・性能は、インバーター圧縮機運転周波数75Hz時の値を示します。

＊液冷媒を過冷却しており、液冷媒が周囲温度以下に低下しますので液冷媒配管の断熱が必要です。

■外形寸法図

（単位:mm）

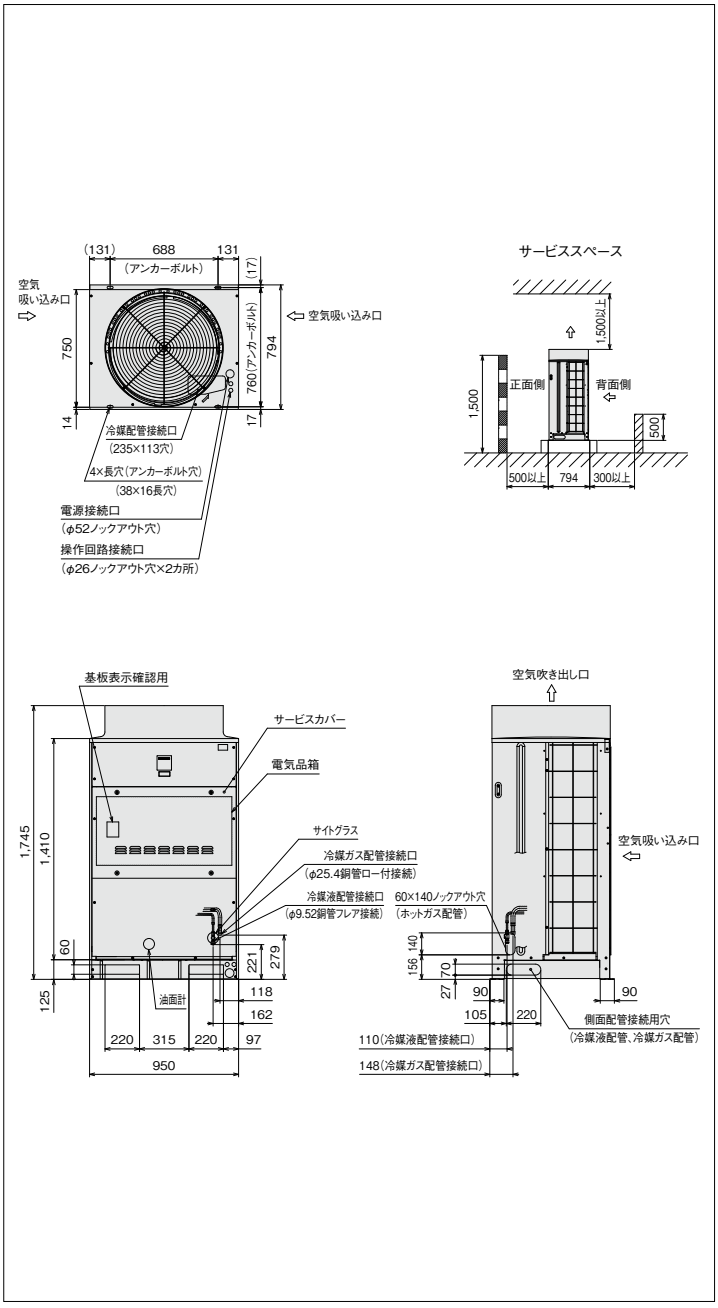

※詳細は、日立アプライアンス(株)各支店・営業所にお問い合わせください。

●オプション部品

リモコンボックス	152ページを参照ください。
防雪フード	153・154ページを参照ください。

ACインバーターシングルタイプ［冷凍・冷蔵用］

KX-N10AVP ＜呼称出力:7.0kW＞

JRA耐塩害仕様・JRA耐重塩害仕様もあります※

■標準仕様表

（50/60Hz）

項目（単位）			型式	KX-N10AVP
使用冷媒			—	R410A
蒸発温度使用範囲			℃	−45〜−5
電源			—	AC3φ 200V 50/60Hz
性能	周囲温度		℃	32
	蒸発温度		℃	−40
	吸入ガス温度		℃	18
	冷凍能力		kW	8.50 注（2）
	電気特性	消費電力	kW	8.29 注（2）
		運転電流	A	26.0 注（2）
		力率	%	92 注（2）
		始動電流	A	310/276 注（3）
法定冷凍能力			トン	4.63 注（2）
高圧ガス保安法区分			—	届出不要
外形	外装（マンセル記号）		—	ナチュラルグレー（1.0Y 8.5/0.5）
	幅		mm	950
	奥行		mm	750
	高さ		mm	1,745
圧縮機	定格出力		kW	7.0
	吐出量		m³/h	26.40 注（2）
	冷却方式		—	冷媒液冷却方式
	運転範囲		Hz	25〜52
冷機凍油	種類		—	ダフニーハーメチックオイルFVC32D
	封入量		L	3.5
凝縮器	型式		—	多通路クロスフィン式
	送風機	型式×台数	—	φ644プロペラファン×1
		風量（最大）	m³/min	195
	モーター	定格出力（極数）×台数	kW	1.2（8）×1
受液器内容積			L	20
運転調整装置	運転スイッチ		—	運転／停止
制御装置	凝縮圧力制御		—	ファンスピード制御
	容量制御		%	0−48〜100
保護装置	高圧圧力遮断装置		MPa	3.9 OFF
	溶栓	口径	mm	4
		溶解温度	℃	72
	電流センサー（CT）設定値（圧縮機用）		A	54
	吐出ガス過熱防止サーミスター		℃	120
	配線用遮断器（圧縮機用）		A	75
	ヒューズ	操作回路用	A	5
		コンデンサーファンモーター用	A	16
	その他		—	逆相防止器
過冷却器			—	付
商用電源回路切替			—	手動
冷媒配管	ガス入口		mm	φ28.58（ロー付接続）
	液出口		mm	φ12.7（フレア接続）
	ホットガス配管		mm	φ19.05（ロー付接続）
質量	製品質量		kg	300
	梱包質量		kg	303
運転音			dB	49 注（1）
内蔵品			—	ドライヤ・サイトグラス

注（1）運転音は、反響の少ない無響室などの部屋で、運転条件：製品周囲温度32℃・蒸発温度−40℃・吸入ガス温度18℃・ファン特性低騒音モード・インバーター圧縮機運転周波数52Hz、測定位置：製品正面1m・高さ1mにおける値（Aスケール）を示します。実際の据え付け状態では、周囲の反響などの影響を受け、表示値より大きくなります。

（2）圧縮機の吐出量・法定冷凍能力・性能は、インバーター圧縮機運転周波数52Hzの値を示します。

（3）始動電流はインバーター圧縮機を商用電源に切り換えて始動した場合の値を示します。

■外形寸法図

（単位：mm）

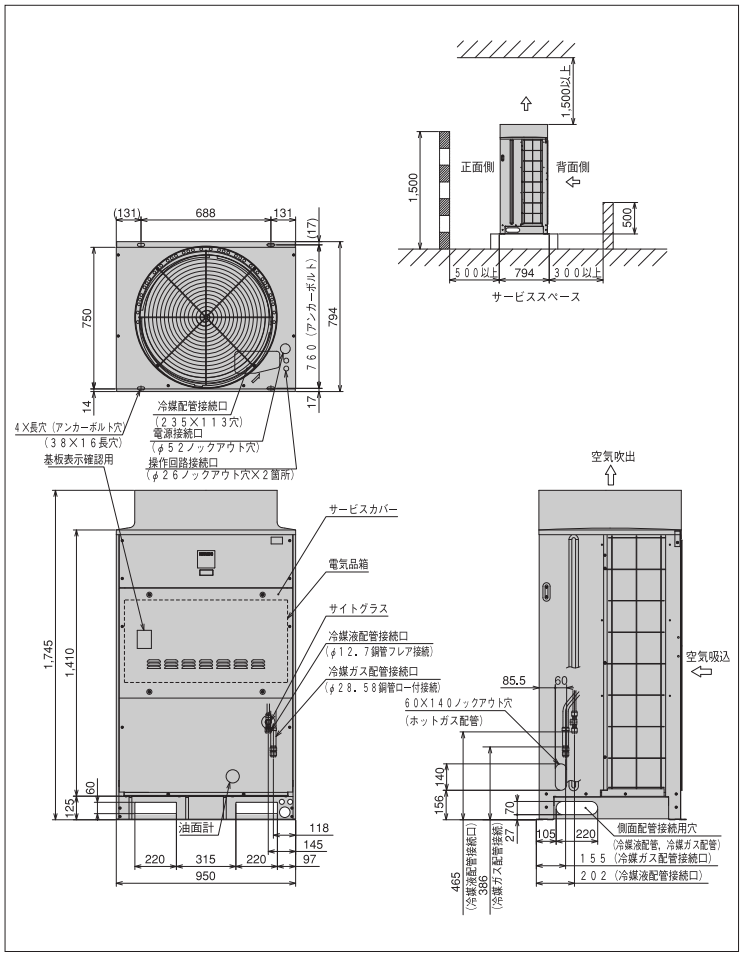

※詳細は、日立アプライアンス（株）各支店・営業所にお問い合わせください。

●オプション部品

リモコンボックス	152ページを参照ください。
防雪フード	153・154ページを参照ください。

*液冷媒を過冷却しており、液冷媒が周囲温度以下に低下しますので液冷媒配管の断熱が必要です。

ACインバーターシングルタイプ［冷凍・冷蔵用］

KX-N12AVP ＜呼称出力:7.8kW＞

JRA耐塩害仕様・JRA耐重塩害仕様もあります※

■標準仕様表

(50/60Hz)

項目(単位) ＼ 型式				KX-N12AVP
使用冷媒			—	R410A
蒸発温度使用範囲			℃	−45〜−5
電源			—	AC3φ 200V 50/60Hz
性能	周囲温度		℃	32
	蒸発温度		℃	−40
	吸入ガス温度		℃	18
	冷凍能力		kW	9.50 注(2)
	電気特性	消費電力	kW	9.40 注(2)
		運転電流	A	29.0 注(2)
		力率	%	94 注(2)
		始動電流	A	310/276 注(3)
法定冷凍能力			トン	5.17 注(2)
高圧ガス保安法区分			—	届出不要
外形	外装(マンセル記号)		—	ナチュラルグレー(1.0Y 8.5/0.5)
	幅		mm	950
	奥行		mm	750
	高さ		mm	1,745
圧縮機	定格出力		kW	7.8
	吐出量		m³/h	29.44 注(2)
	冷却方式		—	冷媒液冷却方式
	運転範囲		Hz	25〜58
冷凍機油	種類		—	ダフニーハーメチックオイルFVC32D
	封入量		L	3.5
凝縮器	型式		—	多通路クロスフィン式
	送風機	型式×台数	—	φ644プロペラファン×1
		風量(最大)	m³/min	195
	モーター	定格出力(極数)×台数	kW	1.2(8)×1
受液器内容積			L	20
運転調整装置	運転スイッチ		—	運転／停止
制御装置	凝縮圧力制御		—	ファンスピード制御
	容量制御		%	0−43〜100
保護装置	高圧圧力遮断装置		MPa	3.9 OFF
	溶栓	口径	mm	4
		溶解温度	℃	72
	電流センサー(CT)設定値(圧縮機用)		A	54
	吐出ガス過熱防止サーミスター		℃	120
	配線用遮断器(圧縮機用)		A	75
	ヒューズ	操作回路用	A	5
		コンデンサーファンモーター用	A	16
	その他		—	逆相防止器
過冷却器			—	付
商用電源回路切替			—	手動
冷媒配管	ガス入口		mm	φ28.58 (ロー付接続)
	液出口		mm	φ12.7 (フレア接続)
	ホットガス配管		mm	φ19.05 (ロー付接続)
質量	製品質量		kg	300
	梱包質量		kg	303
運転音			dB	50 注(1)
内蔵品			—	ドライヤ・サイトグラス

注(1) 運転音は、反響の少ない無響室などの部屋で、運転条件:製品周囲温度32℃・蒸発温度−40℃・吸入ガス温度18℃・ファン特性低騒音モード・インバーター圧縮機運転周波数58Hz、測定位置:製品正面1m・高さ1mにおける値(Aスケール)を示します。実際の据え付け状態では、周囲の反響などの影響を受け、表示値より大きくなります。

(2) 圧縮機の吐出量・法定冷凍能力・性能は、インバーター圧縮機運転周波数58Hzの値を示します。

(3) 始動電流はインバーター圧縮機を商用電源に切り換えて始動した場合の値を示します。

■外形寸法図

(単位:mm)

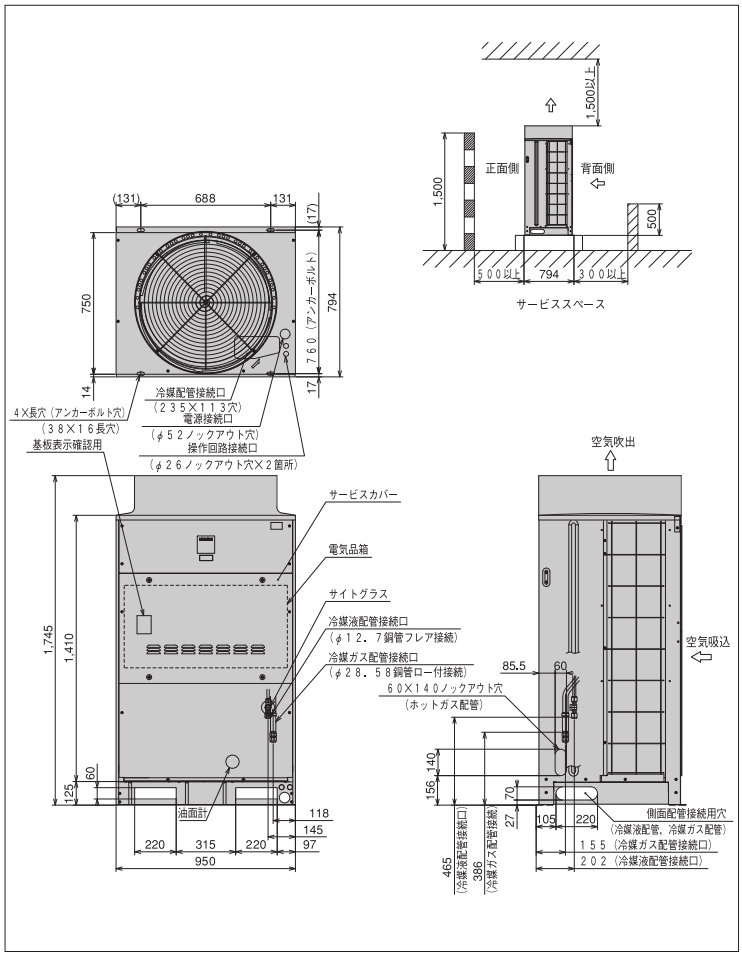

※詳細は、日立アプライアンス(株)各支店・営業所にお問い合わせください。

●オプション部品

リモコンボックス	152ページを参照ください。
防雪フード	153・154ページを参照ください。

*液冷媒を過冷却しており、液冷媒が周囲温度以下に低下しますので液冷媒配管の断熱が必要です。

ACインバーターシングルタイプ［冷凍・冷蔵用］

KX-N15AVP ＜呼称出力:8.8kW＞

JRA耐塩害仕様・JRA耐重塩害仕様もあります※

■標準仕様表

（50/60Hz）

項目（単位）			型式	KX-N15AVP
使用冷媒			—	R410A
蒸発温度使用範囲			℃	−45〜−5
電源			—	AC3φ 200V 50/60Hz
性能	周囲温度		℃	32
	蒸発温度		℃	−40
	吸入ガス温度		℃	18
	冷凍能力		kW	10.6 注（2）
	電気特性	消費電力	kW	10.6 注（2）
		運転電流	A	32.0 注（2）
		力率	%	96 注（2）
		始動電流	A	310/276 注（3）
法定冷凍能力			トン	5.79 注（2）
高圧ガス保安法区分			—	届出不要
外形	外装（マンセル記号）		—	ナチュラルグレー（1.0Y 8.5/0.5）
	幅		mm	1,210
	奥行		mm	750
	高さ		mm	1,745
圧縮機	定格出力		kW	8.8
	吐出量		m³/h	32.99 注（2）
	冷却方式		—	冷媒液冷却方式
	運転範囲		Hz	25〜65
冷凍機油	種類		—	ダフニーハーメチックオイルFVC32D
	封入量		L	5.0
凝縮器	型式		—	多通路クロスフィン式
	送風機	型式×台数	—	φ644プロペラファン×1
		風量（最大）	m³/min	195
	モーター	定格出力（極数）×台数	kW	1.2（8）×1
受液器内容積			L	15×2
運転調整装置	運転スイッチ		—	運転／停止
制御装置	凝縮圧力制御		—	ファンスピード制御
	容量制御		%	0−38〜100
保護装置	高圧圧力遮断装置		MPa	3.9 OFF
	溶栓	口径	mm	4
		溶解温度	℃	72
	電流センサー（CT）設定値（圧縮機用）		A	54
	吐出ガス過熱防止サーミスター		℃	120
	配線用遮断器（圧縮機用）		A	75
	ヒューズ	操作回路用	A	5
		コンデンサーファンモーター用	A	16
	その他		—	逆相防止器
過冷却器			—	付
商用電源回路切替			—	手動
冷媒配管	ガス入口		mm	φ31.75（ロー付接続）
	液出口		mm	φ15.88（フレア接続）
	ホットガス配管		mm	φ19.05（ロー付接続）
質量	製品質量		kg	345
	梱包質量		kg	348
運転音			dB	52 注（1）
内蔵品			—	ドライヤ・サイトグラス

注（1）運転音は、反響の少ない無響室などの部屋で、運転条件：製品周囲温度32℃・蒸発温度−40℃・吸入ガス温度18℃・ファン特性低騒音モード・インバーター圧縮機運転周波数65Hz、測定位置：製品正面1m・高さ1mにおける値（Aスケール）を示します。実際の据え付け状態では、周囲の反響などの影響を受け、表示値より大きくなります。

（2）圧縮機の吐出量・法定冷凍能力・性能は、インバーター圧縮機運転周波数65Hzの値を示します。

（3）始動電流はインバーター圧縮機を商用電源に切り換えて始動した場合の値を示します。

＊ 液冷媒を過冷却しており、液冷媒が周囲温度以下に低下しますので液冷媒配管の断熱が必要です。

■外形寸法図

（単位：mm）

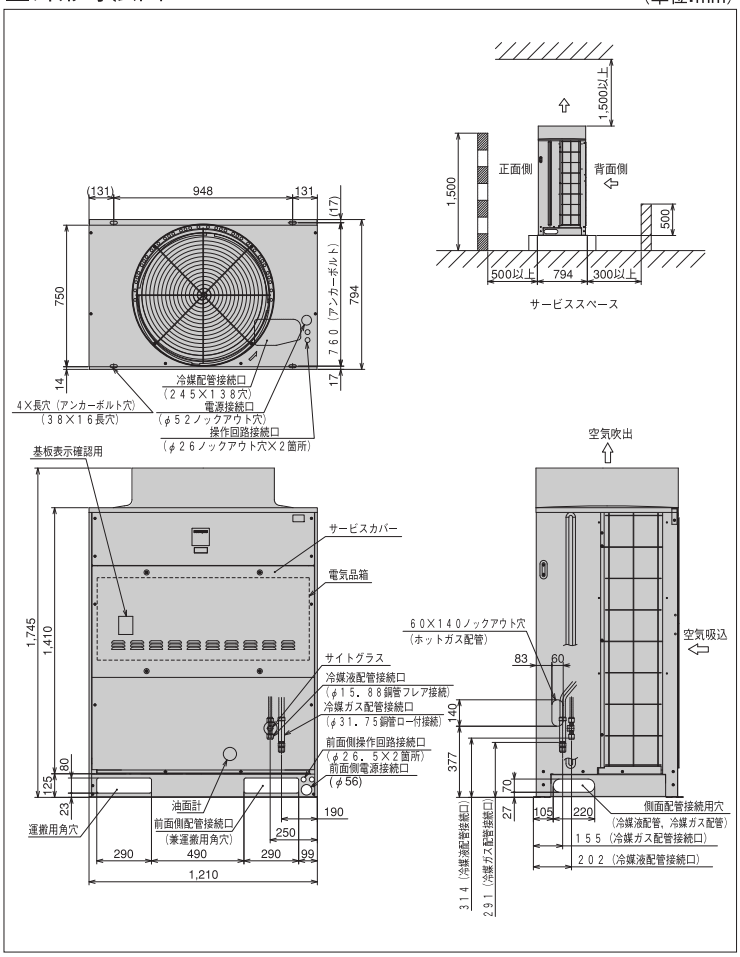

※詳細は、日立アプライアンス（株）各支店・営業所にお問い合わせください。

●オプション部品

リモコンボックス	152ページを参照ください。
防雪フード	153・154ページを参照ください。

ACインバーターマルチタイプ［冷凍・冷蔵用］

KX-NM20AVP ＜呼称出力:7.0kW＋8.1kW＞

JRA耐塩害仕様・JRA耐重塩害仕様もあります※

■標準仕様表

(50/60Hz)

項目(単位)			型式	KX-NM20AVP	
使用冷媒			—	R410A	
蒸発温度使用範囲			℃	−45〜−5	
電源			—	AC3φ 200V 50/60Hz	
性能	周囲温度		℃	32	
	蒸発温度		℃	−40	
	吸入ガス温度		℃	18	
	冷凍能力		kW	17.0/18.0 注(2)	
	電気特性	消費電力	kW	16.7/17.5 注(2)	
		運転電流	A	54.0/54.3 注(2)	
		力率	%	89/93 注(2)	
		始動電流	A	355/321 注(3)	
法定冷凍能力			トン	9.08/9.97 注(2)	
高圧ガス保安法区分			—	届出不要	
外形	外装(マンセル記号)		—	ナチュラルグレー(1.0Y 8.5/0.5)	
	幅		mm	2,170	
	奥行		mm	750	
	高さ		mm	1,745	
圧縮機	定格出力		kW	7.0	8.1
	吐出量		m³/h	51.78/56.85 注(2)	
	冷却方式		—	冷媒液冷却方式	
	運転範囲		Hz	25〜70(全圧縮機運転時25〜52)	
冷凍機油	種類		—	ダフニーハーメチックオイルFVC32D	
	封入量		L	5.0×2	
凝縮器	型式		—	多通路クロスフィン式	
	送風機	型式×台数	—	φ644プロペラファン×2	
		風量(最大)	m³/min	390	
	モーター	定格出力(極数)×台数	kW	1.2(8)×2	
受液器内容積			L	22×2	
運転調整装置	運転スイッチ		—	運転／停止	
	表示灯		—	運転・警告(各種コード表示)	
制御装置	凝縮圧力制御		—	ファンスピード制御	
	容量制御		%	0−25〜100/0−22〜100	
保護装置	高圧圧力遮断装置		MPa	3.9 OFF	
	溶栓	口径	mm	4	
		溶解温度	℃	72	
	電流センサー(CT)設定値(圧縮機用)		A	54	67
	吐出ガス過熱防止サーミスター		℃	120	110(自動復帰)
	配線用遮断器(圧縮機用)		A	75	75
	ヒューズ	操作回路用	A	5	
		送風機回路用	A	17	
		コンデンサーファンモーター用	A	16	
	その他		—	逆相防止器	
過冷却器			—	付	
商用電源回路切替			—	手動	
冷媒配管	ガス入口		mm	φ38.1(ロー付接続)	
	液出口		mm	φ19.05(フレア接続)	
	ホットガス配管		mm	φ25.4(ロー付接続)	
質量	製品質量		kg	635	
	梱包質量		kg	635	
運転音			dB	52/53 注(1)	
内蔵品			—	ドライヤ・サイトグラス	

注(1)運転音は、反響の少ない無響室などの部屋で、運転条件:製品周囲温度32℃・蒸発温度−40℃・吸入ガス温度18℃・ファン特性低騒音モード・インバーター圧縮機運転周波数52Hz・定速圧縮機運転、測定位置:製品正面1m・高さ1mにおける値(Aスケール)を示します。実際の据え付け状態では、周囲の反響などの影響を受け、表示値より大きくなります。

(2)圧縮機の吐出量・法定冷凍能力・性能は、インバーター圧縮機運転周波数52Hz・定速圧縮機運転時の値を示します。

(3)始動電流はインバーター圧縮機を(運転周波数70Hz)運転時に、定速圧縮機が始動した場合の値を示します。

＊ 液冷媒を過冷却しており、液冷媒が周囲温度以下に低下しますので液冷媒配管の断熱が必要です。

■外形寸法図

(単位:mm)

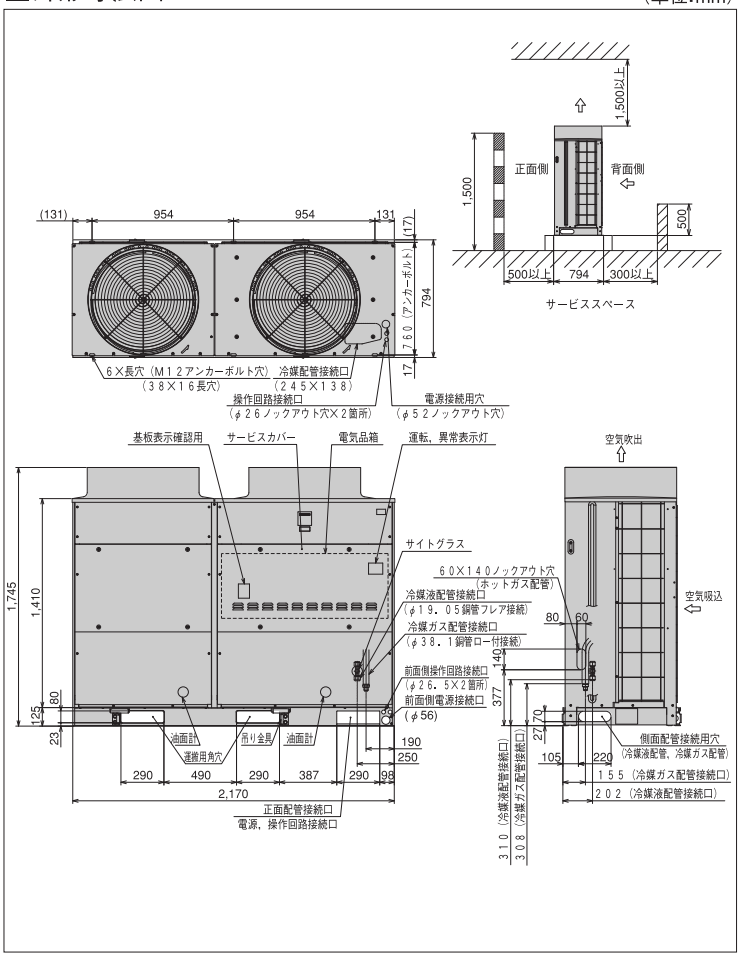

※詳細は、日立アプライアンス(株)各支店・営業所にお問い合わせください。

●オプション部品

リモコンボックス	152ページを参照ください。
防雪フード	153・154ページを参照ください。

ACインバーターマルチタイプ［冷凍・冷蔵用］

KX-NM26AVP

＜呼称出力:8.4kW＋8.1kW＞

JRA耐塩害仕様・JRA耐重塩害仕様もあります※

■標準仕様表

（50/60Hz）

項目（単位）			型式	KX-NM26AVP	
使用冷媒			—	R410A	
蒸発温度使用範囲			℃	−45〜−5	
電源			—	AC3φ 200V 50/60Hz	
性能	周囲温度		℃	32	
	蒸発温度		℃	−40	
	吸入ガス温度		℃	18	
	冷凍能力		kW	18.0/19.0 注（2）	
	電気特性	消費電力	kW	17.7/18.7 注（2）	
		運転電流	A	58.0/58.3 注（2）	
		力率	%	88/93 注（2）	
		始動電流	A	355/321 注（3）	
法定冷凍能力			トン	9.97/10.86 注（2）	
高圧ガス保安法区分			—	届出不要	
外形	外装（マンセル記号）		—	ナチュラルグレー（1.0Y 8.5/0.5）	
	幅		mm	2,170	
	奥行		mm	750	
	高さ		mm	1,745	
圧縮機	定格出力		kW	8.4	8.1
	吐出量		m³/h	56.85/61.93 注（2）	
	冷却方式		—	冷媒液冷却方式	
	運転範囲		Hz	25〜70（全圧縮機運転時25〜62）	
冷凍機油	種類		—	ダフニーハーメチックオイルFVC32D	
	封入量		L	5.0×2	
凝縮器	型式		—	多通路クロスフィン式	
	送風機	型式×台数	—	φ644プロペラファン×2	
		風量（最大）	m³/min	390	
	モーター	定格出力（極数）×台数	kW	1.2（8）×2	
受液器内容積			L	22×2	
運転調整装置	運転スイッチ		—	運転／停止	
	表示灯		—	運転・警告（各種コード表示）	
制御装置	凝縮圧力制御		—	ファンスピード制御	
	容量制御		%	0−22〜100/0−20〜100	
保護装置	高圧圧力遮断装置		MPa	3.9 OFF	
	溶栓	口径	mm	4	
		溶解温度	℃	72	
	電流センサー（CT）設定値（圧縮機用）		A	54	67
	吐出ガス過熱防止サーミスター		℃	120	110（自動復帰）
	配線用遮断器（圧縮機用）		A	75	75
	ヒューズ	操作回路用	A	5	
		送風機回路用	A	17	
		コンデンサーファンモーター用	A	16	
	その他		—	逆相防止器	
過冷却器			—	付	
商用電源回路切替			—	手動	
冷媒配管	ガス入口		mm	φ38.1（ロー付接続）	
	液出口		mm	φ19.05（フレア接続）	
	ホットガス配管		mm	φ25.4（ロー付接続）	
質量	製品質量		kg	635	
	梱包質量		kg	635	
運転音			dB	53/54 注（1）	
内蔵品			—	ドライヤ・サイトグラス	

注（1）運転音は、反響の少ない無響室などの部屋で、運転条件：製品周囲温度32℃・蒸発温度−40℃・吸入ガス温度18℃・ファン特性低騒音モード・インバーター圧縮機運転周波数62Hz・定速圧縮機運転、測定位置：製品正面1m・高さ1mにおける値（Aスケール）を示します。実際の据え付け状態では、周囲の反響などの影響を受け、表示値より大きくなります。

（2）圧縮機の吐出量・法定冷凍能力・性能は、インバーター圧縮機運転周波数62Hz・定速圧縮機運転時の値を示します。

（3）始動電流はインバーター圧縮機（運転周波数70Hz）運転時に、定速圧縮機が始動した場合の値を示します。

＊ 液冷媒を過冷却しており、液冷媒が周囲温度以下に低下しますので液冷媒配管の断熱が必要です。

■外形寸法図

（単位：mm）

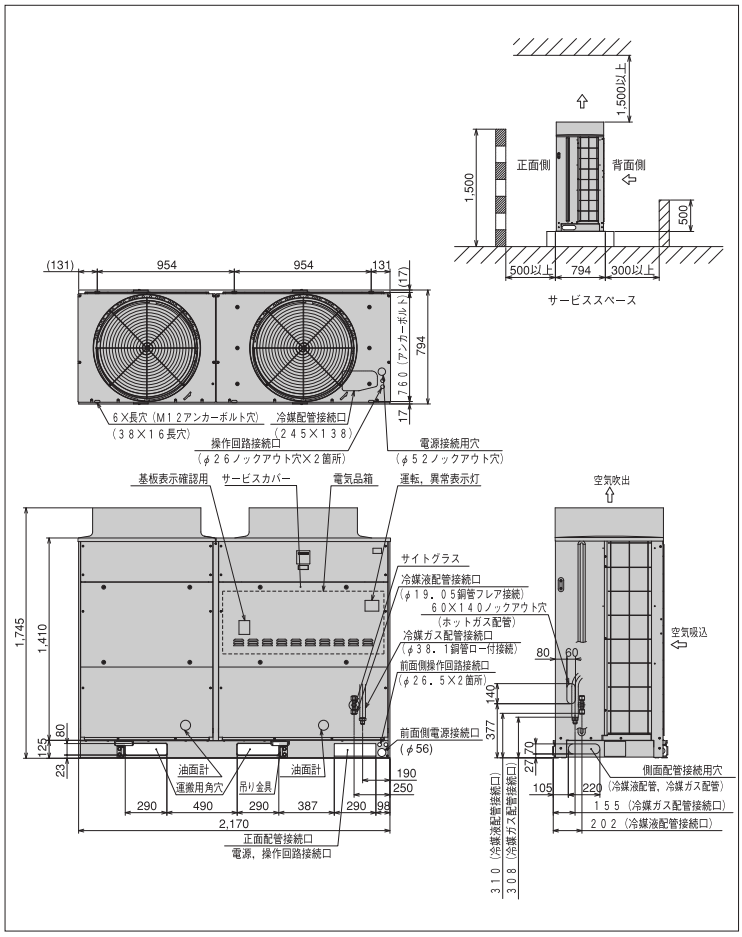

※詳細は、日立アプライアンス（株）各支店・営業所にお問い合わせください。

●オプション部品

リモコンボックス	152ページを参照ください。
防雪フード	153・154ページを参照ください。

ACインバーターマルチタイプ［冷凍・冷蔵用］

KX-NM30AVP ＜呼称出力:9.5kW＋8.1kW＞

JRA耐塩害仕様・JRA耐重塩害仕様もあります※

■標準仕様表

（50/60Hz）

項目（単位）			型式	KX-NM30AVP	
使用冷媒			—	R410A	
蒸発温度使用範囲			℃	−45〜−5	
電源			—	AC3φ 200V 50/60Hz	
性能	周囲温度		℃	32	
	蒸発温度		℃	−40	
	吸入ガス温度		℃	18	
	冷凍能力		kW	19.0/20.0 注（2）	
	電気特性	消費電力	kW	19.0/20.0 注（2）	
		運転電流	A	61.7/61.7 注（2）	
		力率	%	89/94 注（2）	
		始動電流	A	355/321 注（3）	
法定冷凍能力			トン	10.69/11.58 注（2）	
高圧ガス保安法区分			—	届出不要	
外形	外装（マンセル記号）		—	ナチュラルグレー（1.0Y 8.5/0.5）	
	幅		mm	3,130	
	奥行		mm	750	
	高さ		mm	1,745	
圧縮機	定格出力		kW	9.5	8.1
	吐出量		m³/h	60.91/65.99 注（2）	
	冷却方式		—	冷媒液冷却方式	
	運転範囲		Hz	25〜70	
冷凍機油	種類		—	ダフニーハーメチックオイルFVC32D	
	封入量		L	5.0×2	
凝縮器	型式		—	多通路クロスフィン式	
	送風機	型式×台数	—	φ644プロペラファン×3	
		風量（最大）	m³/min	585	
	モーター	定格出力（極数）×台数	kW	1.2（8）×3	
受液器内容積			L	22×3	
運転調整装置	運転スイッチ		—	運転／停止	
	表示灯		—	運転・警告（各種コード表示）	
制御装置	凝縮圧力制御		—	ファンスピード制御	
	容量制御		%	0−21〜100/0−19〜100	
保護装置	高圧圧力遮断装置		MPa	3.9 OFF	
	溶栓	口径	mm	4	
		溶解温度	℃	72	
	電流センサー（CT）設定値（圧縮機用）		A	54	67
	吐出ガス過熱防止サーミスター		℃	120	110（自動復帰）
	配線用遮断器（圧縮機用）		A	75	75
	ヒューズ	操作回路用	A	5	
		送風機回路用	A	30	
		コンデンサーファンモーター用	A	16	
	その他		—	逆相防止器	
過冷却器			—	付	
商用電源回路切替			—	手動	
冷媒配管	ガス入口		mm	φ44.45（ロー付接続）	
	液出口		mm	φ19.05（フレア接続）	
	ホットガス配管		mm	φ31.75（ロー付接続）	
質量	製品質量		kg	800	
	梱包質量		kg	800	
運転音			dB	55/56 注（1）	
内蔵品			—	ドライヤ・サイトグラス	

注（1）運転音は、反響の少ない無響室などの部屋で、運転条件：製品周囲温度32℃・蒸発温度−40℃・吸入ガス温度18℃・ファン特性低騒音モード・インバーター圧縮機運転周波数70Hz・定速圧縮機運転、測定位置：製品正面1m・高さ1mにおける値（Aスケール）を示します。実際の据え付け状態では、周囲の反響などの影響を受け、表示値より大きくなります。

■外形寸法図

（単位：mm）

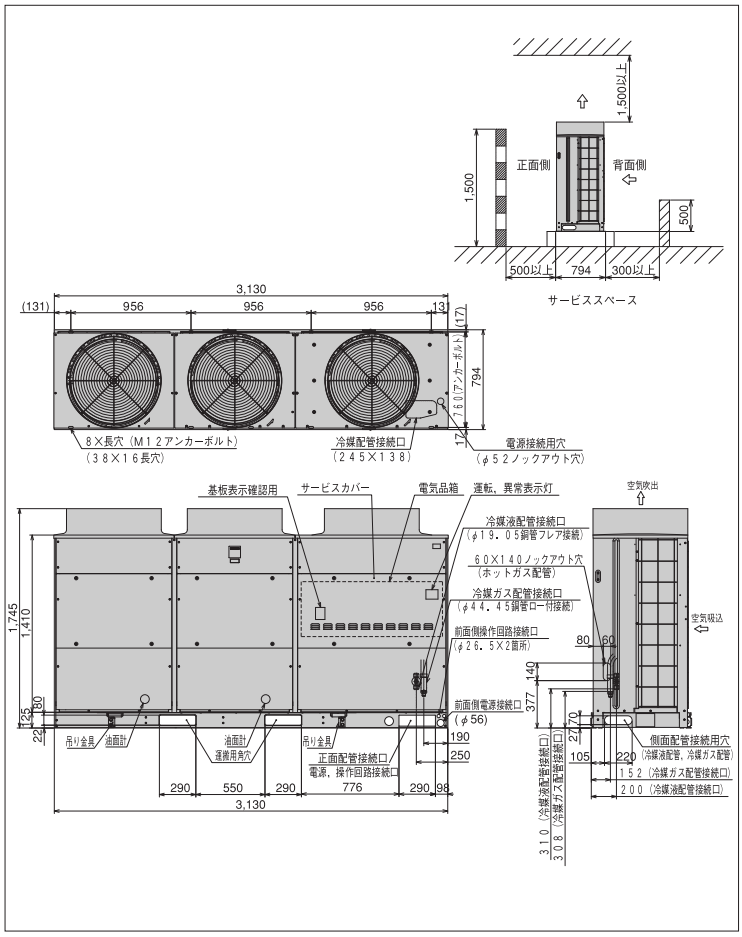

※詳細は、日立アプライアンス（株）各支店・営業所にお問い合わせください。

●オプション部品

リモコンボックス	152ページを参照ください。
防雪フード	153・154ページを参照ください。

（2）圧縮機の吐出量・法定冷凍能力・性能は、インバーター圧縮機運転周波数70Hz・定速圧縮機運転時の値を示します。

（3）始動電流はインバーター圧縮機（運転周波数70Hz）運転時に、定速圧縮機が始動した場合の値を示します。

＊ 液冷媒を過冷却しており、液冷媒が周囲温度以下に低下しますので液冷媒配管の断熱が必要です。

ACインバーターマルチタイプ［冷凍・冷蔵用］

KX-NM36AVP

＜呼称出力:7.4kW＋8.1kW×2＞

JRA耐塩害仕様・JRA耐重塩害仕様もあります※

■標準仕様表

（50/60Hz）

項目（単位）			型式	KX-NM36AVP	
使用冷媒			—	R410A	
蒸発温度使用範囲			℃	−45〜−5	
電源			—	AC3φ 200V 50/60Hz	
性能	周囲温度		℃	32	
	蒸発温度		℃	−40	
	吸入ガス温度		℃	18	
	冷凍能力		kW	25.0/28.0 注（2）	
	電気特性	消費電力	kW	24.0/26.7 注（2）	
		運転電流	A	85.9/84.0 注（2）	
		力率	%	81/92 注（2）	
		始動電流	A	391/361 注（3）	
法定冷凍能力			トン	13.80/15.58 注（2）	
高圧ガス保安法区分			—	届出不要	
外形	外装（マンセル記号）		—	ナチュラルグレー（1.0Y 8.5/0.5）	
	幅		mm	3,130	
	奥行		mm	750	
	高さ		mm	1,745	
圧縮機	定格出力		kW	7.4	8.1×2
	吐出量		m³/h	78.68/88.83 注（2）	
	冷却方式		—	冷媒液冷却方式	
	運転範囲		Hz	25〜70（全圧縮機運転時25〜55）	
冷凍機油	種類		—	ダフニーハーメチックオイルFVC32D	
	封入量		L	5.0×3	
凝縮器	型式		—	多通路クロスフィン式	
	送風機	型式×台数	—	φ644プロペラファン×3	
		風量（最大）	m³/min	585	
	モーター	定格出力（極数）×台数	kW	1.2（8）×3	
受液器内容積			L	22×3	
運転調整装置	運転スイッチ		—	運転／停止	
	表示灯		—	運転・警告（各種コード表示）	
制御装置	凝縮圧力制御		—	ファンスピード制御	
	容量制御		%	0−16〜100/0−14〜100	
保護装置	高圧圧力遮断装置		MPa	3.9 OFF	
	溶栓	口径	mm	4	
		溶解温度	℃	72	
	電流センサー（CT）設定値（圧縮機用）		A	54	67×2
	吐出ガス過熱防止サーミスター		℃	120	110（自動復帰）×2
	配線用遮断器（圧縮機用）		A	75	75×2
	ヒューズ	操作回路用	A	5	
		送風機回路用	A	30	
		コンデンサーファンモーター用	A	16	
	その他		—	逆相防止器	
過冷却器			—	付	
商用電源回路切替			—	手動	
冷媒配管	ガス入口		mm	φ44.45（ロー付接続）	
	液出口		mm	φ19.05（フレア接続）	
	ホットガス配管		mm	φ31.75（ロー付接続）	
質量	製品質量		kg	890	
	梱包質量		kg	890	
運転音			dB	55/57 注（1）	
内蔵品			—	ドライヤ・サイトグラス	

注（1）運転音は、反響の少ない無響室などの部屋で、運転条件：製品周囲温度32℃・蒸発温度−40℃・吸入ガス温度18℃・ファン特性低騒音モード・インバーター圧縮機運転周波数55Hz・定速圧縮機運転、測定位置：製品正面1m・高さ1mにおける値（Aスケール）を示します。実際の据え付け状態では、周囲の反響などの影響を受け、表示値より大きくなります。

■外形寸法図

（単位：mm）

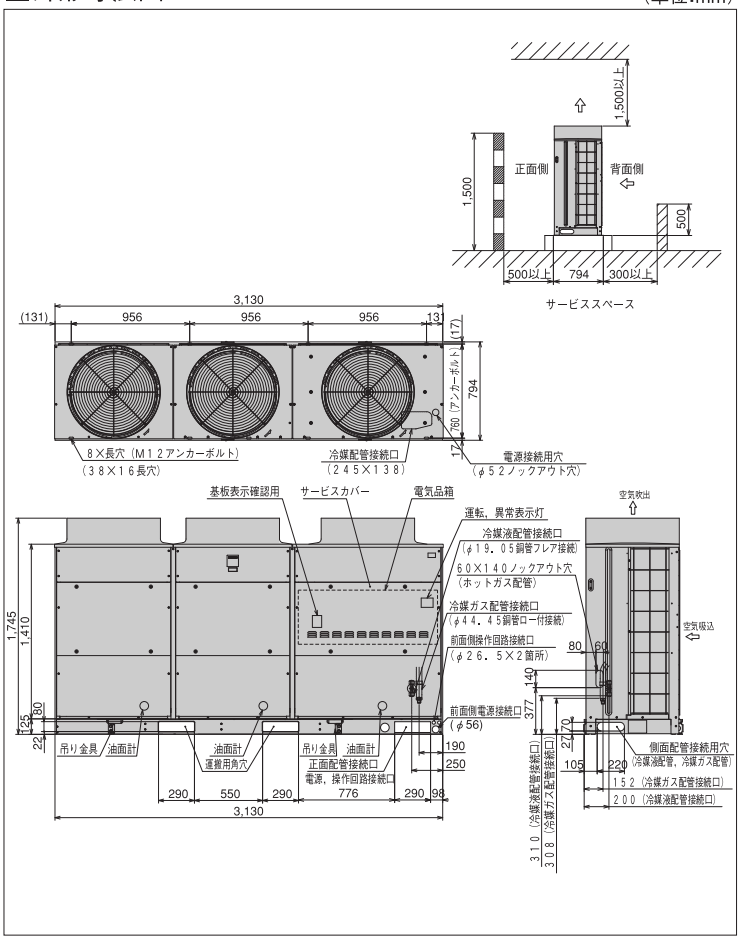

※詳細は、日立アプライアンス（株）各支店・営業所にお問い合わせください。

●オプション部品

リモコンボックス	152ページを参照ください。
防雪フード	153・154ページを参照ください。

（2）圧縮機の吐出量・法定冷凍能力・性能は、インバーター圧縮機運転周波数55Hz・定速圧縮機運転時の値を示します。

（3）始動電流はインバーター圧縮機（運転周波数70Hz）運転時に、定速圧縮機が始動した場合の値を示します。

＊ 液冷媒を過冷却しており、液冷媒が周囲温度以下に低下しますので液冷媒配管の断熱が必要です。

ACインバーターマルチタイプ［冷凍・冷蔵用］

KX-NM40AVP ＜呼称出力:8.8kW＋8.1kW×2＞

JRA耐塩害仕様・JRA耐重塩害仕様もあります※

■標準仕様表

（50/60Hz）

項目（単位） ＼ 型式				KX-NM40AVP	
使用冷媒			—	R410A	
蒸発温度使用範囲			℃	−45〜−5	
電源			—	AC3φ 200V 50/60Hz	
性能	周囲温度		℃	32	
	蒸発温度		℃	−40	
	吸入ガス温度		℃	18	
	冷凍能力		kW	26.5/30.0 注（2）	
	電気特性	消費電力	kW	26.2/29.1 注（2）	
		運転電流	A	90.6/89.9 注（2）	
		力率	%	83/93 注（2）	
		始動電流	A	391/361 注（3）	
法定冷凍能力			トン	14.69/16.47 注（2）	
高圧ガス保安法区分			—	届出不要	
外形	外装（マンセル記号）		—	ナチュラルグレー（1.0Y 8.5/0.5）	
	幅		mm	3,130	
	奥行		mm	750	
	高さ		mm	1,745	
圧縮機	定格出力		kW	8.8	8.1×2
	吐出量		m³/h	83.75/93.91 注（2）	
	冷却方式		—	冷媒液冷却方式	
	運転範囲		Hz	25〜70（全圧縮機運転時25〜65）	
冷凍機油	種類		—	ダフニーハーメチックオイルFVC32D	
	封入量		L	5.0×3	
凝縮器	型式		—	多通路クロスフィン式	
	送風機	型式×台数	—	φ644プロペラファン×3	
		風量（最大）	m³/min	585	
	モーター	定格出力（極数）×台数	kW	1.2（8）×3	
受液器内容積			L	22×3	
運転調整装置	運転スイッチ		—	運転／停止	
	表示灯		—	運転・警告（各種コード表示）	
制御装置	凝縮圧力制御		—	ファンスピード制御	
	容量制御		%	0−15〜100/0−14〜100	
保護装置	高圧圧力遮断装置		MPa	3.9 OFF	
	溶栓	口径	mm	4	
		溶解温度	℃	72	
	電流センサー（CT）設定値（圧縮機用）		A	54	67×2
	吐出ガス過熱防止サーミスター		℃	120	110（自動復帰）×2
	配線用遮断器（圧縮機用）		A	75	75×2
	ヒューズ	操作回路用	A	5	
		送風機回路用	A	30	
		コンデンサーファンモーター用	A	16	
	その他		—	逆相防止器	
過冷却器			—	付	
商用電源回路切替			—	手動	
冷媒配管	ガス入口		mm	φ44.45（ロー付接続）	
	液出口		mm	φ19.05（フレア接続）	
	ホットガス配管		mm	φ31.75（ロー付接続）	
質量	製品質量		kg	890	
	梱包質量		kg	890	
運転音			dB	55/57 注（1）	
内蔵品			—	ドライヤ・サイトグラス	

注（1）運転音は、反響の少ない無響室などの部屋で、運転条件：製品周囲温度32℃・蒸発温度−40℃・吸入ガス温度18℃・ファン特性低騒音モード・インバーター圧縮機運転周波数65Hz・定速圧縮機運転、測定位置：製品正面1m・高さ1mにおける値（Aスケール）を示します。実際の据え付け状態では、周囲の反響などの影響を受け、表示値より大きくなります。

（2）圧縮機の吐出量・法定冷凍能力・性能は、インバーター圧縮機運転周波数65Hz・定速圧縮機運転時の値を示します。

（3）始動電流はインバーター圧縮機（運転周波数70Hz）運転時に、定速圧縮機が始動した場合の値を示します。。

＊ 液冷媒を過冷却しており、液冷媒が周囲温度以下に低下しますので液冷媒配管の断熱が必要です。

■外形寸法図

（単位：mm）

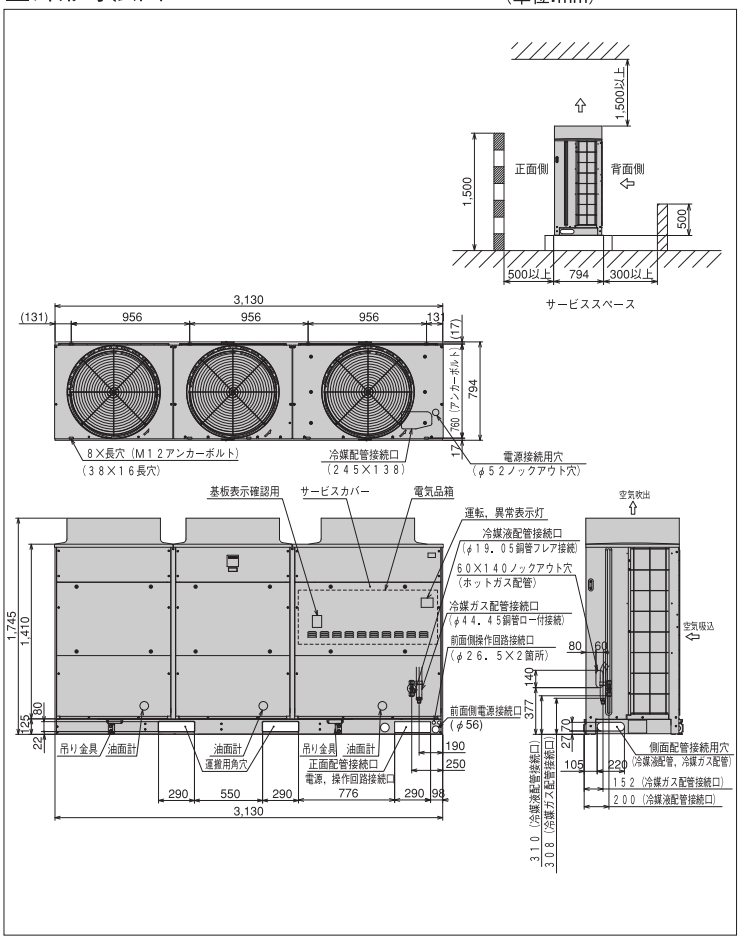

※詳細は、日立アプライアンス（株）各支店・営業所にお問い合わせください。

●オプション部品

リモコンボックス	152ページを参照ください。
防雪フード	153・154ページを参照ください。

ACインバーターシングルタイプ［冷凍・冷蔵用］

KX-N10CVP ＜呼称出力:7.0kW＞

■コンプレッサーユニット標準仕様表 (50/60Hz)

項目(単位)			型式	KX-N10CVP
使用冷媒			—	R410A
蒸発温度使用範囲			℃	−45〜−5
電源			—	AC3φ 200V 50/60Hz
性能	コンデンサー周囲温度		℃	32
	蒸発温度		℃	−40
	吸入ガス温度		℃	18
	冷凍能力		kW	8.00 注(2)
	電気特性	消費電力	kW	9.10 注(2)
		運転電流	A	27.7 注(2)
		力率	%	95 注(2)
		始動電流	A	310/276 注(3)
法定冷凍能力			トン	4.63 注(2)
高圧ガス保安法区分			—	届出不要
組み合わせリモートコンデンサー型式			—	RCR-N12F
外形	幅		mm	950
	奥行		mm	530
	高さ		mm	1,200
圧縮機	定格出力		kW	7.0
	吐出量		m³/h	26.40 注(2)
	冷却方式		—	冷媒液冷却方式
	運転範囲		—	25〜52
冷凍機油	種類		—	ダフニーハーメチックオイルFVC32D
	封入量		L	3.5
受液器内容積			L	20
運転調整装置	運転スイッチ		—	運転／停止
容量制御			%	0−48〜100
保護装置	高圧圧力遮断装置		MPa	3.9 OFF
	溶栓	口径	mm	4
		溶解温度	℃	72
	電流センサー(CT)設定値(圧縮機用)		A	54
	吐出ガス過熱防止サーミスター		℃	120
	配線用遮断器(圧縮機用)		A	75
	ヒューズ	操作回路用	A	5
		送風機回路用	A	10
	その他		—	逆相防止器
過冷却器			—	付
商用電源回路切替			—	手動
冷媒配管	ガス入口		mm	φ28.58(ロー付接続)
	液出口		mm	φ12.7(フレア接続)
	液入口		mm	φ15.88(フレア接続)
	吐出ガス出口		mm	φ19.05(フレア接続)
質量	製品質量		kg	205
	梱包質量		kg	210
運転音			dB	61 注(1)
内蔵品			—	ドライヤ・サイトグラス

注(1) 運転音は、反響の少ない無響室などの部屋で、運転条件:製品周囲温度32℃・蒸発温度−40℃・吸入ガス温度18℃・ファン特性低騒音モード・インバーター圧縮機運転周波数52Hz、測定位置:製品正面1m・高さ1mにおける値(Aスケール)を示します。実際の据え付け状態では、周囲の反響などの影響を受け、表示値より大きくなります。

(2) 圧縮機の吐出量・法定冷凍能力・性能は、インバーター圧縮機運転周波数52Hzの値を示します。

(3) 始動電流はインバーター圧縮機を商用電源に切り換えて始動した場合の値を示します。

＊液冷媒を過冷却しており、液冷媒が周囲温度以下に低下しますので液冷媒配管の断熱が必要です。

●オプション部品

リモコンボックス	152ページを参照ください。
防雪フード	153・154ページを参照ください。

■外形寸法図 (単位:mm)

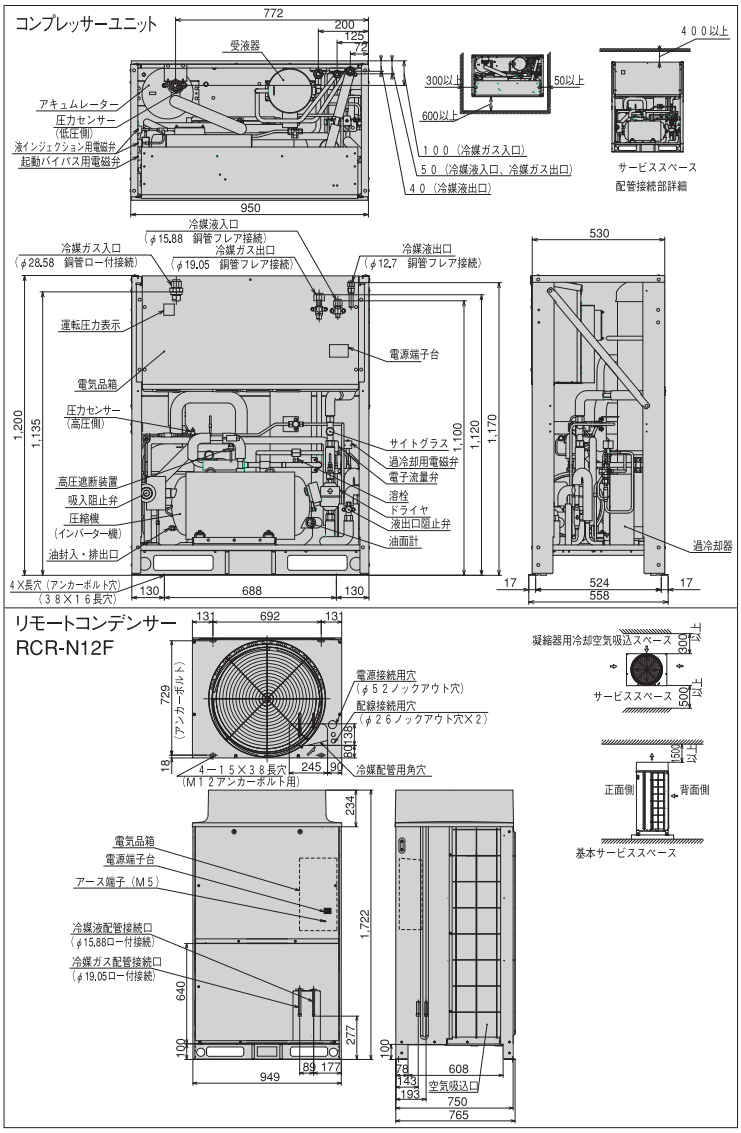

■リモートコンデンサー標準仕様表 (50/60Hz)

項目(単位)			型式	RCR-N12F
使用冷媒			—	R410A
電源			—	AC1φ 200V 50/60Hz
外形	外装(マンセル記号)		—	ナチュラルグレー(1.0Y 8.5/0.5)
	幅		mm	950
	奥行		mm	750
	高さ		mm	1,720
凝縮器	型式		—	多通路クロスフィン式
	送風機	型式×台数	—	φ644プロペラファン×1
		風量(最大)	m³/min	165/177
	モーター	定格出力(極数)×台数	kW	0.275(6)×1
制御装置	凝縮圧力制御		—	ファンスピード制御
装置保護	ヒューズ	操作回路用	A	5
		ファンモーター用	A	10
冷媒配管	ガス入口		mm	φ19.05(ロー付接続)
	液出口		mm	φ15.88(ロー付接続)
質量	製品質量		kg	120
	梱包質量		kg	123
運転音			dB	53/54 注(1)

注(1) 運転音は、反響の少ない無響室などの部屋で、製品正面1m・高さ1mの位置における値(Aスケール)を示します。実際の据え付け状態では、周囲の反響などの影響を受け表示値より大きくなります。

●JRA耐塩害仕様・JRA耐重塩害仕様もあります。
詳細は、日立アプライアンス(株)各支店・営業所にお問い合わせください。

ACインバーターシングルタイプ［冷凍・冷蔵用］

KX-N12CVP ＜呼称出力:7.8kW＞

■コンプレッサーユニット標準仕様表 (50/60Hz)

項目(単位)			型式	KX-N12CVP
使用冷媒			—	R410A
蒸発温度使用範囲			℃	−45〜−5
電源			—	AC3φ 200V 50/60Hz
性能	コンデンサー周囲温度		℃	32
	蒸発温度		℃	−40
	吸入ガス温度		℃	18
	冷凍能力		kW	9.00 注(2)
	電気特性	消費電力	kW	9.70 注(2)
		運転電流	A	29.7 注(2)
		力率	%	94 注(2)
		始動電流	A	310/276 注(3)
法定冷凍能力			トン	5.17 注(2)
高圧ガス保安法区分			—	届出不要
組み合わせリモートコンデンサー型式			—	RCR-N12F
外形	幅		mm	950
	奥行		mm	530
	高さ		mm	1,200
圧縮機	定格出力		kW	7.8
	吐出量		m³/h	29.44 注(2)
	冷却方式		—	冷媒液冷却方式
	運転範囲		—	25〜58
冷凍機油	種類		—	ダフニーハーメチックオイルFVC32D
	封入量		L	3.5
受液器内容積			L	20
運転調整装置	運転スイッチ		—	運転／停止
容量制御			%	0−43〜100
保護装置	高圧圧力遮断装置		MPa	3.9 OFF
	溶栓	口径	mm	4
		溶解温度	℃	72
	電流センサー(CT)設定値(圧縮機用)		A	54
	吐出ガス過熱防止サーミスター		℃	120
	配線用遮断器(圧縮機用)		A	75
	ヒューズ	操作回路用	A	5
		送風機回路用	A	10
	その他		—	逆相防止器
過冷却器			—	付
商用電源回路切替			—	手動
冷媒配管	ガス入口		mm	φ28.58(ロー付接続)
	液出口		mm	φ12.7(フレア接続)
	液入口		mm	φ15.88(フレア接続)
	吐出ガス出口		mm	φ19.05(フレア接続)
質量	製品質量		kg	205
	梱包質量		kg	210
運転音			dB	62 注(1)
内蔵品			—	ドライヤ・サイトグラス

注(1) 運転音は、反響の少ない無響室などの部屋で、運転条件:製品周囲温度32℃・蒸発温度−40℃・吸入ガス温度18℃・ファン特性低騒音モード・インバーター圧縮機運転周波数58Hz、測定位置:製品正面1m・高さ1mにおける値(Aスケール)を示します。実際の据え付け状態では、周囲の反響などの影響を受け、表示値より大きくなります。

(2) 圧縮機の吐出量・法定冷凍能力・性能は、インバーター圧縮機運転周波数58Hzの値を示します。

(3) 始動電流はインバーター圧縮機を商用電源に切り換えて始動した場合の値を示します。

＊液冷媒を過冷却しており、液冷媒が周囲温度以下に低下しますので液冷媒配管の断熱が必要です。

●オプション部品

リモコンボックス	152ページを参照ください。
防雪フード	153・154ページを参照ください。

■外形寸法図 (単位:mm)

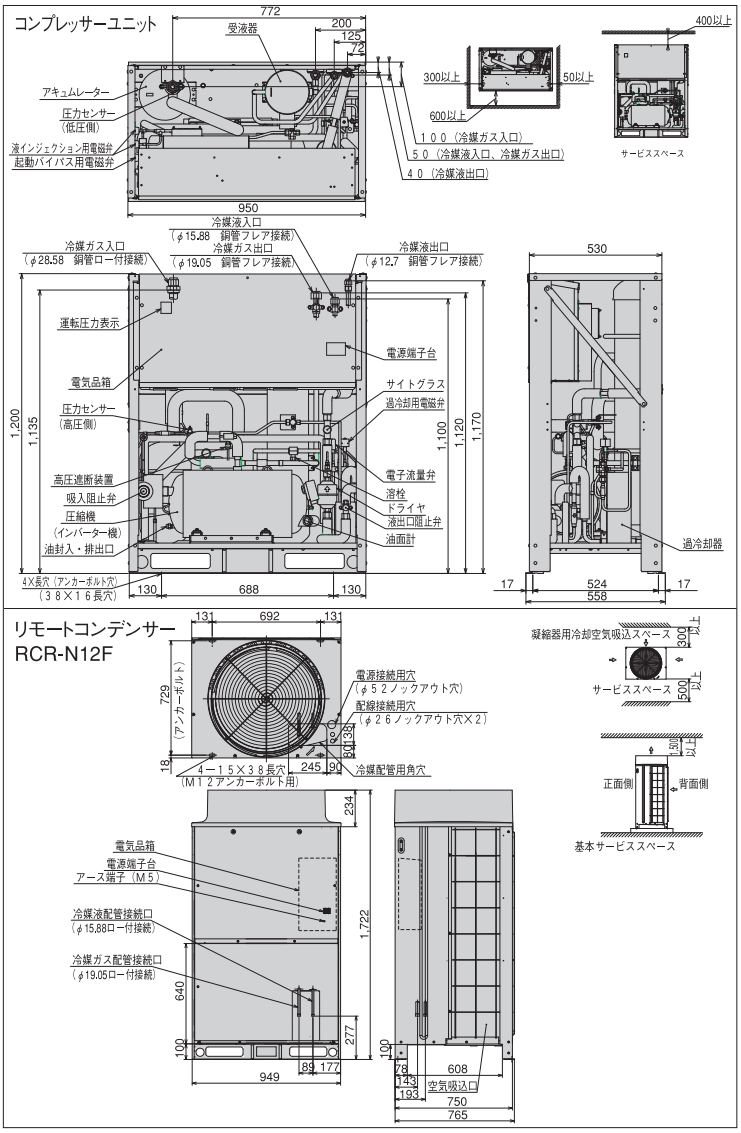

■リモートコンデンサー標準仕様表 (50/60Hz)

項目(単位)			型式	RCR-N12F
使用冷媒			—	R410A
電源			—	AC1φ 200V 50/60Hz
外形	外装(マンセル記号)		—	ナチュラルグレー(1.0Y 8.5/0.5)
	幅		mm	950
	奥行		mm	750
	高さ		mm	1,720
凝縮器	型式		—	多通路クロスフィン式
	送風機	型式×台数	—	φ644プロペラファン×1
		風量(最大)	m³/min	165/177
	モーター	定格出力(極数)×台数	kW	0.275(6)×1
制御装置	凝縮圧力制御		—	ファンスピード制御
保護装置	ヒューズ	操作回路用	A	5
		ファンモーター用	A	10
冷媒配管	ガス入口		mm	φ19.05(ロー付接続)
	液出口		mm	φ15.88(ロー付接続)
質量	製品質量		kg	120
	梱包質量		kg	123
運転音			dB	53/54 注(1)

注(1) 運転音は、反響の少ない無響室などの部屋で、製品正面1m・高さ1mの位置における値(Aスケール)を示します。実際の据え付け状態では、周囲の反響などの影響を受け表示値より大きくなります。

●JRA耐塩害仕様・JRA耐重塩害仕様もあります。
詳細は、日立アプライアンス(株)各支店・営業所にお問い合わせください。

ACインバーターシングルタイプ［冷凍・冷蔵用］

KX-N15CVP ＜呼称出力:8.8kW＞

■コンプレッサーユニット標準仕様表 (50/60Hz)

項目(単位)			型式	KX-N15CVP
使用冷媒			—	R410A
蒸発温度使用範囲			℃	−45〜−5
電源			—	AC3φ 200V 50/60Hz
性能	コンデンサー周囲温度		℃	32
	蒸発温度		℃	−40
	吸入ガス温度		℃	18
	冷凍能力		kW	10.0 注(2)
	電気特性	消費電力	kW	10.6 注(2)
		運転電流	A	31.6 注(2)
		力率	%	97 注(2)
		始動電流	A	310/276 注(3)
法定冷凍能力			トン	5.79 注(2)
高圧ガス保安法区分			—	届出不要
組み合わせリモートコンデンサー型式			—	RCR-N15F
外形	幅		mm	950
	奥行		mm	530
	高さ		mm	1,200
圧縮機	定格出力		kW	8.8
	吐出量		m³/h	32.99 注(2)
	冷却方式		—	冷媒液冷却方式
	運転範囲		—	25〜65
冷凍機油	種類		—	ダフニーハーメチックオイルFVC32D
	封入量		L	5.0
受液器内容積			L	15×2
運転調整装置	運転スイッチ		—	運転／停止
容量制御			%	0−38〜100
保護装置	高圧圧力遮断装置		MPa	3.9 OFF
	溶栓	口径	mm	4
		溶解温度	℃	72
	電流センサー(CT)設定値(圧縮機用)		A	54
	吐出ガス過熱防止サーミスター		℃	120
	配線用遮断器(圧縮機用)		A	75
	ヒューズ	操作回路用	A	5
		送風機回路用	A	10
	その他		—	逆相防止器
過冷却器			—	付
商用電源回路切替			—	手動
冷媒配管	ガス入口		mm	φ31.75(ロー付接続)
	液出口		mm	φ15.88(フレア接続)
	液入口		mm	φ15.88(フレア接続)
	吐出ガス出口		mm	φ19.05(フレア接続)
質量	製品質量		kg	230
	梱包質量		kg	235
運転音			dB	62 注(1)
内蔵品			—	ドライヤ・サイトグラス

注(1) 運転音は、反響の少ない無響室などの部屋で、運転条件:製品周囲温度32℃・蒸発温度−40℃・吸入ガス温度18℃・ファン特性低騒音モード・インバーター圧縮機運転周波数65Hz、測定位置:製品正面1m・高さ1mにおける値(Aスケール)を示します。実際の据え付け状態では、周囲の反響などの影響を受け、表示値より大きくなります。

(2) 圧縮機の吐出量・法定冷凍能力・性能は、インバーター圧縮機運転周波数65Hzの値を示します。

(3) 始動電流はインバーター圧縮機を商用電源に切り換えて始動した場合の値を示します。

＊液冷媒を過冷却しており、液冷媒が周囲温度以下に低下しますので液冷媒配管の断熱が必要です。

●オプション部品

リモコンボックス	152ページを参照ください。
防雪フード	153・154ページを参照ください。

■外形寸法図 (単位:mm)

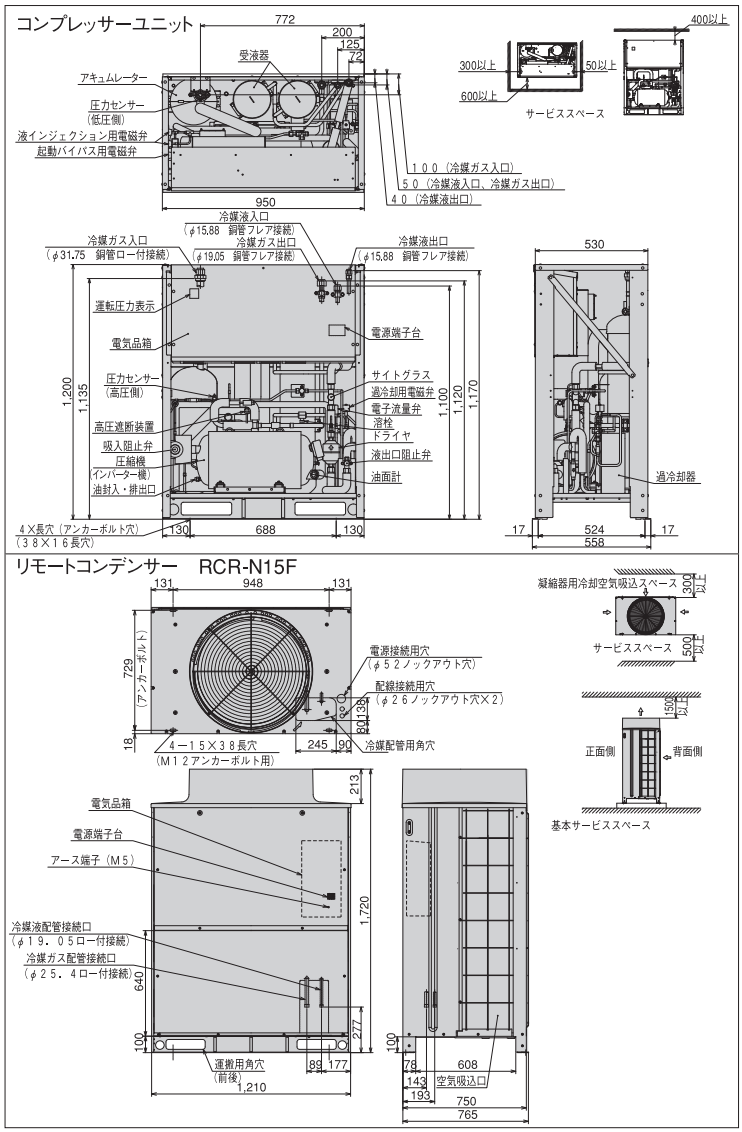

■リモートコンデンサー標準仕様表 (50/60Hz)

項目(単位)			型式	RCR-N15F
使用冷媒			—	R410A
電源			—	AC1φ 200V 50/60Hz
外形	外装(マンセル記号)		—	ナチュラルグレー(1.0Y 8.5/0.5)
	幅		mm	1,210
	奥行		mm	750
	高さ		mm	1,720
凝縮器	型式		—	多通路クロスフィン式
	送風機	型式×台数	—	φ644プロペラファン×1
		風量(最大)	m³/min	165/177
	モーター	定格出力(極数)×台数	kW	0.275(6)×1
制御装置		凝縮圧力制御	—	ファンスピード制御
装置保護	ヒューズ	操作回路用	A	5
		ファンモーター用	A	10
冷媒配管	ガス入口		mm	φ25.4(ロー付接続)
	液出口		mm	φ19.05(ロー付接続)
質量	製品質量		kg	130
	梱包質量		kg	135
運転音			dB	53/54 注(1)

注(1) 運転音は、反響の少ない無響室などの部屋で、製品正面1m・高さ1mの位置における値(Aスケール)を示します。実際の据え付け状態では、周囲の反響などの影響を受け表示値より大きくなります。

●JRA耐塩害仕様・JRA耐重塩害仕様もあります。
詳細は、日立アプライアンス(株)各支店・営業所にお問い合わせください。

ACインバーターマルチタイプ［冷凍・冷蔵用］

KX-NM20CVP ＜呼称出力:7.0kW＋8.1kW＞

■コンプレッサーユニット標準仕様表 (50/60Hz)

項目(単位)			型式	KX-NM20CVP	
使用冷媒			—	R410A	
蒸発温度使用範囲			℃	−45〜−5	
電源			—	AC3φ 200V 50/60Hz	
性能	コンデンサー周囲温度		℃	32	
	蒸発温度		℃	−40	
	吸入ガス温度		℃	18	
	冷凍能力		kW	14.0/15.0	注 (3)
	電気特性	消費電力	kW	16.0/16.5	注 (3)
		運転電流	A	52.3/51.1	注 (3)
		力率	%	88/93	注 (3)
		始動電流	A	355/321	注 (4)
法定冷凍能力			トン	9.08/9.97	注 (2)
高圧ガス保安法区分			—	届出不要	
組み合わせリモートコンデンサー型式			—	RCR-N20F	
外形	幅		mm	1,400	
	奥行		mm	756	
	高さ		mm	1,200	
圧縮機	定格出力		kW	7.0	8.1
	吐出量		m³/h	51.78/56.85	注 (2)
	冷却方式		—	冷媒液冷却方式	
	運転範囲		—	25〜70 (全圧縮機運転時25〜52)	
冷凍機油	種類		—	ダフニーハーメチックオイルFVC32D	
	封入量		L	5.0×2	
受液器内容積			L	15×3	
運転調整装置	運転スイッチ		—	運転／停止	
	表示灯		—	運転・警告(各種コード表示)	
容量制御			%	0−25〜100/0−22〜100	
保護装置	高圧圧力遮断装置		MPa	3.9 OFF	
	溶栓	口径	mm	4	
		溶解温度	℃	72	
	電流センサー(CT)設定値(圧縮機用)		A	54	67
	吐出ガス過熱防止サーミスター		℃	120	110(自動復帰)
	配線用遮断器(圧縮機用)		A	75	75
	配線用遮断器(送風機回路用)		A	20	
	ヒューズ	操作回路用	A	5	
	その他		—	逆相防止器	
過冷却器			—	付	
商用電源回路切替			—	手動	
冷媒配管	ガス入口		mm	φ38.1(ロー付接続)	
	液出口		mm	φ19.05(フレア接続)	
	液入口		mm	φ19.05(フレア接続)	
	吐出ガス出口		mm	φ25.4(ロー付接続)	
質量	製品質量		kg	460	
	梱包質量		kg	460	
運転音			dB	63/64	注 (1)
内蔵品			—	ドライヤ・サイトグラス	

注(1) 運転音は、反響の少ない無響室などの部屋で、運転条件:製品周囲温度32℃・蒸発温度−40℃・吸入ガス温度18℃・ファン特性低騒音モード・インバーター圧縮機運転周波数45Hz・定速圧縮機運転、測定位置:製品正面1m・高さ1mにおける値(Aスケール)を示します。実際の据え付け状態では、周囲の反響などの影響を受け、表示値より大きくなります。
(2) 圧縮機の吐出量・法定冷凍能力は、インバーター圧縮機運転周波数52Hz・定速圧縮機運転時の値を示します。
(3) 性能は、インバーター圧縮機運転周波数45Hz・定速圧縮機運転時の値を示します。
(4) 始動電流はインバーター圧縮機(運転周波数70Hz)運転時に、定速圧縮機が始動した場合の値を示します。。
＊液冷媒を過冷却しており、液冷媒が周囲温度以下に低下しますので液冷媒配管の断熱が必要です。

●オプション部品

リモコンボックス	152ページを参照ください。
防雪フード	153・154ページを参照ください。

■外形寸法図 (単位:mm)

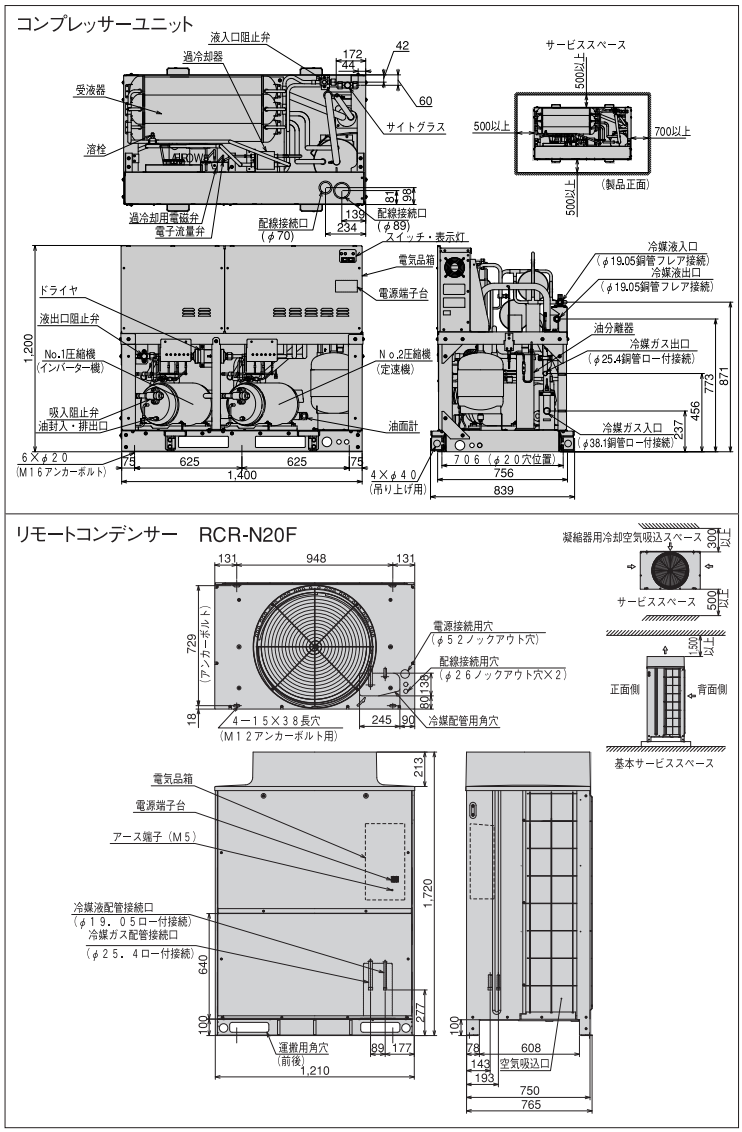

■リモートコンデンサー標準仕様表 (50/60Hz)

項目(単位)			型式	RCR-N20F
使用冷媒			—	R410A
電源			—	AC1φ 200V 50/60Hz
外形	外装(マンセル記号)		—	ナチュラルグレー(1.0Y 8.5/0.5)
	幅		mm	1,210
	奥行		mm	750
	高さ		mm	1,720
凝縮器	型式		—	多通路クロスフィン式
	送風機	型式×台数	—	φ644プロペラファン×1
		風量(最大)	m³/min	165/177
	モーター	定格出力(極数)×台数	kW	0.275(6)×1
制御装置		凝縮圧力制御	—	ファンスピード制御
装置保護	ヒューズ	操作回路用	A	5
		ファンモーター用	A	10
冷媒配管	ガス入口		mm	φ25.4(ロー付接続)
	液出口		mm	φ19.05(ロー付接続)
質量	製品質量		kg	145
	梱包質量		kg	150
運転音			dB	53/54 注 (1)

注(1) 運転音は、反響の少ない無響室などの部屋で、製品正面1m・高さ1mの位置における値(Aスケール)を示します。実際の据え付け状態では、周囲の反響などの影響を受け表示値より大きくなります。

●JRA耐塩害仕様・JRA耐重塩害仕様もあります。
詳細は、日立アプライアンス(株)各支店・営業所にお問い合わせください。

ACインバーターマルチタイプ［冷凍・冷蔵用］

KX-NM26CVP ＜呼称出力:8.4kW＋8.1kW＞

■コンプレッサーユニット標準仕様表 (50/60Hz)

項目(単位)			型式	KX-NM26CVP	
使用冷媒			—	R410A	
蒸発温度使用範囲			℃	−45〜−5	
電源			—	AC3φ 200V 50/60Hz	
性能	コンデンサー周囲温度		℃	32	
	蒸発温度		℃	−40	
	吸入ガス温度		℃	18	
	冷凍能力		kW	17.0/19.0	注 (2)
	電気特性	消費電力	kW	17.5/19.5	注 (2)
		運転電流	A	58.3/59.8	注 (2)
		力率	%	87/94	注 (2)
		始動電流	A	355/321	注 (3)
法定冷凍能力			トン	9.97/10.86	注 (2)
高圧ガス保安法区分			—	届出不要	
組み合わせリモートコンデンサー型式			—	RCR-N12F＋RCR-N15F	
外形	幅		mm	1,400	
	奥行		mm	756	
	高さ		mm	1,200	
圧縮機	定格出力		kW	8.4	8.1
	吐出量		m³/h	56.85/61.93	注 (2)
	冷却方式		—	冷媒液冷却方式	
	運転範囲		—	25〜70 (全圧縮機運転時25〜62)	
冷凍機油	種類		—	ダフニーハーメチックオイルFVC32D	
	封入量		L	5.0×2	
受液器内容積			L	15×3	
運転調整装置	運転スイッチ		—	運転／停止	
	表示灯		—	運転・警告(各種コード表示)	
容量制御			%	0−22〜100/0−20〜100	
保護装置	高圧圧力遮断装置		MPa	3.9OFF	
	溶栓	口径	mm	4	
		溶解温度	℃	72	
	電流センサー(CT)設定値(圧縮機用)		A	54	67
	吐出ガス過熱防止サーミスター		℃	120	110(自動復帰)
	配線用遮断器(圧縮機用)		A	75	75
	配線用遮断器(送風機回路用)		A	20	
	ヒューズ	操作回路用	A	5	
	その他		—	逆相防止器	
過冷却器			—	付	
商用電源回路切替			—	手動	
冷媒配管	ガス入口		mm	φ38.1(ロー付接続)	
	液出口		mm	φ19.05(フレア接続)	
	液入口		mm	φ19.05(フレア接続)	
	吐出ガス出口		mm	φ25.4(ロー付接続)	
質量	製品質量		kg	460	
	梱包質量		kg	460	
運転音			dB	63/64	注 (1)
内蔵品			—	ドライヤ・サイトグラス	

注(1) 運転音は、反響の少ない無響室などの部屋で、運転条件:製品周囲温度32℃・蒸発温度−40℃・吸入ガス温度18℃・ファン特性低騒音モード・インバーター圧縮機運転周波数62Hz・定速圧縮機運転、測定位置:製品正面1m・高さ1mにおける値(Aスケール)を示します。実際の据え付け状態では、周囲の反響などの影響を受け、表示値より大きくなります。

(2) 圧縮機の吐出量・法定冷凍能力・性能はインバーター圧縮機運転周波数62Hz・定速圧縮機運転時の値を示します。

(3) 始動電流はインバーター圧縮機(運転周波数70Hz)運転時に、定速圧縮機が始動した場合の値を示します。

＊液冷媒を過冷却しており、液冷媒が周囲温度以下に低下しますので液冷媒配管の断熱が必要です。

●オプション部品

リモコンボックス	152ページを参照ください。
防雪フード	153・154ページを参照ください。

■外形寸法図 (単位:mm)

コンプレッサーユニット

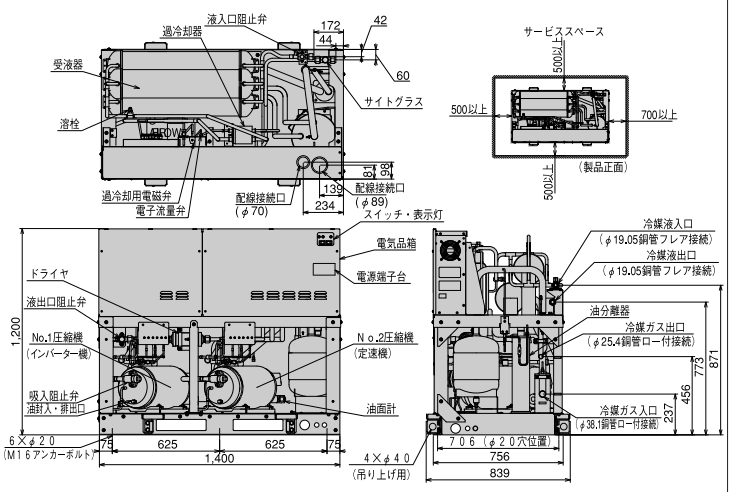

リモートコンデンサー寸法図はRCR-N12F:51ページ
RCR-N15F:53ページを参照ください

■リモートコンデンサー標準仕様表 (50/60Hz)

項目(単位)			型式	RCR-N12F
使用冷媒			—	R410A
電源			—	AC1φ 200V 50/60Hz
外形	外装(マンセル記号)		—	ナチュラルグレー(1.0Y 8.5/0.5)
	幅		mm	950
	奥行		mm	750
	高さ		mm	1,720
凝縮器	型式		—	多通路クロスフィン式
	送風機	型式×台数	—	φ644プロペラファン×1
		風量(最大)	m³/min	165/177
	モーター	定格出力(極数)×台数	kW	0.275(6)×1
制御装置	凝縮圧力制御		—	ファンスピード制御
装置保護	ヒューズ	操作回路用	A	5
		ファンモーター用	A	10
冷媒配管	ガス入口		mm	φ19.05(ロー付接続)
	液出口		mm	φ15.88(ロー付接続)
質量	製品質量		kg	120
	梱包質量		kg	123
運転音			dB	53/54 注(1)

項目(単位)			型式	RCR-N15F
使用冷媒			—	R410A
電源			—	AC1φ 200V 50/60Hz
外形	外装(マンセル記号)		—	ナチュラルグレー(1.0Y 8.5/0.5)
	幅		mm	1,210
	奥行		mm	750
	高さ		mm	1,720
凝縮器	型式		—	多通路クロスフィン式
	送風機	型式×台数	—	φ644プロペラファン×1
		風量(最大)	m³/min	165/177
	モーター	定格出力(極数)×台数	kW	0.275(6)×1
制御装置	凝縮圧力制御		—	ファンスピード制御
装置保護	ヒューズ	操作回路用	A	5
		ファンモーター用	A	10
冷媒配管	ガス入口		mm	φ25.4(ロー付接続)
	液出口		mm	φ19.05(ロー付接続)
質量	製品質量		kg	130
	梱包質量		kg	135
運転音			dB	53/54 注(1)

注(1) 運転音は、反響の少ない無響室などの部屋で、製品正面1m・高さ1mの位置における値(Aスケール)を示します。実際の据え付け状態では、周囲の反響などの影響を受け表示値より大きくなります。

●JRA耐塩害仕様・JRA耐重塩害仕様もあります。
詳細は、日立アプライアンス(株)各支店・営業所にお問い合わせください。

ACインバーターマルチタイプ［冷凍・冷蔵用］

KX-NM30CVP ＜呼称出力:9.5kW＋8.1kW＞

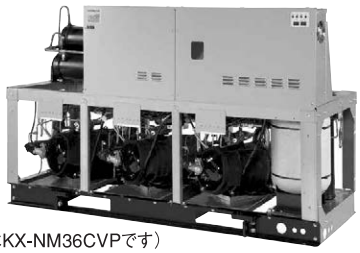

（写真はKX-NM36CVPです）

■コンプレッサーユニット標準仕様表 （50/60Hz）

項目（単位）			型式	KX-NM30CVP	
使用冷媒			—	R410A	
蒸発温度使用範囲			℃	−45〜−5	
電源			—	AC3φ 200V 50/60Hz	
性能	コンデンサー周囲温度		℃	32	
	蒸発温度		℃	−40	
	吸入ガス温度		℃	18	
	冷凍能力		kW	18.0/20.0	注（2）
	電気特性	消費電力	kW	19.0/20.5	注（2）
		運転電流	A	61.1/62.5	注（2）
		力率	%	90/95	注（2）
		始動電流	A	355/321	注（3）
法定冷凍能力			トン	10.69/11.58	注（2）
高圧ガス保安法区分			—	届出不要	
組み合わせリモートコンデンサー型式			—	RCR-N15F×2	
外形	幅		mm	1,950	
	奥行		mm	756	
	高さ		mm	1,200	
圧縮機	定格出力		kW	9.5	8.1
	吐出量		m³/h	60.91/65.99	注（2）
	冷却方式		—	冷媒液冷却方式	
	運転範囲		—	25〜70	
冷凍機油	種類		—	ダフニーハーメチックオイルFVC32D	
	封入量		L	5.0×2	
受液器内容積			L	22×3	
運転調整装置	運転スイッチ		—	運転／停止	
	表示灯		—	運転・警告（各種コード表示）	
容量制御			%	0−21〜100/0−19〜100	
保護装置	高圧圧力遮断装置		MPa	3.9 OFF	
	溶栓	口径	mm	4	
		溶解温度	℃	72	
	電流センサー（CT）設定値（圧縮機用）		A	54	67
	吐出ガス過熱防止サーミスター		℃	120	110（自動復帰）
	配線用遮断器（圧縮機用）		A	75	75
	配線用遮断器（送風機回路用）		A	20	
	ヒューズ	操作回路用	A	5	
	その他		—	逆相防止器	
過冷却器			—	付	
商用電源回路切替			—	手動	
冷媒配管	ガス入口		mm	φ44.45（ロー付接続）	
	液出口		mm	φ19.05（フレア接続）	
	液入口		mm	φ25.4（ロー付接続）	
	吐出ガス出口		mm	φ31.75（ロー付接続）	
質量	製品質量		kg	510	
	梱包質量		kg	510	
運転音			dB	63/64	注（1）
内蔵品			—	ドライヤ・サイトグラス	

注（1）運転音は、反響の少ない無響室などの部屋で、運転条件：製品周囲温度32℃・蒸発温度−40℃・吸入ガス温度18℃・ファン特性低騒音モード・インバーター圧縮機運転周波数70Hz・定速圧縮機運転、測定位置：製品正面1m・高さ1mにおける値（Aスケール）を示します。実際の据え付け状態では、周囲の反響などの影響を受け、表示値より大きくなります。

（2）圧縮機の吐出量・法定冷凍能力・性能は、インバーター圧縮機運転周波数70Hz、定速圧縮機運転時の値を示します。

（3）始動電流はインバーター圧縮機（運転周波数70Hz）運転時に、定速圧縮機が始動した場合の値を示します。

＊液冷媒を過冷却しており、液冷媒が周囲温度以下に低下しますので液冷媒配管の断熱が必要です。

●オプション部品

リモコンボックス	152ページを参照ください。
防雪フード	153・154ページを参照ください。

■外形寸法図 （単位：mm）

コンプレッサーユニット

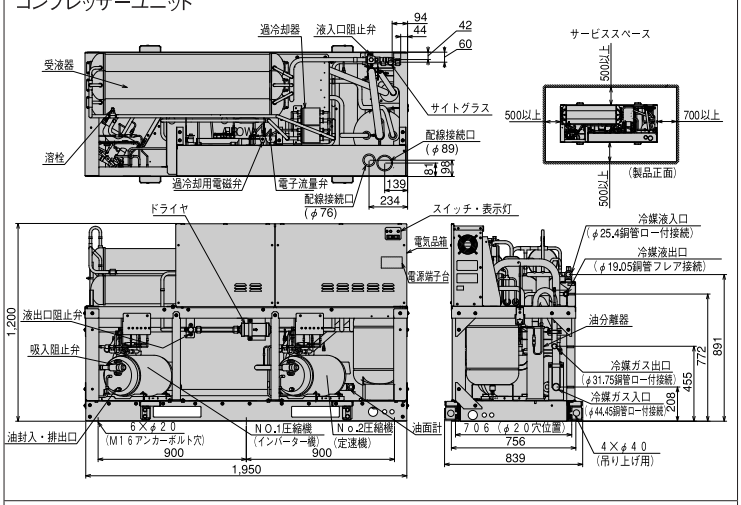

リモートコンデンサー RCR-N15F×2

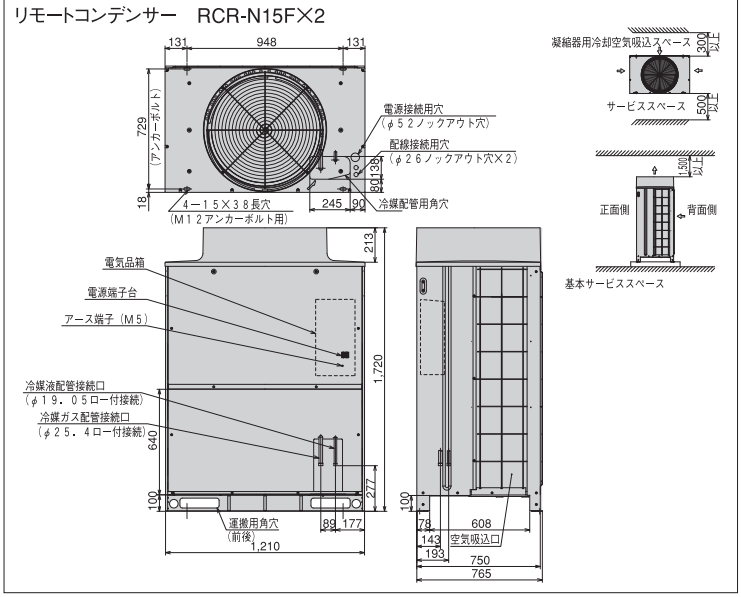

■リモートコンデンサー標準仕様表 （50/60Hz）

項目（単位）			型式	RCR-N15F	
使用冷媒			—	R410A	
電源			—	AC1φ 200V 50/60Hz	
外形	外装（マンセル記号）		—	ナチュラルグレー（1.0Y 8.5/0.5）	注（2）
	幅		mm	1,210	
	奥行		mm	750	
	高さ		mm	1,720	
凝縮器	型式		—	多通路クロスフィン式	
	送風機	型式×台数	—	φ644プロペラファン×1	
		風量（最大）	m³/min	165/177	
	モーター	定格出力（極数）×台数	kW	0.275（6）×1	
制御装置		凝縮圧力制御	—	ファンスピード制御	
装置保護	ヒューズ	操作回路用	A	5	
		ファンモーター用	A	10	
冷媒配管	ガス入口		mm	φ25.4（ロー付接続）	
	液出口		mm	φ19.05（ロー付接続）	
質量	製品質量		kg	130	
	梱包質量		kg	135	
運転音			dB	53/54	注（1）

注（1）運転音は、反響の少ない無響室などの部屋で、製品正面1m・高さ1mの位置における値（Aスケール）を示します。実際の据え付け状態では、周囲の反響などの影響を受け表示値より大きくなります。

●JRA耐塩害仕様、JRA耐重塩害仕様もあります。
詳細は、日立アプライアンス（株）各支店・営業所にお問い合わせください。

ACインバーターマルチタイプ［冷凍・冷蔵用］

KX-NM36CVP ＜呼称出力:7.4kW＋8.1kW×2＞

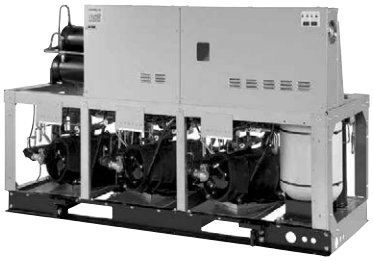

■コンプレッサーユニット標準仕様表 (50/60Hz)

項目(単位)			型式	KX-NM36CVP	
使用冷媒			—	R410A	
蒸発温度使用範囲			℃	−45〜−5	
電源			—	AC3φ 200V 50/60Hz	
性能	コンデンサー周囲温度		℃	32	
	蒸発温度		℃	−40	
	吸入ガス温度		℃	18	
	冷凍能力		kW	23.6/26.5	注 (2)
	電気特性	消費電力	kW	26.0/29.0	注 (2)
		運転電流	A	88.0/89.3	注 (2)
		力率	%	85/94	注 (2)
		始動電流	A	391/361	注 (3)
法定冷凍能力			トン	13.80/15.58	注 (2)
高圧ガス保安法区分			—	届出不要	
組み合わせリモートコンデンサー型式			—	RCR-N20F×2	
外形	幅		mm	1,950	
	奥行		mm	756	
	高さ		mm	1,200	
圧縮機	定格出力		kW	7.4	8.1×2
	吐出量		m³/h	78.68/88.83	注 (2)
	冷却方式		—	冷媒液冷却方式	
	運転範囲		—	25〜70 (全圧縮機運転時25〜55)	
冷凍機油	種類		—	ダフニーハーメチックオイルFVC32D	
	封入量		L	5.0×3	
受液器内容積			L	22×3	
運転調整装置	運転スイッチ		—	運転／停止	
	表示灯		—	運転・警告(各種コード表示)	
容量制御			%	0−16〜100/0−14〜100	
保護装置	高圧圧力遮断装置		MPa	3.9 OFF	
	溶栓	口径	mm	4	
		溶解温度	℃	72	
	電流センサー(CT)設定値(圧縮機用)		A	54	67×2
	吐出ガス過熱防止サーミスター		℃	120	110(自動復帰)×2
	配線用遮断器(圧縮機用)		A	75	75×2
	配線用遮断器(送風機回路用)		A	20	
	ヒューズ	操作回路用	A	5	
	その他		—	逆相防止器	
過冷却器			—	付	
商用電源回路切替			—	手動	
冷媒配管	ガス入口		mm	φ44.45(ロー付接続)	
	液出口		mm	φ19.05(フレア接続)	
	液入口		mm	φ25.4(ロー付接続)	
	吐出ガス出口		mm	φ31.75(ロー付接続)	
質量	製品質量		kg	610	
	梱包質量		kg	610	
運転音			dB	65/66	注 (1)
内蔵品			—	ドライヤ・サイトグラス	

注(1) 運転音は、反響の少ない無響室などの部屋で、運転条件:製品周囲温度32℃・蒸発温度−40℃・吸入ガス温度18℃・ファン特性低騒音モード・インバーター圧縮機運転周波数55Hz・定速圧縮機運転、測定位置:製品正面1m・高さ1mにおける値(Aスケール)を示します。実際の据え付け状態では、周囲の反響などの影響を受け、表示値より大きくなります。

(2) 圧縮機の吐出量・法定冷凍能力・性能はインバーター圧縮機運転周波数55Hz・定速圧縮機運転時の値を示します。

(3) 始動電流はインバーター圧縮機(運転周波数70Hz)運転時に、定速圧縮機が始動した場合の値を示します。

＊液冷媒を過冷却しており、液冷媒が周囲温度以下に低下しますので液冷媒配管の断熱が必要です。

●オプション部品

リモコンボックス	152ページを参照ください。
防雪フード	153・154ページを参照ください。

■外形寸法図 (単位:mm)

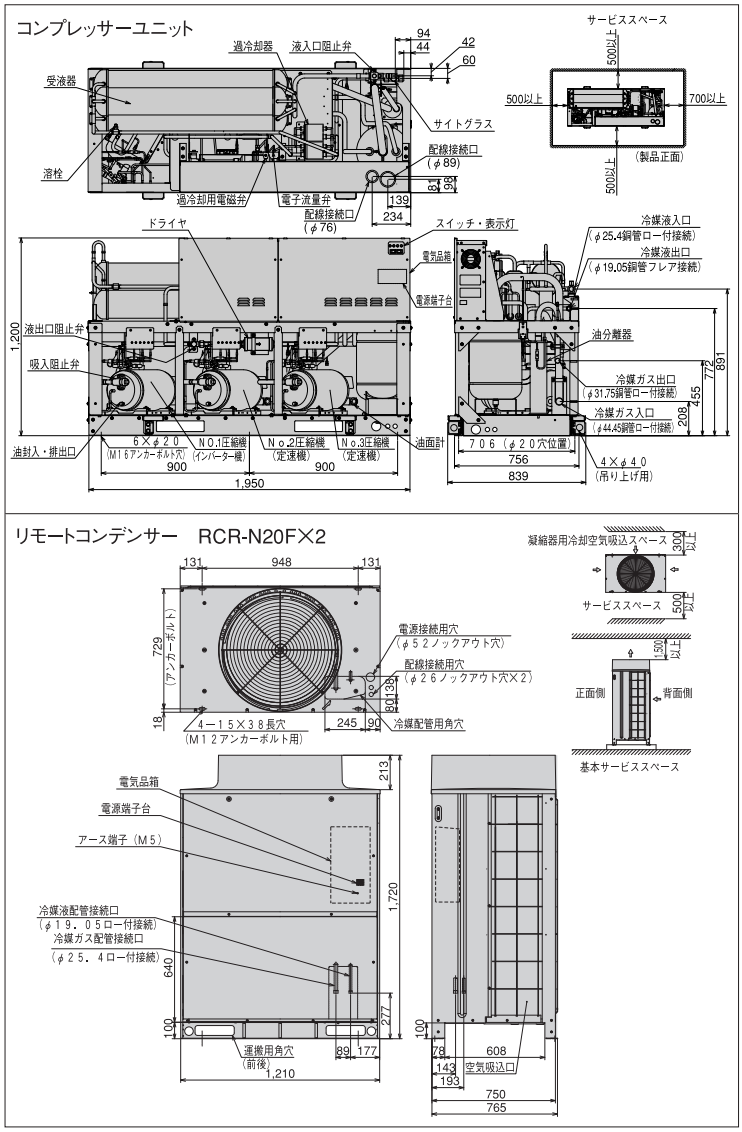

■リモートコンデンサー標準仕様表 (50/60Hz)

項目(単位)			型式	RCR-N20F
使用冷媒			—	R410A
電源			—	AC1φ 200V 50/60Hz
外形	外装(マンセル記号)		—	ナチュラルグレー(1.0Y 8.5/0.5)
	幅		mm	1,210
	奥行		mm	750
	高さ		mm	1,720
凝縮器	型式		—	多通路クロスフィン式
	送風機	型式×台数	—	φ644プロペラファン×1
		風量(最大)	m³/min	165/177
	モーター	定格出力(極数)×台数	kW	0.275(6)×1
制御装置	凝縮圧力制御		—	ファンスピード制御
保護装置	ヒューズ	操作回路用	A	5
		ファンモーター用	A	10
冷媒配管	ガス入口		mm	φ25.4(ロー付接続)
	液出口		mm	φ19.05(ロー付接続)
質量	製品質量		kg	145
	梱包質量		kg	150
運転音			dB	53/54 注 (1)

注(1) 運転音は、反響の少ない無響室などの部屋で、製品正面1m・高さ1mの位置における値(Aスケール)を示します。実際の据え付け状態では、周囲の反響などの影響を受け表示値より大きくなります。

●JRA耐塩害仕様・JRA耐重塩害仕様もあります。
詳細は、日立アプライアンス(株)各支店、営業所にお問い合わせください。

ACインバーターマルチタイプ［冷凍・冷蔵用］

KX-NM40CVP ＜呼称出力:8.8kW＋8.1kW×2＞

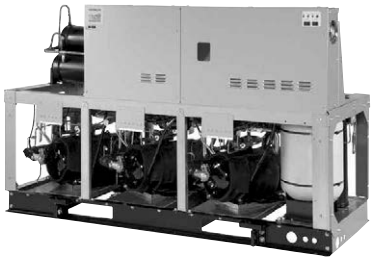

■コンプレッサーユニット標準仕様表 (50/60Hz)

項目(単位)			型式	KX-NM40CVP	
使用冷媒			—	R410A	
蒸発温度使用範囲			℃	−45〜−5	
電源			—	AC3φ 200V 50/60Hz	
性能	コンデンサー周囲温度		℃	32	
	蒸発温度		℃	−40	
	吸入ガス温度		℃	18	
	冷凍能力		kW	25.0/28.0	注(2)
	電気特性	消費電力	kW	27.5/30.5	注(2)
		運転電流	A	91.1/93.3	注(2)
		力率	%	87/94	注(2)
		始動電流	A	391/361	注(3)
法定冷凍能力			トン	14.69/16.47	注(2)
高圧ガス保安法区分			—	届出不要	
組み合わせリモートコンデンサー型式			—	RCR-N20F×2	
外形	幅		mm	1,950	
	奥行		mm	756	
	高さ		mm	1,200	
圧縮機	定格出力		kW	8.8	8.1×2
	吐出量		m³/h	83.75/93.91	注(2)
	冷却方式		—	冷媒液冷却方式	
	運転範囲		—	25〜70 (全圧縮機運転時25〜65)	
冷凍機油	種類		—	ダフニーハーメチックオイルFVC32D	
	封入量		L	5.0×3	
受液器内容積			L	22×3	
運転調整装置	運転スイッチ		—	運転／停止	
	表示灯		—	運転・警告(各種コード表示)	
容量制御			%	0−15〜100/0−14〜100	
保護装置	高圧圧力遮断装置		MPa	3.9 OFF	
	溶栓	口径	mm	4	
		溶解温度	℃	72	
	電流センサー(CT)設定値(圧縮機用)		A	54	67×2
	吐出ガス過熱防止サーミスター		℃	120	110(自動復帰)×2
	配線用遮断器(圧縮機用)		A	75	75×2
	配線用遮断器(送風機回路用)		A	20	
	ヒューズ	操作回路用	A	5	
	その他		—	逆相防止器	
過冷却器			—	付	
商用電源回路切替			—	手動	
冷媒配管	ガス入口		mm	φ44.45(ロー付接続)	
	液出口		mm	φ19.05(フレア接続)	
	液入口		mm	φ25.4(ロー付接続)	
	吐出ガス出口		mm	φ31.75(ロー付接続)	
質量	製品質量		kg	610	
	梱包質量		kg	610	
運転音			dB	65/66	注(1)
内蔵品			—	ドライヤ・サイトグラス	

注(1) 運転音は、反響の少ない無響室などの部屋で、運転条件:製品周囲温度32℃・蒸発温度−40℃・吸入ガス温度18℃・ファン特性低騒音モード・インバーター圧縮機運転周波数65Hz・定速圧縮機運転、測定位置:製品正面1m・高さ1mにおける値(Aスケール)を示します。実際の据え付け状態では、周囲の反響などの影響を受け、表示値より大きくなります。

(2) 圧縮機の吐出量・法定冷凍能力・性能は、インバーター圧縮機運転周波数65Hz・定速圧縮機運転時の値を示します。

(3) 始動電流はインバーター圧縮機(運転周波数70Hz)運転時に、定速圧縮機が始動した場合の値を示します。

＊液冷媒を過冷却しており、液冷媒が周囲温度以下に低下しますので液冷媒配管の断熱が必要です。

●オプション部品

リモコンボックス	152ページを参照ください。
防雪フード	153・154ページを参照ください。

■外形寸法図 (単位:mm)

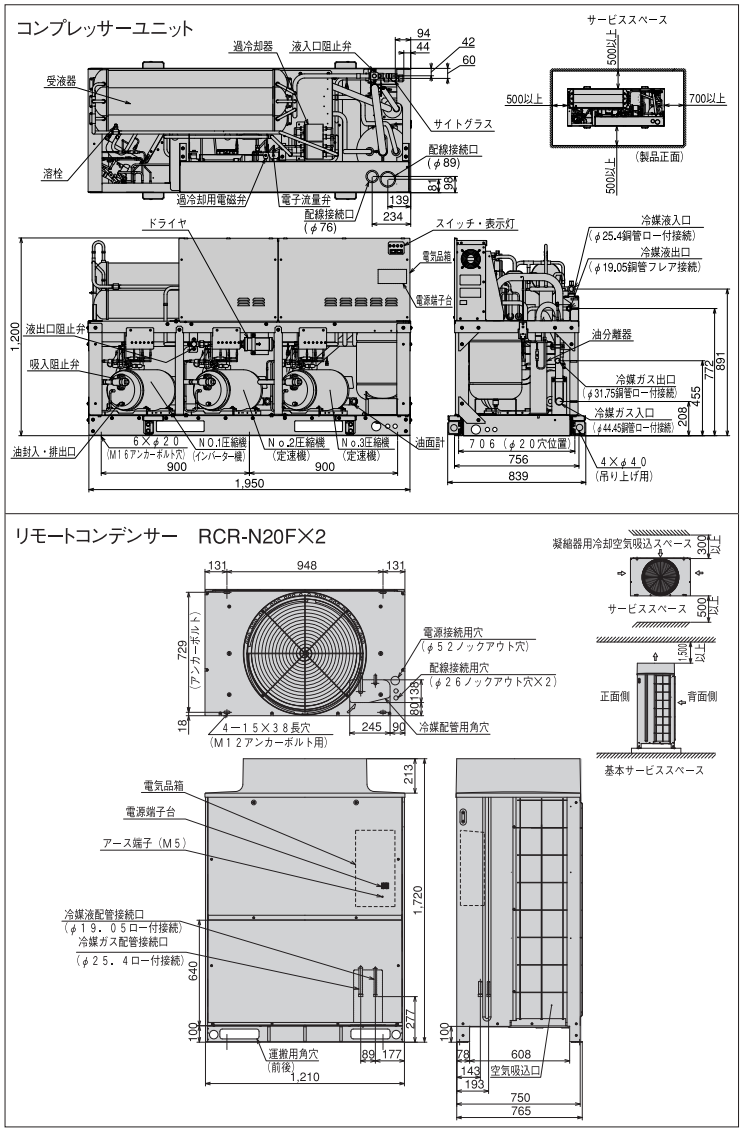

■リモートコンデンサー標準仕様表 (50/60Hz)

項目(単位)			型式	RCR-N20F
使用冷媒			—	R410A
電源			—	AC1φ 200V 50/60Hz
外形	外装(マンセル記号)		—	ナチュラルグレー(1.0Y 8.5/0.5)
	幅		mm	1,210
	奥行		mm	750
	高さ		mm	1,720
凝縮器	型式		—	多通路クロスフィン式
	送風機	型式×台数	—	φ644プロペラファン×1
		風量(最大)	m³/min	165/177
	モーター	定格出力(極数)×台数	kW	0.275(6)×1
制御装置	凝縮圧力制御		—	ファンスピード制御
装置保護	ヒューズ	操作回路用	A	5
		ファンモーター用	A	10
冷媒配管	ガス入口		mm	φ25.4(ロー付接続)
	液出口		mm	φ19.05(ロー付接続)
質量	製品質量		kg	145
	梱包質量		kg	150
運転音			dB	53/54 注(1)

注(1) 運転音は、反響の少ない無響室などの部屋で、製品正面1m・高さ1mの位置における値(Aスケール)を示します。実際の据え付け状態では、周囲の反響などの影響を受け表示値より大きくなります。

●JRA耐塩害仕様・JRA耐重塩害仕様もあります。
詳細は、日立アプライアンス(株)各支店・営業所にお問い合わせください。

DCインバーターシングルタイプ［冷蔵用］

KX-RD5AMV

インバーター周波数制御範囲 20～60Hz
＜呼称出力:3.7kW＞

JRA耐塩害仕様・JRA耐重塩害仕様もあります※

■標準仕様表

（50/60Hz）

項目（単位）			型式	KX-RD5AMV
使用冷媒			—	R404A
蒸発温度使用範囲			℃	−20～−5
電源			—	AC3φ 200V 50/60Hz
性能	周囲温度		℃	32
	蒸発温度		℃	−10
	吸入ガス温度		℃	18
	冷凍能力		kW	11.8（50Hz運転時）
	電気特性	消費電力	kW	4.5（50Hz運転時）
		運転電流	A	14.0（50Hz運転時）
		力率	%	93
		始動電流	A	—
法定冷凍能力			トン	2.37 （注2）
高圧ガス保安法区分			—	届出不要
外形	外装（マンセル記号）		—	ナチュラルグレー（1.0Y 8.5/0.5）
	幅		mm	950
	奥行		mm	315
	高さ		mm	1,240
圧縮機	定格出力		kW	3.7
	吐出量		m³/h	19.5 （注2）
	冷却方式		—	冷媒液冷却方式
冷凍機油	種類		—	ダフニーハーメチックオイルFVC32D
	封入量		L	2.4
凝縮器	型式		—	多通路クロスフィン式
	送風機	型式×台数	—	φ465プロペラファン×2
		風量（最大）	m³/min	100
	モーター	定格出力（極数）×台数	W	50（8）＋70（8）
受液器内容積			L	9.4
運転調整装置	運転スイッチ		—	運転／停止
制御装置	凝縮圧力制御		—	ファンスピード制御
保護装置	高圧圧力遮断装置		MPa	3.0 OFF
	溶栓	口径	mm	5
		溶解温度	℃	72
	電流センサー（CT）設定値（圧縮機用）		A	30
	吐出ガス過熱防止サーミスター		℃	120
	ヒューズ	動力回路用	A	50
		操作回路用	A	5
	その他		—	逆相防止器
冷媒配管	ガス入口		mm	φ28.58 （ロー付接続）
	液出口		mm	φ12.7 （フレア接続）
質量	製品質量		kg	114
	梱包質量		kg	120
運転音			dB	45（42） （注1）
内蔵品			—	ドライヤ・サイトグラス

注（1）運転音は、反響の少ない無響室などの部屋で、製品正面1m・高さ1mの位置において、運転周波数45Hz・蒸発温度−10℃・コンデンサーの周囲温度32℃にて運転した場合の値（Aスケール）を示します。また、カッコ内は、夜間など周囲温度が25℃以下で低負荷下となった場合の値（Aスケール）を示します。なお、運転条件が異なる場合や、周囲の反響などの影響を受ける実際の据え付け状態では、表示値より大きくなります。
（2）圧縮機の吐出量・法定冷凍能力は60Hz時の値を示します。
＊配管長は30m以下としてください。

■外形寸法図

（単位:mm）

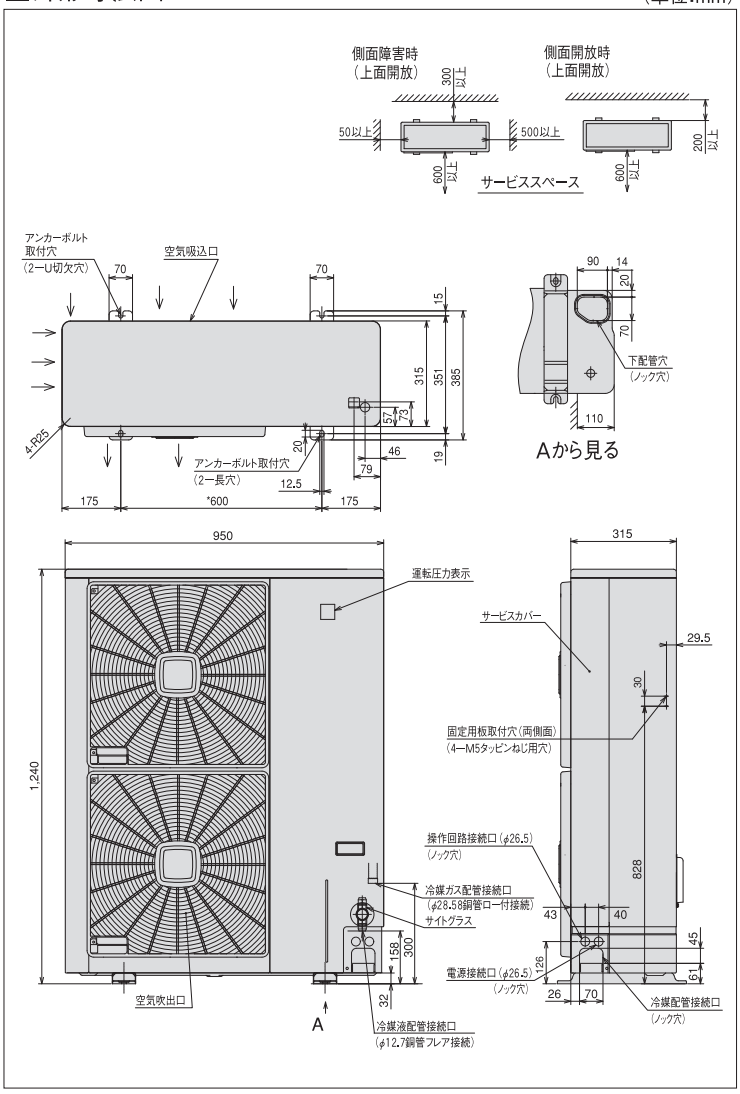

※詳細は、日立アプライアンス（株）各支店・営業所にお問い合わせください。

●オプション部品

リモコンボックス	152ページを参照ください。
防雪フード	153・154ページを参照ください。

〈強風が製品に当たる場所での設置について〉

逆風（プロペラファンに向かって吹く風）のない場所。
屋根や周囲に建物がなく、強い風が製品に当たることが予想される場所には製品の吹き出し口に強い風が当たらないようにしてください。吹き出し口に強い風が当たる場合には防風セットを使用してください。
また突風などが当たり易い屋上へ設置する場合には、転倒防止としてワイヤーで固定してください。

DCインバーターシングルタイプ［冷蔵用］

KX-RD6AMV

インバーター周波数制御範囲 20～80Hz
＜呼称出力:4.5kW＞

JRA耐塩害仕様・JRA耐重塩害仕様もあります※

■標準仕様表

（50/60Hz）

項目（単位）			型式	KX-RD6AMV
使用冷媒			—	R404A
蒸発温度使用範囲			℃	−20～−5
電源			—	AC3φ 200V 50/60Hz
性能	周囲温度		℃	32
	蒸発温度		℃	−10
	吸入ガス温度		℃	18
	冷凍能力		kW	14.0（60Hz運転時）
	電気特性	消費電力	kW	5.6（60Hz運転時）
		運転電流	A	17.4（60Hz運転時）
		力率	%	93
		始動電流	A	—
法定冷凍能力			トン	3.16 （注2）
高圧ガス保安法区分			—	届出不要
外形	外装（マンセル記号）		—	ナチュラルグレー（1.0Y 8.5/0.5）
	幅		mm	950
	奥行		mm	315
	高さ		mm	1,240
圧縮機	定格出力		kW	4.5
	吐出量		m³/h	26.0 （注2）
	冷却方式		—	冷媒液冷却方式
冷凍機油	種類		—	ダフニーハーメチックオイルFVC32D
	封入量		L	2.4
	型式		—	多通路クロスフィン式
凝縮器	送風機	型式×台数	—	φ465プロペラファン×2
		風量（最大）	m³/min	100
	モーター	定格出力（極数）×台数	W	50（8）＋70（8）
受液器内容積			L	9.4
運転調整装置	運転スイッチ		—	運転／停止
制御装置	凝縮圧力制御		—	ファンスピード制御
保護装置	高圧圧力遮断装置		MPa	3.0 OFF
	溶栓	口径	mm	5
		溶解温度	℃	72
	電流センサー（CT）設定値（圧縮機用）		A	33.5
	吐出ガス過熱防止サーミスター		℃	120
	ヒューズ	動力回路用	A	50
		操作回路用	A	5
	その他		—	逆相防止器
冷媒配管	ガス入口		mm	φ28.58 （ロー付接続）
	液出口		mm	φ12.7 （フレア接続）
質量	製品質量		kg	114
	梱包質量		kg	120
運転音			dB	46（42） （注1）
内蔵品			—	ドライヤ・サイトグラス

注（1）運転音は、反響の少ない無響室などの部屋で、製品正面1m・高さ1mの位置において、運転周波数50Hz・蒸発温度−10℃・コンデンサーの周囲温度32℃にて運転した場合の値（Aスケール）を示します。また、カッコ内は、夜間など周囲温度が25℃以下で低負荷下となった場合の値（Aスケール）を示します。なお、運転条件が異なる場合や、周囲の反響などの影響を受ける実際の据え付け状態では、表示値より大きくなります。
（2）圧縮機の吐出量・法定冷凍能力は80Hz時の値を示します。
＊配管長は30m以下としてください。

■外形寸法図

（単位:mm）

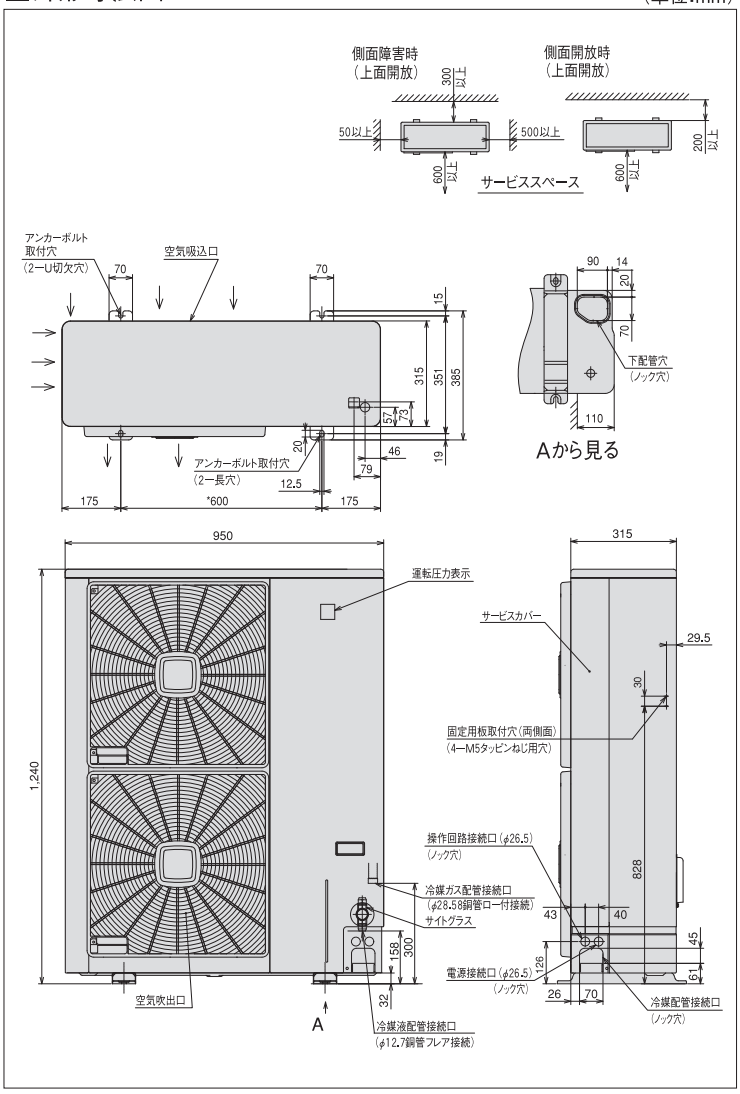

※詳細は、日立アプライアンス（株）各支店・営業所にお問い合わせください。

●オプション部品

リモコンボックス	152ページを参照ください。
防雪フード	153・154ページを参照ください。

〈強風が製品に当たる場所での設置について〉

逆風（プロペラファンに向かって吹く風）のない場所。
屋根や周囲に建物がなく、強い風が製品に当たることが予想される場所には製品の吹き出し口に強い風が当たらないようにしてください。吹き出し口に強い風が当たる場合には防風セットを使用してください。
また突風などが当たり易い屋上へ設置する場合には、転倒防止としてワイヤーで固定してください。

DCインバーターシングルタイプ［冷蔵用］

KX-RD7AMV

インバーター周波数制御範囲 20～80Hz
＜呼称出力:5.2kW＞

JRA耐塩害仕様・JRA耐重塩害仕様もあります※

■標準仕様表

（50/60Hz）

項目（単位）			型式	KX-RD7AMV
使用冷媒			—	R404A
蒸発温度使用範囲			℃	−20～−5
電源			—	AC3φ 200V 50/60Hz
性能	周囲温度		℃	32
	蒸発温度		℃	−10
	吸入ガス温度		℃	18
	冷凍能力		kW	15.0（65Hz運転時）
	電気特性	消費電力	kW	5.7（65Hz運転時）
		運転電流	A	18.2（65Hz運転時）
		力率	%	91
		始動電流	A	—
法定冷凍能力			トン	3.16 （注2）
高圧ガス保安法区分			—	届出不要
外形	外装（マンセル記号）		—	ベージュ（2.5Y 8/2）
	幅		mm	1,170
	奥行		mm	390
	高さ		mm	1,450
圧縮機	定格出力		kW	5.2
	吐出量		m³/h	26.0 （注2）
	冷却方式		—	冷媒液冷却方式
冷凍機油	種類		—	ダフニーハーメチックオイルFVC32D
	封入量		L	2.4
凝縮器	型式		—	多通路クロスフィン式
	送風機	型式×台数	—	φ465プロペラファン×2
		風量（最大）	m³/min	100
	モーター	定格出力（極数）×台数	W	50（8）＋70（8）
受液器内容積			L	18
運転調整装置	運転スイッチ		—	運転／停止
制御装置	凝縮圧力制御		—	ファンスピード制御
保護装置	高圧圧力遮断装置		MPa	3.0 OFF
	溶栓	口径	mm	5
		溶解温度	℃	72
	電流センサー（CT）設定値（圧縮機用）		A	33.5
	吐出ガス過熱防止サーミスター		℃	120
	ヒューズ	動力回路用	A	50
		操作回路用	A	5
	その他		—	逆相防止器
冷媒配管	ガス入口		mm	φ31.75 （ロー付接続）
	液出口		mm	φ15.88 （フレア接続）
質量	製品質量		kg	170
	梱包質量		kg	180
運転音			dB	46（44） （注1）
内蔵品			—	ドライヤ・サイトグラス

注（1）運転音は、反響の少ない無響室などの部屋で、製品正面1m・高さ1mの位置において、運転周波数55Hz・蒸発温度−10℃・コンデンサーの周囲温度32℃にて運転した場合の値（Aスケール）を示します。また、カッコ内は、夜間などの周囲温度が25℃以下で低負荷となった場合の値（Aスケール）を示します。なお、運転条件が異なる場合や、周囲の反響などの影響を受ける実際の据え付け状態では、表示値より大きくなります。
（2）圧縮機の吐出量・法定冷凍能力は80Hz時の値を示します。
＊配管長は50m以下としてください。

■外形寸法図

（単位:mm）

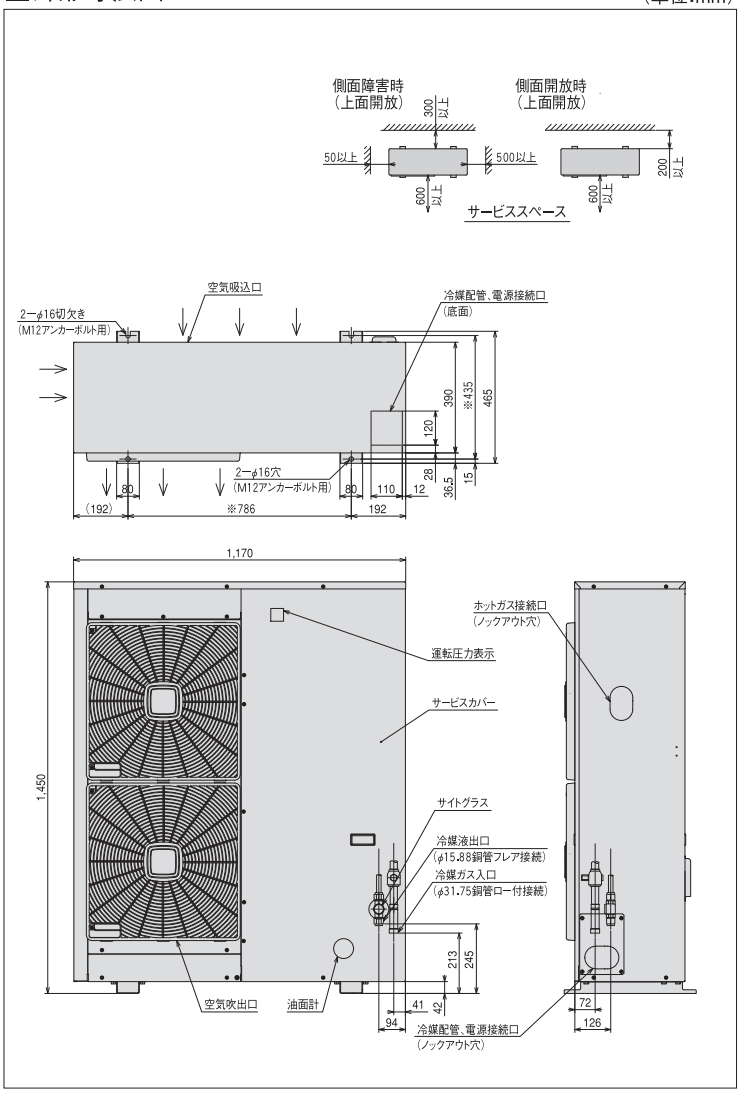

※詳細は、日立アプライアンス（株）各支店・営業所にお問い合わせください。

●オプション部品

リモコンボックス	152ページを参照ください。
防雪フード	153・154ページを参照ください。

〈強風が製品に当たる場所での設置について〉

逆風（プロペラファンに向かって吹く風）のない場所。
屋根や周囲に建物がなく、強い風が製品に当たることが予想される場所には製品の吹き出し口に強い風が当たらないようにしてください。吹き出し口に強い風が当たる場合には防風セットを使用してください。
また突風などが当たり易い屋上へ設置する場合には、転倒防止としてワイヤーで固定してください。

DCインバーターシングルタイプ［冷蔵用］

KX-RD8AMV

インバーター周波数制御範囲 20～85Hz
＜呼称出力:6.0kW＞

JRA耐塩害仕様・JRA耐重塩害仕様もあります※

■標準仕様表

(50/60Hz)

項目(単位)			型式	KX-RD8AMV
使用冷媒			—	R404A
蒸発温度使用範囲			℃	—20～—5
電源			—	AC3φ 200V 50/60Hz
性能	周囲温度		℃	32
	蒸発温度		℃	—10
	吸入ガス温度		℃	18
	冷凍能力		kW	18.0(80Hz運転時)
	電気特性	消費電力	kW	8.1(80Hz運転時)
		運転電流	A	25.4(80Hz運転時)
		力率	%	95
		始動電流	A	—
法定冷凍能力			トン	3.36 (注2)
高圧ガス保安法区分			—	届出不要
外形	外装(マンセル記号)		—	ベージュ(2.5Y 8/2)
	幅		mm	1,170
	奥行		mm	390
	高さ		mm	1,450
圧縮機	定格出力		kW	6.0
	吐出量		m³/h	27.54 (注2)
	冷却方式		—	冷媒液冷却方式
冷凍機油	種類		—	ダフニーハーメチックオイルFVC32D
	封入量		L	2.4
凝縮器	型式		—	多通路クロスフィン式
	送風機	型式×台数	—	φ465プロペラファン×2
		風量(最大)	m³/min	100
	モーター	定格出力(極数)×台数	W	50(8)＋70(8)
受液器内容積			L	18
運転調整装置	運転スイッチ		—	運転／停止
制御装置	凝縮圧力制御		—	ファンスピード制御
保護装置	高圧圧力遮断装置		MPa	3.0 OFF
	溶栓	口径	mm	5
		溶解温度	℃	72
	電流センサー(CT)設定値(圧縮機用)		A	35
	吐出ガス過熱防止サーミスター		℃	120
	ヒューズ	動力回路用	A	60
		操作回路用	A	5
	その他		—	逆相防止器
冷媒配管	ガス入口		mm	φ31.75 (ロー付接続)
	液出口		mm	φ15.88 (フレア接続)
質量	製品質量		kg	177
	梱包質量		kg	187
運転音			dB	47(45) (注1)
内蔵品			—	ドライヤ・サイトグラス

注(1) 運転音は、反響の少ない無響室などの部屋で、製品正面1m・高さ1mの位置において、運転周波数60Hz・蒸発温度—10℃・コンデンサーの周囲温度32℃にて運転した場合の値(Aスケール)を示します。また、カッコ内は、夜間などの周囲温度が25℃以下で低負荷となった場合の値(Aスケール)を示します。なお、運転条件が異なる場合や、周囲の反響などの影響を受ける実際の据え付け状態では、表示値より大きくなります。
(2) 圧縮機の吐出量・法定冷凍能力は85Hz時の値を示します。
＊配管長は50m以下としてください。

■外形寸法図

(単位:mm)

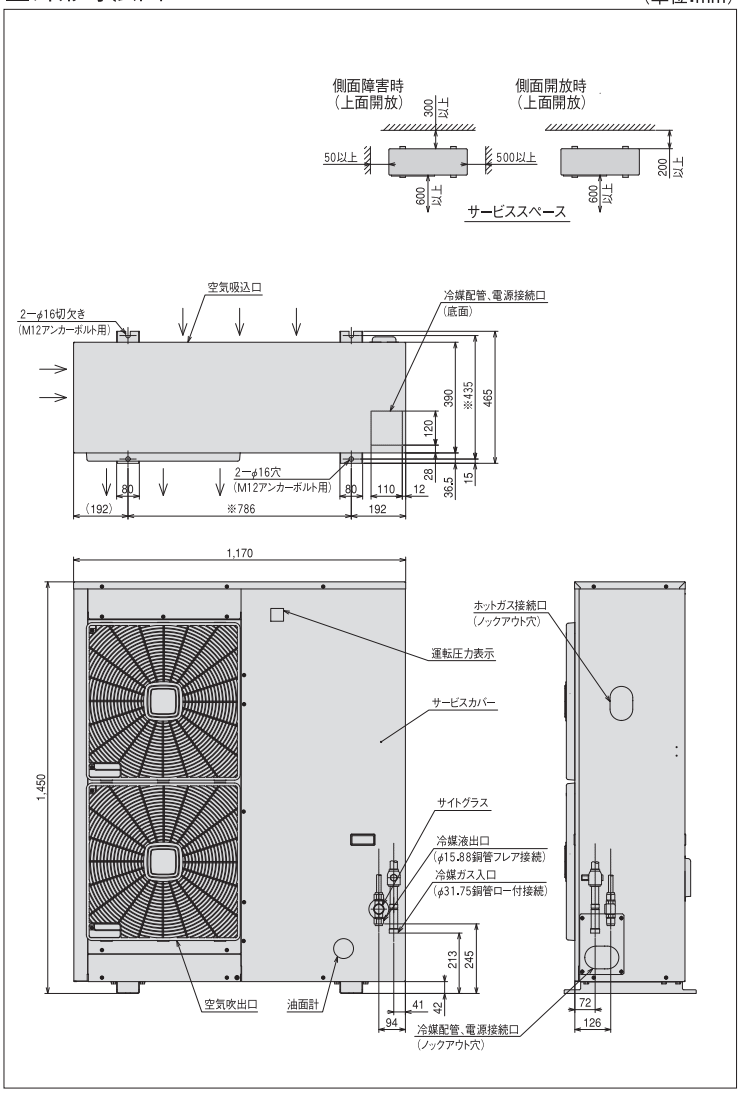

※詳細は、日立アプライアンス(株)各支店・営業所にお問い合わせください。

●オプション部品

リモコンボックス	152ページを参照ください。
防雪フード	153・154ページを参照ください。

〈強風が製品に当たる場所での設置について〉

逆風(プロペラファンに向かって吹く風)のない場所。
屋根や周囲に建物がなく、強い風が製品に当たることが予想される場所には製品の吹き出し口に強い風が当たらないようにしてください。吹き出し口に強い風が当たる場合には防風セットを使用してください。
また突風などが当たり易い屋上へ設置する場合には、転倒防止としてワイヤーで固定してください。

ACインバーターシングルタイプ［冷凍・冷蔵用］

KX-R3AV

インバーター周波数制御範囲　25～60Hz
＜呼称出力:2.2kW＞

JRA耐塩害仕様・JRA耐重塩害仕様もあります※

■標準仕様表

（50/60Hz）

項目（単位）			型式	KX-R3AV
使用冷媒			—	R404A
蒸発温度使用範囲			℃	−45～−5
電源			—	AC3φ 200V 50/60Hz
性能	周囲温度		℃	32
	蒸発温度		℃	−10
	吸入ガス温度		℃	18
	冷凍能力		kW	7.5（60Hz 運転時）
	電気特性	消費電力	kW	4.1（60Hz 運転時）
		運転電流	A	13.2（60Hz 運転時）
		力率	%	90
法定冷凍能力			トン	1.42　注(2)
高圧ガス保安法区分			—	届出不要
外形	外装（マンセル記号）		—	ナチュラルグレー（1.0Y 8.5/0.5）
	幅		mm	850
	奥行		mm	315
	高さ		mm	1,120
圧縮機	型式		—	FL300DLV-56A3
	定格出力		kW	2.2
	吐出量		m³/h	11.66　注(2)
	冷却方式		—	冷媒液冷却方式
	運転周波数範囲		Hz	25～60
冷凍機油	種類		—	ダフニーハーメチックオイルFVC32D
	封入量		L	1.2
凝縮器	型式			多通路クロスフィン式
	送風機	型式×台数	—	φ465プロペラファン×1
		風量（最大）	m³/min	56.3
	モーター	定格出力（極数）×台数	W	95（6）×1
受液器内容積			L	5.0
運転調整装置	運転スイッチ		—	運転／停止
制御装置	凝縮圧力制御		—	ファンスピード制御
保護装置	高圧圧力遮断装置		MPa	3.00 OFF
	溶栓	口径	mm	5
		溶解温度	℃	72
	電流センサー（CT）設定値（圧縮機用）		A	18
	吐出ガス過熱防止サーミスター		℃	120
	ヒューズ	動力回路用	A	30
		操作回路用	A	5
	その他		—	送風機インターナルサーモスタット 逆相防止器
冷媒配管	ガス入口		mm	φ19.05（ロー付接続）
	液出口		mm	φ12.7（フレア接続）
質量	製品質量		kg	115
	梱包質量		kg	120　注(1)
運転音			dB	49（46）
内蔵品			—	ドライヤ・サイトグラス

注（1）運転音は、反響の少ない無響室などの部屋で、製品正面1m・高さ1mの位置において、運転周波数60Hz・蒸発温度−10℃・コンデンサーの周囲温度32℃にて運転した場合の値（Aスケール）を示します。また、カッコ内は、夜間など周囲温度が25℃以下で低負荷下となった場合の値を示します。なお、運転条件が異なる場合や、周囲の反響などの影響を受ける実際の据え付け状態では表示値より大きくなります。
（2）圧縮機の吐出量・法定冷凍能力は60Hz時の値を示します。
＊配管長は50m以下としてください。

■外形寸法図

（単位:mm）

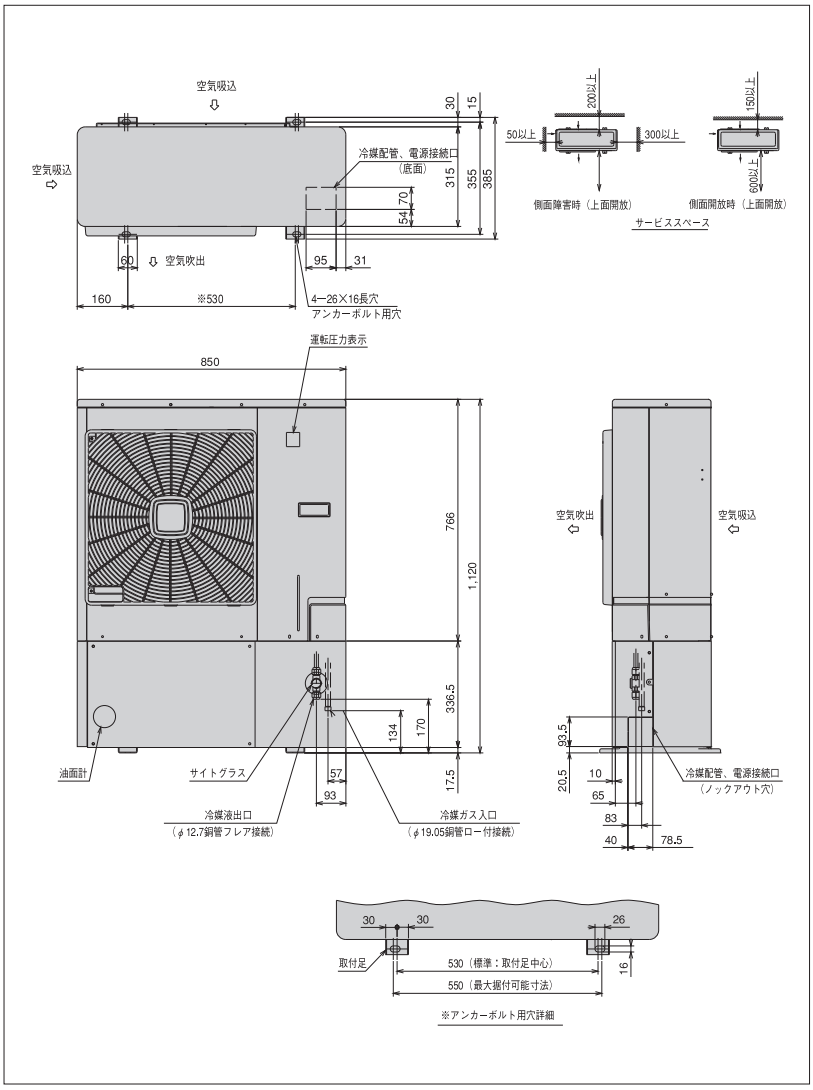

※詳細は、日立アプライアンス（株）各支店・営業所にお問い合わせください。

●オプション部品

リモコンボックス	152ページを参照ください。
防雪フード	153・154ページを参照ください。

〈強風が製品に当たる場所での設置について〉

逆風（プロペラファンに向かって吹く風）のない場所。
屋根や周囲に建物がなく、強い風が製品に当たることが予想される場所には製品の吹き出し口に強い風が当たらないようにしてください。吹き出し口に強い風が当たる場合には防風セットを使用してください。
また突風などが当たり易い屋上へ設置する場合には、転倒防止としてワイヤーで固定してください。

ACインバーターシングルタイプ［冷蔵用］

KX-R6AMV1

インバーター周波数制御範囲 20～80Hz
＜呼称出力:4.5kW＞

JRA耐塩害仕様・JRA耐重塩害仕様もあります※

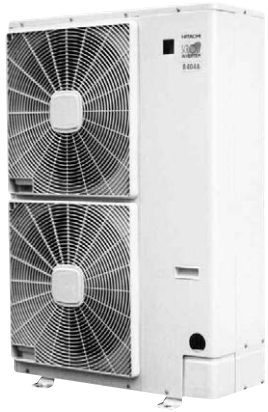

■標準仕様表

(50/60Hz)

項目(単位)			型式	KX-R6AMV1
使用冷媒			—	R404A
蒸発温度使用範囲			℃	—20～—5
電源			—	AC3φ 200V 50/60Hz
性能	周囲温度		℃	32
	蒸発温度		℃	—10
	吸入ガス温度		℃	18
	冷凍能力		kW	14.0 (64Hz 運転時)
	電気特性	消費電力	kW	6.1(64Hz 運転時)
		運転電流	A	18.9(64Hz 運転時)
		力率	%	93
		始動電流	A	200/190 注(3)
法定冷凍能力			トン	3.05 注(2)
高圧ガス保安法区分			—	届出不要
外形	外装 (マンセル記号)		—	ナチュラルグレー(1.0Y 8.5/0.5)
	幅		mm	850
	奥行		mm	315
	高さ		mm	1,240
圧縮機	型式		—	FM601DHV-90A1
	定格出力		kW	4.5
	吐出量		m^3/h	25.0 注(2)
	冷却方式		—	冷媒液冷却方式
冷凍機油	種類		—	ダフニーハーメチックオイルFVC32D
	封入量		L	2.4
凝縮器	型式		—	多通路クロスフィン式
	送風機	型式×台数	—	φ465プロペラファン×2
		風量(最大)	m^3/min	105
	モーター	定格出力(極数)×台数	W	95(6)×2
受液器内容積			L	9.4
運転調整装置	運転スイッチ		—	運転／停止
制御装置	凝縮圧力制御		—	ファンスピード制御
保護装置	高圧圧力遮断装置		MPa	3.0 OFF
	溶栓	口径	mm	5
		溶解温度	℃	72
	電流センサー(CT)設定値(圧縮機用)		A	30
	吐出ガス過熱防止サーミスター		℃	120
	ヒューズ	動力回路用	A	50
		操作回路用	A	5
	その他		—	送風機インターナルサーモスタット・逆相防止器
冷媒配管	ガス入口		mm	φ28.58 (ロー付接続)
	液出口		mm	φ12.7 (フレア接続)
質量	製品質量		kg	120
	梱包質量		kg	124
運転音			dB	47(42) 注(1)
内蔵品			—	ドライヤ・サイトグラス

注(1) 運転音は、反響の少ない無響室などの部屋で、製品正面1m・高さ1mの位置において、運転周波数50Hz・蒸発温度—10℃・コンデンサーの周囲温度32℃にて運転した場合の値(Aスケール)を示します。また、カッコ内は、夜間などの周囲温度が、25℃以下で低負荷となった場合の値(Aスケール)を示します。なお、運転条件が異なる場合や、周囲の反響などの影響を受ける実際の据え付け状態では、表示値より大きくなります。
(2) 圧縮機の吐出量・法定冷凍能力は80Hz時の値を示します。
(3) 始動電流は商用電源で始動したときの値を示します。
＊配管長は30m以下としてください。

■外形寸法図

(単位:mm)

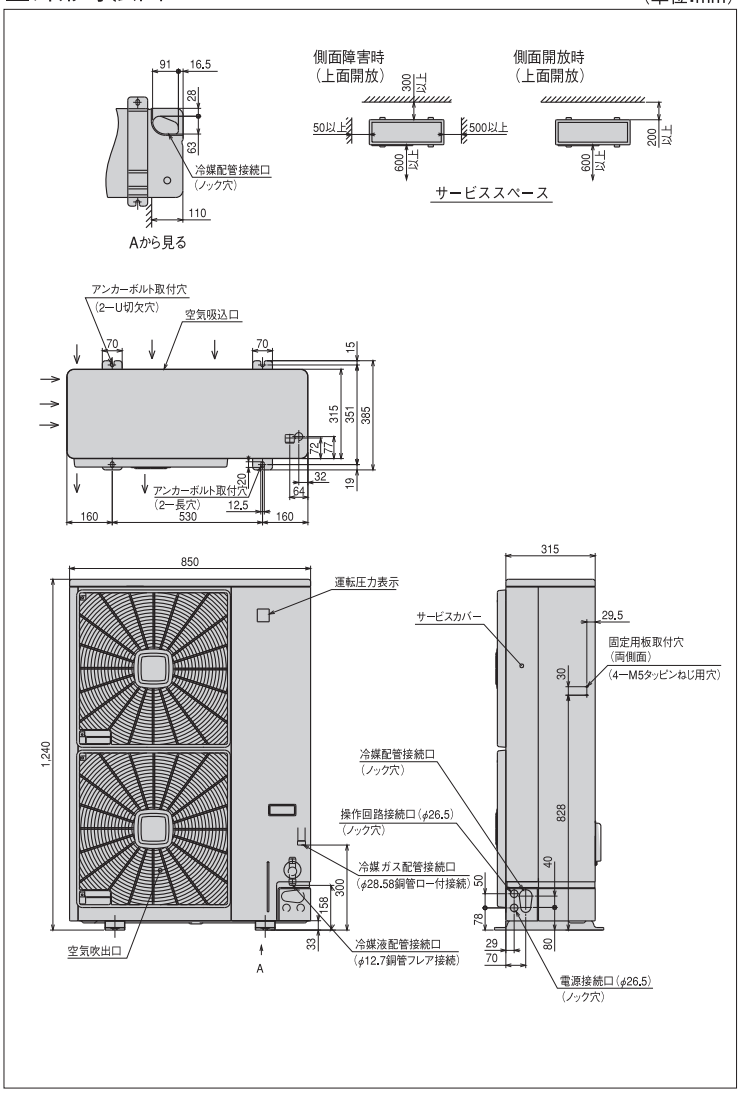

※詳細は、日立アプライアンス(株)各支店・営業所にお問い合わせください。

●オプション部品

リモコンボックス	152ページを参照ください。
防雪フード	153・154ページを参照ください。

〈強風が製品に当たる場所での設置について〉

逆風(プロペラファンに向かって吹く風)のない場所。
屋根や周囲に建物がなく、強い風が製品に当たることが予想される場所には製品の吹き出し口に強い風が当たらないようにしてください。吹き出し口に強い風が当たる場合には防風セットを使用してください。
また突風などが当たり易い屋上へ設置する場合には、転倒防止としてワイヤーで固定してください。

ACインバーターシングルタイプ［冷凍・冷蔵用］

KX-R6AV1

インバーター周波数制御範囲 20～80Hz
＜呼称出力:4.5kW＞

JRA耐塩害仕様・JRA耐重塩害仕様もあります※

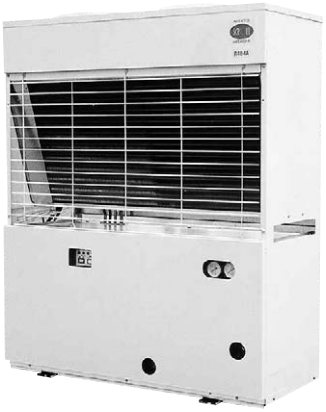

■標準仕様表

（50/60Hz）

項目（単位）			型式	KX-R6AV1
使用冷媒			—	R404A
蒸発温度使用範囲			℃	−45～−5
電源			—	AC3φ 200V 50/60Hz
性能	周囲温度		℃	32
	蒸発温度		℃	−10
	吸入ガス温度		℃	18
	冷凍能力		kW	15.0（75Hz運転時）
	電気特性	消費電力	kW	7.6（75Hz 運転時）
		運転電流	A	23.2（75Hz 運転時）
		力率	%	95
		始動電流	A	153/139　注（3）
法定冷凍能力			トン	3.05　注（2）
高圧ガス保安法区分			—	届出不要
外形	外装（マンセル記号）		—	ベージュ（2.5Y 8/2）
	幅		mm	1,290
	奥行		mm	560
	高さ		mm	1,585
圧縮機	型式		—	FL600DLV-90A3
	定格出力		kW	4.5
	吐出量		m³/h	25.0　注（2）
	冷却方式		—	冷媒液冷却方式
冷凍機油	種類		—	ダフニーハーメチックオイルFVC32D
	封入量		L	1.7
凝縮器	型式		—	多通路クロスフィン式
	送風機	型式×台数	—	φ440プロペラファン×2
		風量（最大）	m³/min	83/90
	モーター	定格出力（極数）×台数	W	80（6）×2
受液器内容積			L	13.5
運転装置	運転スイッチ		—	運転／停止
	表示灯		—	運転・保護・商用・警報（各種コード表示）
制御装置	凝縮圧力制御		—	ファンスピード制御
保護装置	高圧圧力遮断装置		MPa	3.0 OFF
	低圧圧力遮断装置		MPa	（コントローラーのバックアップ用）0.1 OFF（出荷時）
	溶栓	口径	mm	5
		溶解温度	℃	72
	電流センサー（CT）設定値（圧縮機用）		A	30
	吐出ガス過熱防止サーモスタット		℃	130
	ヒューズ	動力回路用	A	50
		操作回路用	A	5
	その他		—	送風機インターナルサーモスタット・逆相防止器
冷媒配管	ガス入口		mm	φ28.58（ロー付接続）
	液出口		mm	φ12.7（フレア接続）
質量	製品質量		kg	240
	梱包質量		kg	255
運転音			dB	50（46）　注（1）
内蔵品			—	高圧連成計・低圧連成計・ドライヤ・サイトグラス

注（1）運転音は、反響の少ない無響室などの部屋で、製品正面1m・高さ1mの位置において、運転周波数60Hz・蒸発温度−10℃・コンデンサーの周囲温度32℃にて運転した場合の値（Aスケール）を示します。また、カッコ内は、夜間などの周囲温度が25℃以下となった場合の値（Aスケール）を示します。なお、運転条件が異なる場合や、周囲の反響などの影響を受ける実際の据え付け状態では、表示値より大きくなります。
（2）圧縮機の吐出量・法定冷凍能力は80Hz時の値を示します。
（3）始動電流は商用電源で始動したときの値を示します。

■外形寸法図

（単位:mm）

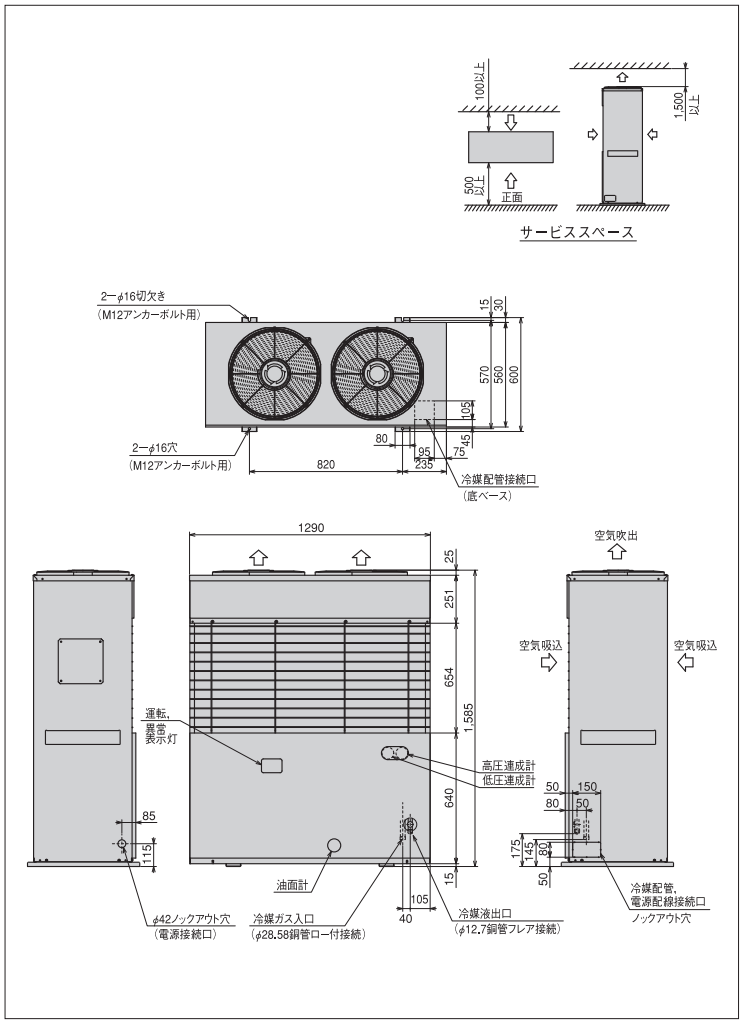

※詳細は、日立アプライアンス（株）各支店・営業所にお問い合わせください。

●オプション部品

リモコンボックス	152ページを参照ください。

ACインバーターシングルタイプ［冷凍・冷蔵用］

KX-R8AV

インバーター周波数制御範囲 25～70Hz
＜呼称出力:6.0kW＞

JRA耐塩害仕様・JRA耐重塩害仕様もあります※

■標準仕様表

（50/60Hz）

項目（単位）			型式	KX-R8AV
使用冷媒			—	R404A
蒸発温度使用範囲			℃	—45～—5
電源			—	AC3φ 200V 50/60Hz
性能	周囲温度		℃	32
	蒸発温度		℃	—10
	吸入ガス温度		℃	18
	冷凍能力		kW	20.0（60Hz運転時）
	電気特性	消費電力	kW	10.1（60Hz運転時）
		運転電流	A	30.2（60Hz運転時）
		力率	%	96
		始動電流	A	250/223 注（3）
法定冷凍能力			トン	4.24 注（2）
高圧ガス保安法区分			—	届出不要
外形	外装（マンセル記号）		—	ベージュ（2.5Y 8/2）
	幅		mm	950
	奥行		mm	750
	高さ		mm	1,645
圧縮機	型式		—	FL800ELV-144A3
	定格出力		kW	6.0
	吐出量		m³/h	34.8 注（2）
	冷却方式		—	冷媒液冷却方式
冷凍機油	種類		—	ダフニーハーメチックオイルFVC32D
	封入量		L	3.5
凝縮器	型式		—	多通路クロスフィン式
	送風機	型式×台数	—	φ644プロペラファン×1
		風量（最大）	m³/min	138
	モーター	定格出力（極数）×台数	W	275（6）×1
受液器内容積			L	27.0
運転調整装置	運転スイッチ		—	運転／停止
制御装置	凝縮圧力制御		—	ファンスピード制御
保護装置	高圧圧力遮断装置		MPa	3.0 OFF
	溶栓	口径	mm	5
		溶解温度	℃	72
	電流センサー（CT）設定値（圧縮機用）		A	49
	吐出ガス過熱防止サーミスター		℃	120
	配線用遮断器（圧縮機用）		A	50
	ヒューズ	操作回路用	A	5
		コンデンサーファンモーター用	A	10
	その他		—	送風機インターナルサーモスタット・逆相防止器
冷媒配管	ガス入口		mm	φ31.75（ロー付接続）
	液出口		mm	φ15.88（フレア接続）
質量	製品質量		kg	280
	梱包質量		kg	283
運転音			dB	53 注（1）
内蔵品			—	ドライヤ・サイトグラス

注（1）運転音は、反響の少ない無響室などの部屋で、製品正面1m・高さ1mの位置において、運転周波数50Hz・蒸発温度—10℃・コンデンサーの周囲温度32℃にて運転した場合の値（Aスケール）を示します。なお、運転条件が異なる場合や、周囲の反響などの影響を受ける実際の据え付け状態では、表示値より大きくなります。
（2）圧縮機の吐出量・法定冷凍能力は70Hz時の値を示します。
（3）始動電流は商用電源で始動したときの値を示します。
＊吹出ダクトの外装色はベージュとなります。

■外形寸法図

（単位:mm）

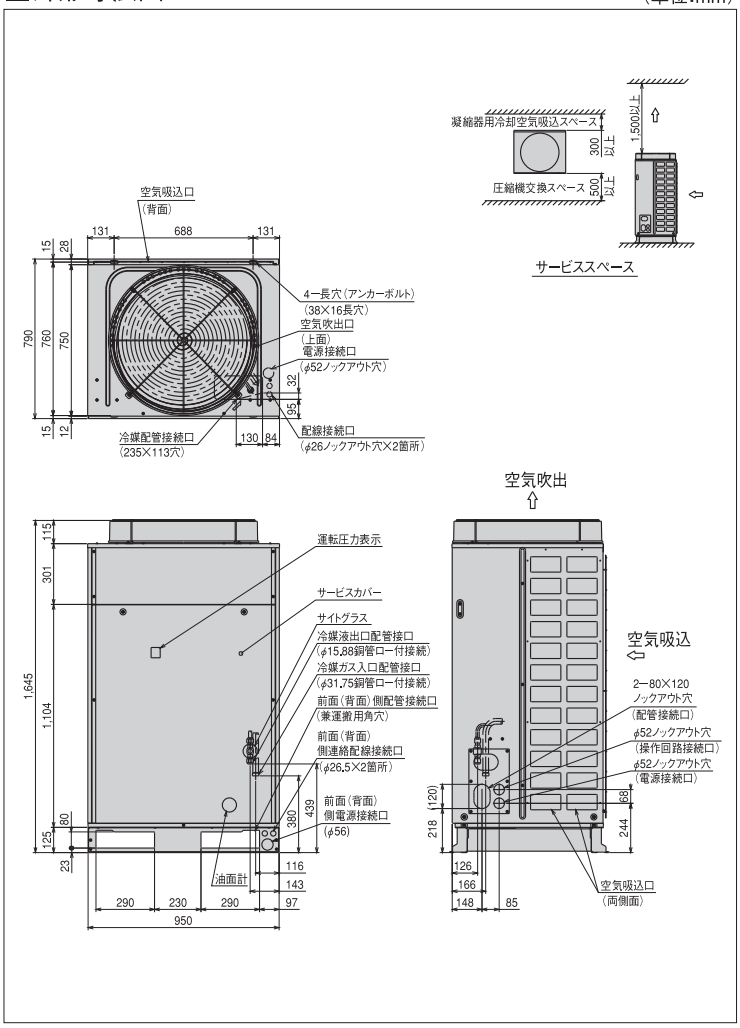

※詳細は、日立アプライアンス（株）各支店・営業所にお問い合わせください。

●オプション部品

リモコンボックス	152ページを参照ください。
防雪フード	153・154ページを参照ください。

ACインバーターシングルタイプ［冷凍・冷蔵用］

KX-R10AV インバーター周波数制御範囲 25～75Hz

＜呼称出力:7.4kW＞

JRA耐塩害仕様・JRA耐重塩害仕様もあります※

■標準仕様表

（50/60Hz）

項目（単位）			型式	KX-R10AV
使用冷媒			—	R404A
蒸発温度使用範囲			℃	−45～−5
電源			—	AC3φ 200V 50/60Hz
性能	周囲温度		℃	32
	蒸発温度		℃	−10
	吸入ガス温度		℃	18
	冷凍能力		kW	23.6（75Hz運転時）
	電気特性	消費電力	kW	13.2（75Hz運転時）
		運転電流	A	39.5（75Hz運転時）
		力率	%	96
		始動電流	A	250/223 注（3）
法定冷凍能力			トン	4.55 注（2）
高圧ガス保安法区分			—	届出不要
外形	外装（マンセル記号）		—	ベージュ（2.5Y 8/2）
	幅		mm	950
	奥行		mm	750
	高さ		mm	1645
圧縮機	型式		—	FL1000ELV-144A3
	定格出力		kW	7.4
	吐出量		m^3/h	37.3 注（2）
	冷却方式		—	冷媒液冷却方式
冷凍機油	種類		—	ダフニーハーメチックオイルFVC32D
	封入量		L	3.5
凝縮器	型式		—	多通路クロスフィン式
	送風機	型式×台数	—	φ644プロペラファン×1
		風量（最大）	m^3/min	138
	モーター	定格出力（極数）×台数	W	275（6）×1
受液器内容積			L	27.0
運転調整装置	運転スイッチ		—	運転／停止
制御装置	凝縮圧力制御		—	ファンスピード制御
保護装置	高圧圧力遮断装置		MPa	3.0 OFF
	溶栓	口径	mm	5
		溶解温度	℃	72
	電流センサー（CT）設定値（圧縮機用）		A	49
	吐出ガス過熱防止サーミスター		℃	120
	配線用遮断器（圧縮機用）		A	60
	ヒューズ	操作回路用	A	5
		コンデンサーファンモーター用	A	10
	その他		—	送風機インターナルサーモスタット・逆相防止器
冷媒配管	ガス入口		mm	φ31.75（ロー付接続）
	液出口		mm	φ15.88（フレア接続）
質量	製品質量		kg	280
	梱包質量		kg	283
運転音			dB	54 注（1）
内蔵品			—	ドライヤ・サイトグラス

注（1）運転音は、反響の少ない無響室などの部屋で、製品正面1m・高さ1mの位置において、運転周波数60Hz・蒸発温度−10℃・コンデンサーの周囲温度32℃にて運転した場合の値（Aスケール）を示します。なお、運転条件が異なる場合や、周囲の反響などの影響を受ける実際の据え付け状態では、表示値より大きくなります。
（2）圧縮機の吐出量・法定冷凍能力は75Hz時の値を示します。
（3）始動電流は商用電源で始動したときの値を示します。
＊吹出ダクトの外装色はベージュとなります。

■外形寸法図

（単位:mm）

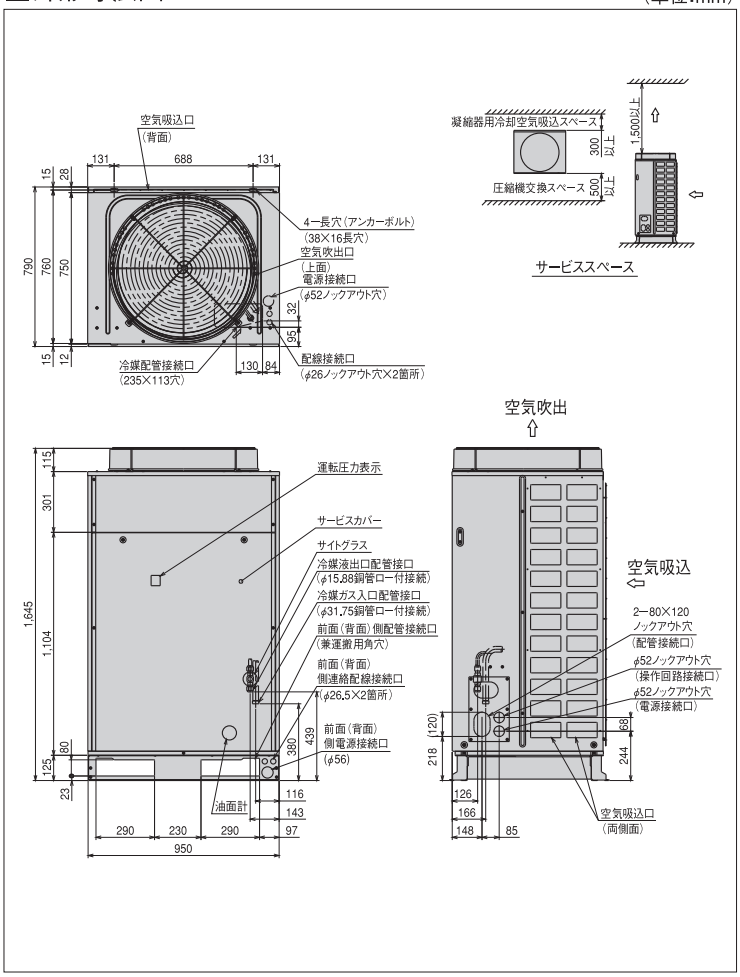

※詳細は、日立アプライアンス（株）各支店・営業所にお問い合わせください。

●オプション部品

リモコンボックス	152ページを参照ください。
防雪フード	153・154ページを参照ください。

ACインバーターマルチタイプ［冷凍・冷蔵用］

KX-RM16AV(-A)

インバーター周波数制御範囲 30～80Hz
＜呼称出力:4.5kW＋7.4kW＞

JRA耐塩害仕様・JRA耐重塩害仕様もあります※

■標準仕様表

(50/60Hz)

項目(単位)			型式	KX-RM16AV (-A)	
使用冷媒			—	R404A	
蒸発温度使用範囲			℃	−45～−5	
電源			—	AC3φ 200V 50/60Hz	
性能	周囲温度		℃	32	
	蒸発温度		℃	−10	
	吸入ガス温度		℃	18	
	冷凍能力		kW	35.7/38.5(75Hz＋定格運転時)	
	電気特性	消費電力	kW	16.9/18.8(75Hz＋定格運転時)	
		運転電流	A	53.4/57.0(75Hz＋定格運転時)	
		力率	%	91/95	
		始動電流	A	284/258 注(3)	
法定冷凍能力			トン	6.84/7.62 注(2)	
高圧ガス保安法区分			—	届出不要	
外形	外装(マンセル記号)		—	ナチュラルグレー(1.0Y 8.5/0.5)	
	幅		mm	1,910	
	奥行		mm	750	
	高さ		mm	1,645	
圧縮機	型式×台数		—	FL600DLV-90A3×1	FL1000EL-180A3×1
	定格出力		kW	4.5＋7.4	
	吐出量		m³/h	56.1/62.48 注(2)	
	冷却方式		—	冷媒液冷却方式	
冷凍機油	種類		—	ダフニーハーメチックオイルFVC32D	
	封入量		L	2.1	5.0
凝縮器	型式		—	多通路クロスフィン式	
	送風機	型式×台数	—	φ644プロペラファン×2	
		風量(最大)	m³/min	330/354	
	モーター	定格出力(極数)×台数	W	275(6)×2	
受液器内容積			L	50	
運転装置	整調	運転スイッチ	—	運転／停止	
		表示灯	—	運転、警報(各種コード表示)	
制御装置	凝縮圧力制御		—	ファンスピード制御	
	容量制御		%	0−22/20～100	
保護装置	高圧圧力遮断装置		MPa	3.0 OFF	
	低圧圧力遮断装置		MPa	0.00 OFF(出荷時)(応急運転時のみ使用)	
	溶栓	口径	mm	5	
		溶解温度	℃	72	
	電流センサー(CT)設定値(圧縮機用)		A	30	60
	吐出ガス過熱防止サーミスター		℃	120	110(自動復帰)
	配線用遮断器		A	60(定速圧縮機用)	
	ヒューズ	動力回路用	A	50(インバータ圧縮機用)	
		操作回路用	A	5	
		コンデンサーファンモーター用	A	10	
	その他		—	送風機インターナルサーモスタット・逆相防止器	
冷媒配管	ガス入口		mm	φ44.45(ロー付接続)	
	液出口		mm	φ22.0(ロー付接続)	
	ホットガス配管		mm	φ25.4(ロー付接続)	
質量	製品質量		kg	525	
	梱包質量		kg	525	
運転音			dB	55/56 注(1)	
内蔵品			—	ドライヤ・サイトグラス	

注(1) 運転音は、反響の少ない無響室などの部屋で、運転条件:製品周囲温度32℃・蒸発温度−10℃・吸入ガス温度18℃・ファン特性低騒音モード・インバーター圧縮機運転周波数60Hz・定速圧縮機運転、測定位置:製品正面1m・高さ1mにおける値(Aスケール)を示します。実際の据え付け状態では、周囲の反響などの影響を受け、表示値より大きくなります。

(2) 圧縮機の吐出量・法定冷凍能力は、インバーター圧縮機運転周波数80Hz・定速圧縮機運転時の値を示します。

■外形寸法図

(単位:mm)

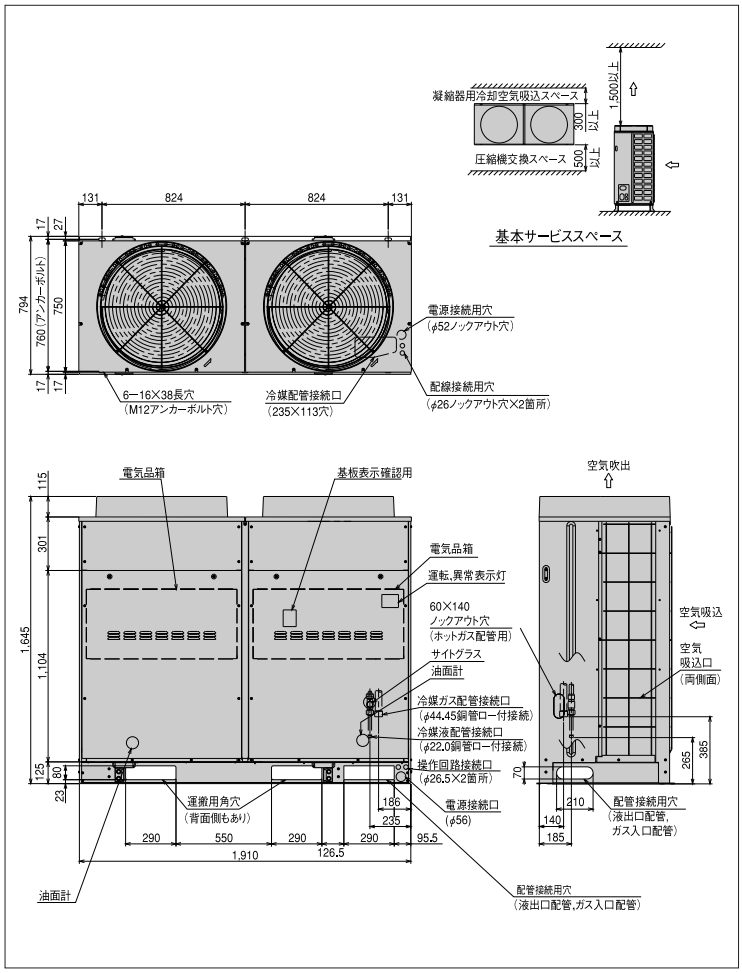

※詳細は、日立アプライアンス(株)各支店・営業所にお問い合わせください。

●オプション部品

リモコンボックス	152ページを参照ください。
防雪フード	153・154ページを参照ください。

(3) 始動電流はインバーター圧縮機(運転周波数80Hz)運転時に、定速圧縮機が始動した場合の値を示します。

＊ インバーター異常時の商用運転について
・型式:KX-RM16AVは「手動商用切替え」仕様です。
自動商用切替え(オプション型式:ACPS-16V)も準備しています。
・型式:KX-RM16AV-Aは「自動商用切替え」回路を標準装備しています。

＊ 吹出ダクトの外装色はベージュとなります。

ACインバーターマルチタイプ［冷凍・冷蔵用］

KX-RM20AV(-A)

インバーター周波数
制御範囲 25～75Hz

JRA耐塩害仕様・JRA耐重塩害仕様もあります※

＜呼称出力:7.4kW×2＞

■標準仕様表

（50/60Hz）

項目（単位）			型式	KX-RM20AV (-A)	
使用冷媒			—	R404A	
蒸発温度使用範囲			℃	−45～−5	
電源			—	AC3φ 200V 50/60Hz	
性能	周囲温度		℃	32	
	蒸発温度		℃	−10	
	吸入ガス温度		℃	18	
	冷凍能力		kW	42.9/45.4（75Hz＋定格運転時）	
	電気特性	消費電力	kW	22.4/24.6（75Hz＋定格運転時）	
		運転電流	A	69.1/74.1（75Hz＋定格運転時）	
		力率	%	94/96	
		始動電流	A	300/274　注（3）	
法定冷凍能力			トン	8.34/9.08　注（2）	
高圧ガス保安法区分			—	届出不要	
外形	外装（マンセル記号）		—	ナチュラルグレー（1.0Y 8.5/0.5）	
	幅		mm	1,910	
	奥行		mm	750	
	高さ		mm	1,645	
圧縮機	型式×台数		—	FL1000ELV-144A3×1	FL1000EL-180A3×1
	定格出力		kW	7.4×2	
	吐出量		m³/h	68.40/74.78　注（2）	
	冷却方式		—	冷媒液冷却方式	
冷凍機油	種類		—	ダフニーハーメチックオイルFVC32D	
	封入量		L	5.0×2	
凝縮器	型式		—	多通路クロスフィン式	
	送風機	型式×台数	—	φ644プロペラファン×2	
		風量（最大）	m³/min	330/354	
	モーター	定格出力（極数）×台数	W	275（6）×2	
受液器内容積			L	50	
運転装置	運転スイッチ		—	運転／停止	
整調	表示灯		—	運転・警報（各種コード表示）	
制御装置	凝縮圧力制御		—	ファンスピード制御	
	容量制御		%	0−18/17～100	
保護装置	高圧圧力遮断装置		MPa	3.0 OFF	
	低圧圧力遮断装置		MPa	0.00 OFF（出荷時）（応急運転時のみ使用）	
	溶栓	口径	mm	5	
		溶解温度	℃	72	
	電流センサー（CT）設定値（圧縮機用）		A	49	60
	吐出ガス過熱防止サーミスター		℃	120	110（自動復帰）
	配線用遮断器（圧縮機用）		A	60	60
	ヒューズ	操作回路用	A	5	
		コンデンサーファンモーター用	A	10	
	その他		—	送風機インターナルサーモスタット・逆相防止器	
冷媒配管	ガス入口		mm	φ44.45（ロー付接続）	
	液出口		mm	φ22.0（ロー付接続）	
	ホットガス配管		mm	φ25.4（ロー付接続）	
質量	製品質量		kg	570	
	梱包質量		kg	570	
運転音			dB	56/57　注（1）	
内蔵品			—	ドライヤ・サイトグラス	

注（1）運転音は、反響の少ない無響室などの部屋で、運転条件：製品周囲温度32℃・蒸発温度−10℃・吸入ガス温度18℃・ファン特性低騒音モード・インバーター圧縮機運転周波数60Hz・定速圧縮機運転、測定位置：製品正面1m・高さ1mにおける値（Aスケール）を示します。実際の据え付け状態では、周囲の反響などの影響を受け、表示値より大きくなります。

（2）圧縮機の吐出量・法定冷凍能力は、インバーター圧縮機運転周波数75Hz・定速圧縮機運転時の値を示します。

■外形寸法図

（単位：mm）

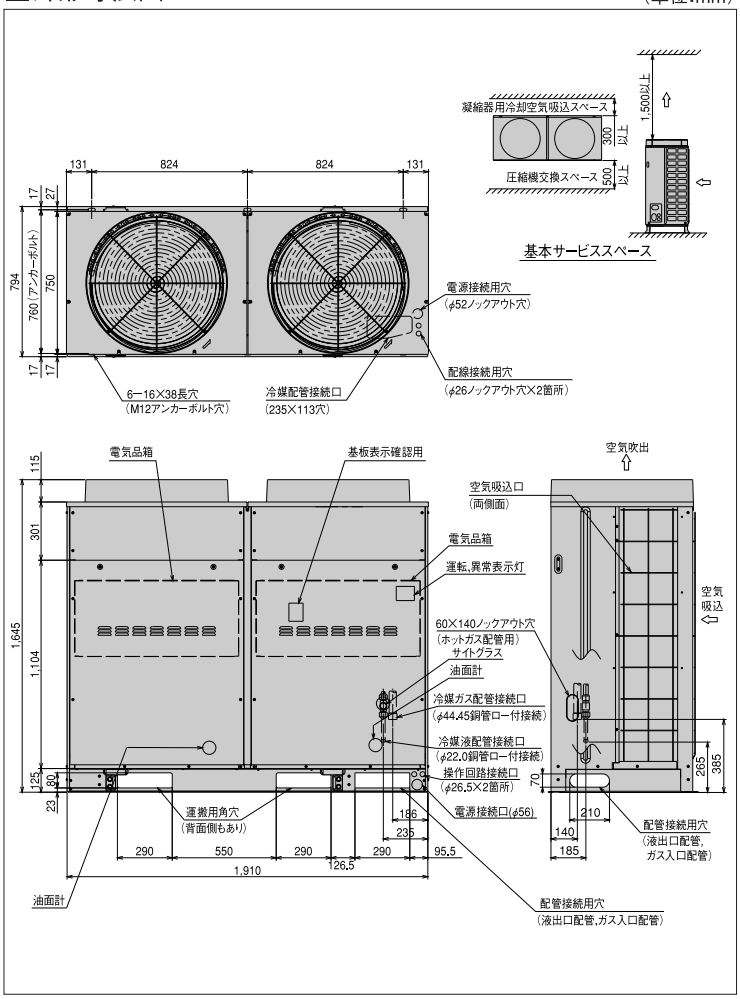

※詳細は、日立アプライアンス（株）各支店・営業所にお問い合わせください。

●オプション部品

リモコンボックス	152ページを参照ください。
防雪フード	153・154ページを参照ください。

（3）始動電流はインバーター圧縮機（運転周波数75Hz）運転時に、定速圧縮機が始動した場合の値を示します。

＊ インバーター異常時の商用運転について
・型式：KX-RM20AVは「手動商用切替え」仕様です。
自動商用切替え（オプション型式：ACPS-20V）も準備しています。
・型式：KX-RM20AV-Aは「自動商用切替え」回路を標準装備しています。

＊ 吹出ダクトの外装色はベージュとなります。

ACインバーターマルチタイプ［冷凍・冷蔵用］

KX-RM26AV(-A)

インバーター周波数
制御範囲 25～75Hz

JRA耐塩害仕様・JRA耐重塩害仕様もあります※

＜呼称出力:7.4kW+6.0kW×2＞

■標準仕様表

(50/60Hz)

項目(単位)			型式	KX-RM26AV (-A)	
使用冷媒			—	R404A	
蒸発温度使用範囲			℃	−45～−5	
電源			—	AC3φ 200V 50/60Hz	
性能	周囲温度		℃	32	
	蒸発温度		℃	−10	
	吸入ガス温度		℃	18	
	冷凍能力		kW	57.7/62.2(75Hz＋定格運転時)	
	電気特性	消費電力	kW	28.5/32.1(75Hz＋定格運転時)	
		運転電流	A	92.6/98.7(75Hz＋定格運転時)	
		力率	%	89/94	
		始動電流	A	298/282 注(3)	
法定冷凍能力			トン	10.61/11.87 注(2)	
高圧ガス保安法区分			—	届出不要	
外形	外装(マンセル記号)		—	ナチュラルグレー(1.0Y 8.5/0.5)	
	幅		mm	2,870	
	奥行		mm	750	
	高さ		mm	1,645	
圧縮機	型式×台数		—	FL1000ELV-144A3×1	FL800EL-144A3×2
	定格出力		kW	7.4＋6.0×2	
	吐出量		m³/h	87.08/97.04 注(2)	
	冷却方式		—	冷媒液冷却方式	
冷凍機油	種類		—	ダフニーハーメチックオイルFVC32D	
	封入量		L	5.0×3	
凝縮器	型式		—	多通路クロスフィン式	
	送風機	型式×台数	—	φ644プロペラファン×3	
		風量(最大)	m³/min	495/530	
	モーター	定格出力(極数)×台数	W	275(6)×3	
受液器内容積			L	80	
運転装置	運転スイッチ		—	運転／停止	
整調	表示灯		—	運転・警報(各種コード表示)	
制御装置	凝縮圧力制御		—	ファンスピード制御	
	容量制御		%	0−14/13～100	
保護装置	高圧圧力遮断装置		MPa	3.0 OFF	
	低圧圧力遮断装置		MPa	0.0 OFF(出荷時)(応急運転時のみ使用)	
	溶栓	口径	mm	5	
		溶解温度	℃	72	
	電流センサー(CT)設定値(圧縮機用)		A	49	50×2
	吐出ガス過熱防止サーミスター		℃	120	110(自動復帰)
	配線用遮断器(圧縮機用)		A	60	50×2
	ヒューズ	操作回路用	A	5	
		コンデンサーファンモーター用	A	10	
	その他		—	送風機インターナルサーモスタット・逆相防止器	
冷媒配管	ガス入口		mm	φ50.8(ロー付接続)	
	液出口		mm	φ25.4(ロー付接続)	
	ホットガス配管		mm	φ38.1(ロー付接続)	
質量	製品質量		kg	840	
	梱包質量		kg	840	
運転音			dB	56/57 注(1)	
内蔵品			—	ドライヤ・サイトグラス	

注(1) 運転音は、反響の少ない無響室などの部屋で、運転条件:製品周囲温度32℃・蒸発温度−10℃・吸入ガス温度18℃・ファン特性低騒音モード・インバーター圧縮機運転周波数60Hz・定速圧縮機運転、測定位置:製品正面1m・高さ1mにおける値(Aスケール)を示します。実際の据え付け状態では、周囲の反響などの影響を受け、表示値より大きくなります。

(2) 圧縮機の吐出量・法定冷凍能力は、インバータ圧縮機運転周波数75Hz・定速圧縮機運転時の値を示します。

■外形寸法図

(単位:mm)

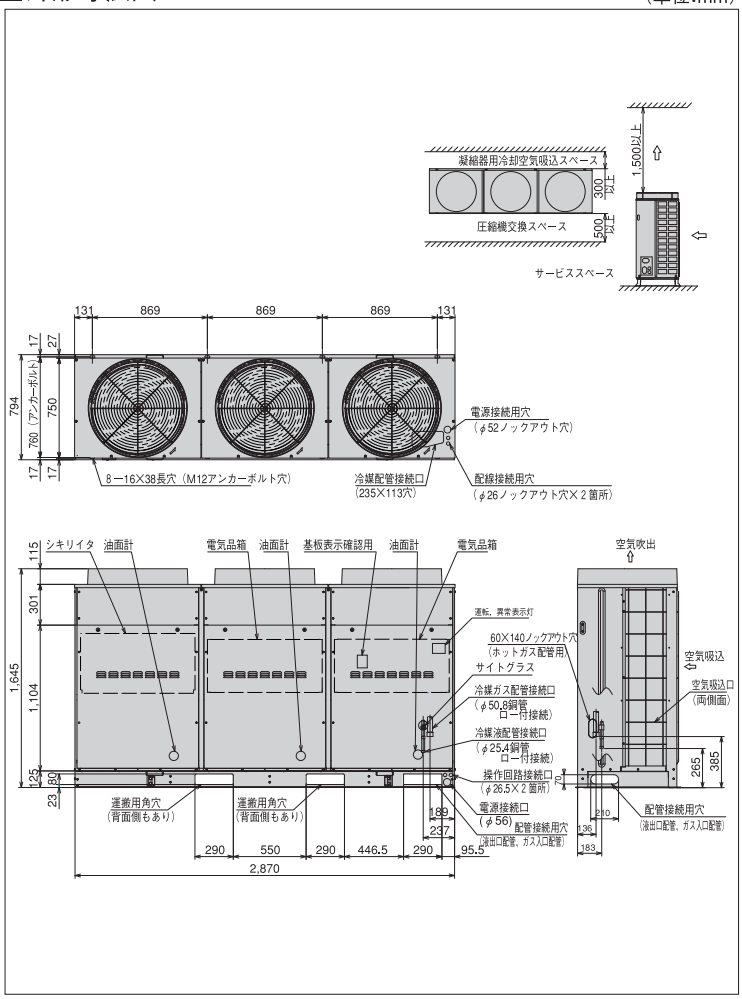

※詳細は、日立アプライアンス(株)各支店・営業所にお問い合わせください。

●オプション部品

リモコンボックス	152ページを参照ください。
防雪フード	153・154ページを参照ください。

(3) 始動電流は、インバーター圧縮機(運転周波数75Hz)運転時に、定速圧縮機が始動した場合の値を示します。

＊ インバーター異常時の商用運転について
・型式:KX-RM26AVは「手動商用切替え」仕様です。
自動 商用切替え(オプション型式:ACPS-30V)も準備しています。
・型式:KX-RM26AV-Aは「自動商用切替え」回路を標準装備しています。

＊ 吹出ダクトの外装色はベージュとなります。

ACインバーターマルチタイプ［冷凍・冷蔵用］

KX-RM30AV(-A)

インバーター周波数
制御範囲 25～75Hz
＜呼称出力:7.4kW×3＞

JRA耐塩害仕様・JRA耐重塩害仕様もあります※

■標準仕様表

（50/60Hz）

項目（単位）			型式	KX-RM30AV (-A)	
使用冷媒			—	R404A	
蒸発温度使用範囲			℃	−45～−5	
電源			—	AC3φ 200V 50/60Hz	
性能	周囲温度		℃	32	
	蒸発温度		℃	−10	
	吸入ガス温度		℃	18	
	冷凍能力		kW	64.5/70.4（75Hz＋定格運転時）	
	電気特性	消費電力	kW	32.7/36.5（75Hz＋定格運転時）	
		運転電流	A	105.2/112.9（75Hz＋定格運転時）	
		力率	%	90/93	
		始動電流	A	332/311 注（3）	
法定冷凍能力			トン	12.13/13.69 注（2）	
高圧ガス保安法区分			—	届出不要	
外形	外装（マンセル記号）		—	ナチュラルグレー（1.0Y 8.5/0.5）	
	幅		mm	2,870	
	奥行		mm	750	
	高さ		mm	1,645	
圧縮機	型式×台数		—	FL1000ELV-144A3×1	FL1000EL-180A3×2
	定格出力		kW	7.4×3	
	吐出量		m³/h	99.50/112.26 注（2）	
	冷却方式		—	冷媒液冷却方式	
冷凍機油	種類		—	ダフニーハーメチックオイルFVC32D	
	封入量		L	5.0×3	
凝縮器	型式		—	多通路クロスフィン式	
	送風機	型式×台数	—	φ644プロペラファン×3	
		風量（最大）	m³/min	495/530	
	モーター	定格出力（極数）×台数	W	275（6）×3	
受液器内容積			L	80	
運転装置	運転スイッチ		—	運転／停止	
調整装置	表示灯		—	運転・警報（各種コード表示）	
制御装置	凝縮圧力制御		—	ファンスピード制御	
	容量制御		%	0−13/11～100	
保護装置	高圧圧力遮断装置		MPa	3.0 OFF	
	低圧圧力遮断装置		MPa	0.00 OFF（出荷時）（応急運転時のみ使用）	
	溶栓	口径	mm	5	
		溶解温度	℃	72	
	電流センサー（CT）設定値（圧縮機用）		A	49	60×2
	吐出ガス過熱防止サーミスター		℃	120	110（自動復帰）
	配線用遮断器（圧縮機用）		A	60	60×2
	ヒューズ	操作回路用	A	5	
		コンデンサーファンモーター用	A	10	
	その他		—	送風機インターナルサーモスタット・逆相防止器	
冷媒配管	ガス入口		mm	φ50.8（ロー付接続）	
	液出口		mm	φ25.4（ロー付接続）	
	ホットガス配管		mm	φ38.1（ロー付接続）	
質量	製品質量		kg	845	
	梱包質量		kg	845	
運転音			dB	57/58 注（1）	
内蔵品			—	ドライヤ・サイトグラス	

注（1）運転音は、反響の少ない無響室などの部屋で、運転条件：製品周囲温度32℃・蒸発温度−10℃・吸入ガス温度18℃・ファン特性低騒音モード・インバーター圧縮機運転周波数60Hz・定速圧縮機運転、測定位置：製品正面1m・高さ1mにおける値（Aスケール）を示します。実際の据え付け状態では、周囲の反響などの影響を受け、表示値より大きくなります。

（2）圧縮機の吐出量・法定冷凍能力は、インバーター圧縮機運転周波数75Hz・定速圧縮機運転時の値を示します。

（3）始動電流はインバーター圧縮機（運転周波数75Hz）運転時に、定速圧縮機が始動した場合の値を示します。

＊ インバーター異常時の商用運転について
・型式：KX-RM30AVは「手動商用切替え」仕様です。
自動商用切替え（オプション型式：ACPS-30V）も準備しています。
・型式：KX-RM30AV-Aは「自動商用切替え」回路を標準装備しています。

＊ 吹出ダクトの外装色はベージュとなります。

■外形寸法図

（単位：mm）

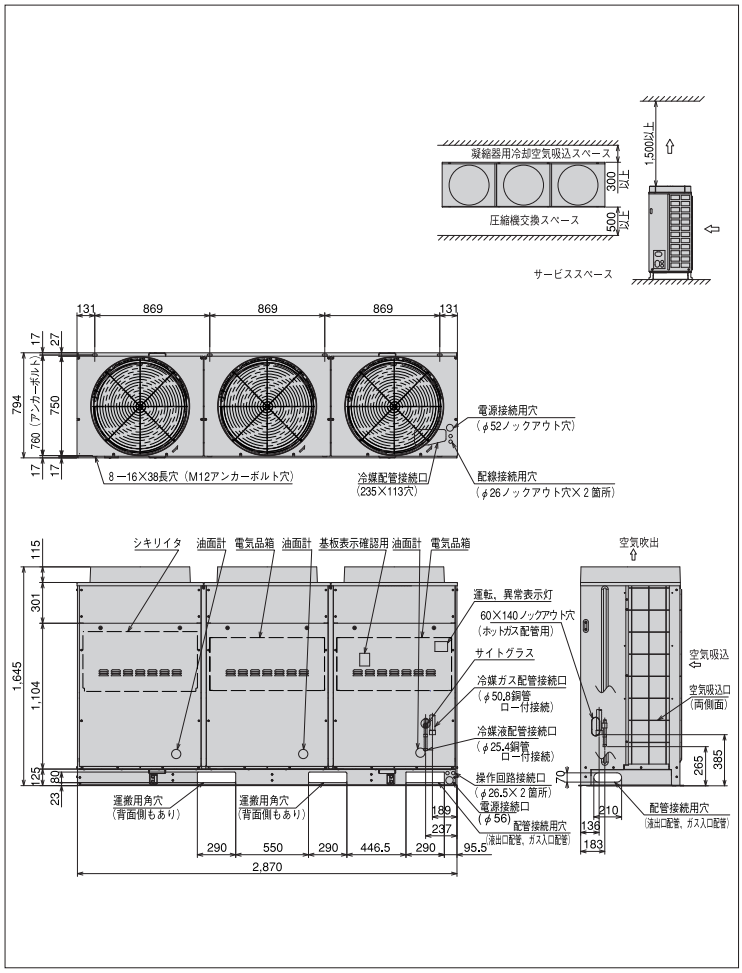

※詳細は、日立アプライアンス（株）各支店・営業所にお問い合わせください。

●オプション部品

リモコンボックス	152ページを参照ください。
防雪フード	153・154ページを参照ください。

ACインバーターマルチタイプ［冷凍・冷蔵用］

KX-RM36AV1(-A)

インバーター周波数
制御範囲 25～75Hz

JRA耐塩害仕様・JRA耐重塩害仕様もあります※

＜呼称出力:7.4kW×2
+6.0kW×2＞

■標準仕様表

(50/60Hz)

項目(単位)			型式	KX-RM36AV1 (-A)		
使用冷媒			—	R404A		
蒸発温度使用範囲			℃	−45～−5		
電源			—	AC3φ 200V 50/60Hz		
性能	周囲温度		℃	32		
	蒸発温度		℃	−10		
	吸入ガス温度		℃	18		
	冷凍能力		kW	70.1/76.4 (75Hz十定格運転時)		
	電気特性	消費電力	kW	37.9/43.3 (75Hz十定格運転時)		
		運転電流	A	121.6/131.4 (75Hz十定格運転時)		
		力率	%	90/95		
		始動電流	A	359/343 注(3)		
法定冷凍能力			トン	14.40/16.44 注(2)		
高圧ガス保安法区分			—	届出不要		
外形	外装(マンセル記号)		—	ナチュラルグレー(1.0Y 8.5/0.5)		
	幅		mm	2,870		
	奥行		mm	750		
	高さ		mm	1,645		
圧縮機	型式×台数		—	FL1001ELV-144A3X1	FL801EL-144A3X2	FL1001EL-180A3X1
	定格出力		kW	7.4×2+6.0×2		
	吐出量		m³/h	118.16/134.74 注(2)		
	冷却方式		—	冷媒液冷却方式		
冷凍機油	種類		—	ダフニーハーメチックオイルFVC32D		
	封入量		L	5.5×4		
凝縮器	型式		—	多通路クロスフィン式		
	送風機	型式×台数	—	φ644プロペラファン×3		
		風量(最大)	m³/min	495/530		
	モーター	定格出力(極数)×台数	W	600(6)×3		
受液器内容積			L	50×2		
運転装置	運転スイッチ		—	運転／停止		
調整装置	表示灯		—	運転・警報(各種コード表示)		
制御装置	凝縮圧力制御		—	ファンスピード制御		
	容量制御		%	0−11/9～100		
保護装置	高圧圧力遮断装置		MPa	3.0 OFF		
	低圧圧力遮断装置		MPa	0.0 OFF(出荷時)(応急運転時のみ使用)		
	溶栓	口径	mm	5		
		溶解温度	℃	72		
	電流センサー(CT)設定値(圧縮機用)		A	49	50×2	60
	吐出ガス過熱防止サーミスター		℃	120	110(自動復帰)	110(自動復帰)
	配線用遮断器(圧縮機用)		A	60×4		
	ヒューズ	操作回路用	A	5		
		コンデンサーファンモーター用	A	10		
	その他		—	送風機インターナルサーモスタット・逆相防止器		
冷媒配管	ガス入口		mm	φ50.8 (ロー付接続)		
	液出口		mm	φ28.58 (ロー付接続)		
	ホットガス配管		mm	φ38.1 (ロー付接続)		
質量	製品質量		kg	1001		
	梱包質量		kg	1001		
運転音			dB	61/62 注(1)		
内蔵品			—	ドライヤ・サイトグラス		

注(1) 運転音は、反響の少ない無響室などの部屋で、運転条件:製品周囲温度32℃・蒸発温度−10℃・吸入ガス温度18℃・ファン特性低騒音モード・インバーター圧縮機運転周波数60Hz・定速圧縮機運転、測定位置:製品正面1m・高さ1mにおける値(Aスケール)を示します。実際の据付状態では、周囲の反響などの影響を受け、表示値より大きくなります。

(2) 圧縮機の吐出量・法定冷凍能力は、インバーター圧縮機運転周波数75Hz・定速圧縮機運転時の値を示します。

(3) 始動電流はインバーター圧縮機(運転周波数75Hz)運転時に、定速圧縮機が始動した場合の値を示します。

＊吹出ダクトの外装色はベージュとなります。

■外形寸法図

(単位:mm)

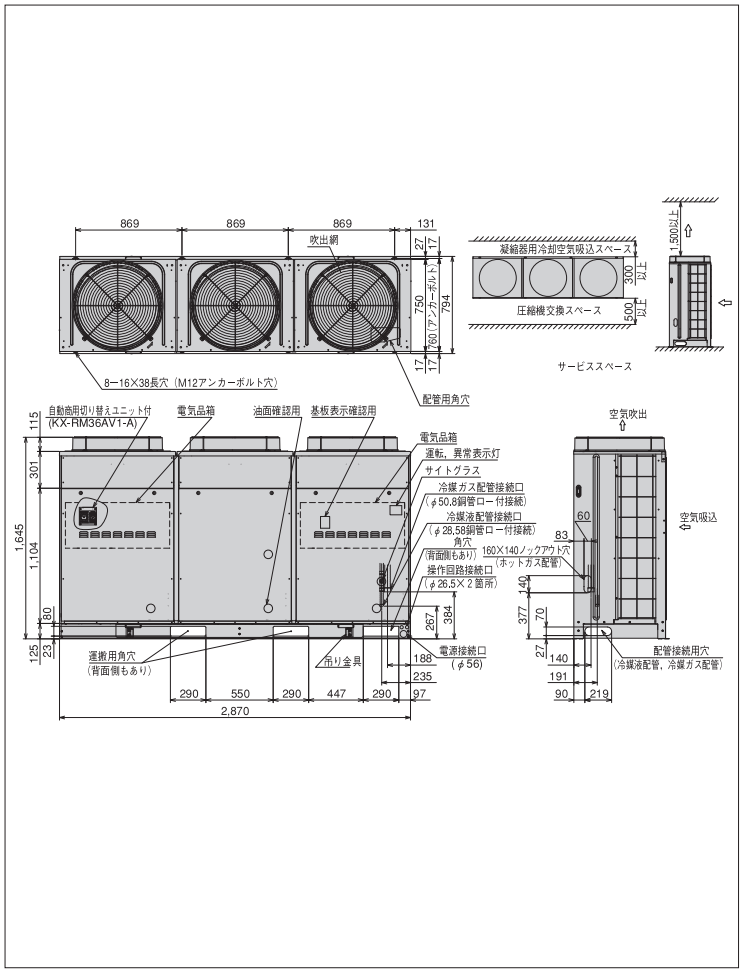

※詳細は、日立アプライアンス(株)各支店・営業所にお問い合わせください。

●オプション部品

リモコンボックス	152ページを参照ください。
防雪フード	153・154ページを参照ください。

ACインバーターマルチタイプ［冷凍・冷蔵用］

KX-RM40AV(-A)

インバーター周波数
制御範囲 25～75Hz
＜呼称出力:7.4kW×4＞

JRA耐塩害仕様・JRA耐重塩害仕様もあります※

■標準仕様表

（50/60Hz）

項目（単位）			型式	KX-RM40AV（-A）	
使用冷媒			—	R404A	
蒸発温度使用範囲			℃	−45～−5　注（4）	
電源			—	AC3φ 200V 50/60Hz	
性能	周囲温度		℃	32	
	蒸発温度		℃	−10	
	吸入ガス温度		℃	18	
	冷凍能力		kW	78.0/85.0（75Hz＋定格運転時）	
	電気特性	消費電力	kW	45.5/51.1（75Hz＋定格運転時）	
		運転電流	A	146.4/156.9（75Hz＋定格運転時）	
		力率	%	90/94	
		始動電流	A	365/350　注（3）	
法定冷凍能力			トン	15.93/18.26　注（2）	
高圧ガス保安法区分			—	届出不要	
外形	外装（マンセル記号）		—	ナチュラルグレー（1.0Y 8.5/0.5）（上面ベージュ（2.5Y 8/2））	
	幅		mm	2,870	
	奥行		mm	750	
	高さ		mm	1,645	
圧縮機	型式×台数		—	FL1000ELV-144A3×1	FL1000EL-180A3×3
	定格出力		kW	7.4×4	
	吐出量		m³/h	130.60/149.74　注（2）	
	冷却方式		—	冷媒液冷却方式	
冷凍機油	種類		—	ダフニーハーメチックオイルFVC32D	
	封入量		L	5.0×4	
凝縮器	型式		—	多通路クロスフィン式	
	送風機	型式×台数	—	φ644プロペラファン×3	
		風量（最大）	m³/min	495/530	
	モーター	定格出力（極数）×台数	W	600（6）×3	
受液器内容積			L	50×2	
運転装置	運転スイッチ		—	運転／停止	
調整装置	表示灯		—	運転・警報（各種コード表示）	
制御装置	凝縮圧力制御		—	ファンスピード制御	
	容量制御		%	0−10/8～100	
保護装置	高圧圧力遮断装置		MPa	3.0 OFF	
	低圧圧力遮断装置		MPa	0.00 OFF（出荷時）（応急運転時のみ使用）	
	溶栓	口径	mm	5	
		溶解温度	℃	72	
	電流センサー（CT）設定値（圧縮機用）		A	49	60×3
	吐出ガス過熱防止サーミスター		℃	120	110（自動復帰）
	配線用遮断器（圧縮機用）		A	60	60×3
	ヒューズ	操作回路用	A	5	
		コンデンサーファンモーター用	A	10	
	その他		—	送風機インターナルサーモスタット・逆相防止器	
冷媒配管	ガス入口		mm	φ50.8（ロー付接続）	
	液出口		mm	φ28.58（ロー付接続）	
	ホットガス配管		mm	φ38.1（ロー付接続）	
質量	製品質量		kg	1005	
	梱包質量		kg	1005	
運転音			dB	61/62　注（1）	
内蔵品			—	ドライヤ・サイトグラス	

注（1）運転音は、反響の少ない無響室などの部屋で、運転条件:製品周囲温度32℃・蒸発温度−10℃・吸入ガス温度18℃・ファン特性低騒音モード・インバーター圧縮機運転周波数60Hz・定速圧縮機運転、測定位置:製品正面1m・高さ1mにおける値（Aスケール）を示します。実際の据え付け状態では、周囲の反響などの影響を受け、表示値より大きくなります。
（2）圧縮機の吐出量・法定冷凍能力は、インバーター圧縮機運転周波数75Hz・定速圧縮機運転時の値を示します。
（3）始動電流はインバーター圧縮機（運転周波数75Hz）運転時に、定速圧縮機が始動した場合の値を示します。
＊蒸発温度−10～−5℃の範囲は、圧縮機全数運転時のみ運転周波数上限に制限を設けています。
＊吹出ダクトの外装色はベージュとなります。

■外形寸法図

（単位:mm）

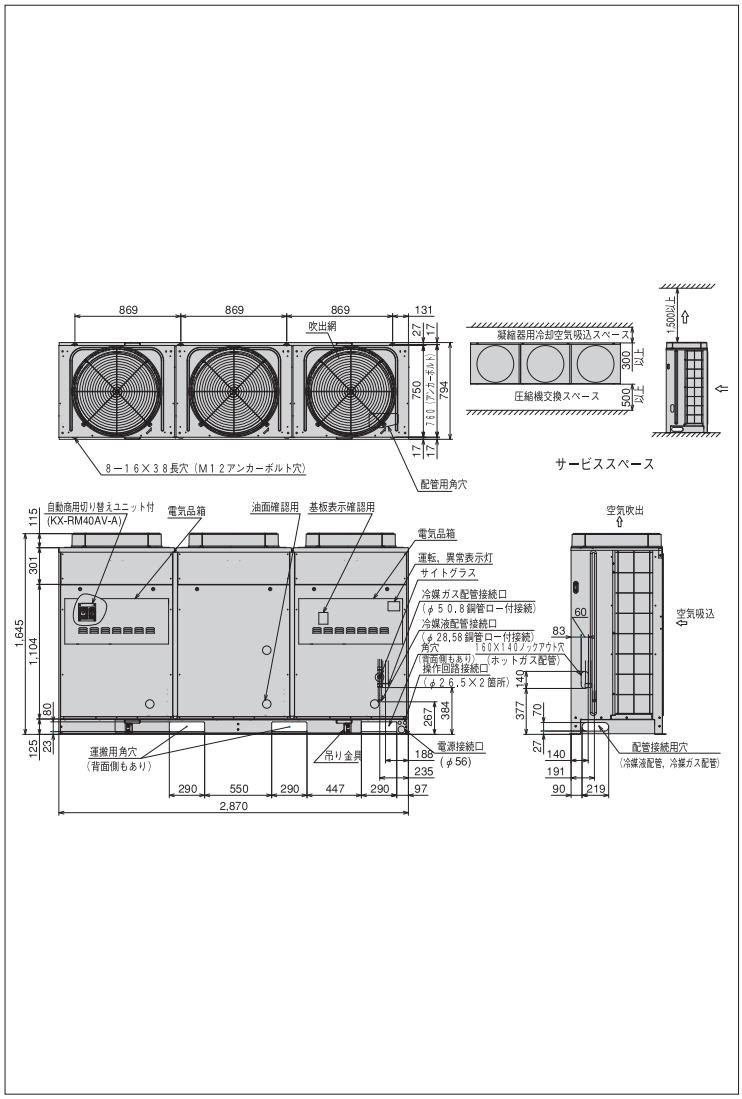

※詳細は、日立アプライアンス（株）各支店・営業所にお問い合わせください。

●オプション部品

リモコンボックス	152ページを参照ください。
防雪フード	153・154ページを参照ください。

シングルタイプ［冷凍・冷蔵用］

KX-R2A2 ＜呼称出力:1.5kW＞

JRA耐塩害仕様・JRA耐重塩害仕様もあります※

■標準仕様表

（50/60Hz）

項目（単位）			型式	KX-R2A2
使用冷媒			—	R404A
蒸発温度使用範囲			℃	−45〜−5
電源			—	AC3φ 200V 50/60Hz
性能	周囲温度		℃	32
	蒸発温度		℃	−10
	吸入ガス温度		℃	18
	冷凍能力		kW	4.75／5.60
	電気特性	消費電力	kW	2.2／2.9
		運転電流	A	7.7／9.1
		力率	%	82／92
		始動電流	A	74／66
法定冷凍能力			トン	0.84／1.02
高圧ガス保安法区分			—	届出不要
外形	外装（マンセル記号）		—	ナチュラルグレー（1.0Y 8.5／0.5）
	幅		mm	850
	奥行		mm	315
	高さ		mm	1,120
圧縮機	型式		—	FL200DL-40A3
	定格出力		kW	1.5
	吐出量		m³/h	6.92／8.35
	冷却方式		—	冷媒液冷却方式
冷凍機油	種類		—	ダフニーハーメチックオイルFVC32D
	封入量		L	1.2
凝縮器	型式		—	多通路クロスフィン式
	送風機	型式×台数	—	φ465プロペラファン×1
		風量（最大）	m³/min	51.3
	モーター	定格出力（極数）×台数	W	80（6）×1
受液器内容積			L	7.5
運転調整装置	運転スイッチ		—	運転／停止
制御装置	凝縮圧力制御		—	ファンスピード制御
保護装置	高圧圧力遮断装置		MPa	3.0 OFF
	溶栓	口径	mm	5
		溶解温度	℃	72
	電流センサー（CT）設定値（圧縮機用）		A	15
	吐出ガス過熱防止サーミスター		℃	110（自動復帰）
	配線用遮断器（圧縮機用）		A	20
	ヒューズ	操作回路用	A	5
		コンデンサーファンモーター用	A	5
	その他		—	送風機インターナルサーモスタット・逆相防止器
冷媒配管	ガス入口		mm	φ19.05（ロー付接続）
	液出口		mm	φ12.7（フレア接続）
	ホットガス配管		mm	φ12.7（ロー付接続）
質量	製品質量		kg	102
	梱包質量		kg	107
運転音			dB	45/48　注（1）
内蔵品			—	高圧連成計・ドライヤ・サイトグラス

注（1）運転音は、反響の少ない無響室などの部屋で、運転条件：製品の周囲温度32℃・蒸発温度−10℃・吸入ガス温度18℃、測定位置：製品正面1m・高さ1mにおける値（Aスケール）を示します。実際の据え付け状態では、周囲の反響などの影響を受け、表示値より大きくなりますので、据え付けに当って、据付場所の環境には十分ご注意願います。

■外形寸法図

（単位：mm）

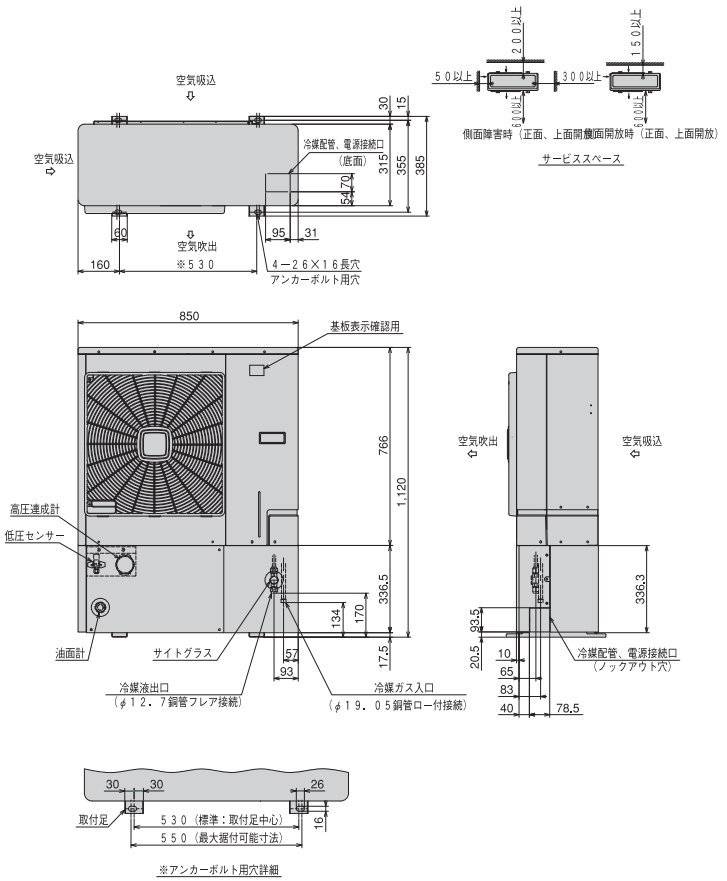

〈強風が製品に当たる場所での設置について〉

逆風（プロペラファンに向かって吹く風）のない場所。
屋根や周囲に建物がなく、強い風が製品に当たることが予想される場所には製品の吹出口に強い風が当たらないようにして下さい。吹出口に強い風が当たる場合には防風セットを使用してください。
また突風などが当たり易い屋上へ設置する場合には、転倒防止としてワイヤーで固定してください。

※詳細は、日立アプライアンス（株）各支店・営業所にお問い合わせください。

●オプション部品

リモコンボックス	152ページを参照ください。
防雪フード	153・154ページを参照ください。

シングルタイプ［冷凍・冷蔵用］

KX-R3A2 ＜呼称出力:2.2kW＞

JRA耐塩害仕様・JRA耐重塩害仕様もあります※

■標準仕様表

（50/60Hz）

項目（単位）			型式	KX-R3A2
使用冷媒			—	R404A
蒸発温度使用範囲			℃	−45〜−5
電源			—	AC3φ 200V 50/60Hz
性能	周囲温度		℃	32
	蒸発温度		℃	−10
	吸入ガス温度		℃	18
	冷凍能力		kW	6.30／7.50
	電気特性	消費電力	kW	3.1／3.8
		運転電流	A	11.1／12.0
		力率	%	81／91
		始動電流	A	104／94
法定冷凍能力			トン	1.18／1.42
高圧ガス保安法区分			—	届出不要
外形	外装（マンセル記号）		—	ナチュラルグレー（1.0Y 8.5／0.5）
	幅		mm	850
	奥行		mm	315
	高さ		mm	1,120
圧縮機	型式		—	FL300DL-56A3
	定格出力		kW	2.2
	吐出量		m³/h	9.68／11.66
	冷却方式		—	冷媒液冷却方式
冷凍機油	種類		—	ダフニーハーメチックオイルFVC32D
	封入量		L	1.2
凝縮器	型式		—	多通路クロスフィン式
	送風機	型式×台数	—	φ465プロペラファン×1
		風量（最大）	m³/min	56.3
	モーター	定格出力（極数）×台数	W	95（6）×1
受液器内容積			L	7.5
運転調整装置	運転スイッチ		—	運転／停止
制御装置	凝縮圧力制御		—	ファンスピード制御
保護装置	高圧圧力遮断装置		MPa	3.0 OFF
	溶栓	口径	mm	5
		溶解温度	℃	72
	電流センサー（CT）設定値（圧縮機用）		A	20
	吐出ガス過熱防止サーミスター		℃	110（自動復帰）
	配線用遮断器（圧縮機用）		A	20
	ヒューズ	操作回路用	A	5
		コンデンサーファンモーター用	A	5
	その他		—	送風機インターナルサーモスタット・逆相防止器
冷媒配管	ガス入口		mm	φ19.05（ロー付接続）
	液出口		mm	φ12.7（フレア接続）
	ホットガス配管		mm	φ12.7（ロー付接続）
質量	製品質量		kg	102
	梱包質量		kg	107
運転音			dB	46/49　注（1）
内蔵品			—	高圧連成計・ドライヤ・サイトグラス

注（1）運転音は、反響の少ない無響室などの部屋で、運転条件：製品の周囲温度32℃・蒸発温度−10℃・吸入ガス温度18℃、測定位置：製品正面1m・高さ1mにおける値（Aスケール）を示します。実際の据え付け状態では、周囲の反響などの影響を受け、表示値より大きくなりますので、据え付けに当って、据え付け場所の環境には十分ご注意願います。

■外形寸法図

（単位：mm）

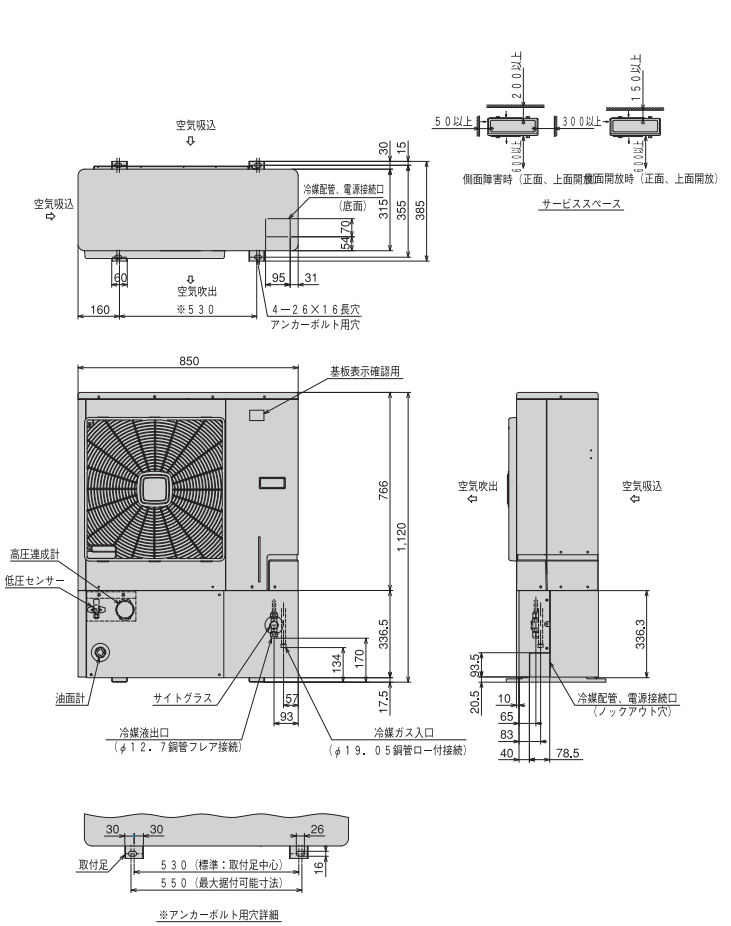

〈強風が製品に当たる場所での設置について〉

逆風（プロペラファンに向かって吹く風）のない場所。
屋根や周囲に建物がなく、強い風が製品に当たることが予想される場所には製品の吹出口に強い風が当たらないようにして下さい。吹出口に強い風が当たる場合には防風セットを使用してください。
また突風などが当たり易い屋上へ設置する場合には、転倒防止としてワイヤーで固定してください。

※詳細は、日立アプライアンス（株）各支店・営業所にお問い合わせください。

●オプション部品

リモコンボックス	152ページを参照ください。
防雪フード	153・154ページを参照ください。

シングルタイプ［冷凍・冷蔵用］

KX-R4A2 ＜呼称出力:3.0kW＞

JRA耐塩害仕様・JRA耐重塩害仕様もあります※

■標準仕様表

（50/60Hz）

項目（単位）			型式	KX-R4A2
使用冷媒			—	R404A
蒸発温度使用範囲			℃	−45〜−5
電源			—	AC3φ 200V 50/60Hz
性能	周囲温度		℃	32
	蒸発温度		℃	−10
	吸入ガス温度		℃	18
	冷凍能力		kW	8.00／9.00
	電気特性	消費電力	kW	3.9／4.8
		運転電流	A	13.3／15.4
		力率	%	85／90
		始動電流	A	119／106
法定冷凍能力			トン	1.51／1.82
高圧ガス保安法区分			—	届出不要
外形	外装（マンセル記号）		—	ナチュラルグレー（1.0Y 8.5／0.5）
	幅		mm	950
	奥行		mm	370
	高さ		mm	1,200
圧縮機	型式		—	FL400DL-72A3
	定格出力		kW	3.0
	吐出量		m³/h	12.39／14.93
	冷却方式		—	冷媒液冷却方式
冷凍機油	種類		—	ダフニーハーメチックオイルFVC32D
	封入量		L	1.7
凝縮器	型式		—	多通路クロスフィン式
	送風機	型式×台数	—	φ544プロペラファン×1
		風量（最大）	m³/min	81
	モーター	定格出力（極数）×台数	W	170（8）×1
受液器内容積			L	13.5
運転調整装置	運転スイッチ		—	運転／停止
制御装置	凝縮圧力制御		—	ファンスピード制御
保護装置	高圧圧力遮断装置		MPa	3.0 OFF
	溶栓	口径	mm	5
		溶解温度	℃	72
	電流センサー（CT）設定値（圧縮機用）		A	25
	吐出ガス過熱防止サーミスター		℃	110（自動復帰）
	配線用遮断器（圧縮機用）		A	30
	ヒューズ	操作回路用	A	5
		コンデンサーファンモーター用	A	5
	その他		—	逆相防止器
冷媒配管	ガス入口		mm	φ25.4（ロー付接続）
	液出口		mm	φ12.7（フレア接続）
	ホットガス配管		mm	φ15.88（ロー付接続）
質量	製品質量		kg	141
	梱包質量		kg	146
運転音			dB	48.0/48.0（47.0/47.0）注（1）
内蔵品			—	高圧連成計・ドライヤ・サイトグラス

注（1）運転音は、反響の少ない無響室などの部屋で、運転条件：製品の周囲温度32℃・蒸発温度−10℃・吸入ガス温度18℃、測定位置：製品正面1m・高さ1mにおける値（Aスケール）を示します。また（　）内は夜間など周囲温度が25℃以下となった場合の値（Aスケール）を示します。実際の据え付け状態では、周囲の反響などの影響を受け大きくなりますので、据え付けに当って、据え付け場所の環境には十分ご注意願います。

■外形寸法図

（単位：mm）

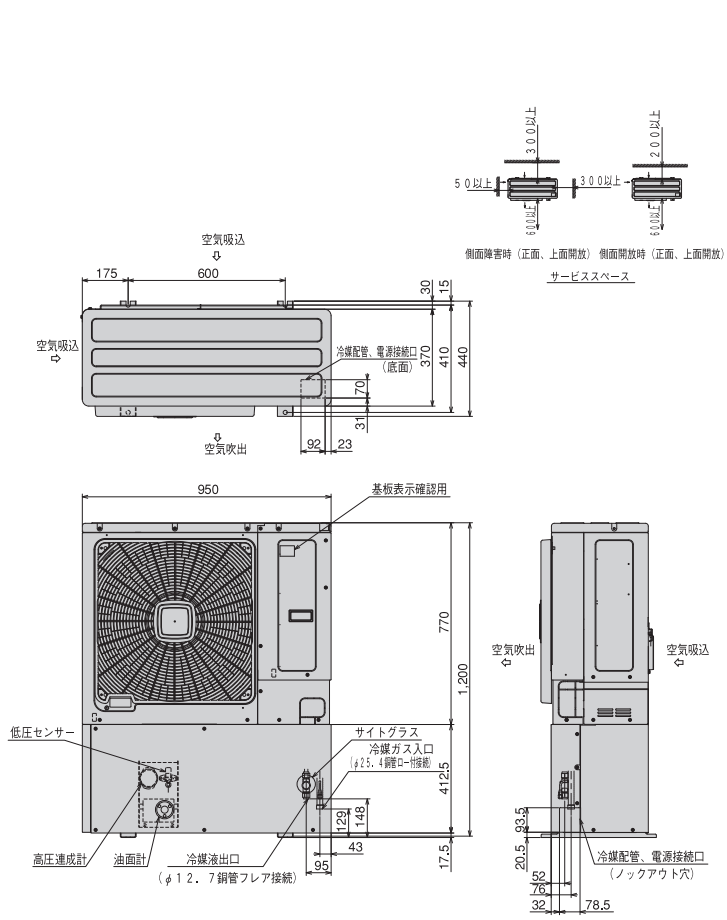

〈強風が製品に当たる場所での設置について〉

逆風（プロペラファンに向かって吹く風）のない場所。
屋根や周囲に建物がなく、強い風が製品に当たることが予想される場所には製品の吹出口に強い風が当たらないようにして下さい。吹出口に強い風が当たる場合には防風セットを使用してください。
また突風などが当たり易い屋上へ設置する場合には、転倒防止としてワイヤーで固定してください。

※詳細は、日立アプライアンス（株）各支店・営業所にお問い合わせください。

●オプション部品

リモコンボックス	152ページを参照ください。
防雪フード	153・154ページを参照ください。

シングルタイプ［冷凍・冷蔵用］

KX-R5A2 ＜呼称出力:3.7kW＞

JRA耐塩害仕様・JRA耐重塩害仕様もあります※

■標準仕様表

（50/60Hz）

項目（単位）			型式	KX-R5A2
使用冷媒			—	R404A
蒸発温度使用範囲			℃	−45〜−5
電源			—	AC3φ 200V 50/60Hz
性能	周囲温度		℃	32
	蒸発温度		℃	−10
	吸入ガス温度		℃	18
	冷凍能力		kW	10.0／11.8
	電気特性	消費電力	kW	4.8／5.9
		運転電流	A	17.0／19.2
		力率	%	82／89
		始動電流	A	141／128
法定冷凍能力			トン	1.90／2.29
高圧ガス保安法区分			—	届出不要
外形	外装（マンセル記号）		—	ナチュラルグレー（1.0Y 8.5／0.5）
	幅		mm	950
	奥行		mm	370
	高さ		mm	1,200
圧縮機	型式		—	FL500DL-90A3
	定格出力		kW	3.7
	吐出量		m³/h	15.55／18.74
	冷却方式		—	冷媒液冷却方式
冷凍機油	種類		—	ダフニーハーメチックオイルFVC32D
	封入量		L	1.7
凝縮器	型式		—	多通路クロスフィン式
	送風機	型式×台数	—	φ544プロペラファン×1
		風量（最大）	m³/min	81
	モーター	定格出力（極数）×台数	W	170（8）×1
受液器内容積			L	13.5
運転調整装置	運転スイッチ		—	運転／停止
制御装置	凝縮圧力制御		—	ファンスピード制御
保護装置	高圧圧力遮断装置		MPa	3.0 OFF
	溶栓	口径	mm	5
		溶解温度	℃	72
	電流センサー（CT）設定値（圧縮機用）		A	30
	吐出ガス過熱防止サーミスター		℃	110（自動復帰）
	配線用遮断器（圧縮機用）		A	30
	ヒューズ	操作回路用	A	5
		コンデンサーファンモーター用	A	5
	その他		—	逆相防止器
冷媒配管	ガス入口		mm	φ25.4（ロー付接続）
	液出口		mm	φ12.7（フレア接続）
	ホットガス配管		mm	φ15.88（ロー付接続）
質量	製品質量		kg	142
	梱包質量		kg	147
運転音			dB	48.5/48.5（47.5/47.5）注（1）
内蔵品			—	高圧連成計・ドライヤ・サイトグラス

注（1）運転音は、反響の少ない無響室などの部屋で、運転条件：製品の周囲温度32℃・蒸発温度−10℃・吸入ガス温度18℃、測定位置：製品正面1m・高さ1mにおける値（Aスケール）を示します。また（　）内は夜間など周囲温度が25℃以下となった場合の値（Aスケール）を示します。実際の据え付け状態では、周囲の反響などの影響を受け大きくなりますので、据え付けに当って、据え付け場所の環境には十分ご注意願います。

■外形寸法図

（単位：mm）

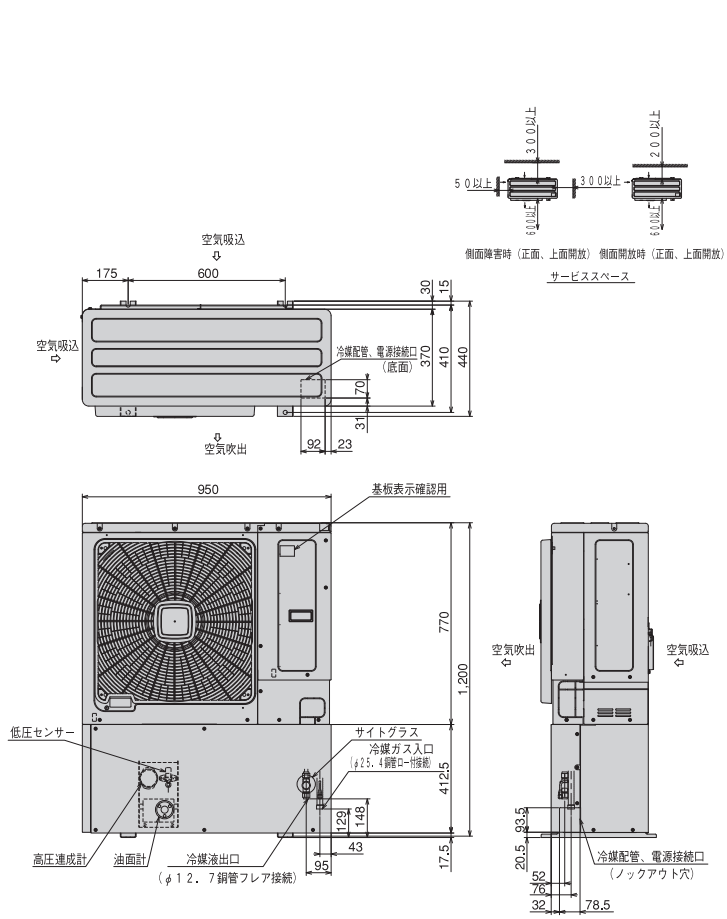

〈強風が製品に当たる場所での設置について〉

逆風（プロペラファンに向かって吹く風）のない場所。
屋根や周囲に建物がなく、強い風が製品に当たることが予想される場所には製品の吹出口に強い風が当たらないようにして下さい。吹出口に強い風が当たる場合には防風セットを使用してください。
また突風などが当たり易い屋上へ設置する場合には、転倒防止としてワイヤーで固定してください。

※詳細は、日立アプライアンス（株）各支店・営業所にお問い合わせください。

●オプション部品

リモコンボックス	152ページを参照ください。
防雪フード	153・154ページを参照ください。

シングルタイプ［冷凍・冷蔵用］

KX-R6A1 ＜呼称出力:4.5kW＞

JRA耐塩害仕様・JRA耐重塩害仕様もあります※

（写真はKX-R10A1です）

■標準仕様表

（50/60Hz）

項目（単位）			型式	KX-R6A1
使用冷媒			—	R404A
蒸発温度使用範囲			℃	−45〜−5
電源			—	AC3φ 200V 50/60Hz
性能	周囲温度		℃	32
	蒸発温度		℃	−10
	吸入ガス温度		℃	18
	冷凍能力		kW	15.2/17.1
	電気特性	消費電力	kW	6.8/8.6
		運転電流	A	22.9/26.4
		力率	%	85/94
		始動電流	A	204/185
法定冷凍能力			トン	2.70/3.25
高圧ガス保安法区分			—	届出不要
外形	外装（マンセル記号）		—	ナチュラルグレー（1.0Y 8.5/0.5）
	幅		mm	950
	奥行		mm	750
	高さ		mm	1,645
圧縮機	型式		—	FL600EL-128A3
	定格出力		kW	4.5
	吐出量		m³/h	22.12/26.65
	冷却方式		—	冷媒液冷却方式
冷凍機油	種類		—	ダフニーハーメチックオイルFVC32D
	封入量		L	3.5
凝縮器	型式		—	多通路クロスフィン式
	送風機	型式×台数	—	φ644プロペラファン×1
		風量（最大）	m³/min	165/177
	モーター	定格出力（極数）×台数	W	275（6）×1
受液器内容積			L	27
運転調整装置	運転スイッチ		—	運転／停止
制御装置	凝縮圧力制御		—	ファンスピード制御
保護装置	高圧圧力遮断装置		MPa	3.0 OFF
	溶栓	口径	mm	5
		溶解温度	℃	72
	電流センサー（CT）設定値（圧縮機用）		A	45
	吐出ガス過熱防止サーミスター		℃	110（自動復帰）
	配線用遮断器（圧縮機用）		A	50
	ヒューズ	操作回路用	A	5
		コンデンサーファンモーター用	A	10
	その他		—	送風機インターナルサーモスタット・逆相防止器
冷媒配管	ガス入口		mm	φ31.75（ロー付接続）
	液出口		mm	φ15.88（フレア接続）
	ホットガス配管		mm	φ15.88（ロー付接続）
質量	製品質量		kg	246
	梱包質量		kg	249
運転音			dB	52/54 注（1）
内蔵品			—	高圧連成計・ドライヤ・サイトグラス

注（1）運転音は、反響の少ない無響室などの部屋で、運転条件：製品周囲温度32℃・吸入ガス温度18℃・ファン特性低騒音モード、測定位置：製品正面1m・高さ1mにおける値（Aスケール）を示します。実際の据え付け状態では、周囲の反響などの影響を受け、表示値より大きくなりますので、据え付けに当っては、据え付け場所の環境には十分ご注意願います。

＊吹出ダクトの外装色はベージュとなります。

■外形寸法図

（単位：mm）

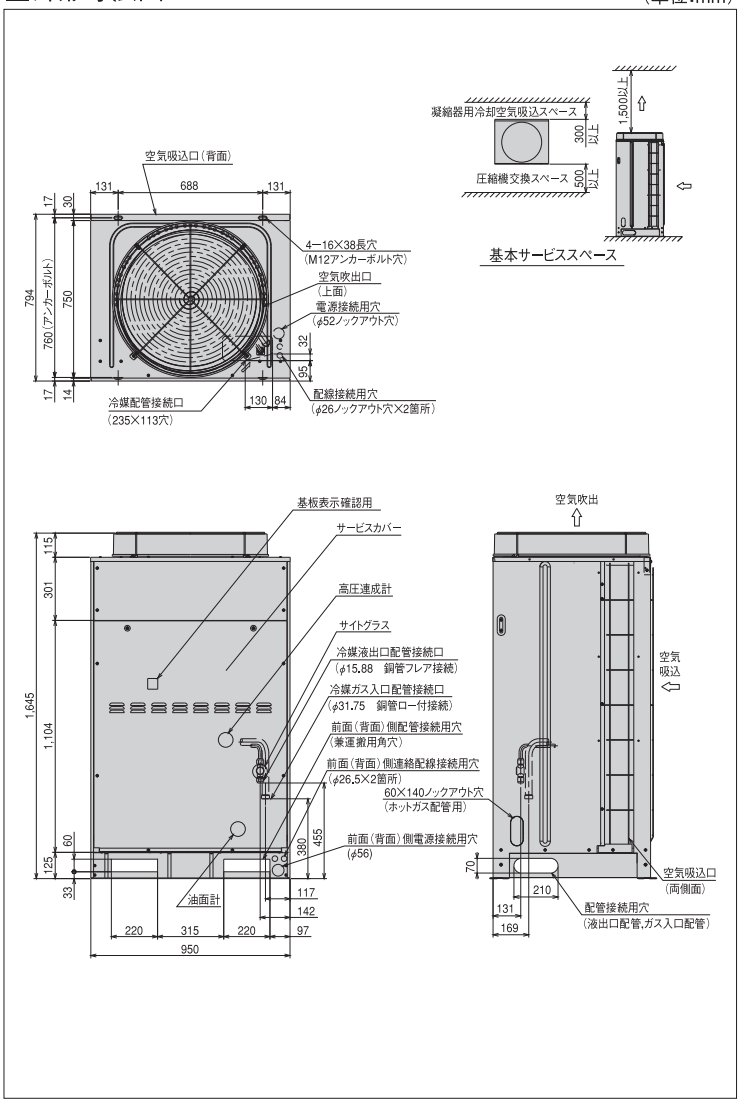

※詳細は、日立アプライアンス（株）各支店・営業所にお問い合わせください。

●オプション部品

リモコンボックス	152ページを参照ください。
防雪フード	153・154ページを参照ください。

シングルタイプ［冷凍・冷蔵用］

KX-R8A1 ＜呼称出力:6.0kW＞

JRA耐塩害仕様・JRA耐重塩害仕様もあります※

（写真はKX-R10A1です）

■標準仕様表

（50/60Hz）

項目（単位） ＼ 型式				KX-R8A1
使用冷媒			—	R404A
蒸発温度使用範囲			℃	−45〜−5
電源			—	AC3φ 200V 50/60Hz
性能	周囲温度		℃	32
	蒸発温度		℃	−10
	吸入ガス温度		℃	18
	冷凍能力		kW	17.4/19.5
	電気特性	消費電力	kW	7.6/9.3
		運転電流	A	25.9/29.1
		力率	%	85/92
		始動電流	A	233/213
法定冷凍能力			トン	3.03/3.66
高圧ガス保安法区分			—	届出不要
外形	外装（マンセル記号）		—	ナチュラルグレー（1.0Y 8.5/0.5）
	幅		mm	950
	奥行		mm	750
	高さ		mm	1,645
圧縮機	型式		—	FL800EL-144A3
	定格出力		kW	6.0
	吐出量		m³/h	24.88/29.98
	冷却方式		—	冷媒液冷却方式
冷凍機油	種類		—	ダフニーハーメチックオイルFVC32D
	封入量		L	3.5
凝縮器	型式		—	多通路クロスフィン式
	送風機	型式×台数	—	φ644プロペラファン×1
		風量（最大）	m³/min	165/177
	モーター	定格出力（極数）×台数	W	275（6）×1
受液器内容積			L	27
運転調整装置	運転スイッチ		—	運転／停止
制御装置	凝縮圧力制御		—	ファンスピード制御
保護装置	高圧圧力遮断装置		MPa	3.0 OFF
	溶栓	口径	mm	5
		溶解温度	℃	72
	電流センサー（CT）設定値（圧縮機用）		A	50
	吐出ガス過熱防止サーミスター		℃	110（自動復帰）
	配線用遮断器（圧縮機用）		A	50
	ヒューズ	操作回路用	A	5
		コンデンサーファンモーター用	A	10
	その他		—	送風機インターナルサーモスタット・逆相防止器
冷媒配管	ガス入口		mm	φ31.75（ロー付接続）
	液出口		mm	φ15.88（フレア接続）
	ホットガス配管		mm	φ19.05（ロー付接続）
質量	製品質量		kg	248
	梱包質量		kg	251
運転音			dB	53/54 注（1）
内蔵品			—	高圧連成計・ドライヤ・サイトグラス

注（1）運転音は、反響の少ない無響室などの部屋で、運転条件：製品周囲温度32℃・吸入ガス温度18℃・ファン特性低騒音モード、測定位置：製品正面1m・高さ1mにおける値（Aスケール）を示します。実際の据え付け状態では、周囲の反響などの影響を受け、表示値より大きくなりますので、据え付けに当っては、据え付け場所の環境には十分ご注意願います。

＊吹出ダクトの外装色はベージュとなります。

■外形寸法図

（単位：mm）

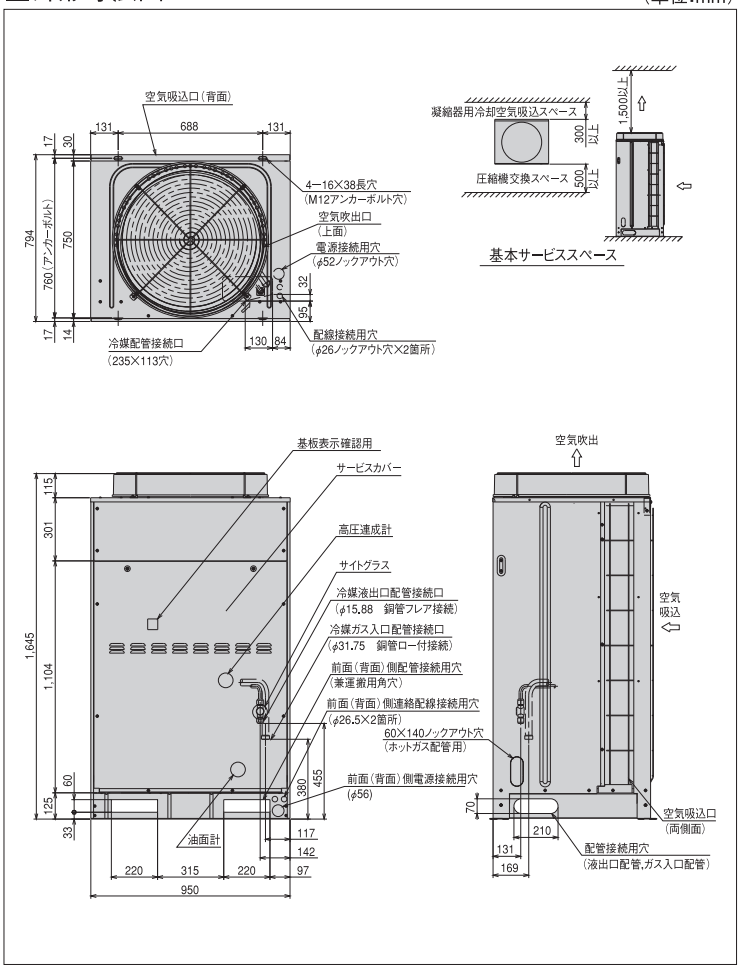

※詳細は、日立アプライアンス（株）各支店・営業所にお問い合わせください。

●オプション部品

リモコンボックス	152ページを参照ください。
防雪フード	153・154ページを参照ください。

シングルタイプ［冷凍・冷蔵用］

KX-R10A1 ＜呼称出力:7.4kW＞

JRA耐塩害仕様・JRA耐重塩害仕様もあります※

■標準仕様表

（50/60Hz）

項目（単位）			型式	KX-R10A1
使用冷媒			—	R404A
蒸発温度使用範囲			℃	−45〜−5
電源			—	AC3φ 200V 50/60Hz
性能	周囲温度		℃	32
	蒸発温度		℃	−10
	吸入ガス温度		℃	18
	冷凍能力		kW	20.6/23.6
	電気特性	消費電力	kW	9.5/12.0
		運転電流	A	32.5/37.9
		力率	%	84/91
		始動電流	A	264/239
法定冷凍能力			トン	3.79/4.57
高圧ガス保安法区分			—	届出不要
外形	外装（マンセル記号）		—	ナチュラルグレー（1.0Y 8.5/0.5）
	幅		mm	950
	奥行		mm	750
	高さ		mm	1,645
圧縮機	型式		—	FL1000EL-180A3
	定格出力		kW	7.4
	吐出量		m³/h	31.10/37.48
	冷却方式		—	冷媒液冷却方式
冷凍機油	種類		—	ダフニーハーメチックオイルFVC32D
	封入量		L	3.5
凝縮器	型式		—	多通路クロスフィン式
	送風機	型式×台数	—	φ644プロペラファン×1
		風量（最大）	m³/min	165/177
	モーター	定格出力（極数）×台数	W	275（6）×1
受液器内容積			L	27
運転調整装置	運転スイッチ		—	運転／停止
制御装置	凝縮圧力制御		—	ファンスピード制御
保護装置	高圧圧力遮断装置		MPa	3.0 OFF
	溶栓	口径	mm	5
		溶解温度	℃	72
	電流センサー（CT）設定値（圧縮機用）		A	60
	吐出ガス過熱防止サーミスター		℃	110（自動復帰）
	配線用遮断器（圧縮機用）		A	60
	ヒューズ	操作回路用	A	5
		コンデンサーファンモーター用	A	10
	その他		—	送風機インターナルサーモスタット・逆相防止器
冷媒配管	ガス入口		mm	φ31.75（ロー付接続）
	液出口		mm	φ15.88（フレア接続）
	ホットガス配管		mm	φ19.05（ロー付接続）
質量	製品質量		kg	250
	梱包質量		kg	253
運転音			dB	54/55　注（1）
内蔵品			—	高圧連成計・ドライヤ・サイトグラス

注（1）運転音は、反響の少ない無響室などの部屋で、運転条件：製品周囲温度32℃・吸入ガス温度18℃・ファン特性低騒音モード、測定位置：製品正面1m・高さ1mにおける値（Aスケール）を示します。実際の据え付け状態では、周囲の反響などの影響を受け、表示値より大きくなりますので、据え付けに当っては、据え付け場所の環境には十分ご注意願います。

＊吹出ダクトの外装色はベージュとなります。

■外形寸法図

（単位：mm）

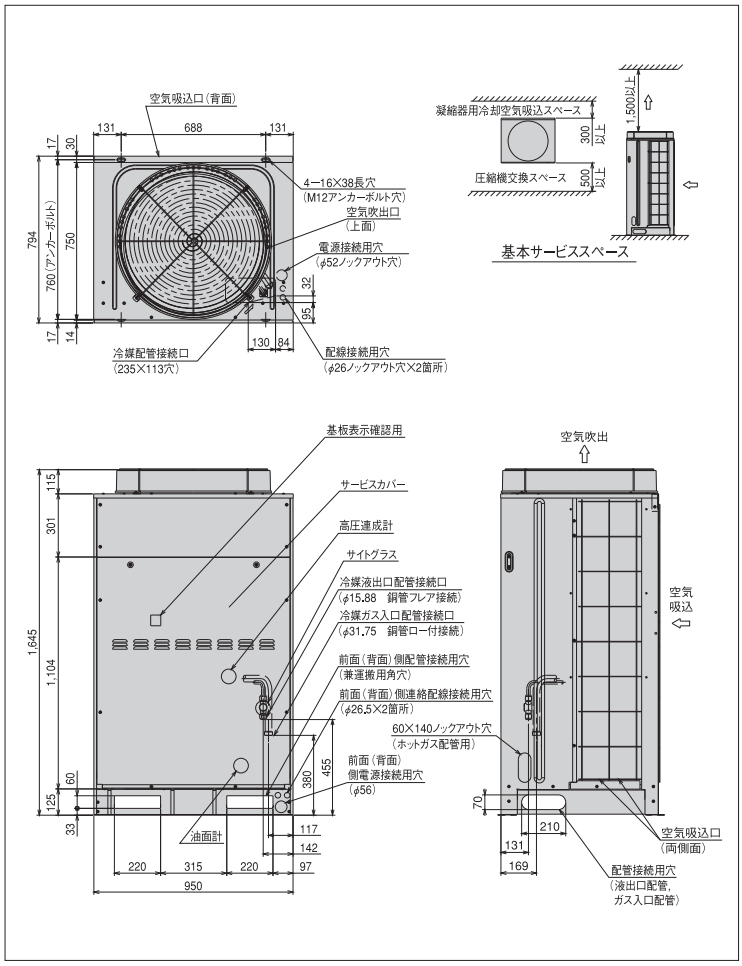

※詳細は、日立アプライアンス（株）各支店・営業所にお問い合わせください。

●オプション部品

リモコンボックス	152ページを参照ください。
防雪フード	153・154ページを参照ください。

シングルタイプ［冷凍・冷蔵用］

KX-R12A ＜呼称出力:9.0kW＞

JRA耐塩害仕様・JRA耐重塩害仕様もあります※

（写真はKX-R10A1です）

■標準仕様表

（50/60Hz）

項目（単位） ＼ 型式				KX-R12A
使用冷媒			—	R404A
蒸発温度使用範囲			℃	−45〜−5
電源			—	AC3φ 200V 50/60Hz
性能	周囲温度		℃	32
	蒸発温度		℃	−10
	吸入ガス温度		℃	18
	冷凍能力		kW	22.4/25.3
電気特性	消費電力		kW	9.5/12.0
	運転電流		A	32.5/37.9
	力率		%	84/91
	始動電流		A	264/239
法定冷凍能力			トン	3.79/4.57
高圧ガス保安法区分			—	届出不要
外形	外装（マンセル記号）		—	ナチュラルグレー（1.0Y 8.5/0.5）
	幅		mm	950
	奥行		mm	750
	高さ		mm	1,645
圧縮機	型式		—	FL1200ELU-180A3
	定格出力		kW	9.0
	吐出量		m³/h	31.10/37.48
	冷却方式		—	冷媒液冷却方式
冷凍機油	種類		—	ダフニーハーメチックオイルFVC32D
	封入量		L	3.5
凝縮器	型式		—	多通路クロスフィン式
	送風機	型式×台数	—	φ644プロペラファン×1
		風量（最大）	m³/min	165/177
	モーター	定格出力（極数）×台数	W	275（6）×1
受液器内容積			L	35
運転調整装置	運転スイッチ		—	運転／停止
制御装置	凝縮圧力制御		—	ファンスピード制御
保護装置	高圧圧力遮断装置		MPa	3.0 OFF
	溶栓	口径	mm	5
		溶解温度	℃	72
	電流センサー（CT）設定値（圧縮機用）		A	60
	吐出ガス過熱防止サーミスター		℃	110（自動復帰）
	配線用遮断器（圧縮機用）		A	60
	ヒューズ	操作回路用	A	5
		コンデンサーファンモーター用	A	10
	その他		—	送風機インターナルサーモスタット・逆相防止器
冷媒配管	ガス入口		mm	φ38.1（ロー付接続）
	液出口		mm	φ15.88（フレア接続）
	ホットガス配管		mm	φ19.05（ロー付接続）
質量	製品質量		kg	270
	梱包質量		kg	273
運転音			dB	54/55 注（1）
内蔵品			—	高圧連成計・ドライヤ・サイトグラス

注（1）運転音は、反響の少ない無響室などの部屋で、製品正面1m・高さ1mの位置において、蒸発温度−10℃・コンデンサーの周囲温度32℃ファン特性低騒音モードにて運転した場合の値（Aスケール）を示します。
なお、運転条件が異なる場合や、周囲の反響などの影響を受ける実際の据え付け状態では表示値より大きくなります。
＊吹出ダクトの外装色はベージュとなります。

■外形寸法図

（単位：mm）

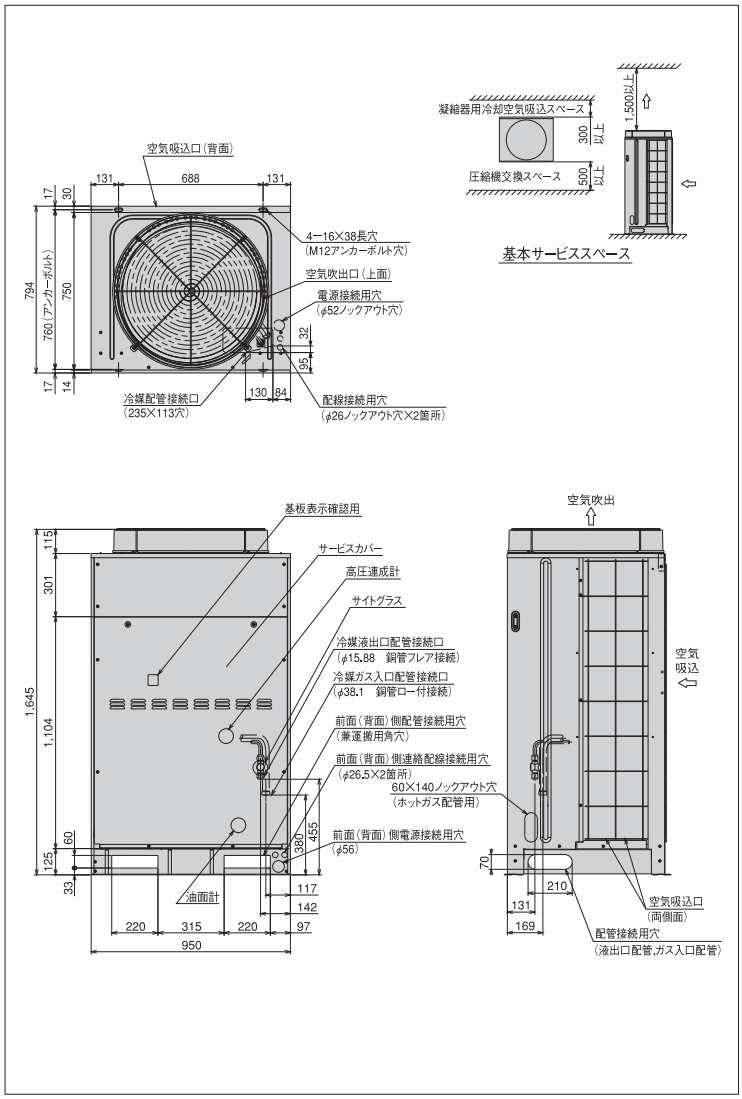

※詳細は、日立アプライアンス（株）各支店・営業所にお問い合わせください。

●オプション部品

リモコンボックス	152ページを参照ください。
防雪フード	153・154ページを参照ください。

シングルタイプ［高温用］

KX-R3AU1 ＜呼称出力:2.2kW＞

JRA耐塩害仕様・JRA耐重塩害仕様もあります※

（写真はKX-R4AU1です。）

■標準仕様表

（50/60Hz）

項目（単位） ＼ 型式				KX-R3AU1
使用冷媒			—	R404A
蒸発温度使用範囲			℃	−10〜+5
電源			—	AC3φ 200V 50/60Hz
性能	周囲温度		℃	32
	蒸発温度		℃	+5
	吸入ガス温度		℃	18
	冷凍能力		kW	8.00／9.00
	電気特性	消費電力	kW	2.5／3.2
		運転電流	A	8.6／10.2
		力率	%	84／91
		始動電流	A	74／66
法定冷凍能力			トン	0.84／1.02
高圧ガス保安法区分			—	届出不要
外形	外装（マンセル記号）		—	ベージュ（2.5Y 8／2）
	幅		mm	1,000
	奥行		mm	500
	高さ		mm	1,210
圧縮機	型式		—	FL300DLU-40A3
	定格出力		kW	2.2
	吐出量		m³/h	6.92／8.35
	冷却方式		—	冷媒液冷却方式
冷凍機油	種類		—	ダフニーハーメチックオイルFVC32D
	封入量		L	1.2
凝縮器	型式		—	多通路クロスフィン式
	送風機	型式×台数	—	φ440プロペラファン×1
		風量（最大）	m³/min	45／50
	モーター	定格出力（極数）×台数	W	80（6）×1
受液器内容積			L	10.3
運転調整装置	運転スイッチ		—	運転／停止
制御装置	凝縮圧力制御		—	ファンスピード制御
保護装置	高圧圧力遮断装置		MPa	3.0 OFF
	溶栓	口径	mm	5
		溶解温度	℃	72
	電流センサー（CT）設定値（圧縮機用）		A	20
	吐出ガス過熱防止サーミスター		℃	110（自動復帰）
	配線用遮断器（圧縮機用）		A	20
	ヒューズ	操作回路用	A	5
		コンデンサーファンモーター用	A	5
	その他		—	送風機インターナルサーモスタット・逆相防止器
冷媒配管	ガス入口		mm	φ19.05（ロー付接続）
	液出口		mm	φ12.7（フレア接続）
	ホットガス配管		mm	φ12.7（ロー付接続）
質量	製品質量		kg	139
	梱包質量		kg	151
運転音			dB	50／52　注（1）
内蔵品			—	高圧連成計・ドライヤ・サイトグラス

注（1）運転音は、反響の少ない無響室などの部屋で、運転条件：製品周囲温度32℃・吸入ガス温度18℃・蒸発温度+5℃・ファン特性低騒音モード、測定位置：製品正面1m・高さ1mにおける値（Aスケール）を示します。実際の据え付け状態では、周囲の反響などの影響を受け、表示値より大きくなりますので、据え付けに当っては、据え付け場所の環境には十分ご注意願います。

■外形寸法図

（単位：mm）

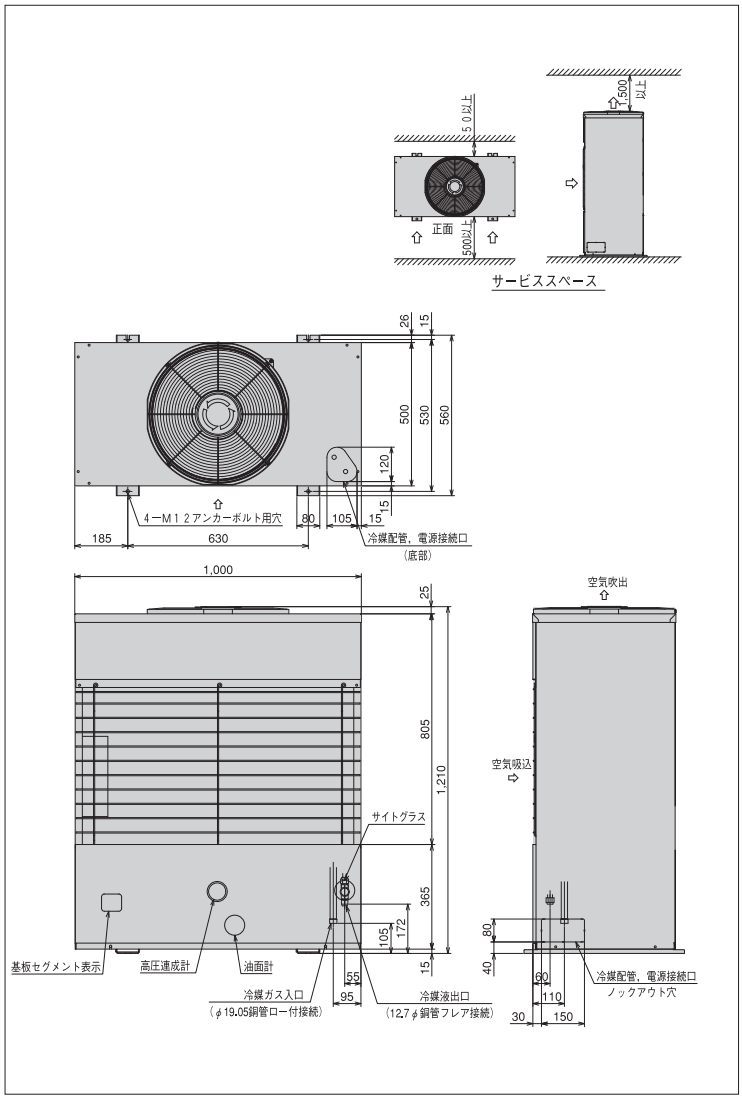

※詳細は、日立アプライアンス（株）各支店・営業所にお問い合わせください。

●オプション部品

リモコンボックス	152ページを参照ください。

シングルタイプ［高温用］

KX-R4AU1 ＜呼称出力:3.0kW＞

JRA耐塩害仕様・JRA耐重塩害仕様もあります※

■標準仕様表

（50/60Hz）

項目（単位）			型式	KX-R4AU1
使用冷媒			—	R404A
蒸発温度使用範囲			℃	−10〜+5
電源			—	AC3φ 200V 50/60Hz
性能	周囲温度		℃	32
	蒸発温度		℃	+5
	吸入ガス温度		℃	18
	冷凍能力		kW	10.6／11.8
	電気特性	消費電力	kW	3.6／4.7
		運転電流	A	12.4／14.6
		力率	%	84／93
		始動電流	A	104／94
法定冷凍能力			トン	1.18／1.42
高圧ガス保安法区分			—	届出不要
外形	外装（マンセル記号）		—	ベージュ（2.5Y 8／2）
	幅		mm	1,000
	奥行		mm	500
	高さ		mm	1,410
圧縮機	型式		—	FL400DLU-56A3
	定格出力		kW	3.0
	吐出量		m³/h	9.68／11.66
	冷却方式		—	冷媒液冷却方式
冷凍機油	種類		—	ダフニーハーメチックオイルFVC32D
	封入量		L	1.2
凝縮器	型式		—	多通路クロスフィン式
	送風機	型式×台数	—	φ440プロペラファン×2
		風量（最大）	m³/min	67／70
	モーター	定格出力（極数）×台数	W	60（6）×2
受液器内容積			L	10.3
運転調整装置	運転スイッチ		—	運転／停止
制御装置	凝縮圧力制御		—	ファンスピード制御
保護装置	高圧圧力遮断装置		MPa	3.0 OFF
	溶栓	口径	mm	5
		溶解温度	℃	72
	電流センサー（CT）設定値（圧縮機用）		A	25
	吐出ガス過熱防止サーミスター		℃	110（自動復帰）
	配線用遮断器（圧縮機用）		A	30
	ヒューズ	操作回路用	A	5
		コンデンサーファンモーター用	A	5
	その他		—	送風機インターナルサーモスタット・逆相防止器
冷媒配管	ガス入口		mm	φ19.05（ロー付接続）
	液出口		mm	φ12.7（フレア接続）
	ホットガス配管		mm	φ12.7（ロー付接続）
質量	製品質量		kg	159
	梱包質量		kg	171
運転音			dB	52／54　注（1）
内蔵品			—	高圧連成計・ドライヤ・サイトグラス

注（1）運転音は、反響の少ない無響室などの部屋で、運転条件：製品周囲温度32℃・吸入ガス温度18℃・蒸発温度+5℃・ファン特性低騒音モード、測定位置：製品正面1m・高さ1mにおける値（Aスケール）を示します。実際の据え付け状態では、周囲の反響などの影響を受け、表示値より大きくなりますので、据え付けに当っては、据え付け場所の環境には十分ご注意願います。

■外形寸法図

（単位：mm）

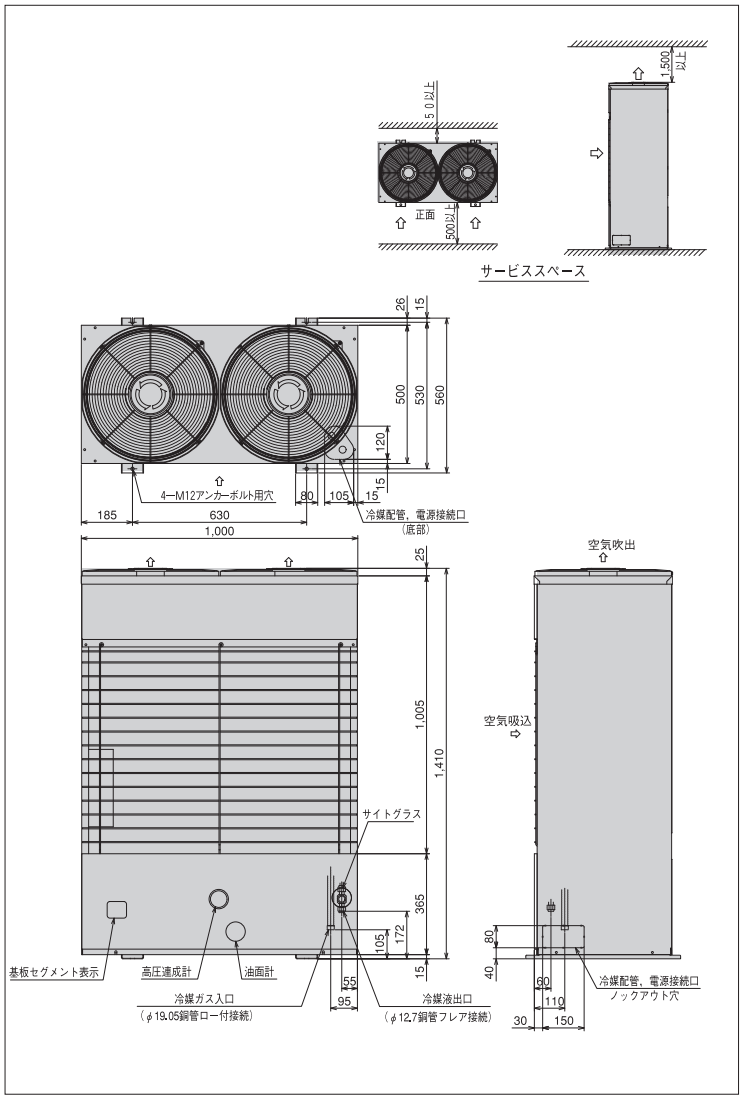

※詳細は、日立アプライアンス（株）各支店・営業所にお問い合わせください。

●オプション部品

リモコンボックス	152ページを参照ください。

シングルタイプ［高温用］

KX-R5AU1 ＜呼称出力:3.7kW＞

JRA耐塩害仕様・JRA耐重塩害仕様もあります※

■標準仕様表

(50/60Hz)

項目(単位) ＼ 型式				KX-R5AU1
使用冷媒			—	R404A
蒸発温度使用範囲			℃	−10〜+5
電源			—	AC3φ 200V 50/60Hz
性能	周囲温度		℃	32
	蒸発温度		℃	+5
	吸入ガス温度		℃	18
	冷凍能力		kW	13.2／15.0
	電気特性	消費電力	kW	4.3／5.4
		運転電流	A	14.9／17.1
		力率	%	83／91
		始動電流	A	119／106
法定冷凍能力			トン	1.51／1.82
高圧ガス保安法区分			—	届出不要
外形	外装（マンセル記号）		—	ベージュ(2.5Y 8／2)
	幅		mm	1,000
	奥行		mm	500
	高さ		mm	1,410
圧縮機	型式		—	FL500DLU-72A3
	定格出力		kW	3.7
	吐出量		m³/h	12.39／14.93
	冷却方式		—	冷媒液冷却方式
冷凍機油	種類		—	ダフニーハーメチックオイルFVC32D
	封入量		L	1.7
凝縮器	型式		—	多通路クロスフィン式
	送風機	型式×台数	—	φ440プロペラファン×2
		風量（最大）	m³/min	83／90
	モーター	定格出力(極数)×台数	W	80(6)×2
受液器内容積			L	13.5
運転調整装置	運転スイッチ		—	運転／停止
制御装置	凝縮圧力制御		—	ファンスピード制御
保護装置	高圧圧力遮断装置		MPa	3.0 OFF
	溶栓	口径	mm	5
		溶解温度	℃	72
	電流センサー(CT)設定値(圧縮機用)		A	30
	吐出ガス過熱防止サーミスター		℃	110（自動復帰）
	配線用遮断器(圧縮機用)		A	30
	ヒューズ	操作回路用	A	5
		コンデンサーファンモーター用	A	5
	その他		—	送風機インターナルサーモスタット・逆相防止器
冷媒配管	ガス入口		mm	φ25.4（ロー付接続）
	液出口		mm	φ12.7（フレア接続）
	ホットガス配管		mm	φ15.88（ロー付接続）
質量	製品質量		kg	173
	梱包質量		kg	185
運転音			dB	53／55　注(1)
内蔵品			—	高圧連成計・ドライヤ・サイトグラス

注(1) 運転音は、反響の少ない無響室などの部屋で、運転条件:製品周囲温度32℃・吸入ガス温度18℃・蒸発温度+5℃・ファン特性低騒音モード、測定位置:製品正面1m・高さ1mにおける値(Aスケール)を示します。実際の据え付け「状態では、周囲の反響などの影響を受け、表示値より大きくなりますので、据え付けに当っては、据え付け場所の環境には十分ご注意願います。

■外形寸法図

(単位:mm)

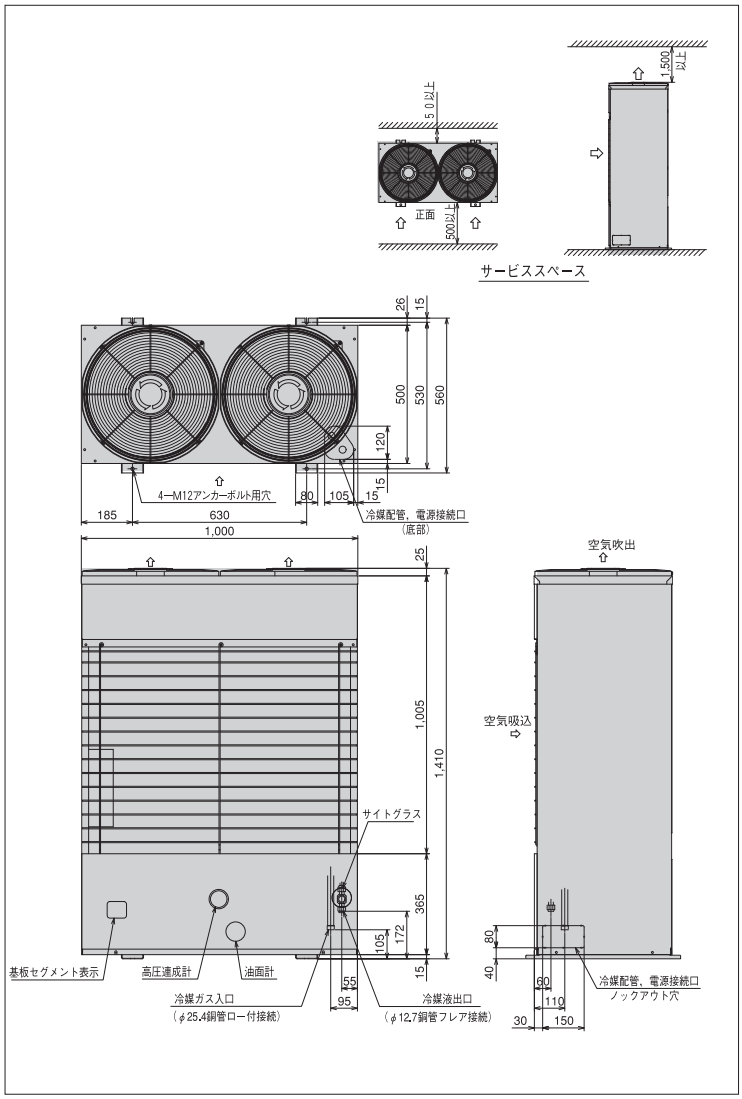

※詳細は、日立アプライアンス(株)各支店・営業所にお問い合わせください。

●オプション部品

リモコンボックス	152ページを参照ください。

シングルタイプ［高温用］

KX-R6AU1 ＜呼称出力:4.5kW＞

JRA耐塩害仕様・JRA耐重塩害仕様もあります※

■標準仕様表

（50/60Hz）

項目（単位）			型式	KX-R6AU1
使用冷媒			—	R404A
蒸発温度使用範囲			℃	−10〜+5
電源			—	AC3φ 200V 50/60Hz
性能	周囲温度		℃	32
	蒸発温度		℃	+5
	吸入ガス温度		℃	18
	冷凍能力		kW	17.0／19.0
	電気特性	消費電力	kW	5.57／7.0
		運転電流	A	17.7／21.6
		力率	%	91／94
		始動電流	A	145／133
法定冷凍能力			トン	1.90／2.29
高圧ガス保安法区分			—	届出不要
外形	外装（マンセル記号）		—	ナチュラルグレー（1.0Y 8.5/0.5）
	幅		mm	950
	奥行		mm	750
	高さ		mm	1,645
圧縮機	型式		—	FL600DLU-90A3
	定格出力		kW	4.5
	吐出量		m³/h	15.55／18.74
	冷却方式		—	冷媒液冷却方式
冷凍機油	種類		—	ダフニーハーメチックオイルFVC32D
	封入量		L	1.7
凝縮器	型式		—	多通路クロスフィン式
	送風機	型式×台数	—	φ644プロペラファン×1
		風量（最大）	m³/min	165／177
	モーター	定格出力（極数）×台数	W	275（6）×1
受液器内容積			L	27
運転調整装置	運転スイッチ		—	運転／停止
制御装置	凝縮圧力制御		—	ファンスピード制御
保護装置	高圧圧力遮断装置		MPa	3.0 OFF
	溶栓	口径	mm	5
		溶解温度	℃	72
	電流センサー（CT）設定値（圧縮機用）		A	45
	吐出ガス過熱防止サーミスター		℃	110（自動復帰）
	配線用遮断器（圧縮機用）		A	50
	ヒューズ	操作回路用	A	5
		コンデンサーファンモーター用	A	10
	その他		—	送風機インターナルサーモスタット・逆相防止器
冷媒配管	ガス入口		mm	φ31.75（ロー付接続）
	液出口		mm	φ15.88（フレア接続）
	ホットガス配管		mm	φ15.88（ロー付接続）
質量	製品質量		kg	205
	梱包質量		kg	208
運転音			dB	52／54　注（1）
内蔵品			—	高圧連成計・ドライヤ・サイトグラス

注（1）運転音は、反響の少ない無響室などの部屋で、運転条件：製品周囲温度32℃・吸入ガス温度18℃・蒸発温度+5℃・ファン特性低騒音モード、測定位置：製品正面1m・高さ1mにおける値（Aスケール）を示します。実際の据え付け状態では、周囲の反響などの影響を受け、表示値より大きくなりますので、据え付けに当っては、据え付け場所の環境には十分ご注意願います。

＊吹出ダクトの外装色はベージュとなります。

■外形寸法図

（写真はKX-R10AU1です）（単位：mm）

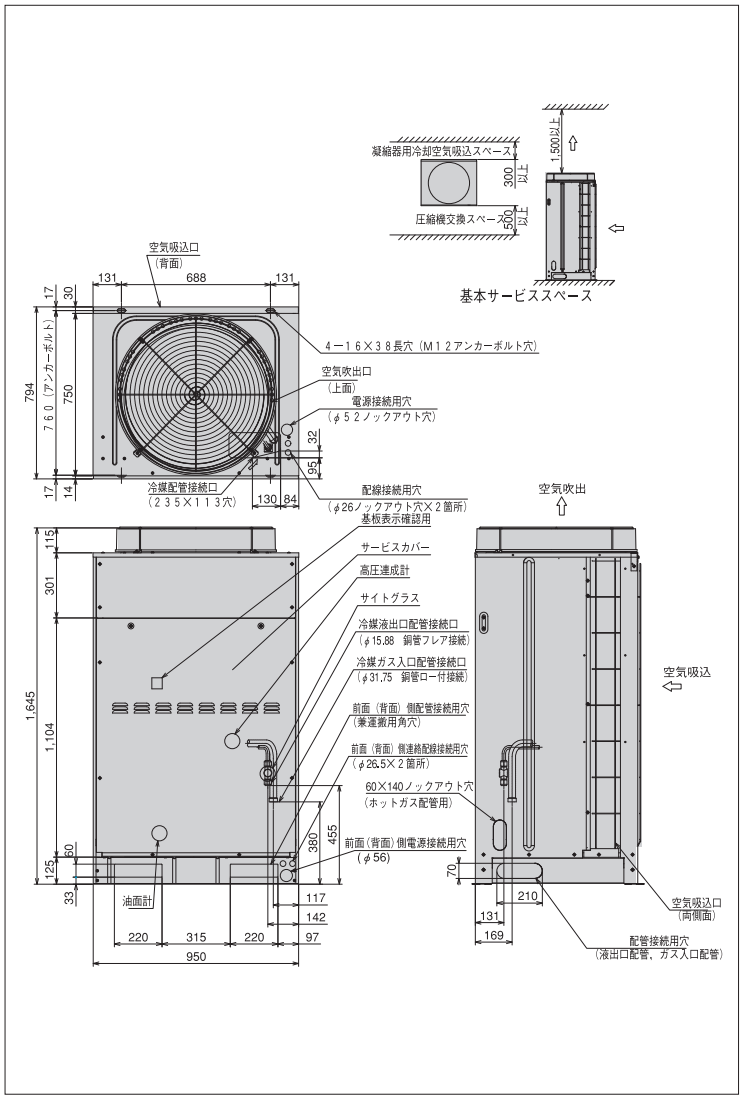

※詳細は、日立アプライアンス（株）各支店・営業所にお問い合わせください。

●オプション部品

リモコンボックス	152ページを参照ください。
防雪フード	153・154ページを参照ください。

シングルタイプ［高温用］

KX-R8AU1 ＜呼称出力:6.0kW＞

JRA耐塩害仕様・JRA耐重塩害仕様もあります※

■標準仕様表

(50/60Hz)

項目(単位) ＼ 型式				KX-R8AU1
使用冷媒			—	R404A
蒸発温度使用範囲			℃	−10〜+5
電源			—	AC3φ 200V 50/60Hz
性能	周囲温度		℃	32
	蒸発温度		℃	+5
	吸入ガス温度		℃	18
	冷凍能力		kW	23.6／26.5
	電気特性	消費電力	kW	8.31／10.7
		運転電流	A	26.5／33.0
		力率	%	91／94
		始動電流	A	204／185
法定冷凍能力			トン	2.70／3.25
高圧ガス保安法区分			—	届出不要
外形	外装（マンセル記号）		—	ナチュラルグレー(1.0Y 8.5/0.5)
	幅		mm	950
	奥行		mm	750
	高さ		mm	1,645
圧縮機	型式		—	FL800ELU-128A3
	定格出力		kW	6.0
	吐出量		m^3/h	22.12／26.65
	冷却方式		—	冷媒液冷却方式
冷凍機油	種類		—	ダフニーハーメチックオイルFVC32D
	封入量		L	3.5
凝縮器	型式		—	多通路クロスフィン式
	送風機	型式×台数	—	φ644プロペラファン×1
		風量（最大）	m^3/min	165／177
	モーター	定格出力(極数)×台数	W	275(6)×1
受液器内容積			L	27
運転調整装置	運転スイッチ		—	運転／停止
制御装置	凝縮圧力制御		—	ファンスピード制御
保護装置	高圧圧力遮断装置		MPa	3.0 OFF
	溶栓	口径	mm	5
		溶解温度	℃	72
	電流センサー(CT)設定値(圧縮機用)		A	50
	吐出ガス過熱防止サーミスター		℃	110（自動復帰）
	配線用遮断器(圧縮機用)		A	50
	ヒューズ	操作回路用	A	5
		コンデンサーファンモーター用	A	10
	その他		—	送風機インターナルサーモスタット・逆相防止器
冷媒配管	ガス入口		mm	φ31.75（ロー付接続）
	液出口		mm	φ15.88（フレア接続）
	ホットガス配管		mm	φ19.05（ロー付接続）
質量	製品質量		kg	246
	梱包質量		kg	249
運転音			dB	53／54　注(1)
内蔵品			—	高圧連成計・ドライヤ・サイトグラス

注(1) 運転音は、反響の少ない無響室などの部屋で、運転条件:製品周囲温度32℃・吸入ガス温度18℃・蒸発温度+5℃・ファン特性低騒音モード、測定位置:製品正面1m・高さ1mにおける値(Aスケール)を示します。実際の据え付け状態では、周囲の反響などの影響を受け、表示値より大きくなりますので、据え付けに当っては、据え付け場所の環境には十分ご注意願います。

＊吹出ダクトの外装色はベージュとなります。

■外形寸法図

(単位:mm)

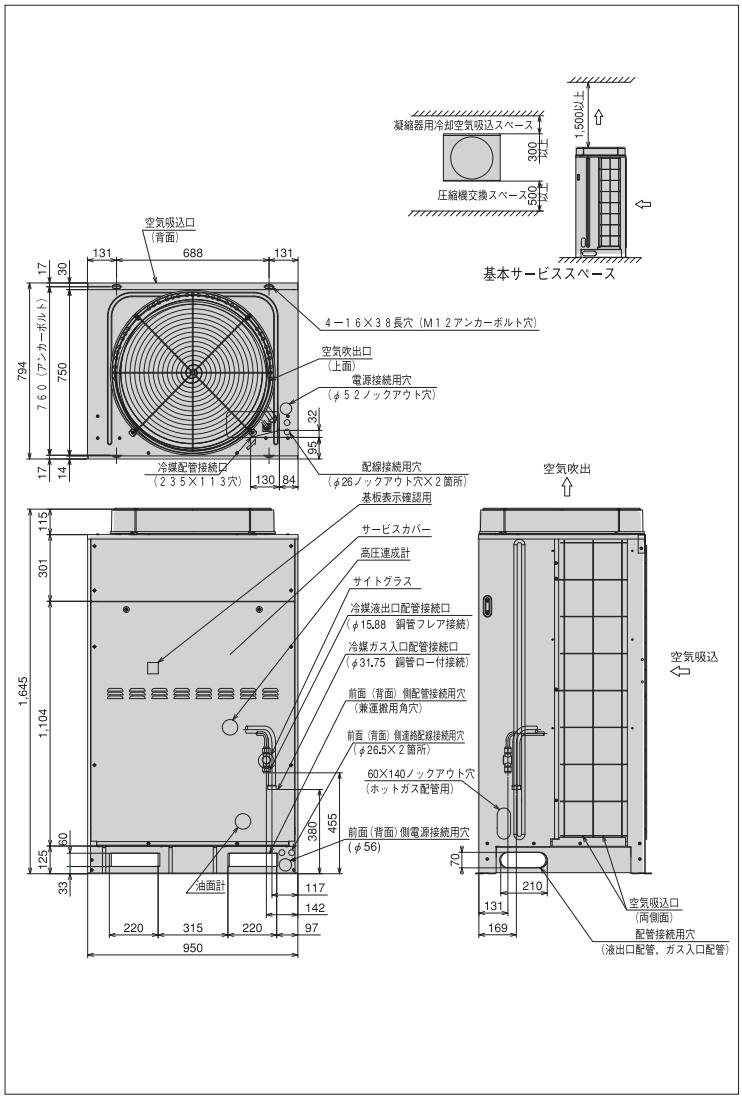

※詳細は、日立アプライアンス(株)各支店・営業所にお問い合わせください。

●オプション部品

リモコンボックス	152ページを参照ください。
防雪フード	153・154ページを参照ください。

シングルタイプ［高温用］

KX-R10AU1 ＜呼称出力:7.4kW＞

JRA耐塩害仕様・JRA耐重塩害仕様もあります※

■標準仕様表

（50/60Hz）

項目（単位）			型式	KX-R10AU1
使用冷媒			—	R404A
蒸発温度使用範囲			℃	−10～＋5
電源			—	AC3φ 200V 50/60Hz
性能	周囲温度		℃	32
	蒸発温度		℃	＋5
	吸入ガス温度		℃	18
	冷凍能力		kW	26.5／30.0
	電気特性	消費電力	kW	9.44／11.9
		運転電流	A	30.1／36.7
		力率	%	91／94
		始動電流	A	233／213
法定冷凍能力			トン	3.03／3.66
高圧ガス保安法区分			—	届出不要
外形	外装（マンセル記号）		—	ナチュラルグレー（1.0Y 8.5/0.5）
	幅		mm	950
	奥行		mm	750
	高さ		mm	1,645
圧縮機	型式		—	FL1000ELU-144A3
	定格出力		kW	7.4
	吐出量		m^3/h	24.88／29.98
	冷却方式		—	冷媒液冷却方式
冷凍機油	種類		—	ダフニーハーメチックオイルFVC32D
	封入量		L	3.5
凝縮器	型式		—	多通路クロスフィン式
	送風機	型式×台数	—	φ644プロペラファン×1
		風量（最大）	m^3/min	165／177
	モーター	定格出力（極数）×台数	W	275（6）×1
受液器内容積			L	27
運転調整装置	運転スイッチ		—	運転／停止
制御装置	凝縮圧力制御		—	ファンスピード制御
保護装置	高圧圧力遮断装置		MPa	3.0 OFF
	溶栓	口径	mm	5
		溶解温度	℃	72
	電流センサー（CT）設定値（圧縮機用）		A	60
	吐出ガス過熱防止サーミスター		℃	110（自動復帰）
	配線用遮断器（圧縮機用）		A	60
	ヒューズ	操作回路用	A	5
		コンデンサーファンモーター用	A	10
	その他		—	送風機インターナルサーモスタット・逆相防止器
冷媒配管	ガス入口		mm	φ31.75（ロー付接続）
	液出口		mm	φ15.88（フレア接続）
	ホットガス配管		mm	φ19.05（ロー付接続）
質量	製品質量		kg	248
	梱包質量		kg	251
運転音			dB	54／55　注（1）
内蔵品			—	高圧連成計・ドライヤ・サイトグラス

注（1）運転音は、反響の少ない無響室などの部屋で、運転条件：製品周囲温度32℃・吸入ガス温度18℃・蒸発温度＋5℃・ファン特性低騒音モード、測定位置：製品正面1m・高さ1mにおける値（Aスケール）を示します。実際の据え付け状態では、周囲の反響などの影響を受け、表示値より大きくなりますので、据え付けに当っては、据え付け場所の環境には十分ご注意願います。

＊吹出ダクトの外装色はベージュとなります。

■外形寸法図

（単位：mm）

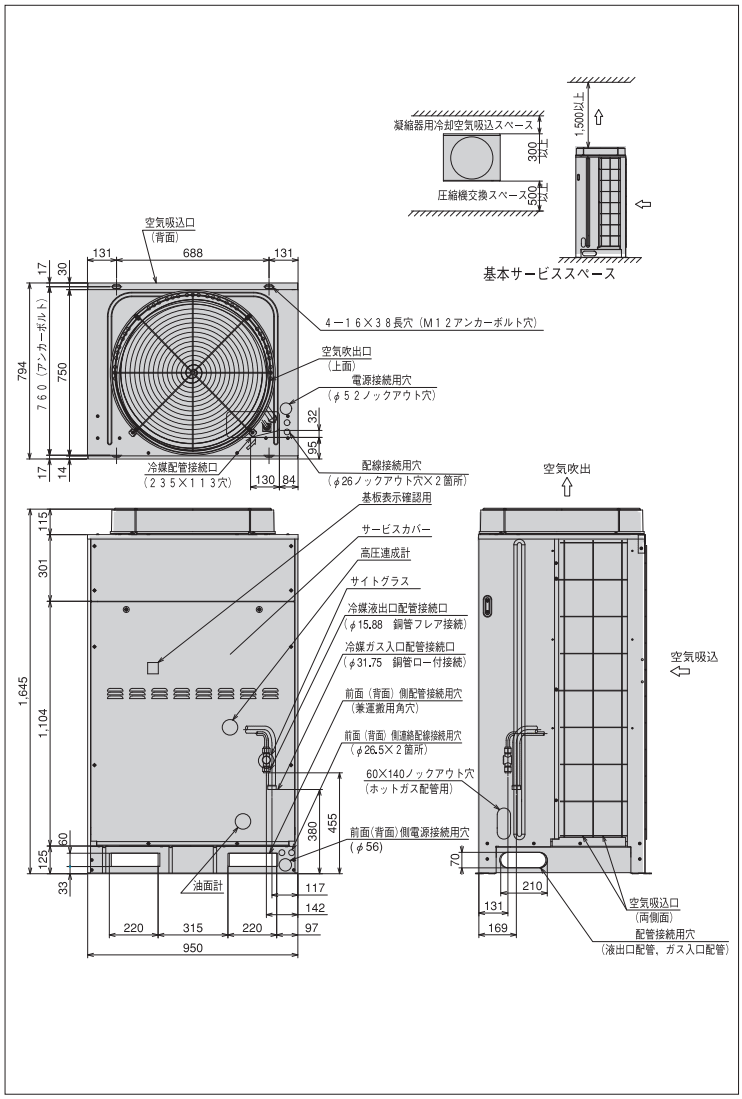

※詳細は、日立アプライアンス（株）各支店・営業所にお問い合わせください。

●オプション部品

リモコンボックス	152ページを参照ください。
防雪フード	153・154ページを参照ください。

シングルタイプ［超低温用］

KX-R10AF1 ＜呼称出力:7.4kW＞

JRA耐塩害仕様・JRA耐重塩害仕様もあります※

■標準仕様表

(50/60Hz)

項目(単位)			型式	KX-R10AF1
使用冷媒			—	R404A
蒸発温度使用範囲			℃	−65〜−20
電源			—	AC3φ 200V 50/60Hz
性能	周囲温度		℃	32
	蒸発温度		℃	−60
	吸入ガス温度		℃	18
	冷凍能力		kW	2.31/2.74
	電気特性	消費電力	kW	6.95/8.15
		運転電流	A	26.8/26.4
		力率	%	75/89
		始動電流	A	264/239
法定冷凍能力			トン	3.79/4.57
高圧ガス保安法区分			—	届出不要
外形	外装（マンセル記号）		—	ナチュラルグレー(1.0Y 8.5/0.5)
	幅		mm	950
	奥行		mm	750
	高さ		mm	1,645
圧縮機	型式		—	FL1000EL-180A3
	定格出力		kW	7.4
	吐出量		m³/h	31.10/37.48
	冷却方式		—	冷媒液冷却方式
冷凍機油	種類		—	ダフニーハーメチックオイルFVC32D
	封入量		L	3.5
凝縮器	型式		—	多通路クロスフィン式
	送風機	型式×台数	—	φ644プロペラファン×1
		風量(最大)	m³/min	165/177
	モーター	定格出力(極数)×台数	W	275(6)×1
受液器内容積			L	27
運転調整装置	運転スイッチ		—	運転／停止
制御装置	凝縮圧力制御		—	ファンスピード制御
保護装置	高圧圧力遮断装置		MPa	3.0 OFF
	溶栓	口径	mm	5
		溶解温度	℃	72
	電流センサー(CT)設定値(圧縮機用)		A	60
	吐出ガス過熱防止サーミスター		℃	110（自動復帰）
	配線用遮断器(圧縮機用)		A	60
	ヒューズ	操作回路用	A	5
		コンデンサーファンモーター用	A	10
	その他		—	送風機インターナルサーモスタット・逆相防止器
冷配凍管	ガス入口		mm	φ31.75（ロー付接続）
	液出口		mm	φ15.88（フレア接続）
質量	製品質量		kg	250
	梱包質量		kg	253
運転音			dB	54/55 注(1)
内蔵品			—	高圧連成計・ドライヤ・サイトグラス

注(1) 運転音は、反響の少ない無響室などの部屋で、運転条件:製品周囲温度32℃・吸入ガス温度18℃・蒸発温度-40℃・ファン特性低騒音モード、測定位置:製品正面1m・高さ1mにおける値(Aスケール)を示します。実際の据え付け状態では、周囲の反響などの影響を受け、表示値より大きくなりますので、据え付けに当っては、据え付け場所の環境には十分ご注意願います。

＊吹出ダクトの外装色はベージュとなります。

■外形寸法図

(単位:mm)

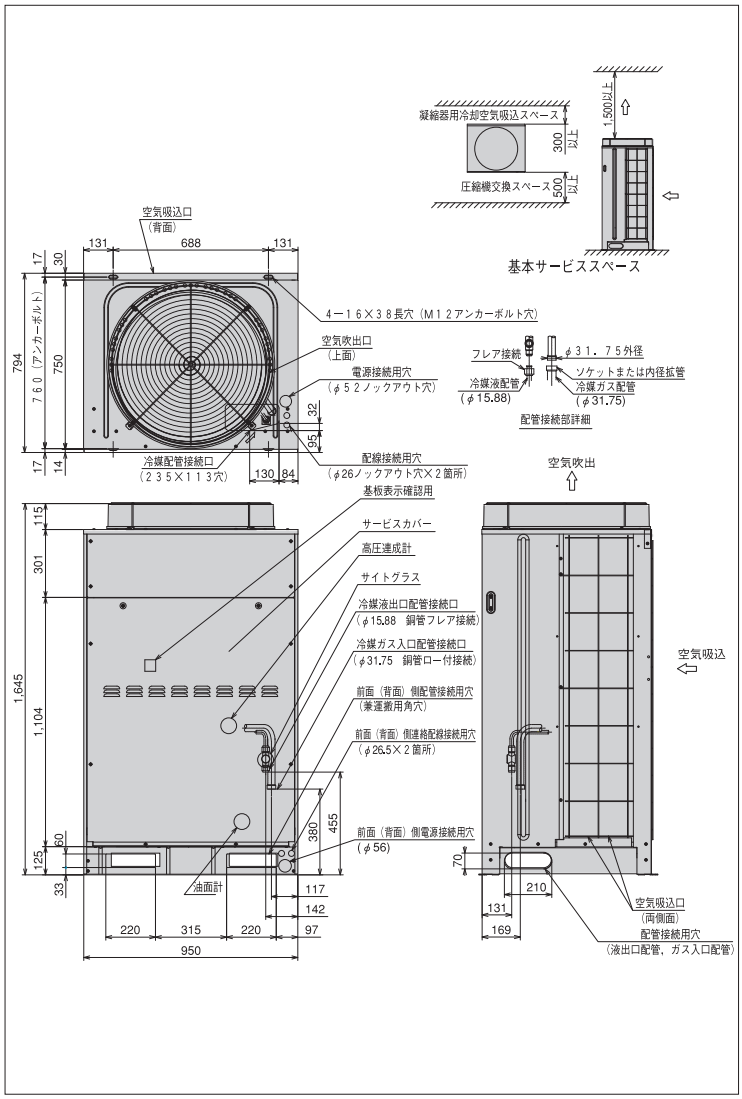

※詳細は、日立アプライアンス(株)各支店・営業所にお問い合わせください。

●オプション部品

リモコンボックス	152ページを参照ください。
防雪フード	153・154ページを参照ください。

マルチタイプ［冷凍・冷蔵用］

KX-RM12A ＜呼称出力:4.5kW×2＞

JRA耐塩害仕様・JRA耐重塩害仕様もあります※

■標準仕様表

（50/60Hz）

項目（単位）			型式	KX-RM12A
使用冷媒			—	R404A
蒸発温度使用範囲			℃	−45〜−5
電源			—	AC3φ 200V 50/60Hz
性能	周囲温度		℃	32
	蒸発温度		℃	−40
	吸入ガス温度		℃	18
	冷凍能力		kW	9.50／11.2
	電気特性	消費電力	kW	11.5／13.6
		運転電流	A	40.8／43.4
		力率	%	81／90
		始動電流	A	232／216
法定冷凍能力			トン	5.40／6.50
高圧ガス保安法区分			—	届出不要
外形	外装（マンセル記号）		—	ナチュラルグレー（1.0Y 8.5／0.5）
	幅		mm	1,910
	奥行		mm	750
	高さ		mm	1,645
圧縮機	型式		—	FL600EL-128A3×2
	定格出力		kW	4.5×2
	吐出量		m³/h	44.24／53.30
	冷却方式		—	冷媒液冷却方式
冷凍機油	種類		—	ダフニーハーメチックオイルFVC32D
	封入量		L	5.0×2
凝縮器	型式		—	多通路クロスフィン式
	送風機	型式×台数	—	φ644プロペラファン×2
		風量（最大）	m³/min	330／354
	モーター	定格出力（極数）×台数	W	275（6）×2
受液器内容積			L	50
運転調整装置	運転スイッチ		—	運転／停止
	表示灯		—	運転・警報（各種コード表示）
制御装置	凝縮圧力制御		—	ファンスピード制御
	容量制御		%	0-50-100
保護装置	高圧圧力遮断装置		MPa	3.0 OFF（手動復帰）
	高圧圧力遮断装置		MPa	0.00 OFF（出荷時）（応急運転時のみ使用）
	溶栓	口径	mm	5
		溶解温度	℃	72
	電流センサー（CT）設定値（圧縮機用）		A	45×2
	吐出ガス過熱防止サーミスター		℃	110（自動復帰）
	配線用遮断器（圧縮機用）		A	50×2
	ヒューズ	操作回路用	A	5
		コンデンサーファンモーター用	A	10
	その他		—	送風機インターナルサーモスタット内蔵・逆相防止器（コントローラー内蔵）
冷媒配管	ガス入口		mm	φ38.1（ロー付接続）
	液出口		mm	φ19.05（フレア接続）
	ホットガス配管		mm	φ25.4（ロー付接続）
質量	製品質量		kg	535
	梱包質量		kg	535
運転音			dB	53／54　注（1）
内蔵品			—	高圧連成計・低圧連成計・ドライヤ・サイトグラス

注（1）運転音は、反響の少ない無響室などの部屋で、運転条件：製品周囲温度32℃・蒸発温度−40℃・吸入ガス温度18℃・ファン特性低騒音モード、測定位置：製品正面1m・高さ1mにおける値（Aスケール）を示します。実際の据え付け状態では、周囲の反響などの影響を受け、表示値より大きくなりますので、据え付けに当っては、据え付け場所の環境には十分ご注意願います。

＊吹出ダクトの外装色はベージュとなります。

■外形寸法図

（単位：mm）

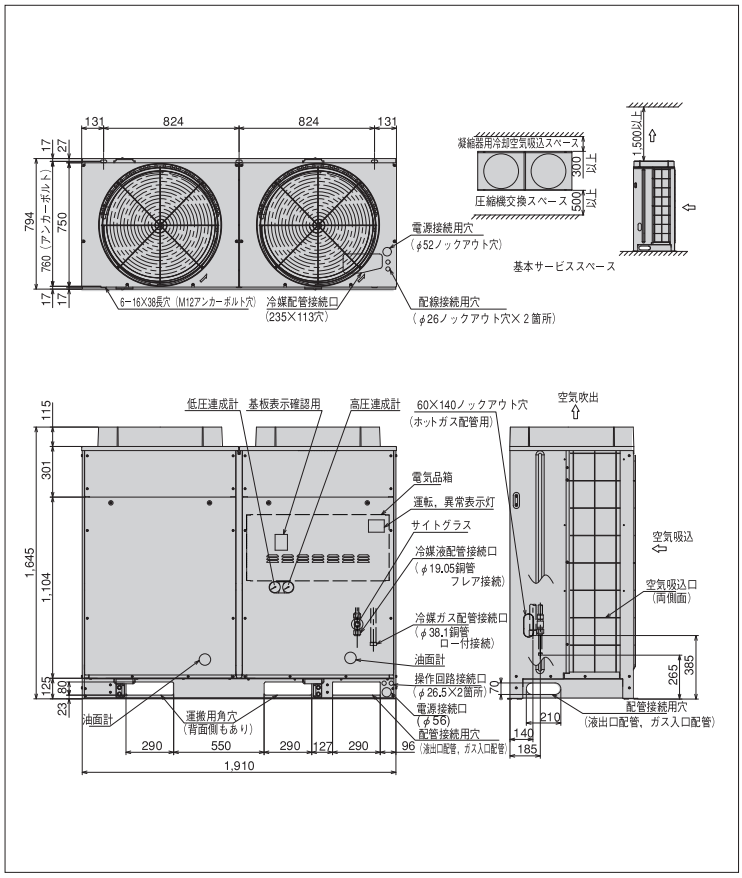

※詳細は、日立アプライアンス（株）各支店・営業所にお問い合わせください。

●オプション部品

リモコンボックス	152ページを参照ください。
防雪フード	153・154ページを参照ください。

空冷リモコン型12馬力も特注にて対応致します

マルチタイプ［冷凍・冷蔵用］

KX-RM16A ＜呼称出力:6.0kW×2＞

JRA耐塩害仕様・JRA耐重塩害仕様もあります※

■標準仕様表

（50/60Hz）

項目（単位）			型式	KX-RM16A
使用冷媒			—	R404A
蒸発温度使用範囲			℃	−45〜−5
電源			—	AC3φ 200V 50/60Hz
性能	周囲温度		℃	32
	蒸発温度		℃	−40
	吸入ガス温度		℃	18
	冷凍能力		kW	10.6/12.5
	電気特性	消費電力	kW	12.7/14.7
		運転電流	A	46.3/47.3
		力率	%	79/90
		始動電流	A	262/246
法定冷凍能力			トン	6.06/7.32
高圧ガス保安法区分			—	届出不要
外形寸法	外装（マンセル記号）		—	ナチュラルグレー（1.0Y 8.5/0.5）
	幅		mm	1,910
	奥行		mm	750
	高さ		mm	1,645
圧縮機	型式×台数		—	FL800EL-144A3×2
	定格出力		kW	6.0×2
	吐出量		m³/h	49.76/59.96
	冷却方式		—	冷媒液冷却方式
冷凍機油	種類		—	ダフニーハーメチックオイルFVC32D
	封入量		L	5.0×2
凝縮器	型式		—	多通路クロスフィン式
	送風機	型式×台数	—	φ644プロペラファン×2
		風量（最大）	m³/min	330/354
	モーター	定格出力（極数）×台数	W	275（6）×2
受液器内容積			L	50
運転調整装置	運転スイッチ		—	運転／停止
	表示灯		—	運転・警報（各種コード表示）
制御装置	凝縮圧力制御		—	ファンスピード制御
	容量制御		%	0—50—100
保護装置	高圧圧力遮断装置		MPa	3.0 OFF
	低圧圧力遮断装置		MPa	0.00 OFF（出荷時）（応急運転時のみ使用）
	溶栓	口径	mm	5
		溶解温度	℃	72
	電流センサー（CT）設定値（圧縮機用）		A	50×2
	吐出ガス過熱防止サーミスター		℃	110（自動復帰）
	配線用遮断器（圧縮機用）		A	50×2
	ヒューズ	操作回路用	A	5
		コンデンサーファンモーター用	A	10
	その他		—	送風機インターナルサーモスタット・逆相防止器
冷媒配管	ガス入口		mm	φ44.45（ロー付接続）
	液出口		mm	φ22.0（ロー付接続）
	ホットガス配管		mm	φ25.4（ロー付接続）
質量	製品質量		kg	540
	梱包質量		kg	540
運転音			dB	53/54 注（1）
内蔵品			—	高圧連成計・低圧連成計・ドライヤ・サイトグラス

注（1）運転音は、反響の少ない無響室などの部屋で、運転条件：製品周囲温度32℃・蒸発温度−40℃・吸入ガス温度18℃・ファン特性低騒音モード、測定位置：製品正面1m・高さ1mにおける値（Aスケール）を示します。実際の据え付け状態では、周囲の反響などの影響を受け、表示値より大きくなります。

＊吹出ダクトの外装色はベージュとなります。

■外形寸法図

（単位：mm）

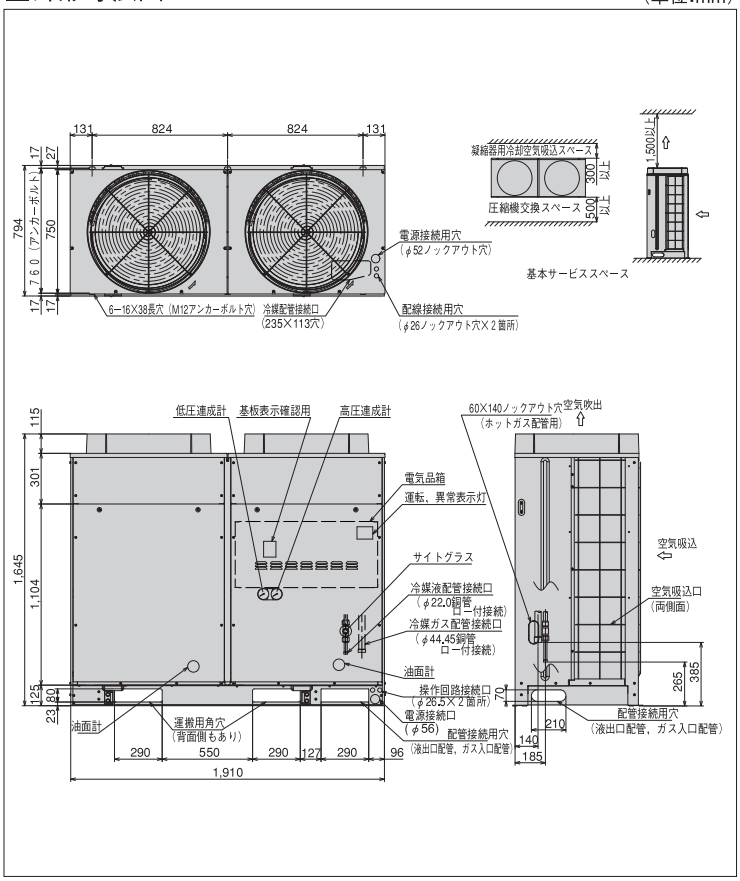

※詳細は、日立アプライアンス（株）各支店・営業所にお問い合わせください。

●オプション部品

リモコンボックス	152ページを参照ください。
防雪フード	153・154ページを参照ください。

マルチタイプ［冷凍・冷蔵用］

KX-RM20A ＜呼称出力:7.4kW×2＞

JRA耐塩害仕様・JRA耐重塩害仕様もあります※

■標準仕様表

（50/60Hz）

項目（単位）			型式	KX-RM20A
使用冷媒			—	R404A
蒸発温度使用範囲			℃	−45〜−5
電源			—	AC3φ 200V 50/60Hz
性能	周囲温度		℃	32
	蒸発温度		℃	−40
	吸入ガス温度		℃	18
	冷凍能力		kW	12.5/15.0
	電気特性	消費電力	kW	15.7/18.2
		運転電流	A	56.4/57.2
		力率	%	80/92
		始動電流	A	299/282
法定冷凍能力			トン	7.58/9.14
高圧ガス保安法区分			—	届出不要
外形寸法	外装（マンセル記号）		—	ナチュラルグレー（1.0Y 8.5/0.5）
	幅		mm	1,910
	奥行		mm	750
	高さ		mm	1,645
圧縮機	型式×台数		—	FL1000EL-180A3×2
	定格出力		kW	7.4×2
	吐出量		m³/h	62.20/74.96
	冷却方式		—	冷媒液冷却方式
冷凍機油	種類		—	ダフニーハーメチックオイルFVC32D
	封入量		L	5.0×2
凝縮器	型式		—	多通路クロスフィン式
	送風機	型式×台数	—	φ644プロペラファン×2
		風量（最大）	m³/min	330/354
	モーター	定格出力（極数）×台数	W	275（6）×2
受液器内容積			L	50
運転調整装置	運転スイッチ		—	運転／停止
	表示灯		—	運転・警報（各種コード表示）
制御装置	凝縮圧力制御		—	ファンスピード制御
	容量制御		%	0—50—100
保護装置	高圧圧力遮断装置		MPa	3.0 OFF
	低圧圧力遮断装置		MPa	0.00 OFF（出荷時）（応急運転時のみ使用）
	溶栓	口径	mm	5
		溶解温度	℃	72
	電流センサー（CT）設定値（圧縮機用）		A	60×2
	吐出ガス過熱防止サーミスター		℃	110（自動復帰）
	配線用遮断器（圧縮機用）		A	60×2
	ヒューズ	操作回路用	A	5
		コンデンサーファンモーター用	A	10
	その他		—	送風機インターナルサーモスタット・逆相防止器
冷媒配管	ガス入口		mm	φ44.45（ロー付接続）
	液出口		mm	φ22.0（ロー付接続）
	ホットガス配管		mm	φ25.4（ロー付接続）
質量	製品質量		kg	550
	梱包質量		kg	550
運転音			dB	54/55　注（1）
内蔵品			—	高圧連成計・低圧連成計・ドライヤ・サイトグラス

注（1）運転音は、反響の少ない無響室などの部屋で、運転条件：製品周囲温度32℃・蒸発温度−40℃・吸入ガス温度18℃・ファン特性低騒音モード、測定位置：製品正面1m・高さ1mにおける値（Aスケール）を示します。実際の据え付け状態では、周囲の反響などの影響を受け、表示値より大きくなります。

＊吹出ダクトの外装色はベージュとなります。

■外形寸法図

（単位：mm）

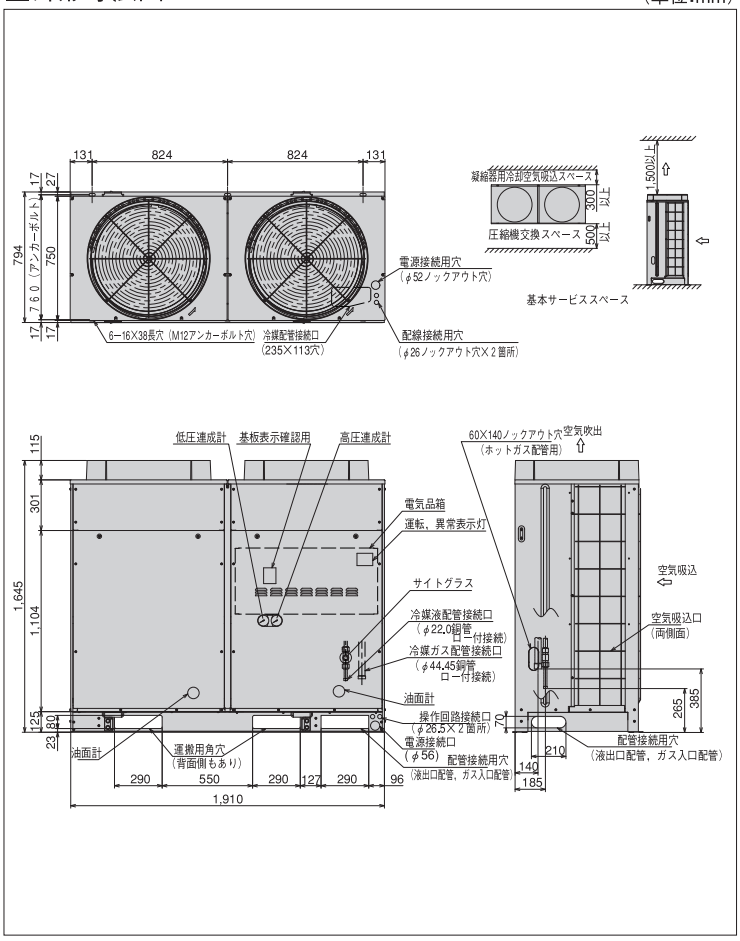

※詳細は、日立アプライアンス（株）各支店・営業所にお問い合わせください。

●オプション部品

リモコンボックス	152ページを参照ください。
防雪フード	153・154ページを参照ください。

マルチタイプ［冷凍・冷蔵用］

KX-RM26A ＜呼称出力:6.0kW×2＋7.4kW＞

JRA耐塩害仕様・JRA耐重塩害仕様もあります※

■標準仕様表

（50/60Hz）

項目（単位）			型式	KX-RM26A
使用冷媒			—	R404A
蒸発温度使用範囲			℃	−45〜−5
電源			—	AC3φ 200V 50/60Hz
性能	周囲温度		℃	32
	蒸発温度		℃	−40
	吸入ガス温度		℃	18
	冷凍能力		kW	17.0/20.0
	電気特性	消費電力	kW	21.1/24.5
		運転電流	A	76.7/78.3
		力率	%	79/90
		始動電流	A	323/305
法定冷凍能力			トン	9.85/11.89
高圧ガス保安法区分			—	届出不要
外形寸法	外装（マンセル記号）		—	ナチュラルグレー（1.0Y 8.5/0.5）
	幅		mm	2,870
	奥行		mm	750
	高さ		mm	1,645
圧縮機	型式×台数		—	FL800EL-144A3×2＋FL1000EL-180A3×1
	定格出力		kW	6.0×2＋7.4
	吐出量		m³/h	80.86/97.44
	冷却方式		—	冷媒液冷却方式
冷凍機油	種類		—	ダフニーハーメチックオイルFVC32D
	封入量		L	5.0×3
凝縮器	型式		—	多通路クロスフィン式
	送風機	型式×台数	—	φ644プロペラファン×3
		風量（最大）	m³/min	495/530
	モーター	定格出力（極数）×台数	W	275（6）×3
受液器内容積			L	80
運転調整装置	運転スイッチ		—	運転／停止
	表示灯		—	運転・警報（各種コード表示）
制御装置	凝縮圧力制御		—	ファンスピード制御
	容量制御		%	0—31（38）—62（69）—100 注（2）
保護装置	高圧圧力遮断装置		MPa	3.0 OFF
	低圧圧力遮断装置		MPa	0.00 OFF（出荷時）（応急運転時のみ使用）
	溶栓	口径	mm	5
		溶解温度	℃	72
	電流センサー（CT）設定値（圧縮機用）		A	50×2＋60
	吐出ガス過熱防止サーミスター		℃	110（自動復帰）
	配線用遮断器（圧縮機用）		A	50×2＋60
	ヒューズ	操作回路用	A	5
		コンデンサーファンモーター用	A	10
	その他		—	送風機インターナルサーモスタット・逆相防止器
冷媒配管	ガス入口		mm	φ50.8（ロー付接続）
	液出口		mm	φ25.4（ロー付接続）
	ホットガス配管		mm	φ38.1（ロー付接続）
質量	製品質量		kg	815
	梱包質量		kg	815
運転音			dB	54/55 注（1）
内蔵品			—	高圧連成計・低圧連成計・ドライヤ・サイトグラス

注（1）運転音は、反響の少ない無響室などの部屋で、運転条件：製品周囲温度32℃・蒸発温度−40℃・吸入ガス温度18℃・ファン特性低騒音モード、測定位置：製品正面1m・高さ1mにおける値（Aスケール）を示します。実際の据え付け状態では、周囲の反響などの影響を受け、表示値より大きくなります。

（2）容量制御は、ローテーション運転により、（　）内の値になることがあります。

＊吹出ダクトの外装色はベージュとなります。

■外形寸法図

（単位：mm）

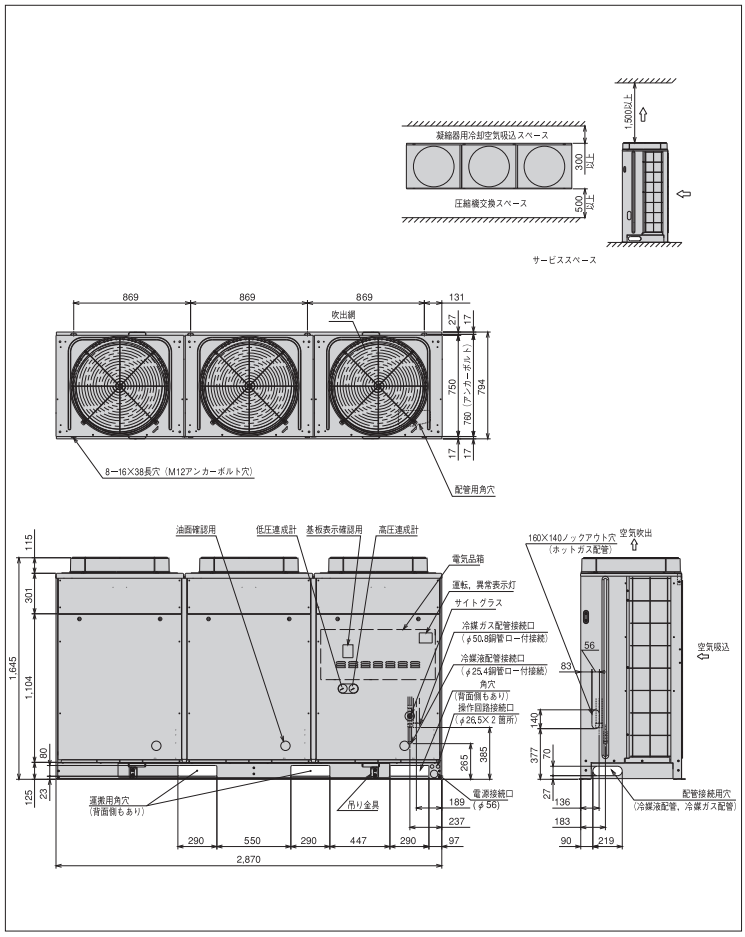

※詳細は、日立アプライアンス（株）各支店・営業所にお問い合わせください。

●オプション部品

リモコンボックス	152ページを参照ください。
防雪フード	153・154ページを参照ください。

マルチタイプ［冷凍・冷蔵用］

KX-RM30A ＜呼称出力:7.4kW×3＞

JRA耐塩害仕様・JRA耐重塩害仕様もあります※

■標準仕様表

（50/60Hz）

項目（単位）			型式	KX-RM30A
使用冷媒			—	R404A
蒸発温度使用範囲			℃	−45〜−5
電源			—	AC3φ 200V 50/60Hz
性能	周囲温度		℃	32
	蒸発温度		℃	−40
	吸入ガス温度		℃	18
	冷凍能力		kW	19.0/22.4
	電気特性	消費電力	kW	23.5/27.4
		運転電流	A	84.6/85.8
		力率	%	80/92
		始動電流	A	335/326
法定冷凍能力			トン	11.37/13.71
高圧ガス保安法区分			—	届出不要
外形寸法	外装（マンセル記号）		—	ナチュラルグレー（1.0Y 8.5/0.5）
	幅		mm	2,870
	奥行		mm	750
	高さ		mm	1,645
圧縮機	型式×台数		—	FL1000EL-180A3×3
	定格出力		kW	7.4×3
	吐出量		m³/h	93.30/112.44
	冷却方式		—	冷媒液冷却方式
冷凍機油	種類		—	ダフニーハーメチックオイルFVC32D
	封入量		L	5.0×3
凝縮器	型式		—	多通路クロスフィン式
	送風機	型式×台数	—	φ644プロペラファン×3
		風量（最大）	m³/min	495/530
	モーター	定格出力（極数）×台数	W	275（6）×3
受液器内容積			L	80
運転装置調整	運転スイッチ		—	運転／停止
	表示灯		—	運転・警報（各種コード表示）
制御装置	凝縮圧力制御		—	ファンスピード制御
	容量制御		%	0—33—67—100
保護装置	高圧圧力遮断装置		MPa	3.0 OFF
	低圧圧力遮断装置		MPa	0.00 OFF（出荷時）（応急運転時のみ使用）
	溶栓	口径	mm	5
		溶解温度	℃	72
	電流センサー（CT）設定値（圧縮機用）		A	60×3
	吐出ガス過熱防止サーミスター		℃	110（自動復帰）
	配線用遮断器（圧縮機用）		A	60×3
	ヒューズ	操作回路用	A	5
		コンデンサーファンモーター用	A	10
	その他		—	送風機インターナルサーモスタット・逆相防止器
冷媒配管	ガス入口		mm	φ50.8（ロー付接続）
	液出口		mm	φ25.4（ロー付接続）
	ホットガス配管		mm	φ38.1（ロー付接続）
質量	製品質量		kg	830
	梱包質量		kg	830
運転音			dB	55/56 注（1）
内蔵品			—	高圧連成計・低圧連成計・ドライヤ・サイトグラス

注（1）運転音は、反響の少ない無響室などの部屋で、運転条件：製品周囲温度32℃・蒸発温度−40℃・吸入ガス温度18℃・ファン特性低騒音モード、測定位置：製品正面1m・高さ1mにおける値（Aスケール）を示します。実際の据え付け状態では、周囲の反響などの影響を受け、表示値より大きくなります。

＊吹出ダクトの外装色はベージュとなります。

■外形寸法図

（単位：mm）

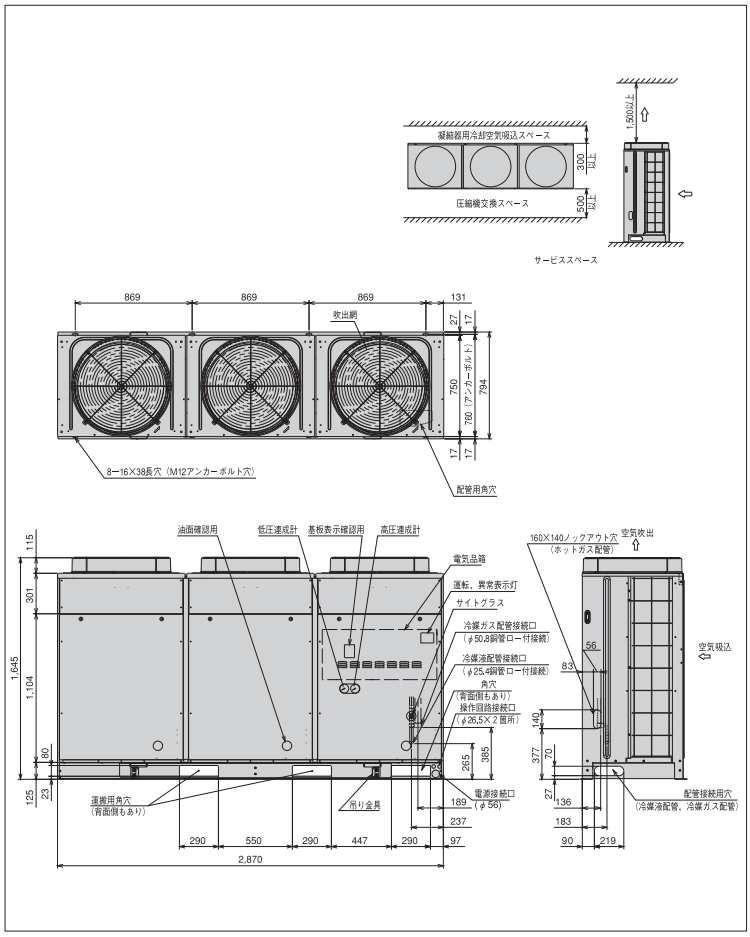

※詳細は、日立アプライアンス（株）各支店・営業所にお問い合わせください。

●オプション部品

リモコンボックス	152ページを参照ください。
防雪フード	153・154ページを参照ください。

マルチタイプ［冷凍・冷蔵用］

KX-RM36A ＜呼称出力:6.0kW×2＋7.4kW×2＞

JRA耐塩害仕様・JRA耐重塩害仕様もあります※

■標準仕様表

（50/60Hz）

項目（単位）			型式	KX-RM36A
使用冷媒			—	R404A
蒸発温度使用範囲			℃	−45〜−5
電源			—	AC3φ 200V 50/60Hz
性能	周囲温度		℃	32
	蒸発温度		℃	−40
	吸入ガス温度		℃	18
	冷凍能力		kW	22.4/26.5
	電気特性	消費電力	kW	28.2/32.8
		運転電流	A	101.5/102.9
		力率	%	80/92
		始動電流	A	359/349
法定冷凍能力			トン	13.64/16.46
高圧ガス保安法区分			—	届出不要
外形寸法	外装（マンセル記号）		—	ナチュラルグレー（1.0Y 8.5/0.5）
	幅		mm	2,870
	奥行		mm	750
	高さ		mm	1,645
圧縮機	型式×台数		—	FL800EL-144A3×2＋FL1000EL-180A3×2
	定格出力		kW	6.0×2＋7.4×2
	吐出量		m³/h	111.96/134.92
	冷却方式		—	冷媒液冷却方式
冷凍機油	種類		—	ダフニーハーメチックオイルFVC32D
	封入量		L	5.0×4
凝縮器	型式		—	多通路クロスフィン式
	送風機	型式×台数	—	φ644プロペラファン×3
		風量（最大）	m³/min	495/530
	モーター	定格出力（極数）×台数	W	275（6）×3
受液器内容積			L	50×2
運転装置調整	運転スイッチ		—	運転／停止
	表示灯		—	運転・警報（各種コード表示）
制御装置	凝縮圧力制御		—	ファンスピード制御
	容量制御		%	0−22（28）−44（56）−72（78）−100 注（2）
保護装置	高圧圧力遮断装置		MPa	3.0 OFF
	低圧圧力遮断装置		MPa	0.00 OFF（出荷時）（応急運転時のみ使用）
	溶栓	口径	mm	5
		溶解温度	℃	72
	電流センサー（CT）設定値（圧縮機用）		A	50×2＋60×2
	吐出ガス過熱防止サーミスター		℃	110（自動復帰）
	配線用遮断器（圧縮機用）		A	60×4
	ヒューズ	操作回路用	A	5
		コンデンサーファンモーター用	A	10
	その他		—	送風機インターナルサーモスタット・逆相防止器
冷媒配管	ガス入口		mm	φ50.8（ロー付接続）
	液出口		mm	φ28.58（ロー付接続）
	ホットガス配管		mm	φ38.1（ロー付接続）
質量	製品質量		kg	960
	梱包質量		kg	960 注（1）
運転音			dB	58/59
内蔵品			—	高圧連成計・低圧連成計・ドライヤ・サイトグラス

注（1）運転音は、反響の少ない無響室などの部屋で、運転条件：製品周囲温度32℃・蒸発温度−40℃・吸入ガス温度18℃・ファン特性低騒音モード、測定位置：製品正面1m・高さ1mにおける値（Aスケール）を示します。実際の据え付け状態では、周囲の反響などの影響を受け、表示値より大きくなりますので、据え付けに当っては、据え付け場所の環境には十分ご注意願います。

（2）容量制御は、ローテーション運転により、（　）内の値になることがあります。

＊吹出ダクトの外装色はベージュとなります。

（単位：mm）

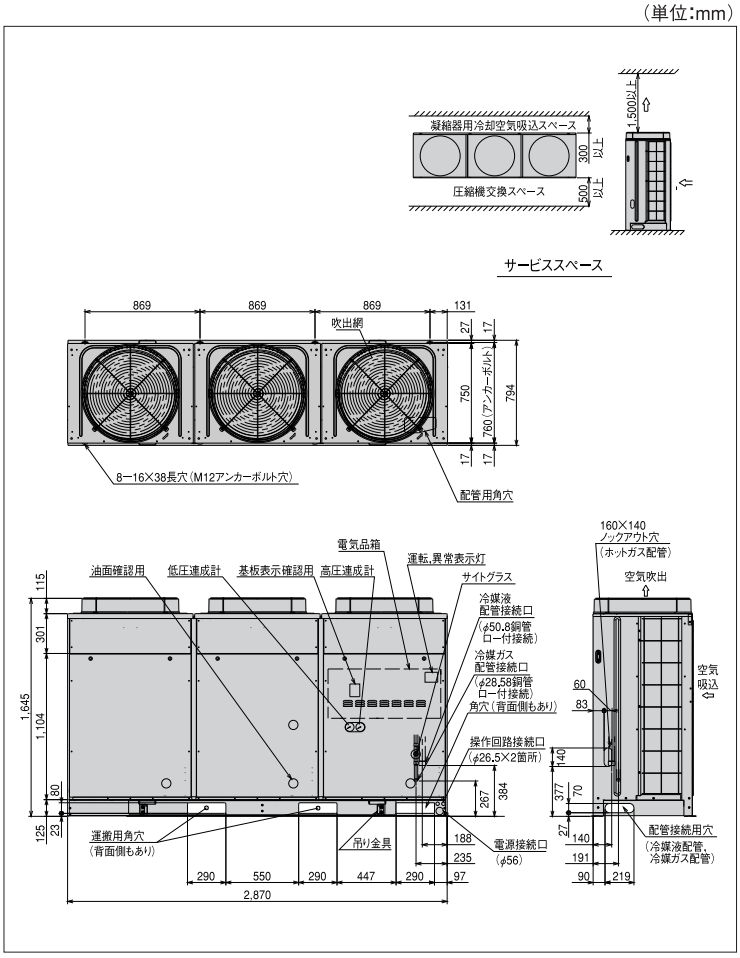

※詳細は、日立アプライアンス（株）各支店・営業所にお問い合わせください。

●オプション部品

リモコンボックス	152ページを参照ください。
防雪フード	153・154ページを参照ください。

マルチタイプ［冷凍・冷蔵用］

KX-RM40A ＜呼称出力:7.4kW×4＞

JRA耐塩害仕様・JRA耐重塩害仕様もあります※

■標準仕様表

（50/60Hz）

項目（単位）			型式	KX-RM40A
使用冷媒			—	R404A
蒸発温度使用範囲			℃	−45〜−10
電源			—	AC3φ 200V 50/60Hz
性能	周囲温度		℃	32
	蒸発温度		℃	−40
	吸入ガス温度		℃	18
	冷凍能力		kW	25.0/28.0
	電気特性	消費電力	kW	31.4/36.4
		運転電流	A	112.8/115.4
		力率	%	80/91
		始動電流	A	371/370
法定冷凍能力			トン	15.16/18.28
高圧ガス保安法区分			—	届出不要
外形寸法	外装（マンセル記号）		—	ナチュラルグレー（1.0Y 8.5/0.5）
	幅		mm	2,870
	奥行		mm	750
	高さ		mm	1,645
圧縮機	型式×台数		—	FL1000EL-180A3×4
	定格出力		kW	7.4×4
	吐出量		m³/h	124.40/149.92
	冷却方式		—	冷媒液冷却方式
冷凍機油	種類		—	ダフニーハーメチックオイルFVC32D
	封入量		L	5.0×4
凝縮器	型式		—	多通路クロスフィン式
	送風機	型式×台数	—	φ644プロペラファン×3
		風量（最大）	m³/min	495/530
	モーター	定格出力（極数）×台数	W	275（6）×3
受液器内容積			L	50×2
運転装置調整	運転スイッチ		—	運転／停止
	表示灯		—	運転・警報（各種コード表示）
制御装置	凝縮圧力制御		—	ファンスピード制御
	容量制御		%	0—25—50—75—100
保護装置	高圧圧力遮断装置		MPa	3.0 OFF
	低圧圧力遮断装置		MPa	0.00 OFF（出荷時）（応急運転時のみ使用）
	溶栓	口径	mm	5
		溶解温度	℃	72
	電流センサー（CT）設定値（圧縮機用）		A	60×4
	吐出ガス過熱防止サーミスター		℃	110（自動復帰）
	配線用遮断器（圧縮機用）		A	60×4
	ヒューズ	操作回路用	A	5
		コンデンサーファンモーター用	A	10
	その他		—	送風機インターナルサーモスタット・逆相防止器
冷媒配管	ガス入口		mm	φ50.8（ロー付接続）
	液出口		mm	φ28.58（ロー付接続）
	ホットガス配管		mm	φ38.1（ロー付接続）
質量	製品質量		kg	980
	梱包質量		kg	980
運転音			dB	59/60 注（1）
内蔵品			—	高圧連成計・低圧連成計・ドライヤ・サイトグラス

注（1）運転音は、反響の少ない無響室などの部屋で、運転条件：製品周囲温度32℃・蒸発温度−40℃・吸入ガス温度18℃・ファン特性低騒音モード、測定位置：製品正面1m・高さ1mにおける値（Aスケール）を示します。実際の据え付け状態では、周囲の反響などの影響を受け、表示値より大きくなりますので、据え付けに当っては、据付場所の環境には十分ご注意願います。

＊吹出ダクトの外装色はベージュとなります。

■外形寸法図

（単位：mm）

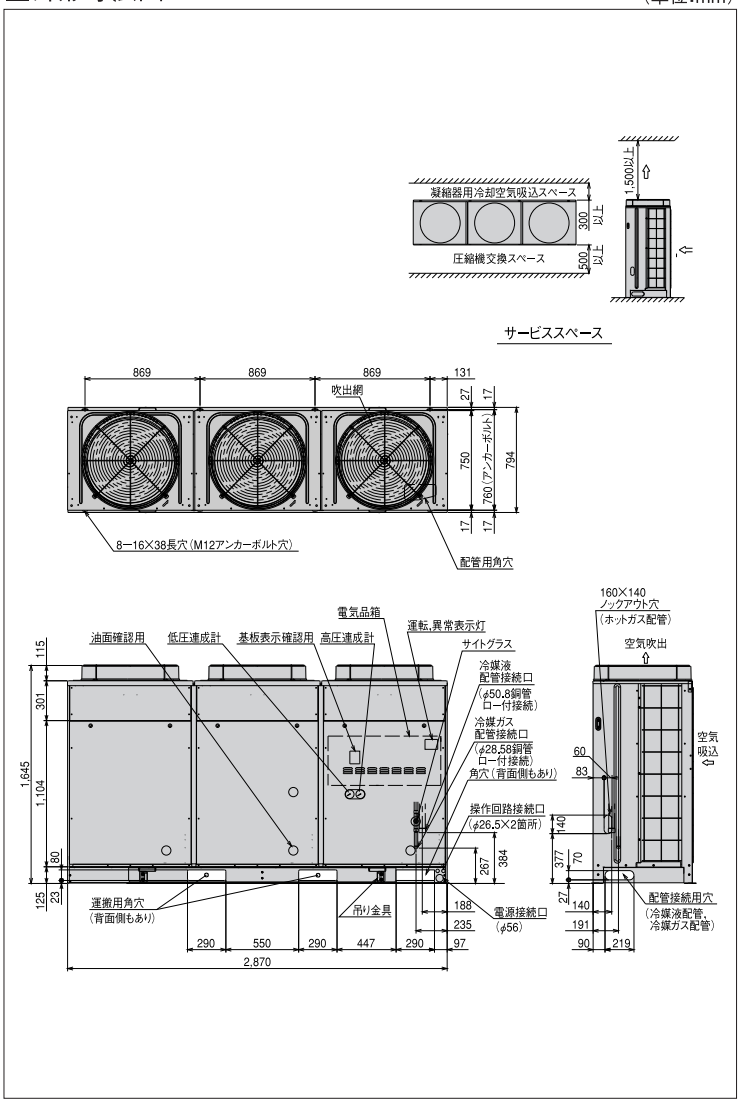

※詳細は、日立アプライアンス（株）各支店・営業所にお問い合わせください。

●オプション部品

リモコンボックス	152ページを参照ください。
防雪フード	153・154ページを参照ください。

マルチタイプ［冷蔵用］

KX-RM16AM ＜呼称出力:6.0kW×2＞

JRA耐塩害仕様・JRA耐重塩害仕様もあります※

■標準仕様表

（50/60Hz）

項目（単位）			型式	KX-RM16AM
使用冷媒			—	R404A
蒸発温度使用範囲			℃	—20～—5
電源			—	AC3φ 200V 50/60Hz
性能	周囲温度		℃	32
	蒸発温度		℃	—10
	吸入ガス温度		℃	18
	冷凍能力		kW	33.5/37.5
	電気特性	消費電力	kW	14.9/18.2
		運転電流	A	51.5/58.6
		力率	%	84/90
		始動電流	A	262/246
法定冷凍能力			トン	6.06/7.32
高圧ガス保安法区分			—	届出不要
外形	外装（マンセル記号）		—	ナチュラルグレー（1.0Y 8.5/0.5）
	幅		mm	1,910
	奥行		mm	750
	高さ		mm	1,645
圧縮機	型式		—	FL800EL-144A3×2
	定格出力		kW	6.0×2
	吐出量		m^3/h	49.76/59.96
	冷却方式		—	冷媒液冷却方式
冷凍機油	種類		—	ダフニーハーメチックオイルFVC32D
	封入量		L	5.0×2
凝縮器	型式		—	多通路クロスフィン式
	送風機	型式×台数	—	φ644プロペラファン×2
		風量（最大）	m^3/min	330/354
	モーター	定格出力（極数）×台数	W	275（6）×2
受液器内容積			L	50
運転装置調整	運転スイッチ		—	運転／停止
	表示灯		—	運転・警報（各種コード表示）
制御装置	凝縮圧力制御		—	ファンスピード制御
	容量制御		%	0—50—100
保護装置	高圧圧力遮断装置		MPa	3.0 OFF
	低圧圧力遮断装置		MPa	0.00 OFF（出荷時）（応急運転時のみ使用）
	溶栓	口径	mm	5
		溶解温度	℃	72
	電流センサー（CT）設定値（圧縮機用）		A	50×2
	吐出ガス過熱防止サーミスター		℃	110（自動復帰）
	配線用遮断器（圧縮機用）		A	50×2
	ヒューズ	操作回路用	A	5
		コンデンサーファンモーター用	A	10
	その他		—	送風機インターナルサーモスタット・逆相防止器
冷媒配管	ガス入口		mm	φ44.45（ロー付接続）
	液出口		mm	φ22.0（ロー付接続）
	ホットガス配管		mm	φ25.4（ロー付接続）
質量	製品質量		kg	540
	梱包質量		kg	540
運転音			dB	55/56　注（1）
内蔵品			—	高圧連成計・低圧連成計・ドライヤ・サイトグラス

注（1）運転音は、反響の少ない無響室などの部屋で、運転条件：製品周囲温度32℃・蒸発温度—10℃・吸入ガス温度18℃・ファン特性低騒音モード、測定位置：製品正面1m・高さ1mにおける値（Aスケール）を示します。実際の据え付け状態では、周囲の反響などの影響を受け、表示値より大きくなります。

＊吹出ダクトの外装色はベージュとなります。

■外形寸法図

（単位：mm）

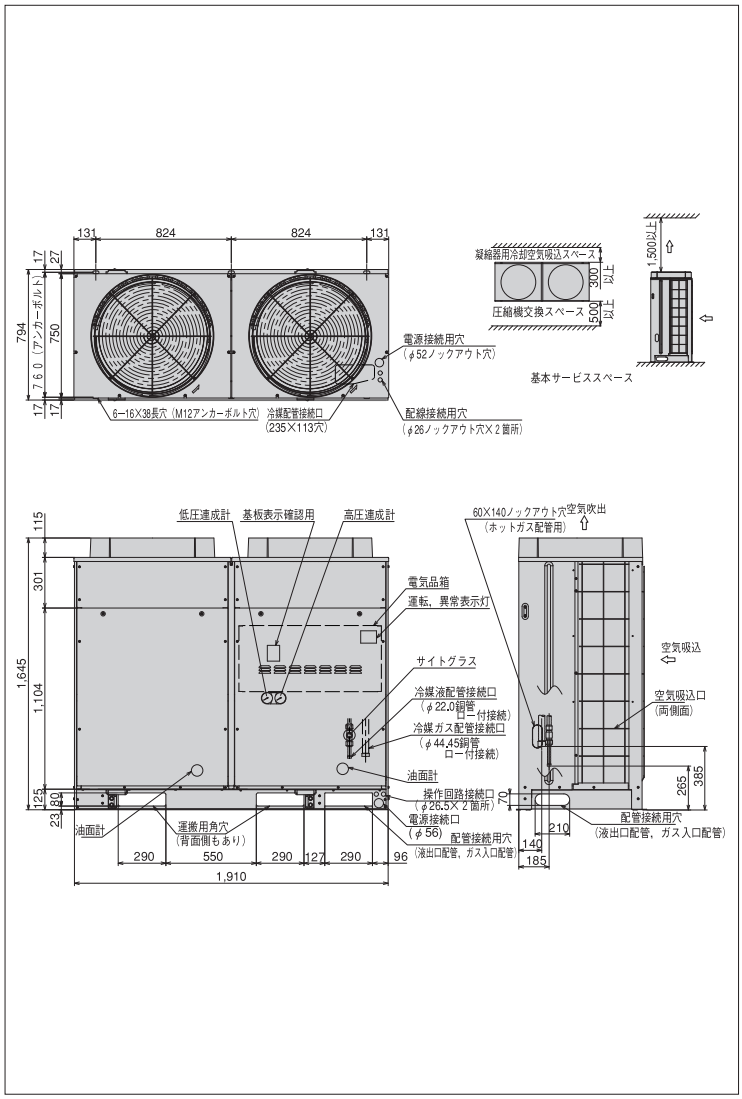

※詳細は、日立アプライアンス（株）各支店・営業所にお問い合わせください。

●オプション部品

リモコンボックス	152ページを参照ください。
防雪フード	153・154ページを参照ください。

マルチタイプ［冷蔵用］

KX-RM20AM ＜呼称出力:7.4kW×2＞

JRA耐塩害仕様・JRA耐重塩害仕様もあります※

■標準仕様表

（50/60Hz）

項目（単位）			型式	KX-RM20AM
使用冷媒			—	R404A
蒸発温度使用範囲			℃	−20〜−5
電源			—	AC3φ 200V 50/60Hz
性能	周囲温度		℃	32
	蒸発温度		℃	−10
	吸入ガス温度		℃	18
	冷凍能力		kW	40.0/45.0
	電気特性	消費電力	kW	19.2/23.6
		運転電流	A	65.0/73.5
		力率	%	85/93
		始動電流	A	299/282
法定冷凍能力			トン	7.58/9.14
高圧ガス保安法区分			—	届出不要
外形	外装（マンセル記号）		—	ナチュラルグレー（1.0Y 8.5/0.5）
	幅		mm	1,910
	奥行		mm	750
	高さ		mm	1,645
圧縮機	型式		—	FL1000EL-180A3×2
	定格出力		kW	7.4×2
	吐出量		m^3/h	62.20/74.96
	冷却方式		—	冷媒液冷却方式
冷凍機油	種類		—	ダフニーハーメチックオイルFVC32D
	封入量		L	5.0×2
凝縮器	型式		—	多通路クロスフィン式
	送風機	型式×台数	—	φ644プロペラファン×2
		風量（最大）	m^3/min	330/354
	モーター	定格出力（極数）×台数	W	275（6）×2
受液器内容積			L	50
運転調整装置	運転スイッチ		—	運転／停止
	表示灯		—	運転・警報（各種コード表示）
制御装置	凝縮圧力制御		—	ファンスピード制御
	容量制御		%	0−50−100
保護装置	高圧圧力遮断装置		MPa	3.0 OFF
	低圧圧力遮断装置		MPa	0.00 OFF（出荷時）（応急運転時のみ使用）
	溶栓	口径	mm	5
		溶解温度	℃	72
	電流センサー（CT）設定値（圧縮機用）		A	60×2
	吐出ガス過熱防止サーミスター		℃	110（自動復帰）
	配線用遮断器（圧縮機用）		A	60×2
	ヒューズ	操作回路用	A	5
		コンデンサーファンモーター用	A	10
	その他		—	送風機インターナルサーモスタット・逆相防止器
冷媒配管	ガス入口		mm	φ44.45（ロー付接続）
	液出口		mm	φ22.0（ロー付接続）
	ホットガス配管		mm	φ25.4（ロー付接続）
質量	製品質量		kg	550
	梱包質量		kg	550
運転音			dB	56/57　注（1）
内蔵品			—	高圧連成計・低圧連成計・ドライヤ・サイトグラス

注（1）運転音は、反響の少ない無響室などの部屋で、運転条件：製品周囲温度32℃・蒸発温度−10℃・吸入ガス温度18℃・ファン特性低騒音モード、測定位置：製品正面1m・高さ1mにおける値（Aスケール）を示します。実際の据え付け状態では、周囲の反響などの影響を受け、表示値より大きくなります。

＊吹出ダクトの外装色はベージュとなります。

■外形寸法図

（単位：mm）

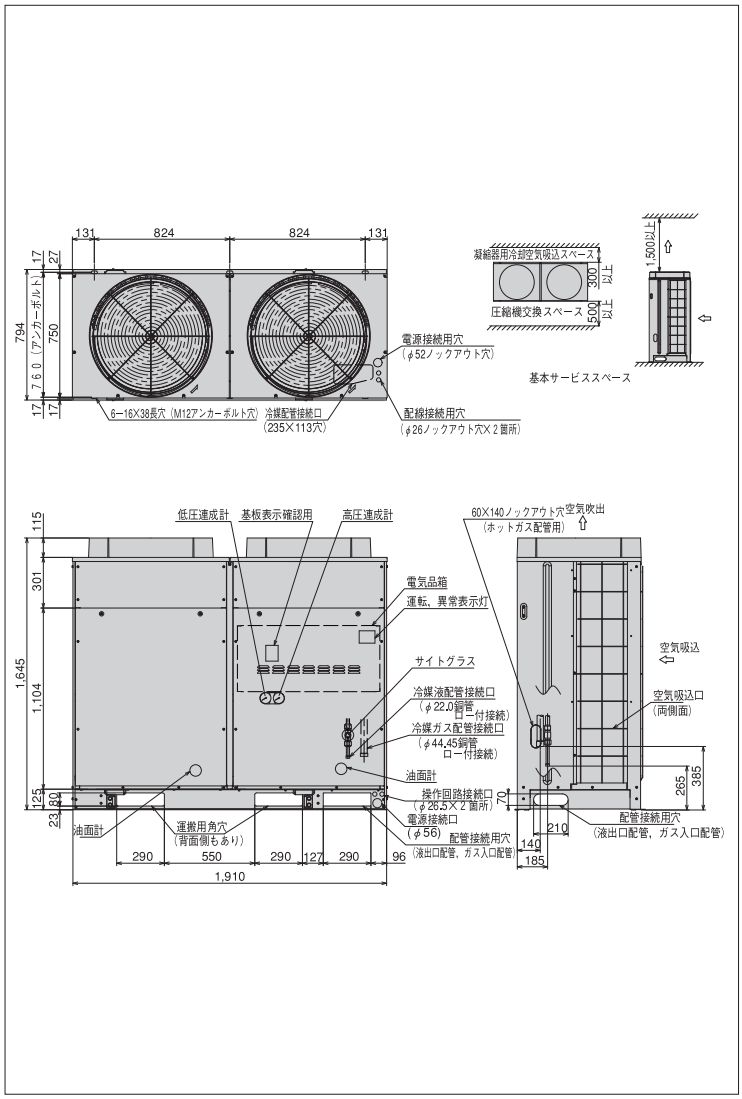

※詳細は、日立アプライアンス（株）各支店・営業所にお問い合わせください。

●オプション部品

リモコンボックス	152ページを参照ください。
防雪フード	153・154ページを参照ください。

マルチタイプ［冷蔵用］

KX-RM26AM ＜呼称出力:6.0kW×2＋7.4kW＞

JRA耐塩害仕様・JRA耐重塩害仕様もあります※

■標準仕様表

（50/60Hz）

項目（単位）			型式	KX-RM26AM
使用冷媒			—	R404A
蒸発温度使用範囲			℃	−20〜−5
電源			—	AC3φ 200V 50/60Hz
性能	周囲温度		℃	32
	蒸発温度		℃	−10
	吸入ガス温度		℃	18
	冷凍能力		kW	53.0/60.0
	電気特性	消費電力	kW	24.8/30.6
		運転電流	A	85.6/97.1
		力率	%	84/91
		始動電流	A	323/305
法定冷凍能力			トン	9.85/11.89
高圧ガス保安法区分			—	届出不要
外形	外装（マンセル記号）		—	ナチュラルグレー（1.0Y 8.5/0.5）
	幅		mm	2,870
	奥行		mm	750
	高さ		mm	1,645
圧縮機	型式		—	FL800EL-144A3×2＋FL1000EL-180A3×1
	定格出力		kW	6.0×2＋7.4
	吐出量		m^3/h	80.86/97.44
	冷却方式		—	冷媒液冷却方式
冷凍機油	種類		—	ダフニーハーメチックオイルFVC32D
	封入量		L	5.0×3
凝縮器	型式		—	多通路クロスフィン式
	送風機	型式×台数	—	φ644プロペラファン×3
		風量（最大）	m^3/min	495/530
	モーター	定格出力（極数）×台数	W	275（6）×3
受液器内容積			L	80
運転調整装置	運転スイッチ		—	運転／停止
	表示灯		—	運転・警報（各種コード表示）
制御装置	凝縮圧力制御		—	ファンスピード制御
	容量制御		%	0−31（38）−62（69）−100 注（2）
保護装置	高圧圧力遮断装置		MPa	3.0 OFF
	低圧圧力遮断装置		MPa	0.00 OFF（出荷時）（応急運転時のみ使用）
	溶栓	口径	mm	5
		溶解温度	℃	72
	電流センサー（CT）設定値（圧縮機用）		A	50×2＋60
	吐出ガス過熱防止サーミスター		℃	110（自動復帰）
	配線用遮断器（圧縮機用）		A	50×2＋60
	ヒューズ	操作回路用	A	5
		コンデンサーファンモーター用	A	10
	その他		—	送風機インターナルサーモスタット・逆相防止器
冷媒配管	ガス入口		mm	φ50.8（ロー付接続）
	液出口		mm	φ25.4（ロー付接続）
	ホットガス配管		mm	φ38.1（ロー付接続）
質量	製品質量		kg	815
	梱包質量		kg	815
運転音			dB	56/57 注（1）
内蔵品			—	高圧連成計・低圧連成計・ドライヤ・サイトグラス

注（1）運転音は、反響の少ない無響室などの部屋で、運転条件：製品周囲温度32℃・蒸発温度−10℃・吸入ガス温度18℃・ファン特性低騒音モード、測定位置：製品正面1m・高さ1mにおける値（Aスケール）を示します。実際の据え付け状態では、周囲の反響などの影響を受け、表示値より大きくなります。

（2）容量制御は、ローテーション運転により、（　）内の値になることがあります。

＊吹出ダクトの外装色はベージュとなります。

■外形寸法図

（単位：mm）

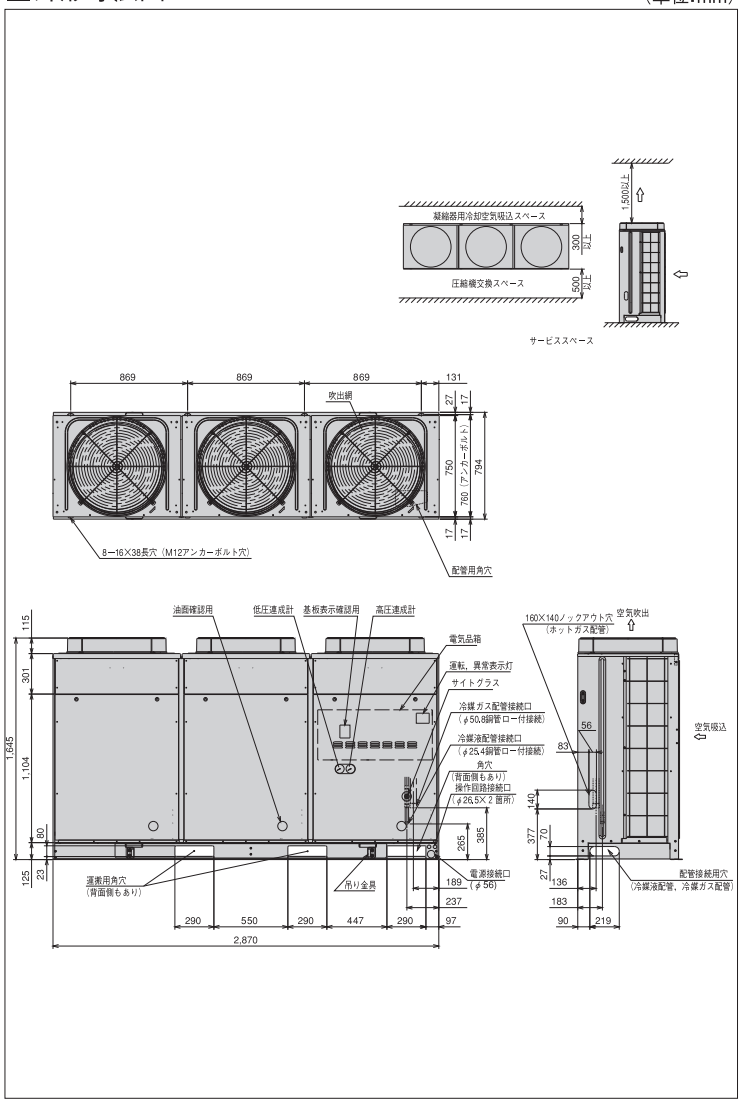

※詳細は、日立アプライアンス（株）各支店・営業所にお問い合わせください。

●オプション部品

リモコンボックス	152ページを参照ください。
防雪フード	153・154ページを参照ください。

マルチタイプ［冷蔵用］

KX-RM30AM ＜呼称出力:7.4kW×3＞

JRA耐塩害仕様・JRA耐重塩害仕様もあります※

■標準仕様表

（50/60Hz）

項目（単位）			型式	KX-RM30AM
使用冷媒			—	R404A
蒸発温度使用範囲			℃	−20〜−5
電源			—	AC3φ 200V 50/60Hz
性能	周囲温度		℃	32
	蒸発温度		℃	−10
	吸入ガス温度		℃	18
	冷凍能力		kW	60.0/67.0
	電気特性	消費電力	kW	28.8/35.3
		運転電流	A	97.6/110.3
		力率	%	85/92
		始動電流	A	335/326
法定冷凍能力			トン	11.37/13.71
高圧ガス保安法区分			—	届出不要
外形	外装（マンセル記号）		—	ナチュラルグレー（1.0Y 8.5/0.5）
	幅		mm	2,870
	奥行		mm	750
	高さ		mm	1,645
圧縮機	型式		—	FL1000EL-180A3×3
	定格出力		kW	7.4×3
	吐出量		m³/h	93.30/112.44
	冷却方式		—	冷媒液冷却方式
冷凍機油	種類		—	ダフニーハーメチックオイルFVC32D
	封入量		L	5.0×3
凝縮器	型式		—	多通路クロスフィン式
	送風機	型式×台数	—	φ644プロペラファン×3
		風量（最大）	m³/min	495/530
	モーター	定格出力（極数）×台数	W	275（6）×3
受液器内容積			L	80
運転調整装置	運転スイッチ		—	運転／停止
	表示灯		—	運転・警報（各種コード表示）
制御装置	凝縮圧力制御		—	ファンスピード制御
	容量制御		%	0−33−67−100
保護装置	高圧圧力遮断装置		MPa	3.0 OFF
	低圧圧力遮断装置		MPa	0.00 OFF（出荷時）（応急運転時のみ使用）
	溶栓	口径	mm	5
		溶解温度	℃	72
	電流センサー（CT）設定値（圧縮機用）		A	60×3
	吐出ガス過熱防止サーミスター		℃	110（自動復帰）
	配線用遮断器（圧縮機用）		A	60×3
	ヒューズ	操作回路用	A	5
		コンデンサーファンモーター用	A	10
	その他		—	送風機インターナルサーモスタット・逆相防止器
冷媒配管	ガス入口		mm	φ50.8（ロー付接続）
	液出口		mm	φ25.4（ロー付接続）
	ホットガス配管		mm	φ38.1（ロー付接続）
質量	製品質量		kg	830
	梱包質量		kg	830
運転音			dB	57/58　注（1）
内蔵品			—	高圧連成計・低圧連成計・ドライヤ・サイトグラス

注（1）運転音は、反響の少ない無響室などの部屋で、運転条件：製品周囲温度32℃・蒸発温度−10℃・吸入ガス温度18℃・ファン特性低騒音モード、測定位置：製品正面1m・高さ1mにおける値（Aスケール）を示します。実際の据え付け状態では、周囲の反響などの影響を受け、表示値より大きくなります。

＊吹出ダクトの外装色はベージュとなります。

■外形寸法図

（単位:mm）

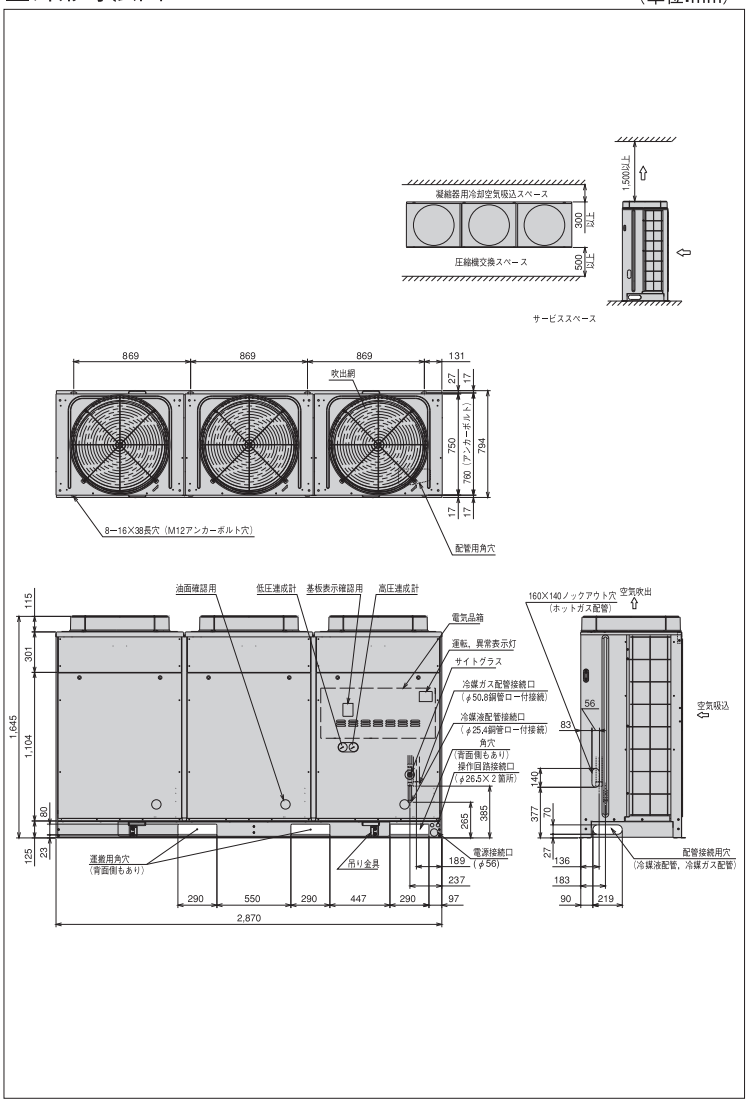

※詳細は、日立アプライアンス（株）各支店・営業所にお問い合わせください。

●オプション部品

リモコンボックス	152ページを参照ください。
防雪フード	153・154ページを参照ください。

マルチタイプ［冷蔵用］

KX-RM36AM ＜呼称出力:6.0kW×2＋7.4kW×2＞

JRA耐塩害仕様・JRA耐重塩害仕様もあります※

■標準仕様表

（50/60Hz）

項目（単位）			型式	KX-RM36AM
使用冷媒			—	R404A
蒸発温度使用範囲			℃	−20〜−5
電源			—	AC3φ 200V 50/60Hz
性能	周囲温度		℃	32
	蒸発温度		℃	−10
	吸入ガス温度		℃	18
	冷凍能力		kW	71.0/80.0
	電気特性	消費電力	kW	35.9/44.2
		運転電流	A	120.6/136.4
		力率	%	86/94
		始動電流	A	359/349
法定冷凍能力			トン	13.64/16.46
高圧ガス保安法区分			—	届出不要
外形寸法	外装（マンセル記号）		—	ナチュラルグレー（1.0Y 8.5/0.5）
	幅		mm	2,870
	奥行		mm	750
	高さ		mm	1,645
圧縮機	型式×台数		—	FL800EL-144A3×2＋FL1000EL-180A3×2
	定格出力		kW	6.0×2＋7.4×2
	吐出量		m³/h	111.96/134.92
	冷却方式		—	冷媒液冷却方式
冷凍機油	種類		—	ダフニーハーメチックオイルFVC32D
	封入量		L	5.0×4
凝縮器	型式		—	多通路クロスフィン式
	送風機	型式×台数	—	φ644プロペラファン×3
		風量（最大）	m³/min	495/530
	モーター	定格出力（極数）×台数	W	275（6）×3
受液器内容積			L	50×2
運転整調装置	運転スイッチ		—	運転／停止
	表示灯		—	運転・警報（各種コード表示）
制御装置	凝縮圧力制御		—	ファンスピード制御
	容量制御		%	0—22（28）—44（56）—72（78）—100 注（2）
保護装置	高圧圧力遮断装置		MPa	3.0 OFF
	低圧圧力遮断装置		MPa	0.00 OFF（出荷時）（応急運転時のみ使用）
	溶栓	口径	mm	5
		溶解温度	℃	72
	電流センサー（CT）設定値（圧縮機用）		A	50×2＋60×2
	吐出ガス過熱防止サーミスター		℃	110（自動復帰）
	配線用遮断器（圧縮機用）		A	60×4
	ヒューズ	操作回路用	A	5
		コンデンサーファンモーター用	A	10
	その他		—	送風機インターナルサーモスタット・逆相防止器
冷媒配管	ガス入口		mm	φ50.8（ロー付接続）
	液出口		mm	φ28.58（ロー付接続）
	ホットガス配管		mm	φ38.1（ロー付接続）
質量	製品質量		kg	960
	梱包質量		kg	960
運転音			dB	60/61 注（1）
内蔵品			—	高圧連成計・低圧連成計・ドライヤ・サイトグラス

注（1）運転音は、反響の少ない無響室などの部屋で、運転条件：製品周囲温度32℃・蒸発温度−10℃・吸入ガス温度18℃・ファン特性低騒音モード、測定位置：製品正面1m・高さ1mにおける値（Aスケール）を示します。実際の据え付け状態では、周囲の反響などの影響を受け、表示値より大きくなりますので、据え付けに当っては、据え付け場所の環境には十分ご注意願います。

（2）容量制御は、ローテーション運転により、（　）内の値になることがあります。

＊吹出ダクトの外装色はベージュとなります。

■外形寸法図

（単位：mm）

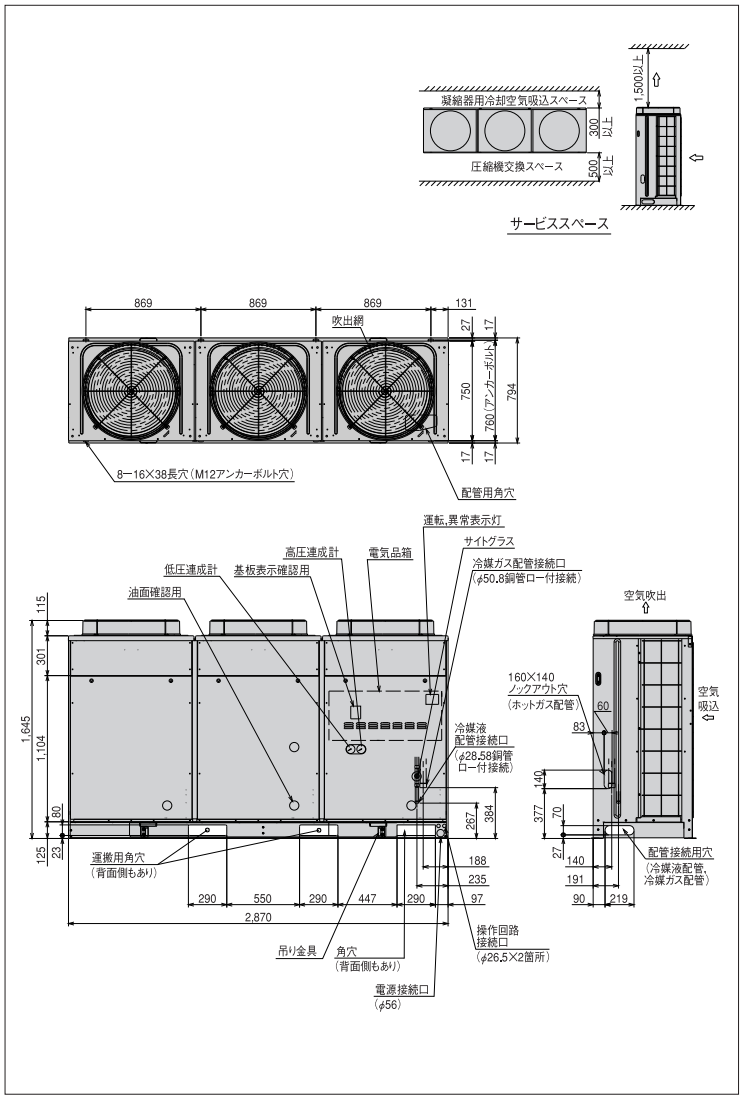

※詳細は、日立アプライアンス（株）各支店・営業所にお問い合わせください。

●オプション部品

リモコンボックス	152ページを参照ください。
防雪フード	153・154ページを参照ください。

マルチタイプ［冷蔵用］

KX-RM40AM ＜呼称出力:7.4kW×4＞

JRA耐塩害仕様・JRA耐重塩害仕様もあります※

■標準仕様表

（50/60Hz）

項目（単位）			型式	KX-RM40AM
使用冷媒			—	R404A
蒸発温度使用範囲			℃	−20〜−10
電源			—	AC3φ 200V 50/60Hz
性能	周囲温度		℃	32
	蒸発温度		℃	−10
	吸入ガス温度		℃	18
	冷凍能力		kW	75.0/85.0
	電気特性	消費電力	kW	40.3/48.6
		運転電流	A	136.6/151.5
		力率	%	85/93
		始動電流	A	371/370
法定冷凍能力			トン	15.16/18.28
高圧ガス保安法区分			—	届出不要
外形寸法	外装（マンセル記号）		—	ナチュラルグレー（1.0Y 8.5/0.5）
	幅		mm	2,870
	奥行		mm	750
	高さ		mm	1,645
圧縮機	型式×台数		—	FL1000EL-180A3×4
	定格出力		kW	7.4×4
	吐出量		m³/h	124.40/149.92
	冷却方式		—	冷媒液冷却方式
冷凍機油	種類		—	ダフニーハーメチックオイルFVC32D
	封入量		L	5.0×4
凝縮器	型式		—	多通路クロスフィン式
	送風機	型式×台数	—	φ644プロペラファン×3
		風量（最大）	m³/min	495/530
	モーター	定格出力（極数）×台数	W	275（6）×3
受液器内容積			L	50×2
運転装置	運転スイッチ		—	運転／停止
調整装置	表示灯		—	運転・警報（各種コード表示）
制御装置	凝縮圧力制御		—	ファンスピード制御
	容量制御		%	0−25−50−75−100
保護装置	高圧圧力遮断装置		MPa	3.0 OFF
	低圧圧力遮断装置		MPa	0.00 OFF（出荷時）（応急運転時のみ使用）
	溶栓	口径	mm	5
		溶解温度	℃	72
	電流センサー（CT）設定値（圧縮機用）		A	60×4
	吐出ガス過熱防止サーミスター		℃	110（自動復帰）
	配線用遮断器（圧縮機用）		A	60×4
	ヒューズ	操作回路用	A	5
		コンデンサーファンモーター用	A	10
	その他		—	送風機インターナルサーモスタット・逆相防止器
冷媒配管	ガス入口		mm	φ50.8（ロー付接続）
	液出口		mm	φ28.58（ロー付接続）
	ホットガス配管		mm	φ38.1（ロー付接続）
質量	製品質量		kg	980
	梱包質量		kg	980
運転音			dB	61/62 注（1）
内蔵品			—	高圧連成計・低圧連成計・ドライヤ・サイトグラス

注（1）運転音は、反響の少ない無響室などの部屋で、運転条件：製品周囲温度32℃・蒸発温度−10℃・吸入ガス温度18℃・ファン特性低騒音モード、測定位置：製品正面1m・高さ1mにおける値（Aスケール）を示します。実際の据え付け状態では、周囲の反響などの影響を受け、表示値より大きくなりますので、据え付けに当っては、据え付け場所の環境には十分ご注意願います。

＊吹出ダクトの外装色はベージュとなります。

■外形寸法図

（単位：mm）

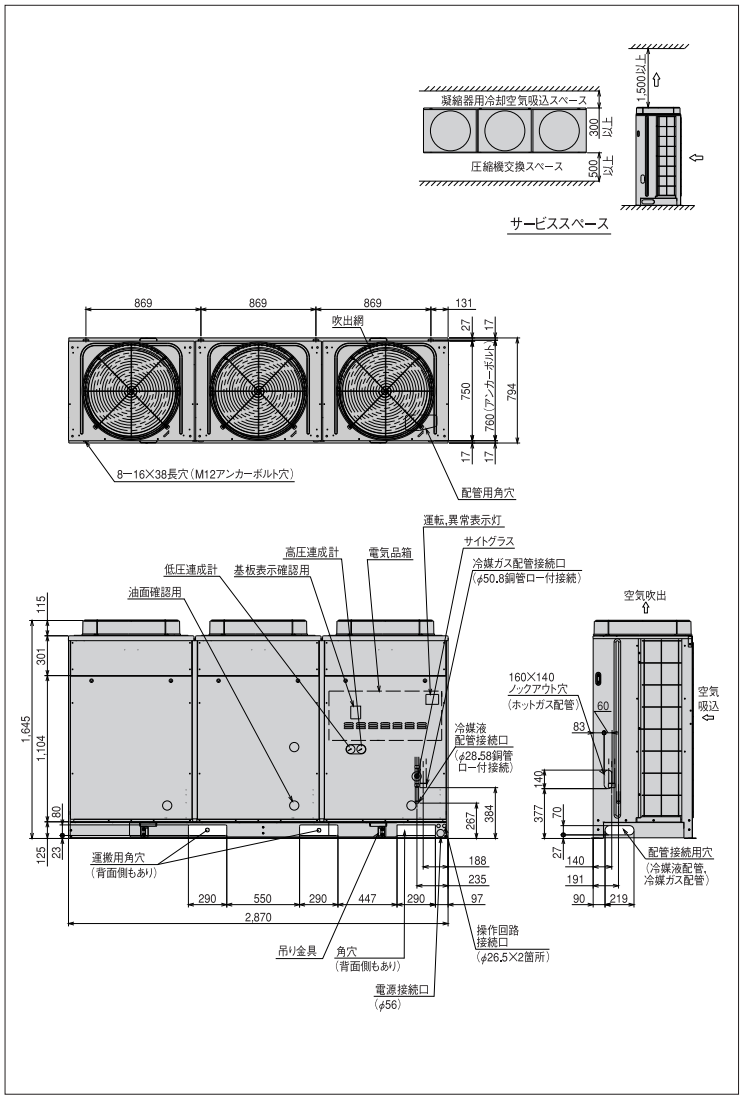

※詳細は、日立アプライアンス（株）各支店・営業所にお問い合わせください。

●オプション部品

リモコンボックス	152ページを参照ください。
防雪フード	153・154ページを参照ください。

マルチタイプ［高温用］

KX-RM20AU ＜呼称出力:7.4kW×2＞

JRA耐塩害仕様・JRA耐重塩害仕様もあります※

■標準仕様表

(50/60Hz)

項目(単位) ＼ 型式				KX-RM20AU
使用冷媒			—	R404A
蒸発温度使用範囲			℃	−10〜+5
電源			—	AC3 φ 200V 50/60Hz
性能	周囲温度		℃	32
	蒸発温度		℃	+5
	吸入ガス温度		℃	18
	冷凍能力		kW	50.0/56.0
	電気特性	消費電力	kW	17.3/21.9
		運転電流	A	57.3/67.3
		力率	%	87/94
		始動電流	A	262/248
法定冷凍能力			トン	6.06/7.32
高圧ガス保安法区分			—	届出不要
外形寸法	外装（マンセル記号）		—	ナチュラルグレー(1.0Y 8.5/0.5)
	幅		mm	1,910
	奥行		mm	750
	高さ		mm	1,645
圧縮機	型式×台数		—	FL1000ELU-144A3×2
	定格出力		kW	7.4×2
	吐出量		m³/h	49.76/59.96
	冷却方式		—	冷媒液冷却方式
冷凍機油	種類		—	ダフニーハーメチックオイルFVC32D
	封入量		L	5.0×2
凝縮器	型式		—	多通路クロスフィン式
	送風機	型式×台数	—	φ644プロペラファン×2
		風量（最大）	m³/min	330/354
	モーター	定格出力(極数)×台数	W	275(6)×2
受液器内容積			L	50
運転装置	運転スイッチ		—	運転/停止
	表示灯		—	運転・警報(各種コード表示)
制御装置	凝縮圧力制御		—	ファンスピード制御
	容量制御		%	0-50-100
保護装置	高圧圧力遮断装置		MPa	3.0 OFF
	低圧圧力遮断装置		MPa	0.0 OFF(出荷時)(応急運転時のみ使用)
	溶栓	口径	mm	5
		溶解温度	℃	72
	電流センサー(CT)設定値(圧縮機用)		A	60×2
	吐出ガス過熱防止サーミスター		℃	110(自動復帰)
	配線用遮断器(圧縮機用)		A	60×2
	ヒューズ	操作回路用	A	5
		コンデンサーファンモーター用	A	10
	その他		—	送風機インターナルサーモスタット・逆相防止器
冷媒配管	ガス入口		mm	φ44.45 (ロー付接続)
	液出口		mm	φ22.0 (ロー付接続)
	ホットガス配管		mm	φ25.4 (ロー付接続)
質量	製品質量		kg	545
	梱包質量		kg	545
運転音			dB	56/57 注(1)
内蔵品			—	高圧連成計・低圧連成計・ドライヤ・サイトグラス

注(1) 運転音は、反響の少ない無響室などの部屋で、運転条件:製品周囲温度32℃・蒸発温度+5℃・吸入ガス温度18℃・ファン特性低騒音モード、測定位置:製品正面1m・高さ1mにおける値(Aスケール)を示します。実際の据え付け状態では、周囲の反響などの影響を受け、表示値より大きくなりますので、据え付けに当っては、据え付け場所の環境には十分ご注意願います。

＊吹出ダクトの外装色はベージュとなります。

■外形寸法図

(単位:mm)

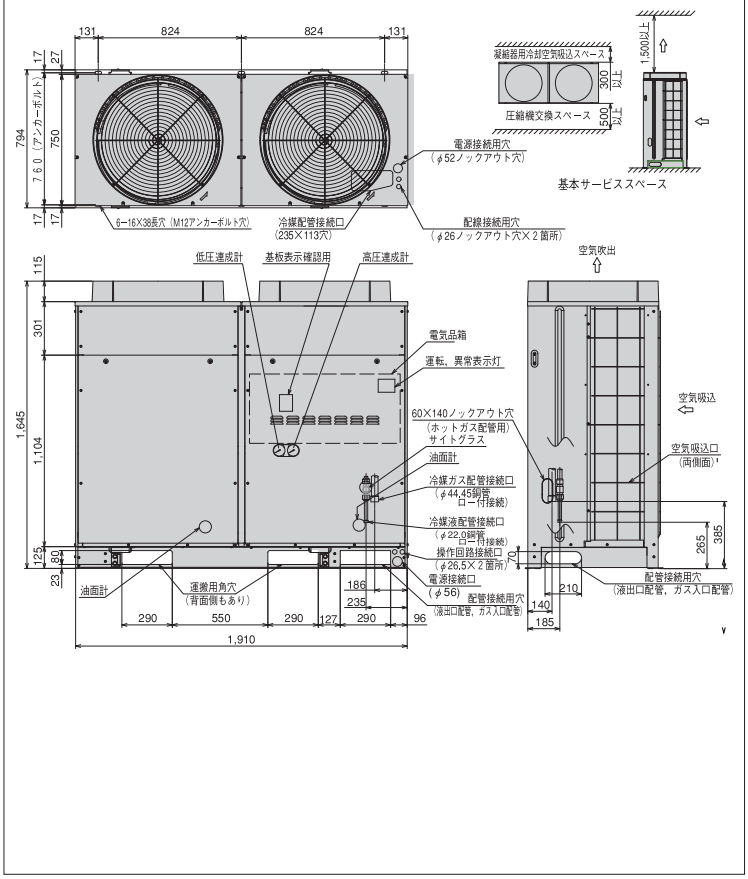

※詳細は、日立アプライアンス(株)各支店・営業所にお問い合わせください。

●オプション部品

リモコンボックス	152ページを参照ください。
防雪フード	153・154ページを参照ください。

マルチタイプ［高温用］

KX-RM30AU ＜呼称出力:7.4kW×3＞

JRA耐塩害仕様・JRA耐重塩害仕様もあります※

■標準仕様表

（50/60Hz）

項目（単位）			型式	KX-RM30AU
使用冷媒			—	R404A
蒸発温度使用範囲			℃	−10〜+5
電源			—	AC3 φ 200V 50/60Hz
性能	周囲温度		℃	32
	蒸発温度		℃	+5
	吸入ガス温度		℃	18
	冷凍能力		kW	75.0/85.0
	電気特性	消費電力	kW	26.4/33.6
		運転電流	A	87.4/103
		力率	%	87/94
		始動電流	A	295/287
法定冷凍能力			トン	9.09/10.98
高圧ガス保安法区分			—	届出不要
外形寸法	外装（マンセル記号）		—	ナチュラルグレー（1.0Y 8.5/0.5）
	幅		mm	2,870
	奥行		mm	750
	高さ		mm	1,645
圧縮機	型式×台数		—	FL1000ELU-144A3×3
	定格出力		kW	7.4×3
	吐出量		m³/h	74.64/89.94
	冷却方式		—	冷媒液冷却方式
冷凍機油	種類		—	ダフニーハーメチックオイルFVC32D
	封入量		L	5.0×3
凝縮器	型式		—	多通路クロスフィン式
	送風機	型式×台数	—	φ644プロペラファン×3
		風量（最大）	m³/min	495/530
	モーター	定格出力（極数）×台数	W	275(6)×3
受液器内容積			L	80
運転装置調整	運転スイッチ		—	運転/停止
	表示灯		—	運転・警報(各種コード表示)
制御装置	凝縮圧力制御		—	ファンスピード制御
	容量制御		%	0-33-67-100
保護装置	高圧圧力遮断装置		MPa	3.0 OFF(手動復帰)
	低圧圧力遮断装置		MPa	0.0 OFF（出荷時）（応急運転時のみ使用）
	溶栓	口径	mm	5
		溶解温度	℃	72
	電流センサー（CT）設定値（圧縮機用）		A	60×3
	吐出ガス過熱防止サーミスター		℃	110(自動復帰)
	配線用遮断器（圧縮機用）		A	60×3
	ヒューズ	操作回路用	A	5
		コンデンサーファンモーター用	A	10
	その他		—	送風機インターナルサーモスタット・逆相防止器
冷媒配管	ガス入口		mm	φ50.8 （ロー付接続）
	液出口		mm	φ25.4 （ロー付接続）
	ホットガス配管		mm	φ38.1 （ロー付接続）
質量	製品質量		kg	824
	梱包質量		kg	824
運転音			dB	57/58 注（1）
内蔵品			—	高圧連成計・低圧連成計・ドライヤ・サイトグラス

注（1）運転音は、反響の少ない無響室などの部屋で、運転条件：製品周囲温度32℃・蒸発温度+5℃・吸入ガス温度18℃・ファン特性低騒音モード、測定位置：製品正面1m・高さ1mにおける値（Aスケール）を示します。実際の据え付け状態では、周囲の反響などの影響を受け、表示値より大きくなりますので、据え付けに当っては、据え付け場所の環境には十分ご注意願います。

＊吹出ダクトの外装色はベージュとなります。

■外形寸法図

（単位：mm）

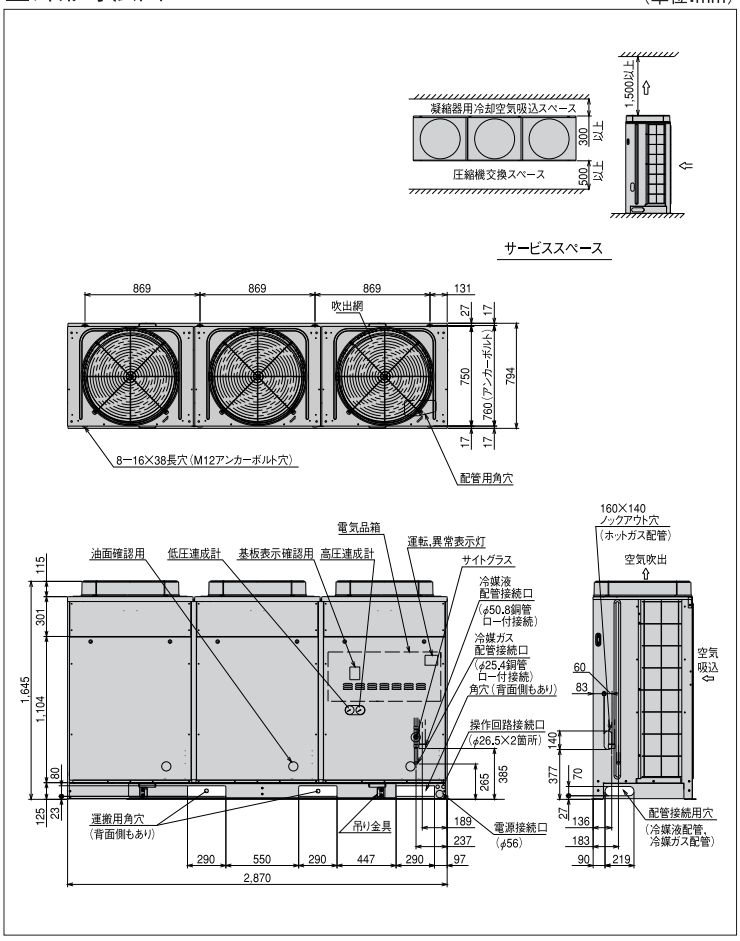

※詳細は、日立アプライアンス（株）各支店・営業所にお問い合わせください。

●オプション部品

リモコンボックス	152ページを参照ください。
防雪フード	153・154ページを参照ください。

マルチタイプ［高温用］

KX-RM40AU ＜呼称出力:7.4kW×4＞

JRA耐塩害仕様・JRA耐重塩害仕様もあります※

■標準仕様表

（50/60Hz）

項目（単位）			型式	KX-RM40AU
使用冷媒			—	R404A
蒸発温度使用範囲			℃	−10〜+5
電源			—	AC3φ 200V 50/60Hz
性能	周囲温度		℃	32
	蒸発温度		℃	+5
	吸入ガス温度		℃	18
	冷凍能力		kW	95.0／106
	電気特性	消費電力	kW	37.8／47.4
		運転電流	A	127／146
		力率	%	86／94
		始動電流	A	328／322
法定冷凍能力			トン	12.12／14.64
高圧ガス保安法区分			—	届出不要
外形寸法	外装（マンセル記号）		—	ナチュラルグレー（1.0Y 8.5/0.5）
	幅		mm	2,870
	奥行		mm	750
	高さ		mm	1,645
圧縮機	型式×台数		—	FL1000ELU-144A3×4
	定格出力		kW	7.4×4
	吐出量		m³/h	99.52／119.92
	冷却方式		—	冷媒液冷却方式
冷凍機油	種類		—	ダフニーハーメチックオイルFVC32D
	封入量		L	5.0×4
凝縮器	型式		—	多通路クロスフィン式
	送風機	型式×台数	—	φ644プロペラファン×3
		風量（最大）	m³/min	568／644
	モーター	定格出力（極数）×台数	W	600（6）×3
受液器内容積			L	50×2
運転調整装置	運転スイッチ		—	運転／停止
	表示灯		—	運転・警報（各種コード表示）
制御装置	凝縮圧力制御		—	ファンスピード制御
	容量制御		%	0-25-50-75-100
保護装置	高圧圧力遮断装置		MPa	3.0 OFF
	低圧圧力遮断装置		MPa	0.0 OFF（出荷時）（応急運転時のみ使用）
	溶栓	口径	mm	5
		溶解温度	℃	72
	電流センサー（CT）設定値（圧縮機用）		A	60×4
	吐出ガス過熱防止サーミスター		℃	110（自動復帰）
	配線用遮断器（圧縮機用）		A	60×4
	ヒューズ	操作回路用	A	5
		コンデンサーファンモーター用	A	10
	その他		—	送風機インターナルサーモスタット・逆相防止器
冷媒配管	ガス入口		mm	φ50.8（ロー付接続）
	液出口		mm	φ28.58（ロー付接続）
	ホットガス配管		mm	φ38.1（ロー付接続）
質量	製品質量		kg	955
	梱包質量		kg	955
運転音			dB	63／65　注（1）
内蔵品			—	高圧連成計・低圧連成計・ドライヤ・サイトグラス

注（1）運転音は、反響の少ない無響室などの部屋で、運転条件：製品周囲温度32℃・蒸発温度+5℃・吸入ガス温度18℃・ファン特性低騒音モード、測定位置：製品正面1m・高さ1mにおける値（Aスケール）を示します。実際の据え付け状態では、周囲の反響などの影響を受け、表示値より大きくなりますので、据え付けに当っては、据え付け場所の環境には十分ご注意願います。

＊吹出ダクトの外装色はベージュとなります。

■外形寸法図

（単位：mm）

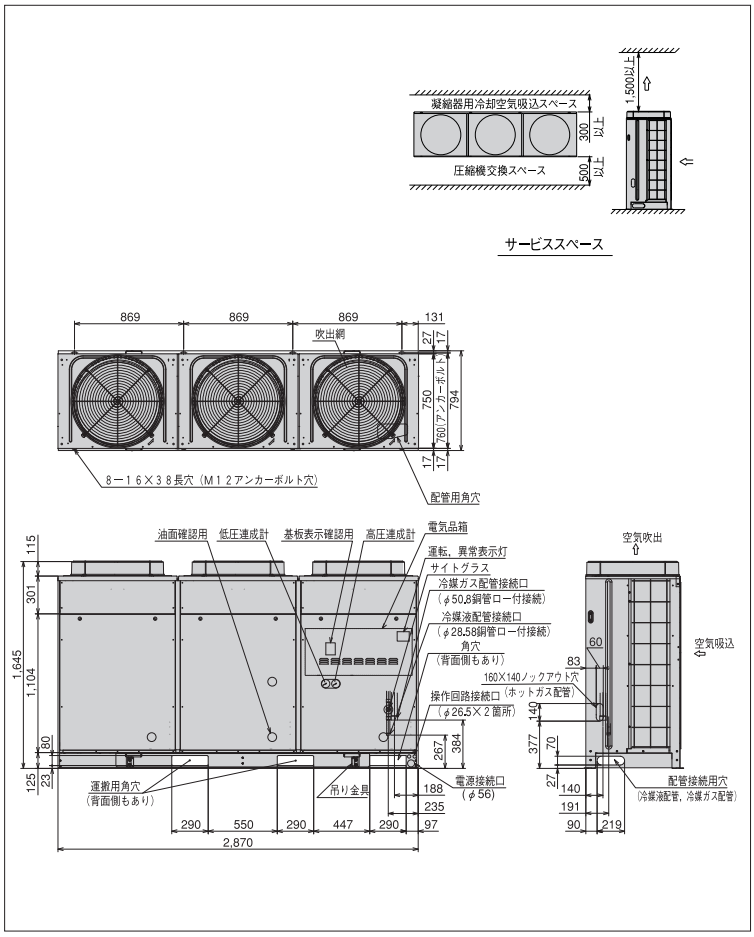

※詳細は、日立アプライアンス（株）各支店・営業所にお問い合わせください。

●オプション部品

リモコンボックス	152ページを参照ください。
防雪フード	153・154ページを参照ください。

マルチタイプ［超低温用］

KX-RM16AF

＜呼称出力:6.0kW×2＞

JRA耐塩害仕様・JRA耐重塩害仕様もあります※

■標準仕様表

（50/60Hz）

項目（単位）			型式	KX-RM16AF
使用冷媒			—	R404A
蒸発温度使用範囲			℃	−65〜−20
電源			—	AC3φ 200V 50/60Hz
性能	周囲温度		℃	32
	蒸発温度		℃	−60
	吸入ガス温度		℃	18
	冷凍能力		kW	3.60/4.26
	電気特性	消費電力	kW	11.8/13.8
		運転電流	A	43.6/43.3
		力率	%	78/92
		始動電流	A	262/246
法定冷凍能力			トン	6.06/7.32
高圧ガス保安法区分			—	届出不要
外形	外装（マンセル記号）		—	ナチュラルグレー（1.0Y　8.5/0.5）
	幅		mm	1,910
	奥行		mm	750
	高さ		mm	1,645
圧縮機	型式×台数		—	FL800EL-144A3×2
	定格出力		kW	6.0×2
	吐出量		m³/h	49.76/59.96
	冷却方式		—	冷媒液冷却方式
冷凍機油	種類		—	ダフニーハーメチックオイルFVC32D
	封入量		L	5.0×2
凝縮器	型式		—	多通路クロスフィン式
	送風機	型式×台数	—	φ644プロペラファン×2
		風量（最大）	m³/min	330/354
	モーター	定格出力（極数）×台数	W	275（6）×2
受液器内容積			L	50
運転整調装置	運転スイッチ		—	運転/停止
	表示灯		—	運転・警報（各種コード表示）
制御装置	凝縮圧力制御		—	ファンスピード制御
	容量制御		%	0-50-100
保護装置	高圧圧力遮断装置		MPa	3.0 OFF
	低圧圧力遮断装置		MPa	0.0 OFF（出荷時）（応急運転時のみ使用）
	溶栓	口径	mm	5
		溶解温度	℃	72
	電流センサー（CT）設定値（圧縮機用）		A	50×2
	吐出ガス過熱防止サーミスター		℃	110（自動復帰）
	配線用遮断器（圧縮機用）		A	50×2
	ヒューズ	操作回路用	A	5
		コンデンサーファンモーター用	A	10
	その他		—	送風機インターナルサーモスタット・逆相防止器
冷媒配管	ガス入口		mm	φ44.45（ロー付接続）
	液出口		mm	φ22.0（ロー付接続）
質量	製品質量		kg	540
	梱包質量		kg	540
運転音			dB	53/54　注（1）
内蔵品			—	高圧連成計・低圧連成計・ドライヤ・サイトグラス

注（1）運転音は、反響の少ない無響室などの部屋で、運転条件：製品周囲温度32℃・蒸発温度−40℃・吸入ガス温度18℃・ファン特性低騒音モード、測定位置：製品正面1m・高さ1mにおける値（Aスケール）を示します。実際の据え付け状態では、周囲の反響などの影響を受け、表示値より大きくなりますので、据え付け場所の環境には十分ご注意願います。

＊吹出ダクトの外装色はベージュとなります。

■外形寸法図

（単位:mm）

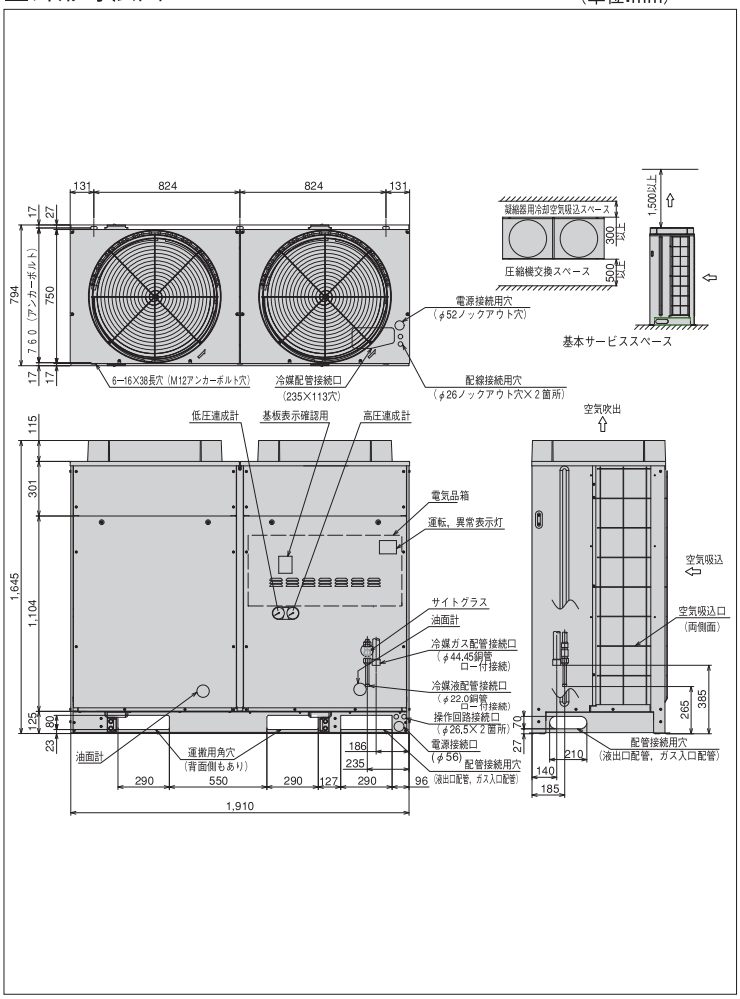

※詳細は、日立アプライアンス（株）各支店・営業所にお問い合わせください。

●オプション部品

リモコンボックス	152ページを参照ください。
防雪フード	153・154ページを参照ください。

マルチタイプ［超低温用］

KX-RM20AF

＜呼称出力:7.4kW×2＞

JRA耐塩害仕様・JRA耐重塩害仕様もあります※

■標準仕様表

(50/60Hz)

項目(単位)			型式	KX-RM20AF
使用冷媒			—	R404A
蒸発温度使用範囲			℃	−65〜−20
電源			—	AC3φ 200V 50/60Hz
性能	周囲温度		℃	32
	蒸発温度		℃	−60
	吸入ガス温度		℃	18
	冷凍能力		kW	4.37/5.06
	電気特性	消費電力	kW	14.5/17.2
		運転電流	A	54.3/53.5
		力率	%	77/93
		始動電流	A	299/282
法定冷凍能力			トン	7.58/9.14
高圧ガス保安法区分			—	届出不要
外形	外装（マンセル記号）		—	ナチュラルグレー(1.0Y　8.5/0.5)
	幅		mm	1,910
	奥行		mm	750
	高さ		mm	1,645
圧縮機	型式×台数		—	FL1000EL-180A3×2
	定格出力		kW	7.4×2
	吐出量		m³/h	62.20/74.96
	冷却方式		—	冷媒液冷却方式
冷凍機油	種類		—	ダフニーハーメチックオイルFVC32D
	封入量		L	5.0×2
凝縮器	型式		—	多通路クロスフィン式
	送風機	型式×台数	—	φ644プロペラファン×2
		風量（最大）	m³/min	330/354
	モーター	定格出力(極数)×台数	W	275（6）×2
受液器内容積			L	50
運転調整装置	運転スイッチ		—	運転/停止
	表示灯		—	運転・警報(各種コード表示)
制御装置	凝縮圧力制御		—	ファンスピード制御
	容量制御		%	0-50-100
保護装置	高圧圧力遮断装置		MPa	3.0　OFF
	低圧圧力遮断装置		MPa	0.0　OFF（出荷時）（応急運転時のみ使用）
	溶栓	口径	mm	5
		溶解温度	℃	72
	電流センサー(CT)設定値(圧縮機用)		A	60×2
	吐出ガス過熱防止サーミスター		℃	110（自動復帰）
	配線用遮断器(圧縮機用)		A	60×2
	ヒューズ	操作回路用	A	5
		コンデンサーファンモーター用	A	10
	その他		—	送風機インターナルサーモスタット・逆相防止器
冷媒配管	ガス入口		mm	φ44.45（ロー付接続）
	液出口		mm	φ22.0（ロー付接続）
質量	製品質量		kg	550
	梱包質量		kg	550
運転音			dB	54/55　　注(1)
内蔵品			—	高圧連成計・低圧連成計・ドライヤ・サイトグラス

注(1) 運転音は、反響の少ない無響室などの部屋で、運転条件:製品周囲温度32℃・蒸発温度−40℃・吸入ガス温度18℃・ファン特性低騒音モード、測定位置:製品正面1m・高さ1mにおける値(Aスケール)を示します。実際の据え付け状態では、周囲の反響などの影響を受け、表示値より大きくなりますので、据え付け場所の環境には十分ご注意願います。

＊吹出ダクトの外装色はベージュとなります。

■外形寸法図

(単位:mm)

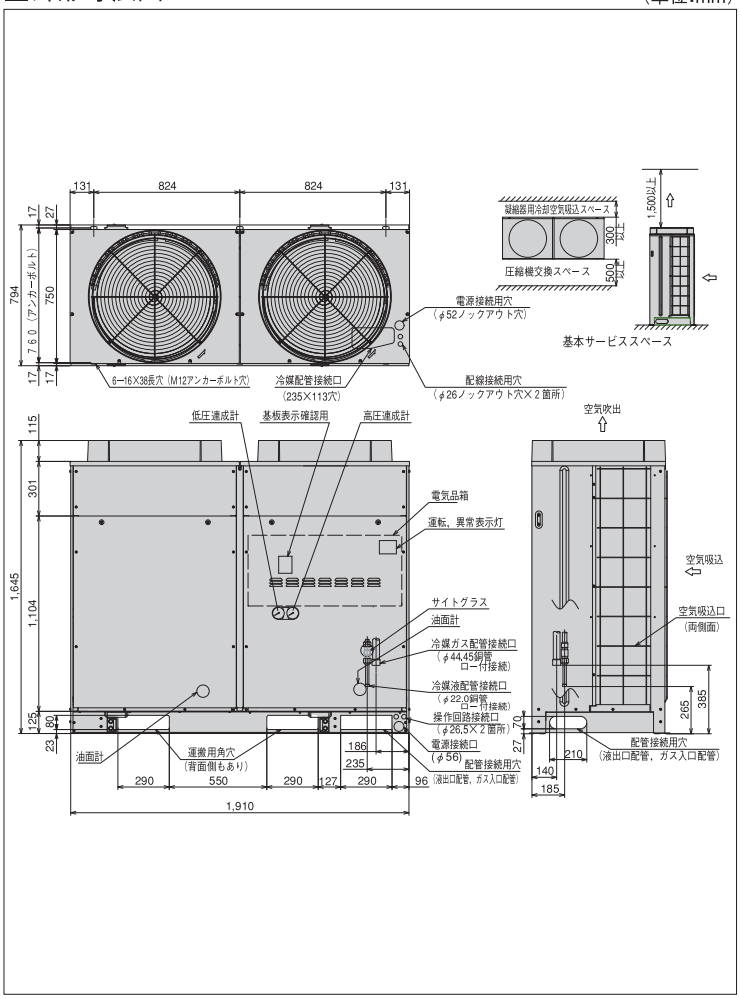

※詳細は、日立アプライアンス(株)各支店・営業所にお問い合わせください。

●オプション部品

リモコンボックス	152ページを参照ください。
防雪フード	153・154ページを参照ください。