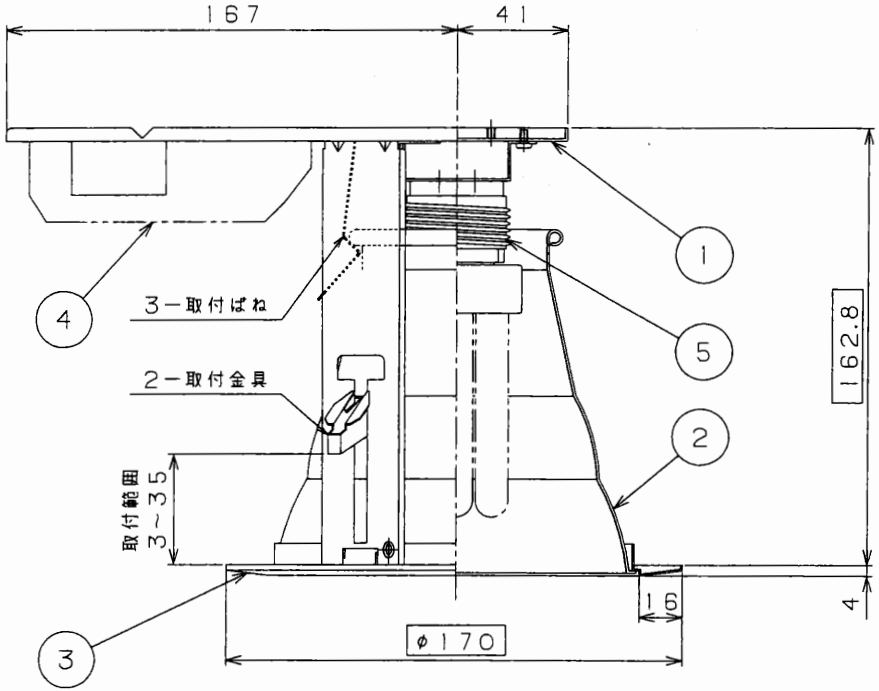

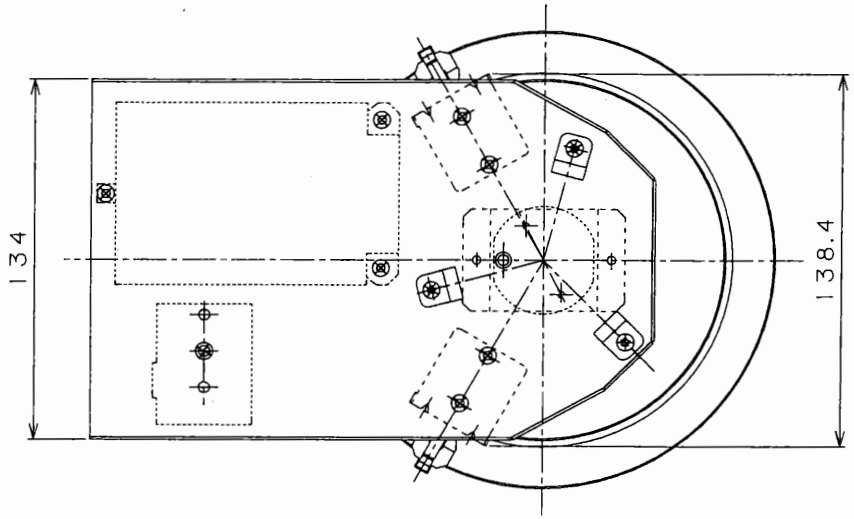

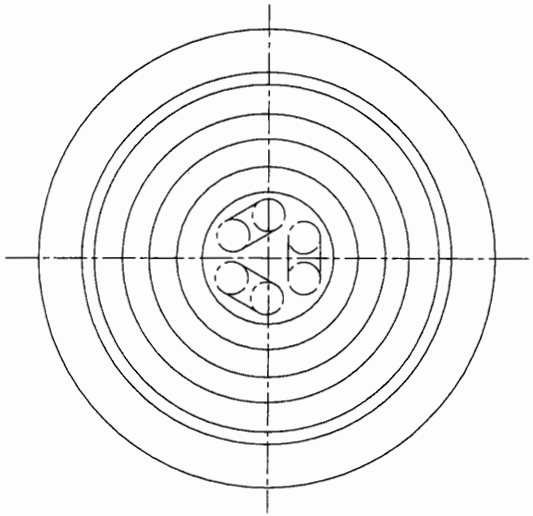

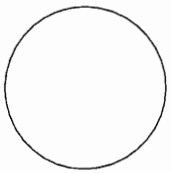

天井切込み寸法φ150

⚠ 安全に関するご注意

●一般屋内用照明器具です。屋外や水気、湿気のある場所では使用しないでください。絶縁不良による感電の原因となります。
●天井埋込専用ですので壁取付け、傾斜天井へ取付けしないでください。火災・感電・落下の原因となります。
●断熱材、防音材をかぶせて使用しないでください。火災の原因となります。

断熱材施工不可

4.器具質量：0.8kg
3.遮光角　15°
2.接続端子付（定格20A・送り接続可能・アース端子付）
注）1.Hf蛍光ランプ専用

部番	部品名	材質・材厚	備考
10			
9			
8			
7			
6			
5	ソケット	P	
4	安定器		16W用
3	枠	SPC t0.6	白色
2	反射板	AlP t1.0	銀色鏡面仕上
1	本体	SPC t1.0	亜鉛メッキ鋼板

周波数(Hz)	50・60
電圧(V)	100・200 230・240・242
力率	H
点灯方式	PN
尺度	1：2

確認済
19.10.1 ～ '23.9.30
有効期間
日本照明器具標準委員会

図番 NTK1272-1

機種	FRS21-H161	製造者型番	HD16101

日立ライティング株式会社　大西

（社）日本照明器具工業会様式

単位mm（A3）　整理No（F080）