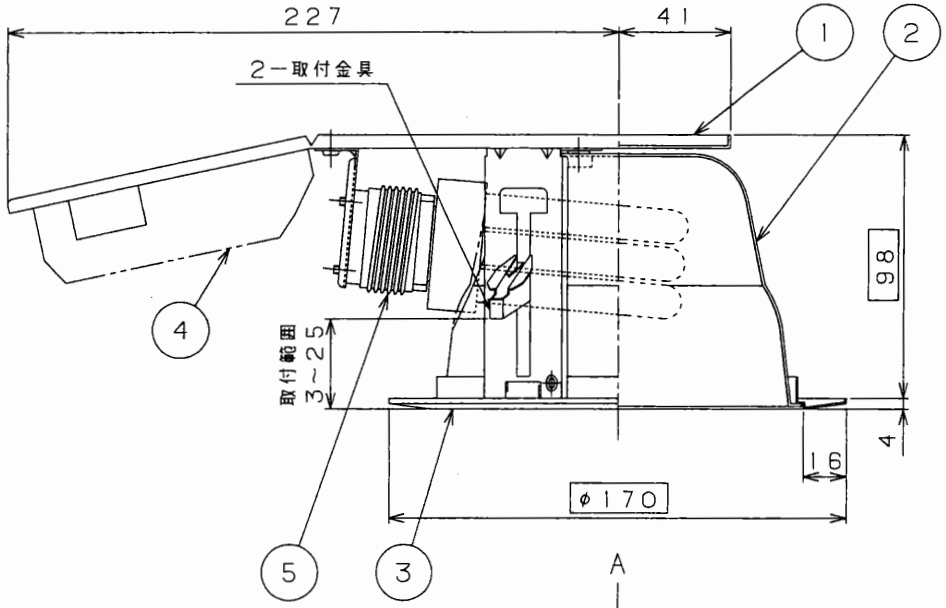


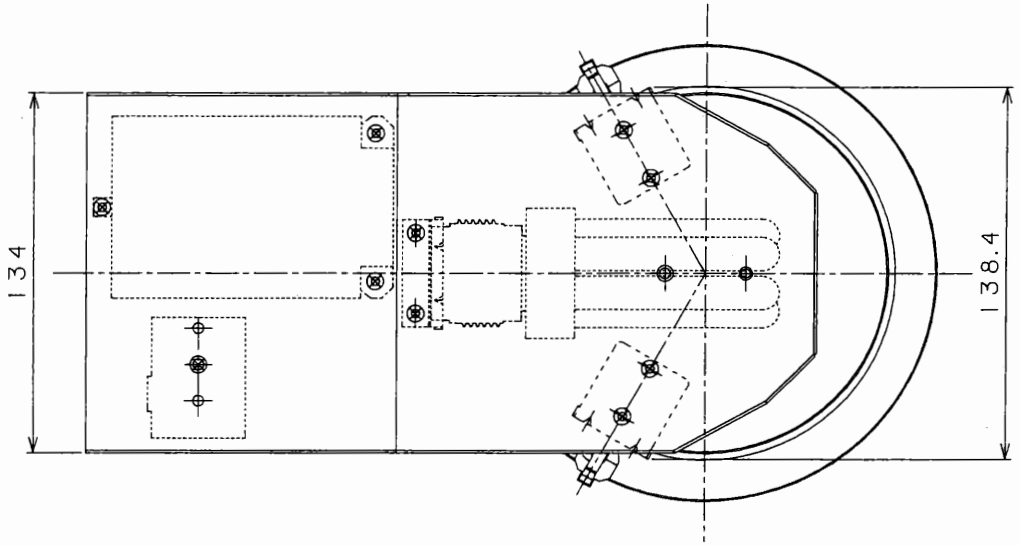


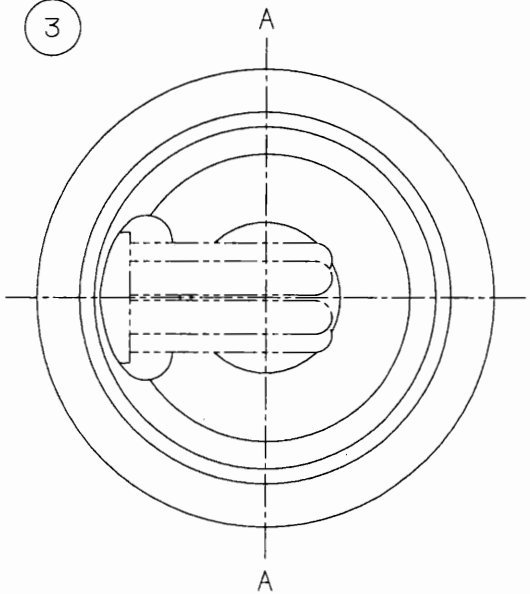


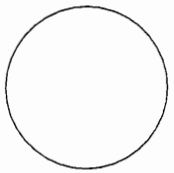

天井切込み寸法φ150

⚠ 安全に関するご注意

●一般屋内用照明器具です．屋外や水気、湿気のある場所では使用しないでください．絶縁不良による感電の原因となります．
●天井埋込専用ですので壁取付け、傾斜天井へ取付けしないでください．火災・感電・落下の原因となります．
●断熱材、防音材をかぶせて使用しないでください．火災の原因となります．

断熱材施工不可

4.器具質量：0.8kg
3.遮光角　A断面15°
2.接続端子付（定格20A・送り接続可能・アース端子付）
注）1.Hf蛍光ランプ専用

| 部番 | 部品名 | 材質・材厚 | 備考 |
|---|---|---|---|
| 10 | | | |
| 9 | | | |
| 8 | | | |
| 7 | | | |
| 6 | | | |
| 5 | ソケット | P | |
| 4 | 安定器 | | 16W用 |
| 3 | 枠 | SPC t0.6 | 白色 |
| 2 | 反射板 | AIP t1.0 | 鏡色鏡面仕上 |
| 1 | 本体 | SPC t1.0 | 亜鉛メッキ鋼板 |

| | |
|---|---|
| 周波数(Hz) | 50・60 |
| 電圧(V) | 100・200 230・240・242 |
| 力率 | H |
| 点灯方式 | PN |
| 尺度 | 1：2 |

確認済
19.10.1 ～23.9.30
有効期間
公共施設用照明器具標準委員会

図番 NTK1277-1

日立ライティング株式会社　大西

| 機種 | FRS23-H161 | 製造者型番 | HD16103 |
|---|---|---|---|

（社）日本照明器具工業会様式

単位mm　（A3）　整理No（F090）