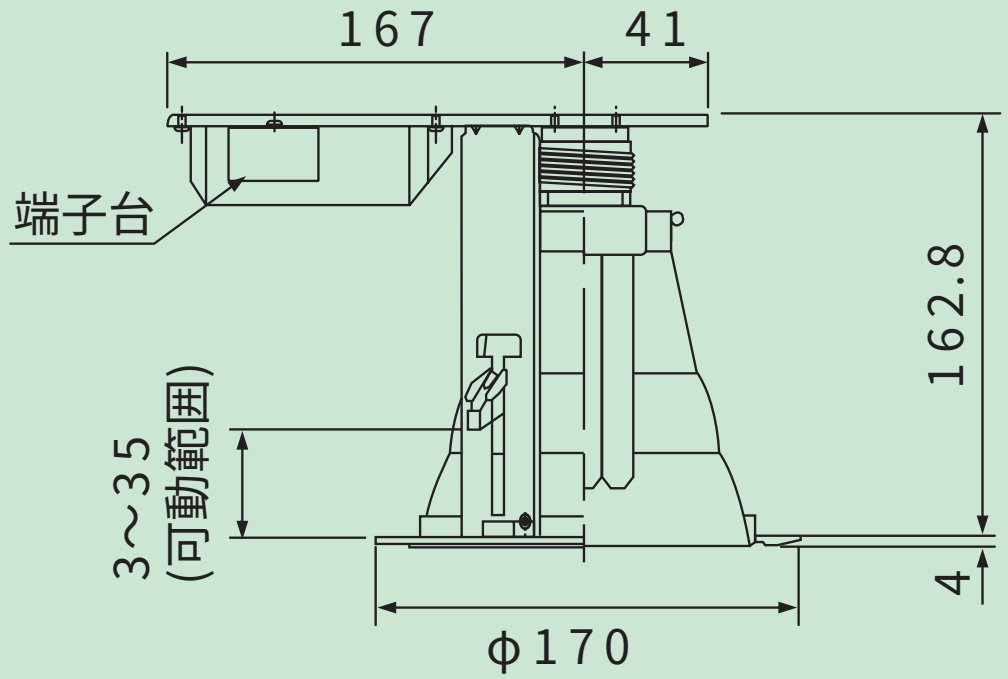
167
41
端子台
162.8
3～35
(可動範囲)
4
φ170