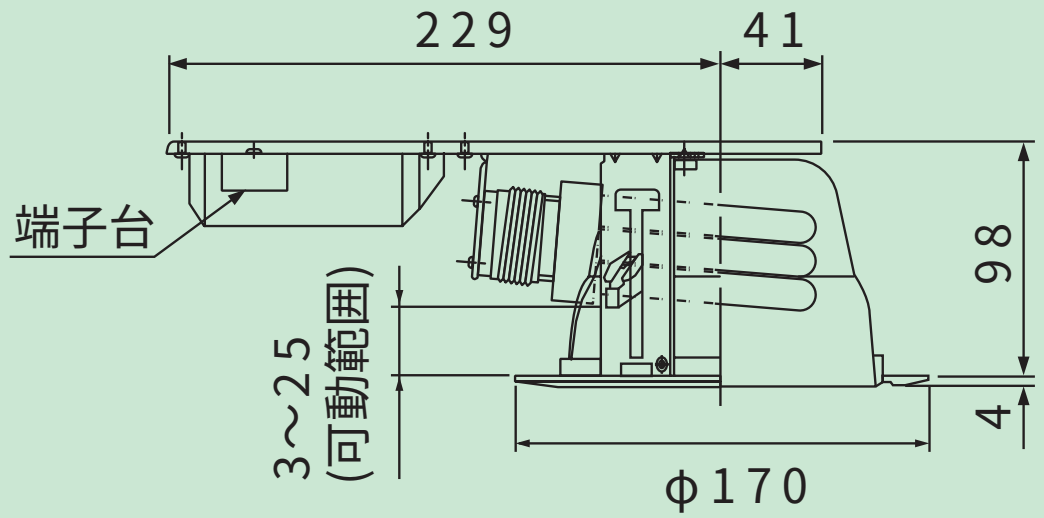
229
41
端子台
98
3～25
(可動範囲)
4
φ170