単位：mm

KTB20720

## ⚠ 安全に関するご注意

- 一般屋内用器具です。
  屋外や水気、湿気のある場所では使用しないでください。
  絶縁不良による感電の原因となります。
- 器具の取付けは取扱説明書にしたがい確実に取付けてください。
  取付けに不備があると火災、感電、落下の原因となります。
- 指定されたランプ以外は使用しないでください。
  火災の原因となります。
- 天井埋込専用です。壁取付、傾斜天井へ取付けしないでください。
  火災、感電、落下の原因となります。
- 器具と被照射面との距離を30cm以上あけてください。
  火災の原因となります。
- 断熱材・防音材をかぶせて使用しないでください。過熱による
  火災の原因となります。（下図の空間を確保してください。）

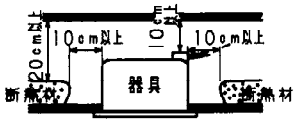


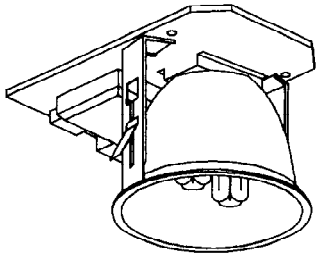

（背　面）

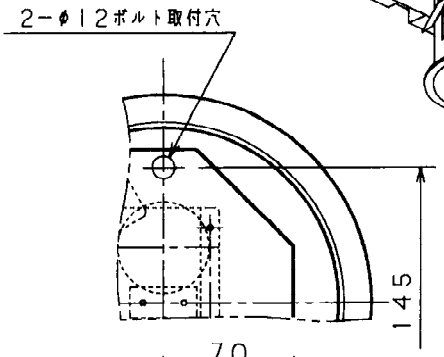


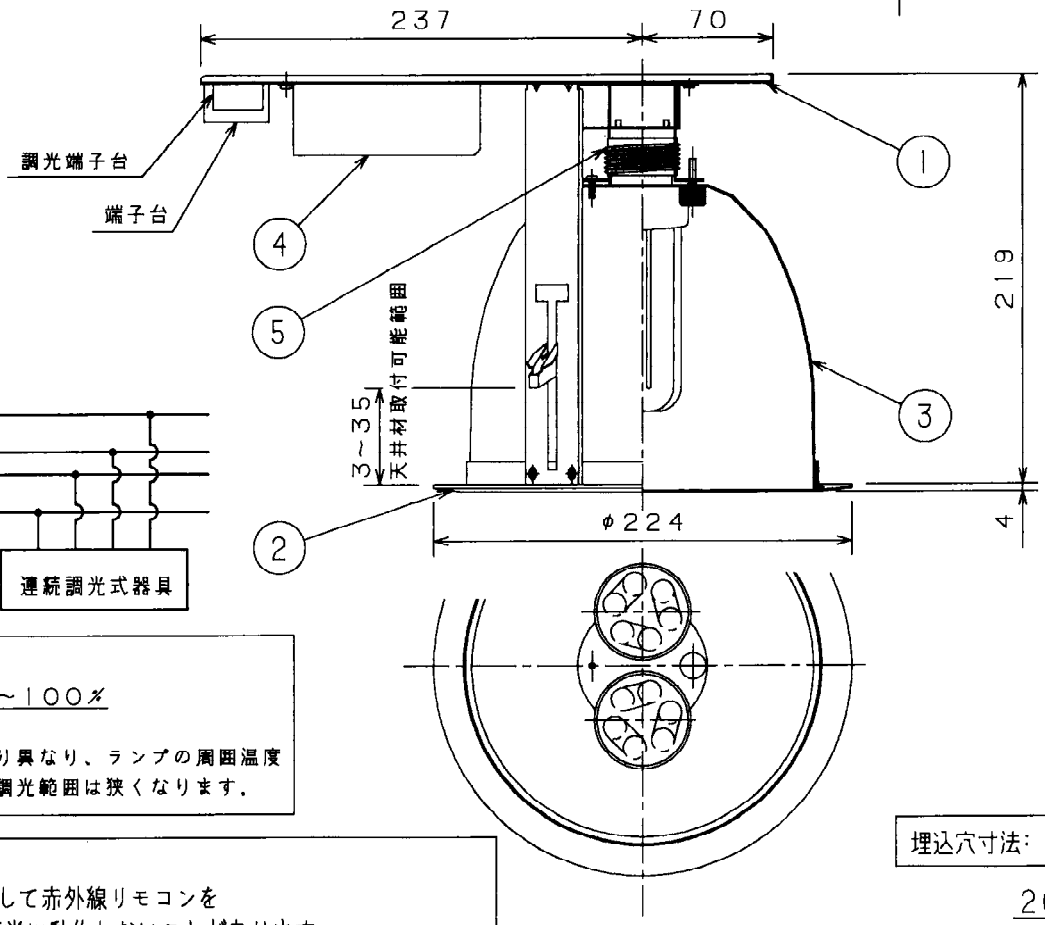


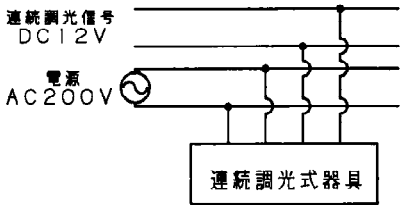


**連続調光式**

調光範囲：約35%〜100%

【調光特性】
調光度は室温により異なり、ランプの周囲温度が高くなるほど、調光範囲は狭くなります。

埋込穴寸法：φ200

200V専用

端子台付

**使用上のご注意**

1. この器具と接近して赤外線リモコンを使用しますと正常に動作しないことがあります。
2. この器具の近くでワイヤレスマイクが正常に動作しないことがあります。
3. 専用の制御装置と組み合わせてご使用ください。
   制御装置の信号がない場合，正常に点灯しない場合があります。
4. 信号線は通信用ケーブル（CPEV等）をご使用ください。
5. 蛍光灯は周囲の温度や風などにより明るさが変化します。
   天井内および室内の換気等による器具への空気の出入りが強い所や低温となる場所では極端に照度が低下します。

**施工時のお願い**

軟らかい天井面に取り付ける場合は、必ず取付金具と天井面の間に補強材をいれてください。
（取付金具が天井にくい込み、枠と天井の間にスキマができることがあります。）

| 特記事項 | | 先方記号 | 電圧（V） | 数　量 | 品番 | 部　品　名 | 材質 | 備　考 |
|---|---|---|---|---|---|---|---|---|
| | | | 200 | | 5 | ランプソケット | | |
| | | | | | 4 | 電子安定器 | | |
| | | | | | 3 | 反射板 | ALP | t1.0 銀色鏡面仕上げ |
| 形式 蛍光灯ダウンライト | 野口 | | コンパクト形蛍光ランプ | FHT 32W×2 | 2 | 枠 | SPC | t0.6 白色 |
| | 長谷川 | 2.0kg | | | 1 | 本　体 | SPC | t1.0 亜鉛メッキ鋼板 |
| HD3201−EX | 深谷 | 器具質量 | 適合ランプ | W・数 | | | | |

NT88845 ②

日立アプライアンス株式会社