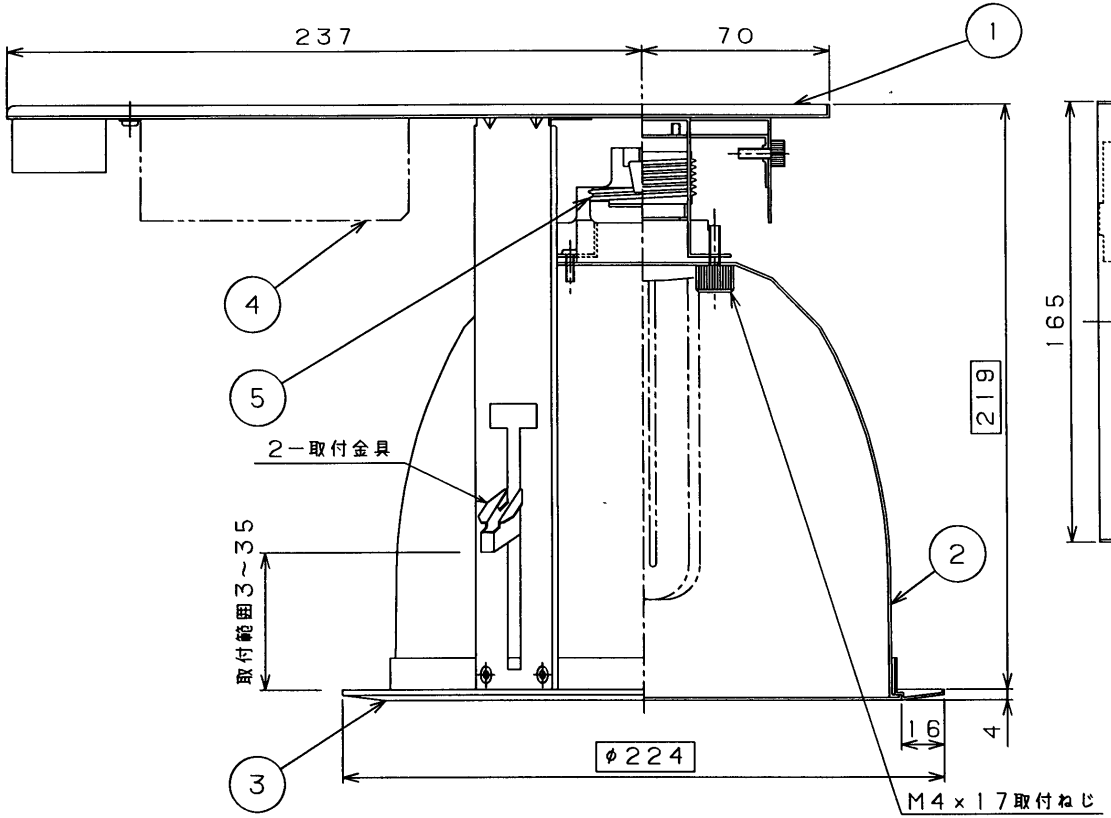

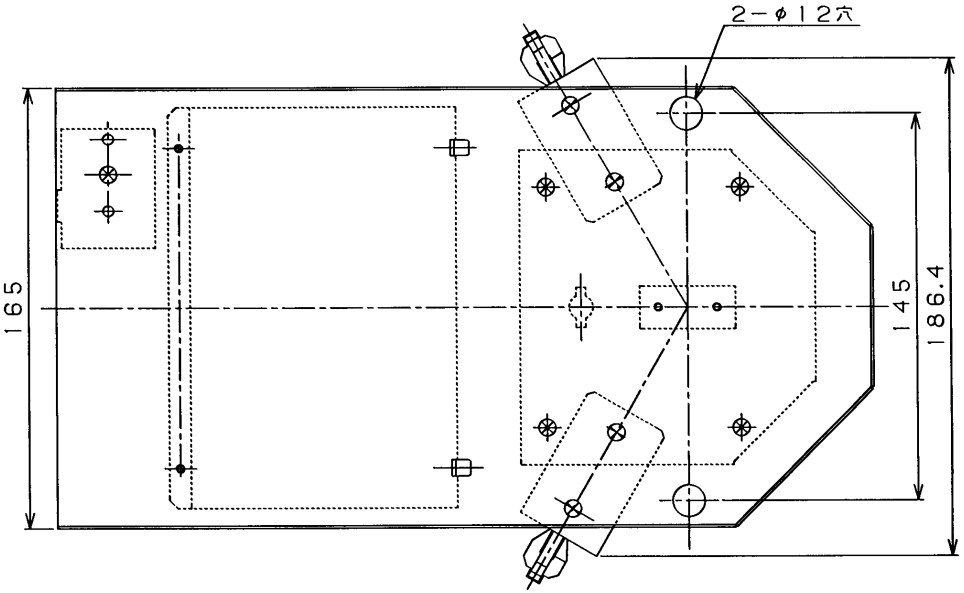

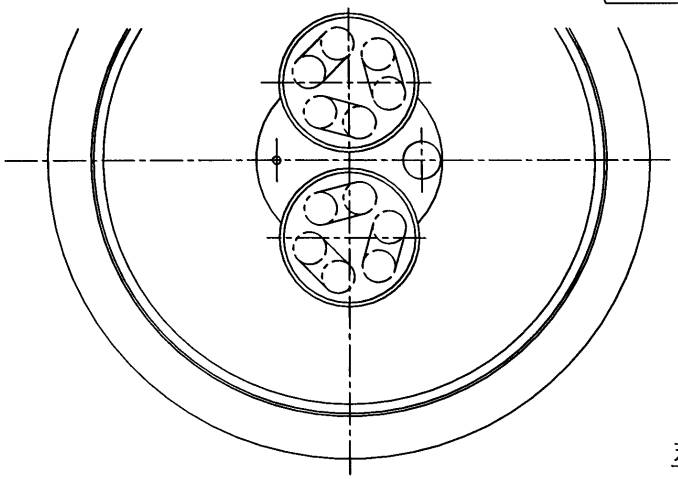

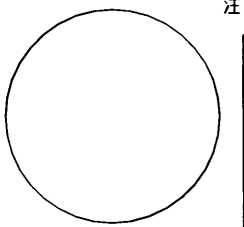

天井切込み寸法φ200

点灯方式	製造者型番
PN	HDF4201
PX	HD4201

⚠ 安全に関するご注意

●一般屋内用照明器具です。屋外や水気、湿気のある場所では使用しないでください。絶縁不良による感電の原因となります。
●天井埋込専用ですので壁取付け、傾斜天井へ取付けしないでください。火災・感電・落下の原因となります。
●断熱材、防音材をかぶせて使用しないでください。火災の原因となります。

断熱材施工不可

5.器具質量：1.6kg
4.遮光角　15°
3.点灯方式PXが対応可能な電圧は200Vです。
2.接続端子付（20A送り接続可能・アース端子付）
注）1.Hf蛍光ランプ専用

部番	部品名	材質・材厚	備考
10			
9			
8			
7			
6			
5	ソケット	P	
4	安定器		42W用
3	枠	SPC t0.6	白色
2	反射板	AIP t1.0	銀色鏡面仕上
1	本体	SPC t1.0	亜鉛メッキ鋼板

周波数(Hz)	50・60
電圧(V)	100・200
力率	H
点灯方式	PN・PX
尺度	1：2

確認済
16. 6. 1 ～20. 3. 31
有効期間
公共施設用照明器具標準委員会

図番 NTK1274

機種	FRS21－H422	製造者型番	

日立ライティング株式会社　大西

（社）日本照明器具工業会様式

単位mm　(A3)　整理No（F094）