単位：mm

KTB22731-A

⚠ 安全に関するご注意

- 一般屋内用器具です。
  屋外や水気、湿気のある場所では使用しないでください。
  絶縁不良による感電の原因となります。
- 器具の取付けは取扱説明書にしたがい確実に取付けてください。
  取付けに不備があると火災、感電、落下の原因となります。
- 天井取付け専用です。傾斜天井へ取付けしないでください。
  火災、感電、落下の原因となります。
- 指定されたランプ以外は使用しないでください。
  火災の原因となります。

Hf ランプ専用

連続調光式

調光範囲：約25%～100%

【調光特性】
調光度は室温により異なり、ランプの周囲温度が高くなるほど、調光範囲は狭くなります。

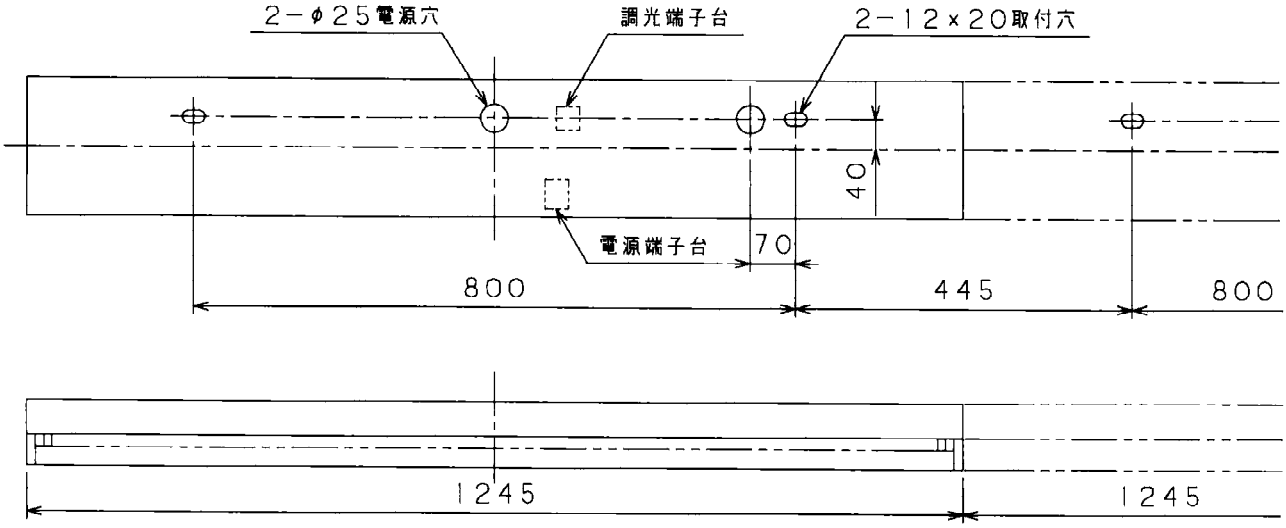

注1）取付ボルトの長さは器具内15mm以下としてください。
2）取付ボルト（M10）に座金を使用し取り付けてください。

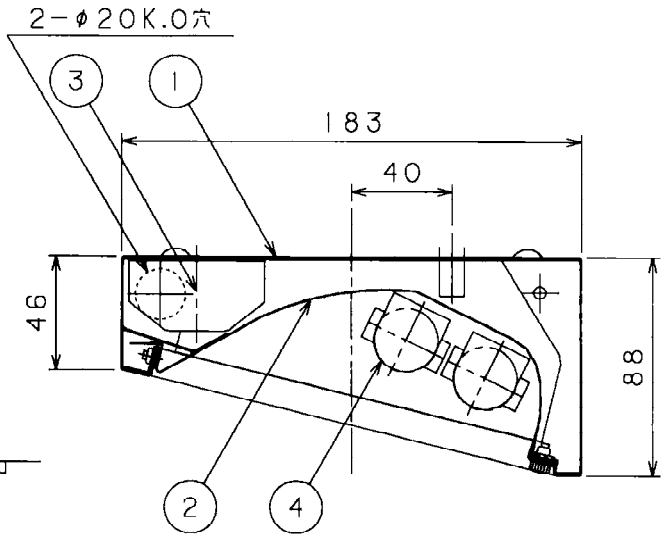

使用上のご注意

1. この器具と接近して赤外線リモコンを使用しますと正常に動作しないことがあります。
2. この器具の近くでワイヤレスマイクが正常に動作しないことがあります。
3. 専用の制御装置と組み合わせてご使用ください。
   制御装置の信号がない場合、正常に点灯しない場合があります。
4. 信号線は通信用ケーブル（CPEV等）をご使用ください。

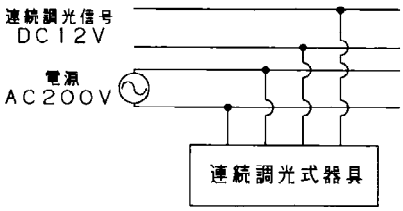

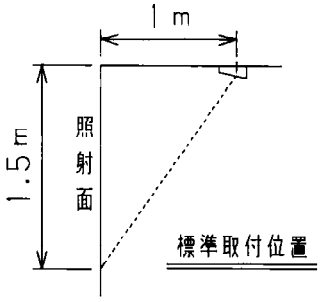

200V専用

端子台付

特記事項								
			200		5			
					4	ソケット		FSBJB422
		先方記号	電圧（V）	数　量	3	電子安定器		
形式 Hf直付ウォールウォッシャー	黒澤			FHF 32W×2	2	反射板	SPC	t0.4 表面：鏡面仕上
	大谷	4.3kg	Hf蛍光ランプ		1	本　体	SPC	t0.57 表面：白色
HNM4242VA－EX2	野口	器具質量	適合ランプ	W・数	品番	部品名	材質	備　考

日立アプライアンス株式会社

NT800417