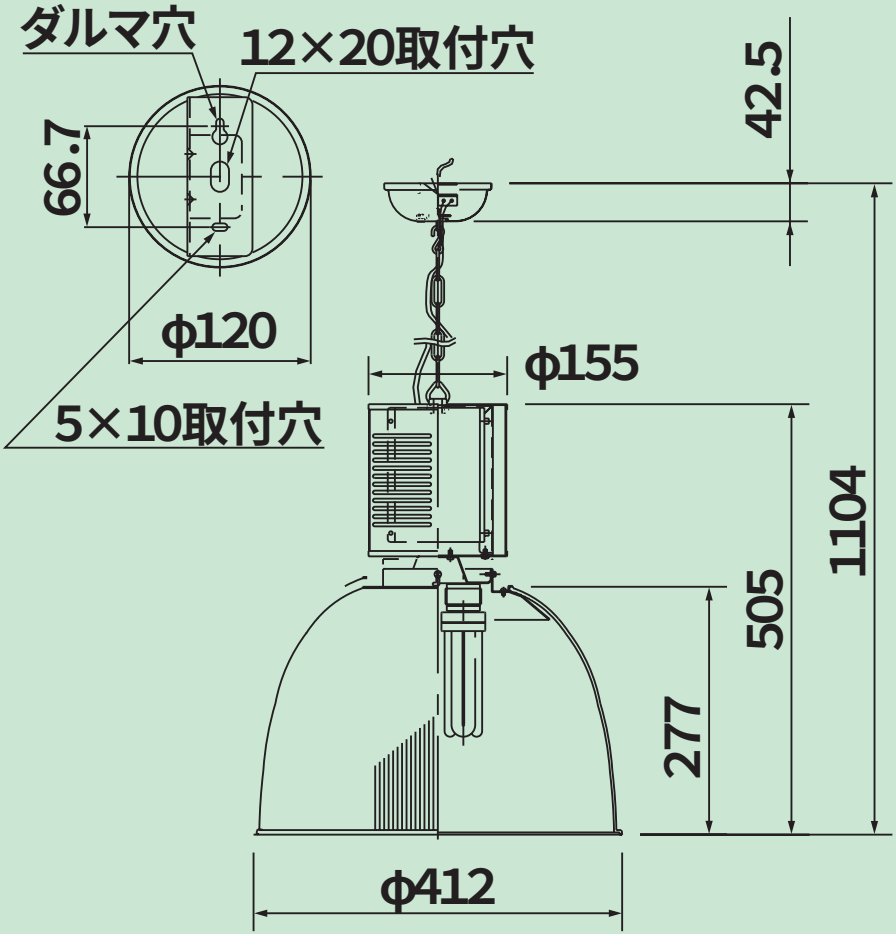HPF4301
HPF4401