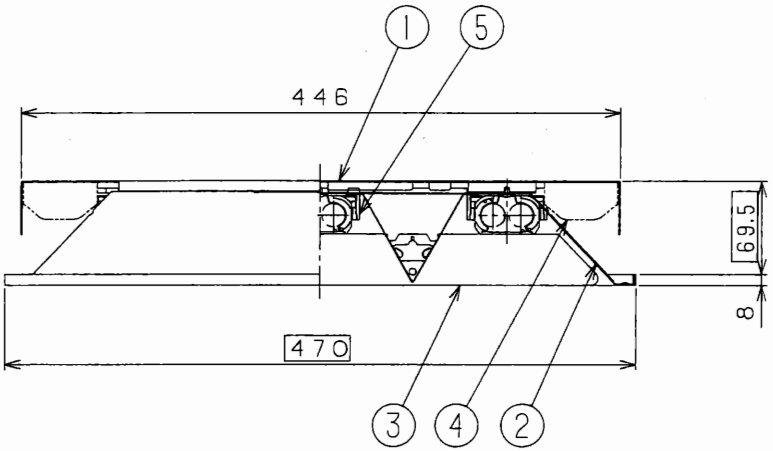

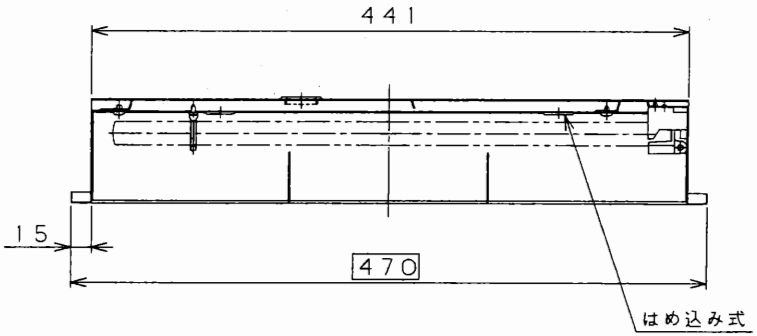

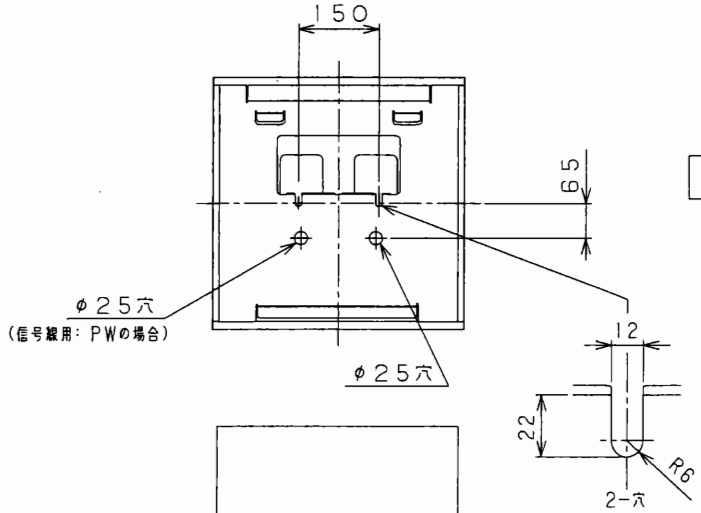

背面形式B44適合

天井切込み寸法

450×450

⚠ 安全に関するご注意

●一般屋内用照明器具です．屋外や水気、湿気のある場所では使用しないでください．絶縁不良による感電の原因となります．
●天井埋込専用ですので壁取付け、傾斜天井へ取付けしないでください．火災・感電・落下の原因となります．
●断熱材、防音材をかぶせて使用しないでください．火災の原因となります．

断熱材施工不可

4.遮光角　A断面15°，B断面15°
3.点灯方式PWが対応可能な電圧は200Vです．
2.接続端子付（定格20A・送り接続可能・アース端子付）
注）1.Hf蛍光ランプ専用（FHP）

部番	部品名	材質・材厚	備考
10			
9			
8			
7			
6			
5	ソケット	P	
4	安定器		32W用
3	ルーバ	SPC t0.8	高反射白色
2	反射板	SPC t0.6	高反射白色
1	本体	SPC t1.0	亜鉛メッキ鋼板

周波数(Hz)	50・60
電圧(V)	100・200 230・240・242
力率	H
点灯方式	PN・PW
尺度	1:4　1:10

確認済
19.10.1 ～ 23.9.30
有効期間
公共施設用照明器具標準委員会

図番 NTK1270−1

機種	FRL12−P323	製造者型番	HTL32301	日立ライティング株式会社	大西

（社）日本照明器具工業会様式

単位mm　(A3)　整理No（F064）