単位：mm

KTB21373

⚠ 安全に関するご注意

- 一般屋内用器具です。
  屋外や水気，湿気のある場所では使用しないでください。
  絶縁不良による感電の原因となります。
- 器具の取付けは取扱説明書にしたがい確実に取付けてください。
  取付けに不備があると火災、感電、落下の原因となります。
- 指定されたランプ以外は使用しないでください。
  火災の原因となります。
- 天井埋込専用です。壁取付、傾斜天井へ取付けしないでください。
  火災、感電、落下の原因となります。
- 断熱材・防音材をかぶせて使用しないでください。過熱による
  火災の原因となります。（下図の空間を確保してください。）

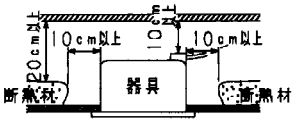

Hf ランプ専用

定格光束	4350ℓm／本

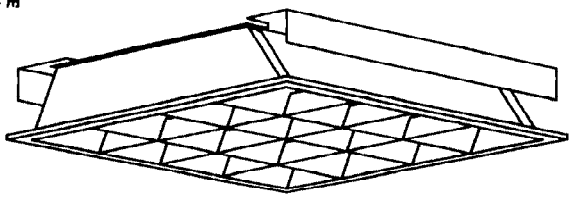

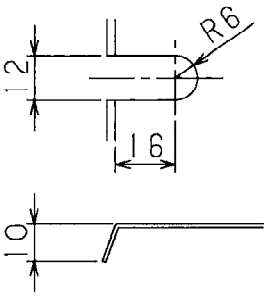

取付穴詳細

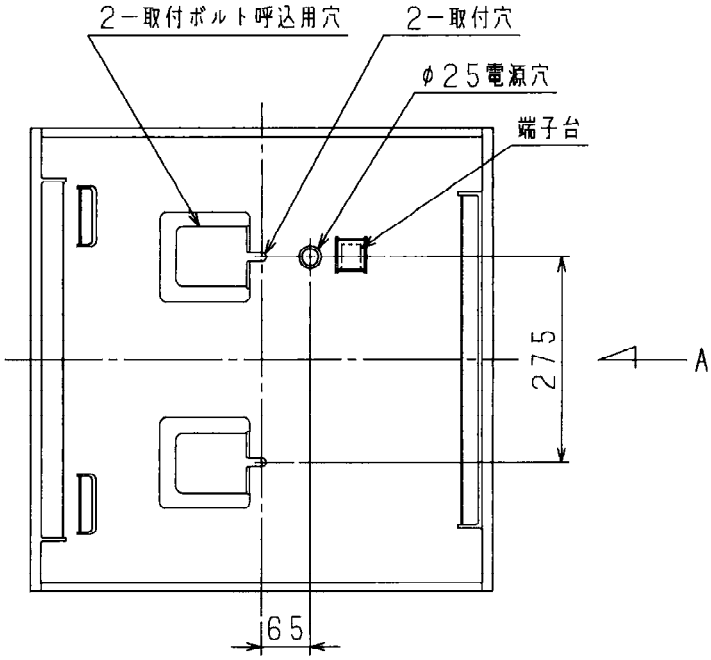

定格電圧：100～242V兼用形

使用上のご注意

1. この器具と接近して赤外線リモコンを使用しますと正常に動作しないことがあります。
2. この器具の近くでワイヤレスマイクが正常に動作しないことがあります。
3. 調光器との併用はできません。
4. 蛍光灯は周囲の温度や風などにより明るさが変化します。天井内および室内の換気等による器具への空気の出入りが強い所や低温となる場所では極端に照度が低下します。

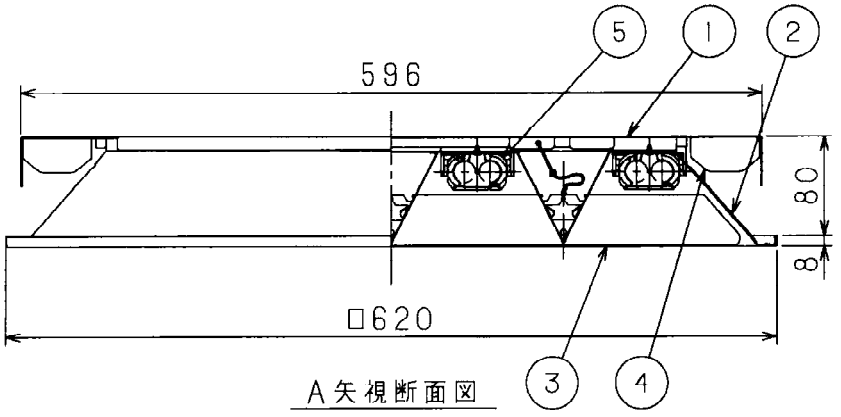

A矢視断面図

埋込穴寸法　□600

端子台付

特記事項					5	ソケット		NZ0523
					4	電子安定器		
		先方記号	電圧（V）	数　量	3	ルーバ	SPC	t0.8 高反射白色
形式 ルーバ付埋込形器具	野口				2	反射板	SPC	t0.6 高反射白色
	長谷川	8.6kg	FHP45	45W×4	1	本　体	SPC	t1.0 亜鉛メッキ鋼板
HTL45401－EN14	深谷	器具質量	適合ランプ	W・数	品番	部品名	材質	備　考

NT89118

日立アプライアンス株式会社