単位：mm

KTB20170

⚠ 安全に関するご注意

・一般屋内用吊具です。
屋外や水気、湿気のある場所では使用しないでください。
落下の原因となります。
・吊具の取付けは取扱説明書にしたがい確実に取付けてください。
取付けに不備があると火災、感電、落下の原因となります。
・天井取付け専用です。傾斜天井へ取付けしないでください。
火災、感電、落下の原因となります。
・適合器具以外に使用しないでください。落下の原因となります。
・風の強い場所では振れ止め処理を行なってください。
落下の原因となります。

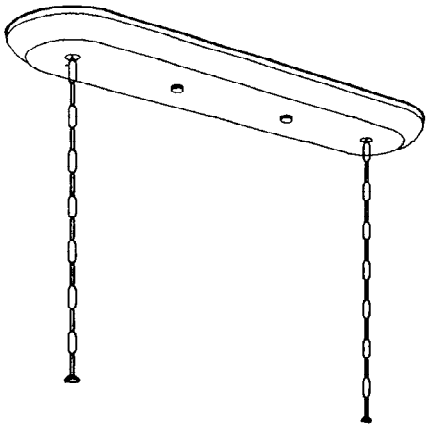

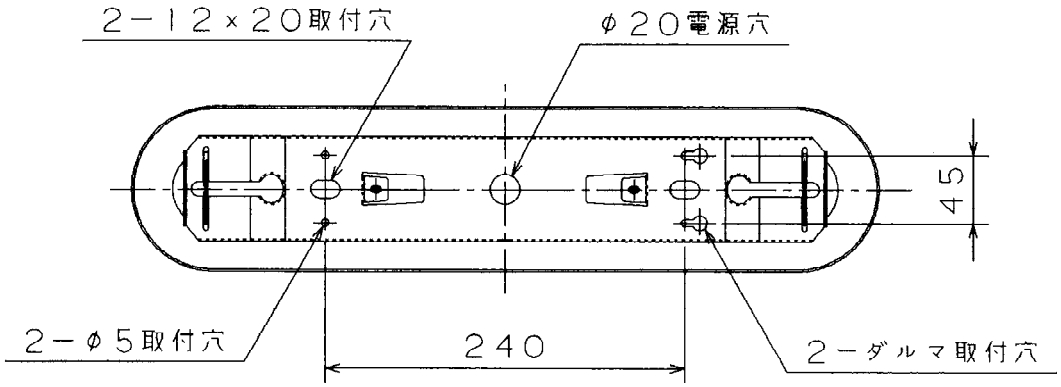

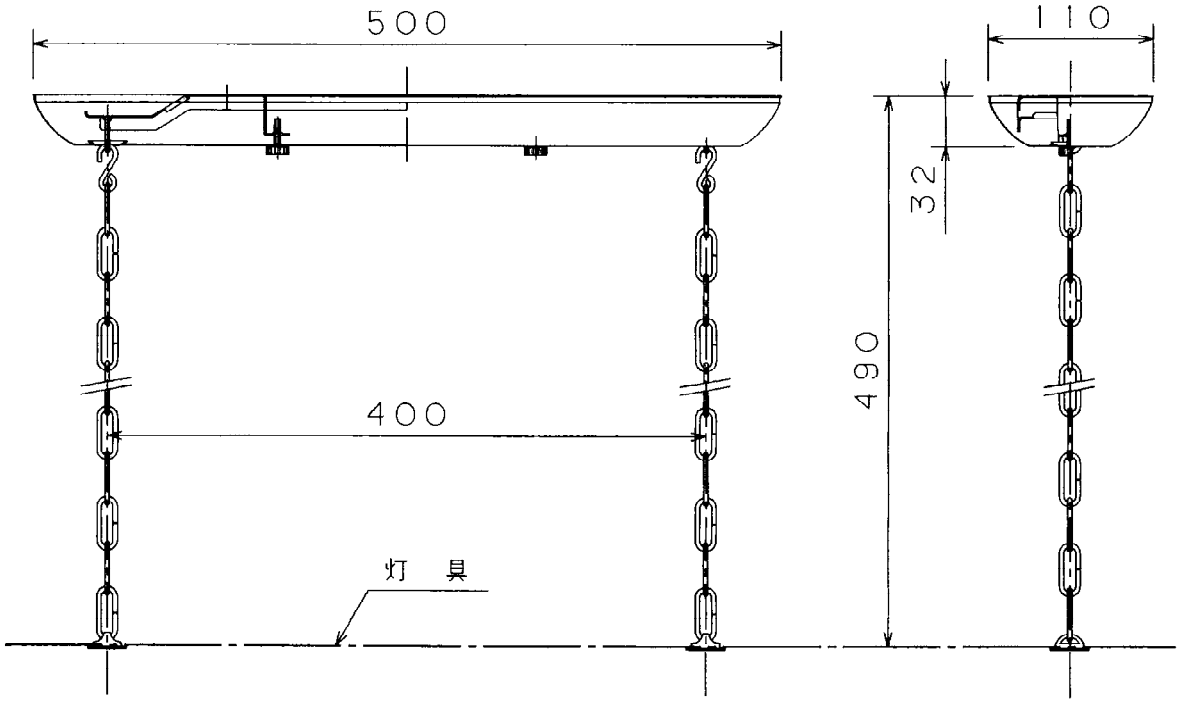

注）1.チェーン長さの異なる場合は別途ご相談下さい。
2.チェーン長さが1mを越える場合には安全の為、
ワイヤーによる振れ止め処理が必要となります。

400P取付用吊具

特記事項								
					5			
					4			
		先方記号	電圧(V)	数　量	3	チェーン	SWRM	φ3.0 ニニクロムメッキ
形式 チェーン吊具	秋葉	1.1Kg			2	カバー	SPC	t0.5 白色
JCNO7WH	長谷川				1	取付金具	SPG	t1.2 亜鉛メッキ鋼板
	深谷	器具質量	適合ランプ	W・数	品番	部品名	材質	備考

日立アプライアンス株式会社

NT 88656