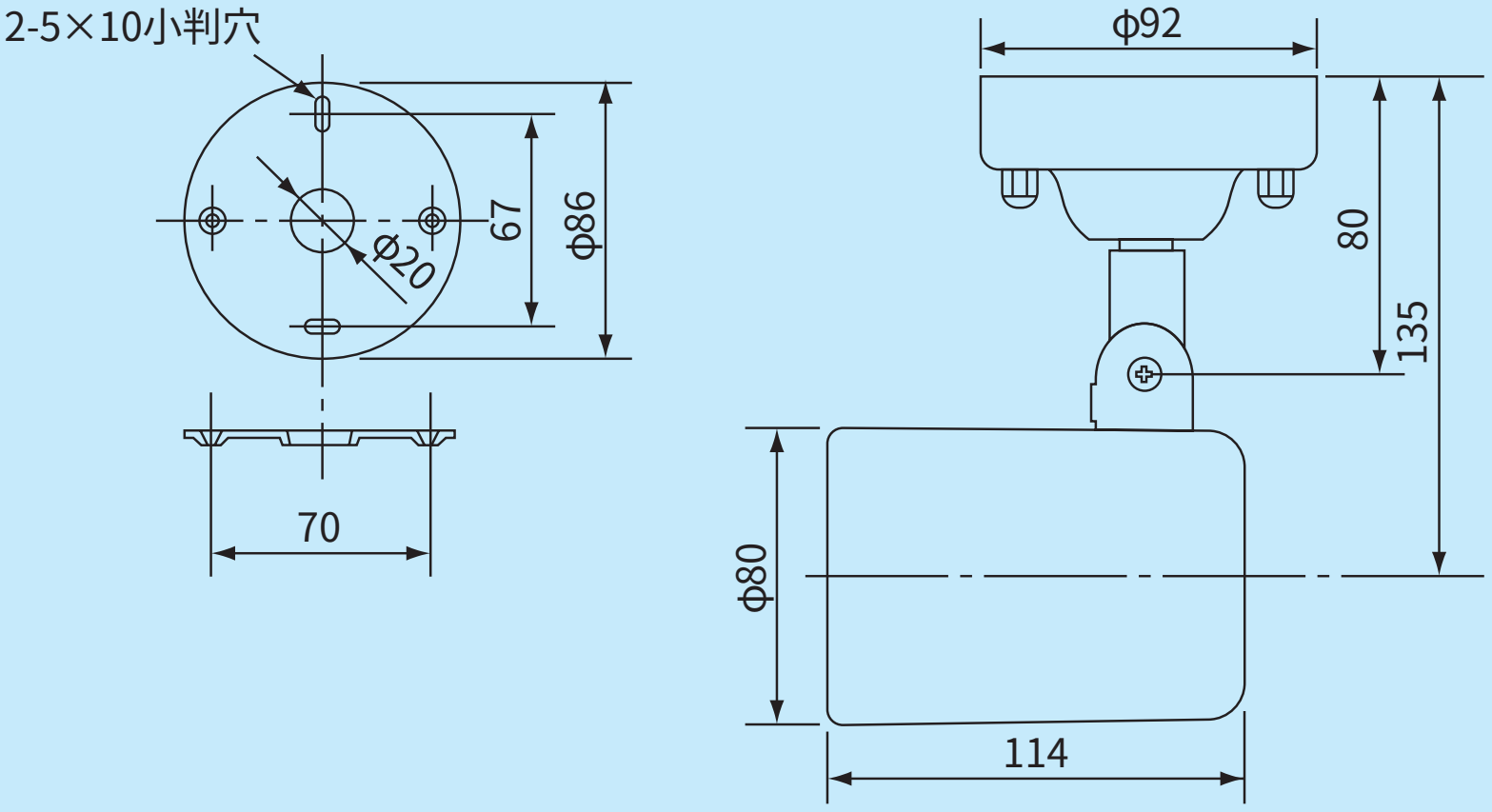
2-5×10小判穴
φ20
67
φ86
70
φ92
80
135
φ80
114