単位：mm

⚠ 安全に関するご注意

- 一般屋内用天井埋込器具です。
  屋外や風呂場など水気や湿気のある場所では使用しないでください。
  絶縁不良による感電や火災の原因となります。
- 天井埋込専用器具です。
  天井直付けや壁面及び床面には取付けないでください。
- 傾斜天井、補強のない天井には取付けないでください。
  指定外の取付は、火災、落下の原因となります。
- 住宅の断熱施工天井にはご使用できません。
  過熱して火災の原因となります。
- 住宅以外での断熱施工天井で使用する場合は、断熱材や防音材を器具にかぶせた状態で使用しないでください。断熱材や防音材は器具より10cm以上離してください。
  過熱による火災の原因になります。（下図の空間を確保してください）
- ロックウール等、柔らかい天井に取付ける場合、天井材損傷、枠と天井面の間に隙間ができることがありますので、天井上面と取付バネの間に補強材を入れてください。
  不備があると落下の原因となります。
- 周囲温度は5～35°Cの範囲でご使用ください。
- 光を直視することはやめてください。長時間直視すると目を痛める原因となります。
- 点灯中及び消灯直後は、高温のため器具に手や肌を触れないでください。
  やけどの原因となります。

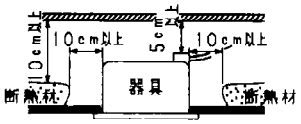

電源線は断熱材の上を通してください。

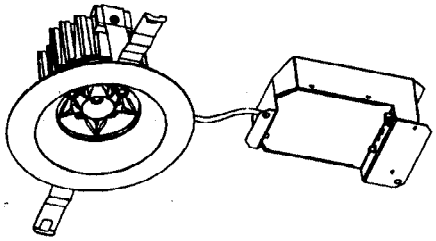

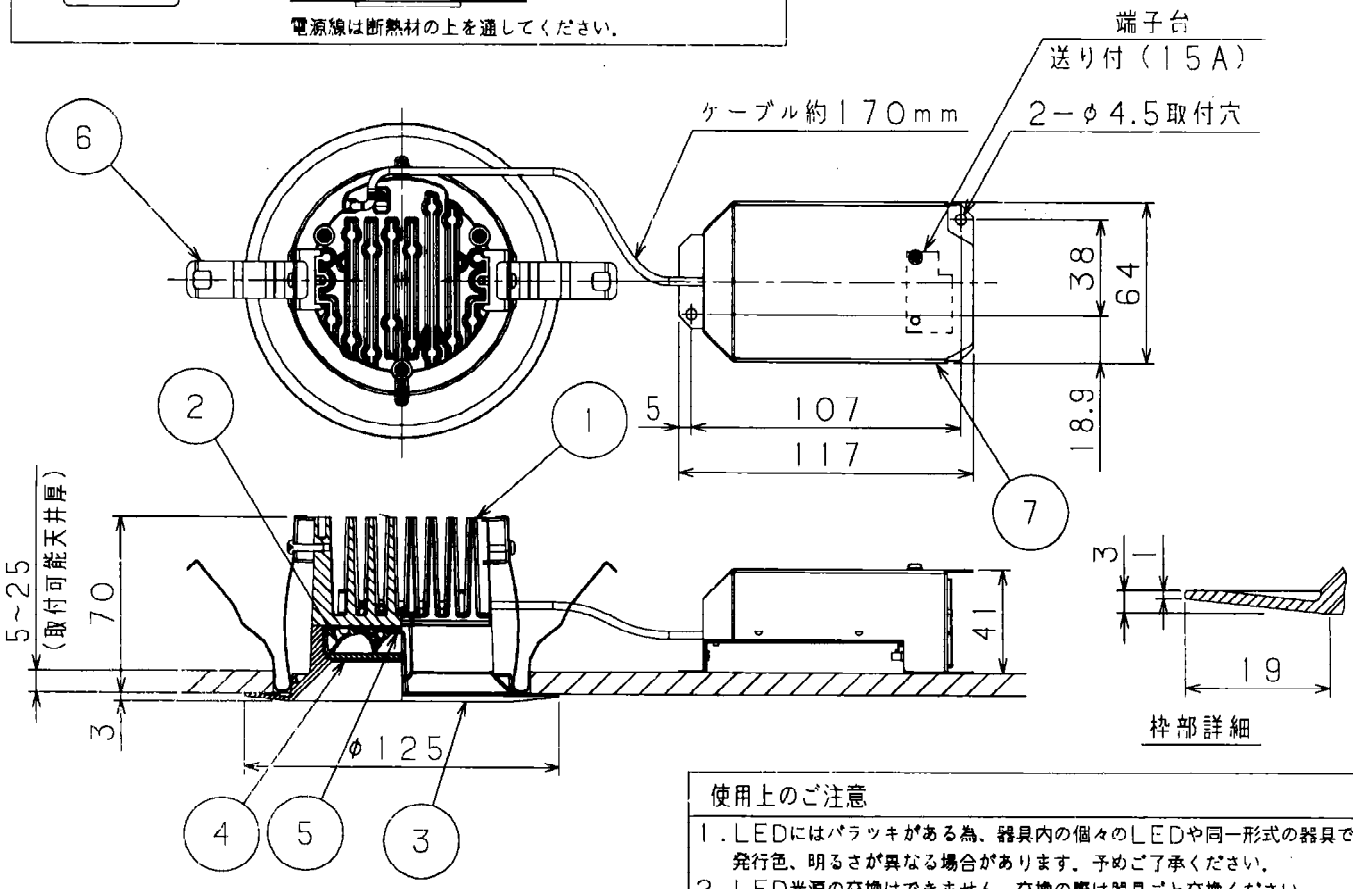

使用上のご注意

1. LEDにはバラツキがある為、器具内の個々のLEDや同一形式の器具でも発行色、明るさが異なる場合があります。予めご了承ください。
2. LED光源の交換はできません。交換の際は器具ごと交換ください。
3. 壁面や床面等への照射距離が近い時や照射面によっては光ムラが気になる場合があります。予めご了承ください。
4. 調光器との併用はできません。
5. 器具取付時、埋込深さ80mm以上必要です。

	形　　式
	LDE1103WN（高出力　昼白色）
	LDE1103WL（高出力　電球色）
	LDE1104WN（高演色　昼白色）
	LDE1104WL（高演色　電球色）

天井埋込穴寸法　$\phi 100^{+2}_{-0}$

品番	部品名	材質	備考
7	電源ユニットボックス	SPG	t0.6
6	取付バネ	SUS	t0.5
5	LED		
4	カバー	アクリル	透明
3	枠	ADC	白色
2	反射板	PC	白色
1	本体	ADC	白色

特記事項				
			100V	
		先方記号	電圧（V）	数　量
形式 LEDダウンライト	丸山	0.6kg		6.7W
LDE1103	中澤			
LDE1104	中澤	器具質量	適合ランプ	W・数

日立アプライアンス株式会社

NT800583