単位：mm

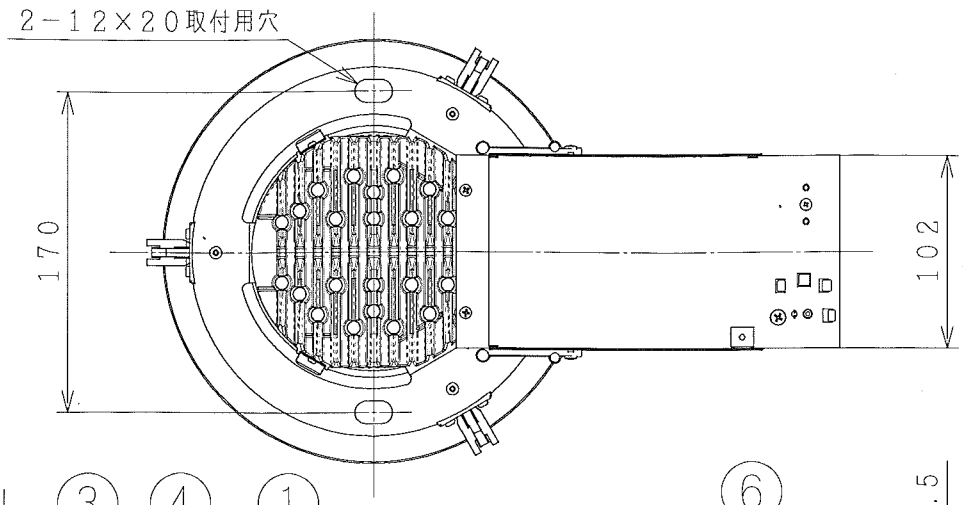

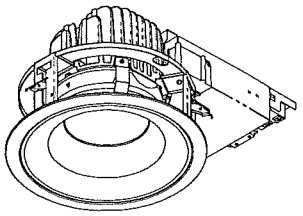

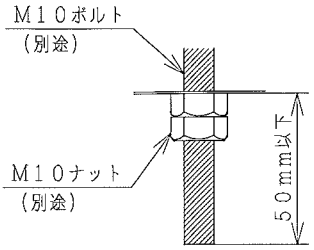

1. 取付ボルトの出代は本体内50mm以下にしてください。
2. 取付ボルトはダブルナット方式で固定してください。

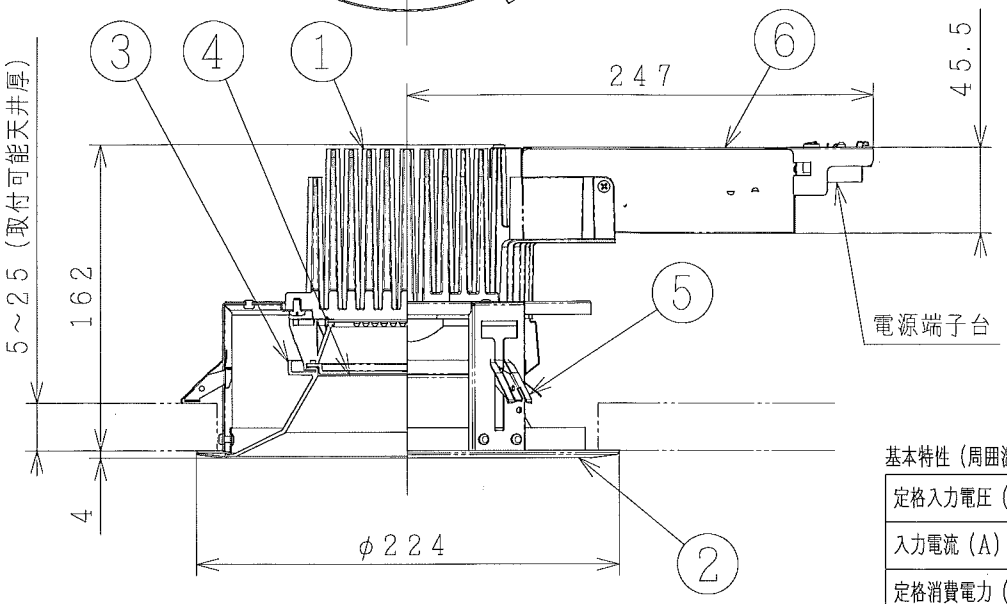

埋込穴寸法（mm）：$\phi 200^{+2}_{0}$

初期照度補正・連続調光兼用形

連続調光範囲：100～約20％

全光束（lm）：7，800

1/2ビーム角（度）：90

相関色温度（K）：4，000（白色）

平均演色評価数（Ra）：83

基本特性（周囲温度：25℃）

定格入力電圧（V）	100	200	242
入力電流（A）	0．717	0．356	0．297
定格消費電力（W）	70．9	69．3	69．3
平均消費電力（W）注）	62．3	61．0	61．0

注）初期照度補正による電力変化の平均値です。

⚠ 安全に関するご注意

1. 一般屋内用天井埋込器具です。屋外や風呂場など水気や湿気の多い場所では使用しないでください。絶縁不良による感電や火災の原因となります。
2. 天井埋込み専用器具です。傾斜天井や壁面及び床面には取付けないでください。指定外の取付けは、火災、落下の原因となります。
3. 器具周囲に硫黄成分が存在する場所（温泉地など）での使用はお避けください。光学特性などに不具合が発生することがあります。
4. 住宅の断熱施工天井には使用しないでください。過熱による火災の原因となります。
5. 住宅以外での断熱施工天井で使用する場合は、断熱材や防音材を器具にかぶせた状態で使用しないでください。断熱材や防音材は、器具より10cm以上離してください。過熱による火災の原因となります。

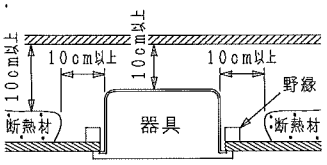

6. ロックウール等、柔らかい天井及び珪酸カルシウム板の天井に取付ける場合は、天井材が損傷したり、枠と天井面の間に隙間ができることがありますので、天井上面と取付金具の間に補強材を入れてください。不備があると天井の破損、落下の原因となります。
7. 周囲温度は5～35℃の範囲でご使用ください。
8. LEDを直視することはおやめください。長時間直視すると目を痛める原因となります。
9. 点灯中及び消灯直後は、高温のため器具に手を触れないでください。やけどの原因となります。
10. 被照射面との距離は30cm以上離してください。被照射物の変形、変色の原因となります。

使用上のご注意

1. LEDにはバラツキがある為、同一品番の器具でも発光色、明るさが異なる場合があります。予めご了承ください。
2. LED光源の交換はできません。交換の際は器具ごと交換してください。
3. 壁面や床面等への照射距離が近い時や照射面によっては光りムラが気になる場合があります。予めご了承ください。
4. 制御装置と組み合わせて使用しない場合には、初期照度補正形となります。連続調光形として使用する場合は、専用の制御装置（日立製）と組み合わせてご使用ください。
5. 埋込穴を開ける際は専用工具を用いて開けてください。
6. 漏電ブレーカに多数の照明器具を接続する場合、感度電流の設定に注意してください。不要動作を防止するため、感度電流が30mAの高周波対応形漏電ブレーカの場合は、漏電ブレーカに接続する本器具の台数を最台50台としてください。

<連続調光として使用する場合>

7. 本器具には1台の点灯装置が搭載されています。制御台数は各制御装置の納入仕様図・取扱説明書にしたがってください。
8. 調光度が低い場合には、LEDの色、明るさのバラツキがわかりやすくなる場合があります。予めご了承ください。
9. 複数の器具を1つの調光器で制御する場合、組み合わせる制御装置や使用環境によって、消灯のタイミングが異なる場合があります。予めご了承ください。
10. 信号線は通信用ケーブル（CPEV等）をご使用ください。

特記事項

形式		先方記号	電圧（V）	数量
LEDダウンライト	黒澤	2．3kg	—	上記
LDE94AMW－JX14A	野村			
	上村	器具質量	適合ランプ	W・数

品番	部品名	材質	備考
6	点灯装置		
5	取付金具	SUS	
4	拡散カバー	PC	半透明
3	リフレクタ	ABS	白色
2	枠	SPC	白色塗装
1	本体	ADC	黒アルマイト処理

日立グローバルライフソリューションズ株式会社

NT802175 1