単位：mm

3P5ZP2759A

⚠ 安全に関するご注意

- ●一般屋内用器具です。屋外や水気、湿気のある場所では使用しないでください。絶縁不良による感電の原因となります。
- ●器具の取り付けは取扱説明書にしたがい確実に取り付けてください。取り付けに不備があると火災、感電、落下の原因となります。
- ●天井取り付け専用です。傾斜天井へは取り付けないでください。火災、感電、落下の原因となります。
- ●カバーを外した状態でLED素子を直視しないでください。目を傷めたり、目に悪影響を及ぼすことがあります。
- ●照明器具には寿命があります。設置して8～10年経つと、外観に異常がなくても内部の劣化が進行しています。点検・交換をお勧めします。点検せずに長時間使い続けると、まれに、発煙、発火、感電などに至るおそれがあります。

ご使用上の注意

- ●LED素子の発光色等のバラツキのため、同一型式商品でも商品ごとに発光色や明るさが異なったり、ムラが生じる場合があります。
- ●LED光源のみの交換はできません。交換の際は器具ごと交換してください。
- ●温泉地などの腐食性ガスが発生する場所での使用はお避けください。光学特性などに不具合が発生することがあります。

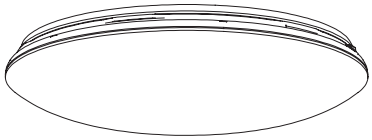

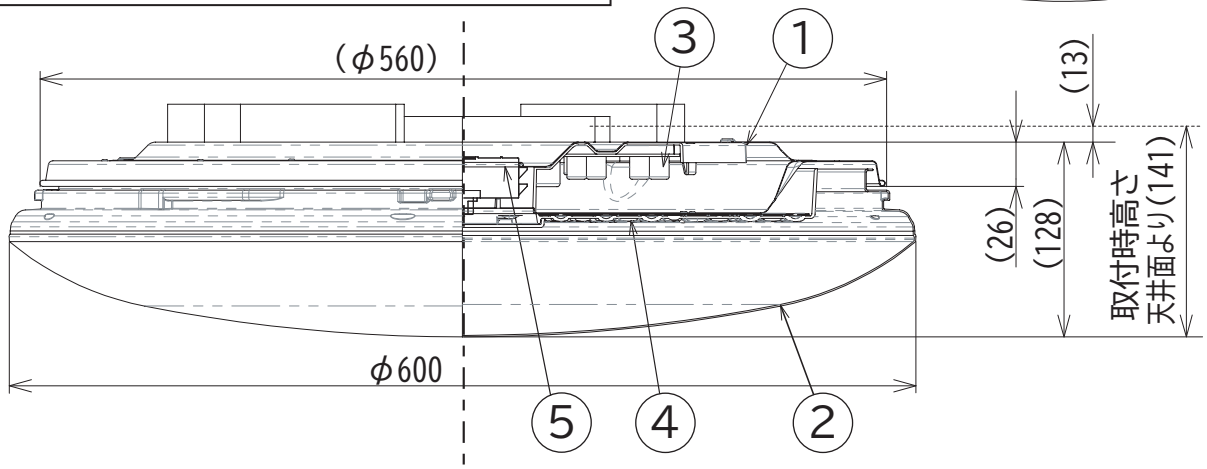

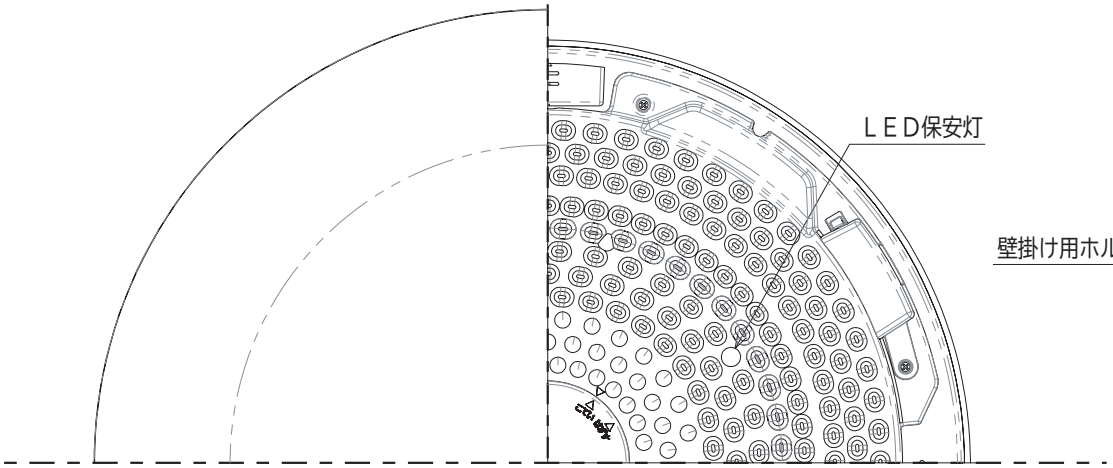

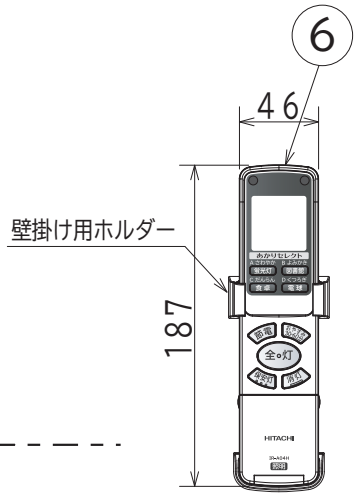

リモコン機能概要(詳細は取扱説明書による)

- ・あかりセレクト ── “蛍光灯のあかり”“図書館のあかり”“食卓のあかり”“電球のあかり”が選べます。
- ・節電モード ── [節電]ボタンを押すだけで明るさをおさえて節電できます。
- ・おやすみ30･60分 ── ボタンひとつで 30分・60分後に消灯か保安灯を選べます。
- ・明るさ(明 暗) ── LED光源・LED保安灯の明るさを100%(明)～約5%(暗)の範囲で調整できます。
- ・光色(白 暖) ── LED光源の色を白色から暖色まで調整できます。
- ・メモリー ── [あかりセレクト]ボタンにお好みの明かりを設定できます。
- ・留守番 ── 毎日決まった時刻に「自動点灯・自動消灯」ができます。
- ・タイマー予約 ── 簡単予約で設定した時間に点灯・消灯が可能です。
- ・CH切替 ── チャンネルを切り替えて、1台のリモコンで3台の器具を操作できます。

適用畳数：～18畳
本体取付：らくづけポン式
カバー着脱：回転式
防虫構造（虫が侵入しにくい構造）
引掛シーリングボディ(メス部) 無し

特記事項

型式 LEDシーリングライト LEC-AH1800C		先方記号	電圧(V)	数量	品番	部品名	材質	備考
			100		6	リモコン送信機		IR-A04H
					5	アダプタ		
					4	LED光源基板		
					3	電源基板		
	丸山	3.5 kg	電球色		2	カバー	アクリル	乳白
	藤森		昼光色		1	本体	塗装鋼板	白色
	藤森	器具質量	LED	W・数				

日立アプライアンス株式会社

NT802075