単位：mm

3P5ZP6232A

⚠ 安全に関するご注意

- ●一般屋内用器具です。屋外や水気、湿気のある場所では使用しないでください。絶縁不良による感電の原因となります。
- ●器具の取り付けは取扱説明書にしたがい確実に取り付けてください。取り付けに不備があると火災、感電、落下の原因となります。
- ●天井取り付け専用です。傾斜天井へは取り付けないでください。火災、感電、落下の原因となります。
- ●照明器具には寿命があります。設置して8～10年経つと、外観に異常がなくても内部の劣化が進行しています。点検・交換をお勧めします。点検せずに長時間使い続けると、まれに、発煙、発火、感電などに至るおそれがあります。

ご使用上の注意

- ●LED素子は製造上、発光色、明るさにバラツキがあります。そのため、同一型式商品でも商品ごとに発光色、明るさが異なる、またはムラが生じる場合があります。
- ●LED光源のみの交換はできません。交換の際は器具ごと交換してください。
- ●温泉地などの腐食性ガスが発生する場所での使用はお避けください。光学特性などに不具合が発生することがあります。

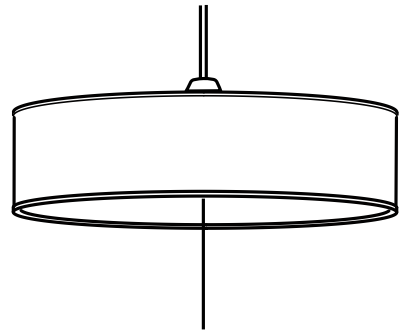

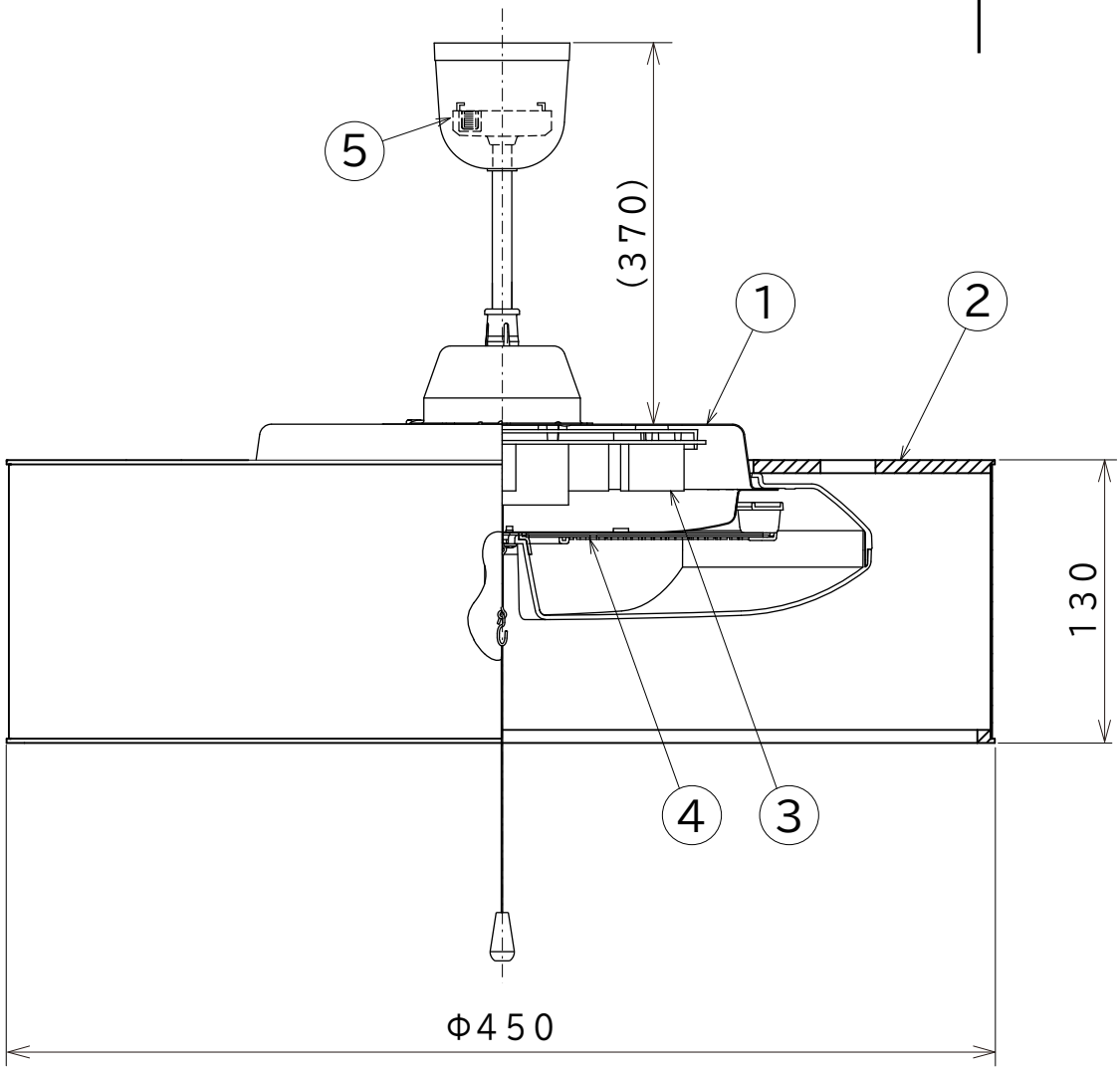

適用畳数：～8畳

引掛シーリングボディ(メス部) 無し

点灯順序　全灯～段調光60%～保安灯～消灯

特記事項			100V	50/60Hz 共用	5	引掛シーリング		ﾌﾚﾝｼﾞｶﾊﾞｰ付
					4	LED光源基板		
			電　圧	周 波 数	3	電源基板		
型式 LEDペンダント	加藤	1.9 kg	昼光色	—	2	カバー	桐	ﾌﾟﾗｽﾁｯｸｼｰﾄ付
LEP-AA803E	丸山				1	本体	鋼板	黒色
	藤森	器具質量	LED	W・数	品番	部　品　名	材 質	備　　考

日立グローバルライフソリューションズ株式会社

NT802411