単位：mm

1P5ZD8979A

⚠ 安全に関するご注意

- 一般屋内用器具です。屋外や水気、湿気のある場所では使用しないでください。絶縁不良による火災の原因となります。
- 器具の取付けは取扱説明書にしたがい確実に取付けてください。また、指定以外の取付けはしないでください。取付けに不備があると火災、感電、落下の原因となります。
- 天井取付け専用です。指定以外の取付けはしないでください。火災、感電、落下の原因になります。
- 指定されたランプ以外は使用しないでください。火災の原因になります。
- 照明器具には寿命があります。設置して８～10年経つと、外観に異常がなくても内部の劣化が進行しています。点検・交換をお勧めします。点検せずに長時間使い続けると、まれに、発煙、発火、感電などに至るおそれがあります。

ご使用上の注意

- LED素子の発光色等のバラツキなどのため、同一形式商品でも商品ごとに発光色、明るさが異なる、またはムラが生じる場合があります。
- 温泉地などの腐食性ガスが発生する場所での使用はお避けください。光学特性などに不具合が発生することがあります。

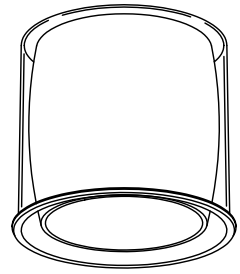

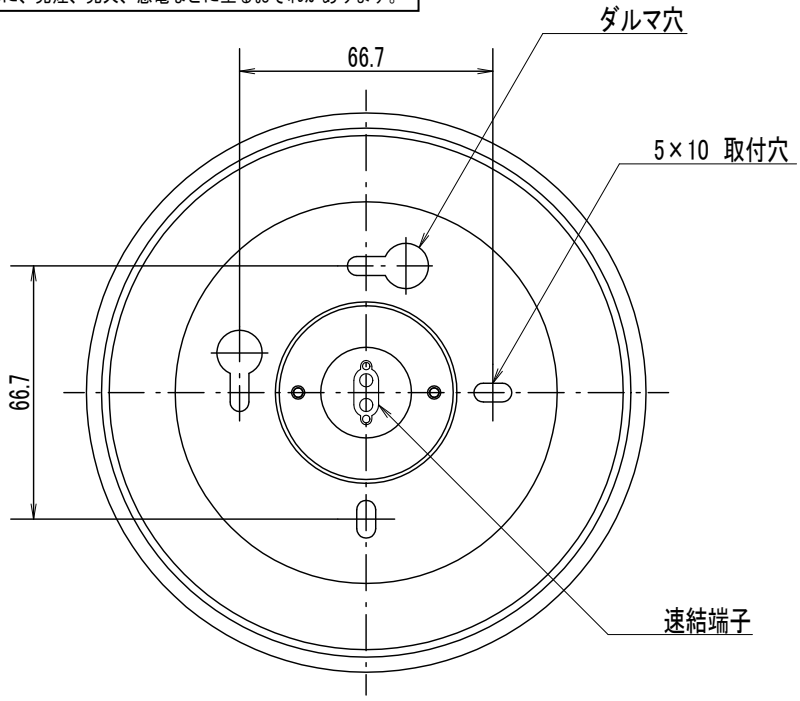

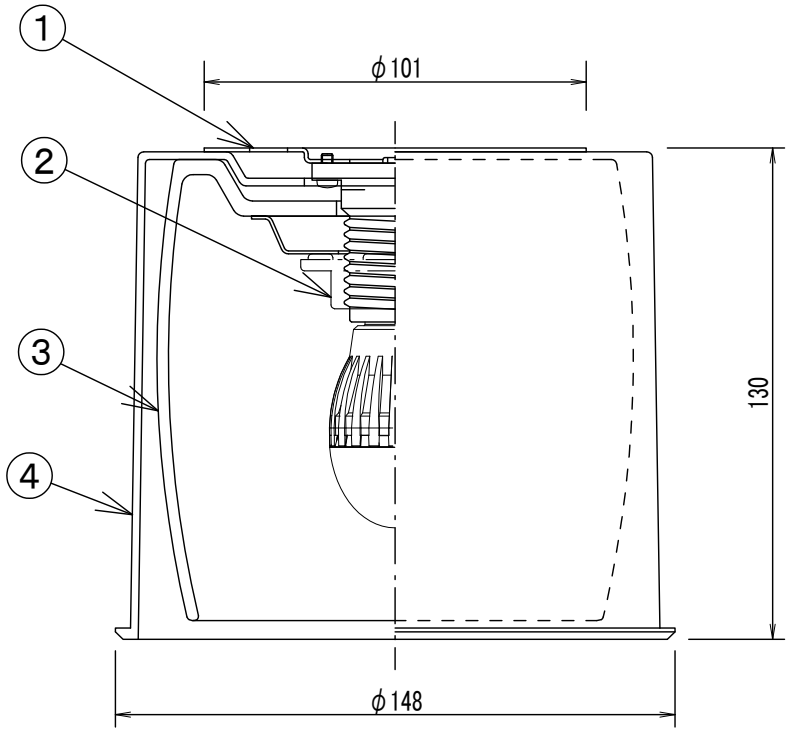

速結端子付き

特記事項			100		5			
					4	セード	アクリル	透明
		先方記号	電 圧（V）	数　量	3	グローブ	ガラス	乳白消し仕上げ
形式 シーリングライト	増山	0．8 Kg	LED電球 (LDA7L-G-E17/S)	7.0W×1	2	ソケット	プラスチック	E17 速結式(ホワイト)
LLC4639	渡辺(寿)				1	取付金具	SPC	t1.0
	青木	器具質量	適合ランプ	W ・ 数	品番	部 品 名	材 質	備 考

日立アプライアンス株式会社

NT801064