単位：mm

1P5TE30261

⚠ 安全に関するご注意

- 一般屋内用器具です。屋外や水気、湿気のある場所では使用しないでください。
  絶縁不良による火災の原因となります。
- 器具の取付けは取扱説明書にしたがい確実に取付けてください。また、指定以外の取付けはしないでください。
  取付けに不備があると火災、感電、落下の原因となります。
- 天井取付け専用です。指定以外の取付けはしないでください。
  火災、感電、落下の原因になります。
- 指定されたランプ以外は使用しないでください。
  火災の原因になります。
- 照明器具には寿命があります。設置して８～10年経つと、外観に異常がなくても内部の劣化が進行しています。点検・交換をお勧めします。
  点検せずに長時間使い続けると、まれに、発煙、発火、感電などに至るおそれがあります。

ご使用上の注意

- LED素子の発光色等のバラツキなどのため、同一形式商品でも商品ごとに発光色、明るさが異なる、またはムラが生じる場合があります。
- 温泉地などの腐食性ガスが発生する場所での使用はお避けください。光学特性などに不具合が発生することがあります。

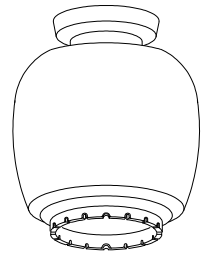

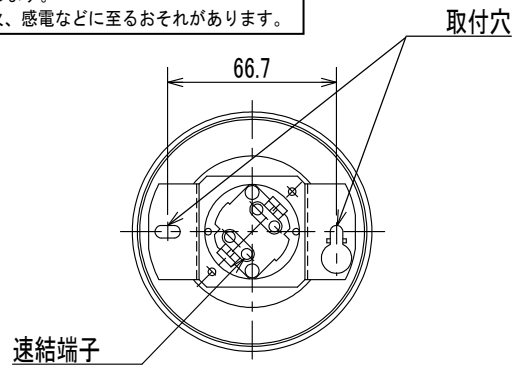

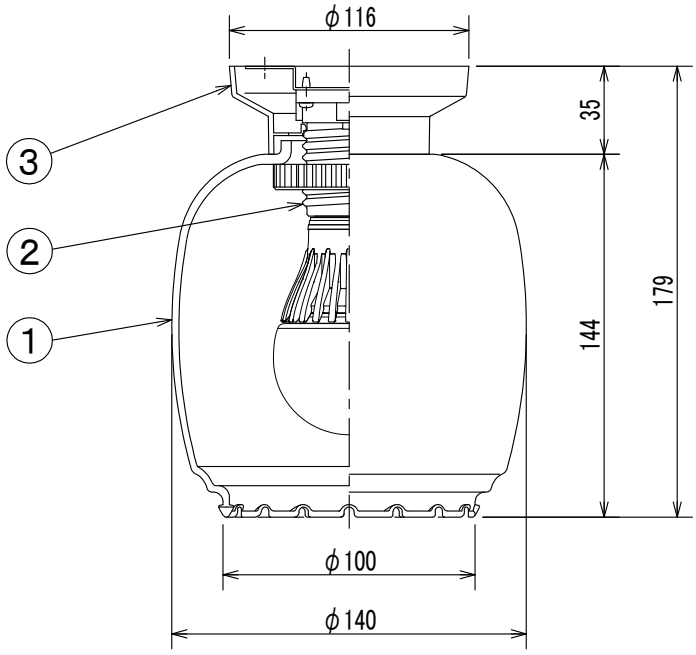

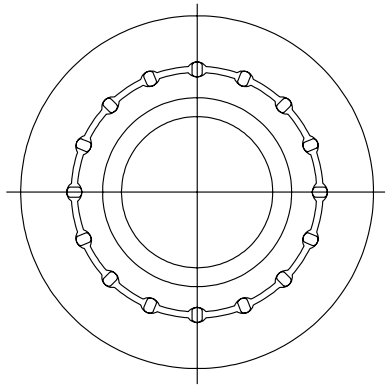

速結端子付き

ランプ別売り:組み合わせ使用例 LDA8L-G/60A

特記事項			100		5			
					4			
		先方記号	電 圧（V）	数 量	3	反射板	PP	オフホワイト
形式 シーリングライト	青木	0．6 kg	白熱電球60W形相当（E26口金）11.4W以下	11.4W×1	2	ソケット	プラスチック	E26 速結式(ホワイト)
	渡辺(寿)				1	グローブ	ガラス	乳白
LLC6722E	藤森	器具質量	適合ランプ	W ・ 数	品番	部 品 名	材 質	備 考

日立グローバルライフソリューションズ株式会社

NT802348