単位：mm

1P5TE30681

⚠ 安全に関するご注意

●防雨形器具です。サウナなどの高温になる場所には使用しないでください。
過熱による火災の原因となります。
●浴室などの湿気の多い場所には使用しないでください。
絶縁不良による感電の原因となります。
●器具の取付けは取扱説明書にしたがい確実に取付けてください。また、指定以外の取付けはしないでください。
取付けに不備があると火災、感電、落下の原因となります。
●上向き取り付け専用です。指定以外の取付けはしないでください。
火災の原因になります。
●メタルラス張り、ワイヤラス張りなどの木造住宅に取付ける場合は、必ず適合する絶縁台を使用してください。
絶縁不良による感電の原因になります。
●指定されたランプ以外は使用しないでください。
火災の原因になります。
●照明器具には寿命があります。設置して８～10年経つと、外観に異常がなくても内部の劣化が進行しています。点検・交換をお勧めします。
点検せずに長時間使い続けると、まれに、発煙、発火、感電などに至るおそれがあります。

ご使用上の注意

●LED素子の発光色等のバラツキなどのため、同一形式商品でも商品ごとに発光色、明るさが異なる、またはムラが生じる場合があります。
●温泉地などの腐食性ガスが発生する場所での使用はお避けください。
光学特性などに不具合が発生することがあります。

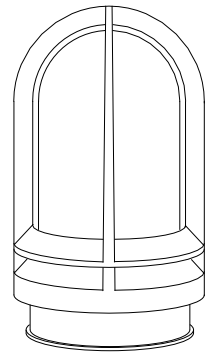

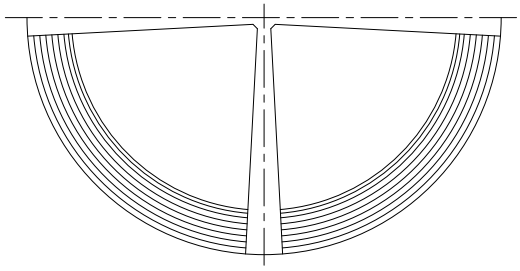

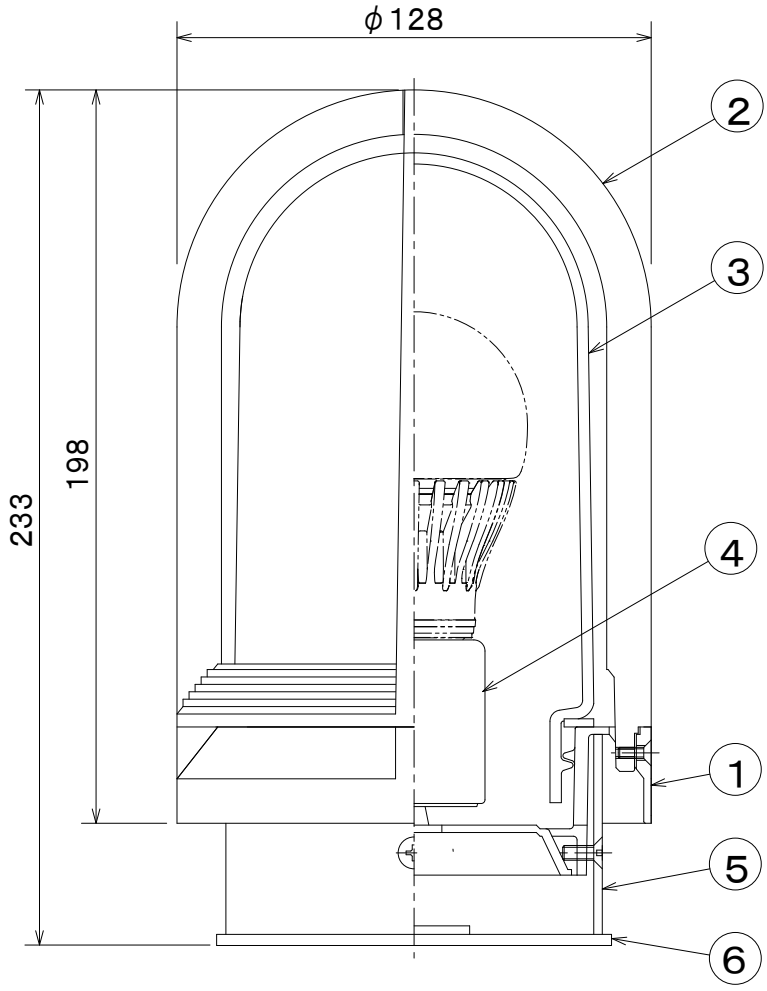

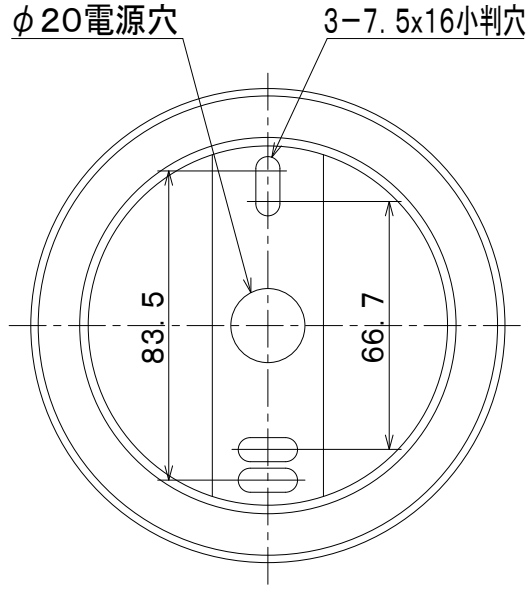

取付寸法図

防雨形
速結端子付

ランプ別売り:組み合わせ使用例　LDA8L−G/60A

品番	部品名	材質	備考
6	パッキン	PSDM	t5.0　黒色
5	フランジ	ST	t2.0　黒色ﾚｻﾞｰﾄｰﾝ塗装
4	ソケット	磁器	E26
3	ガラスカバー	ガラス	乳白消し仕上げ
2	フレーム	アルミ	黒色ﾚｻﾞｰﾄｰﾝ塗装
1	本体	アルミ	黒色ﾚｻﾞｰﾄｰﾝ塗装

特記事項

先方記号	電圧（V）	数量
	100	

形式	器具質量	適合ランプ	W・数
ポーチライト LLMW6608E	1.2 kg	白熱電球60W形相当（E26口金）11.4W以下	11.4W×1

青木
渡辺(寿)
藤森

日立グローバルライフソリューションズ株式会社

NT802362