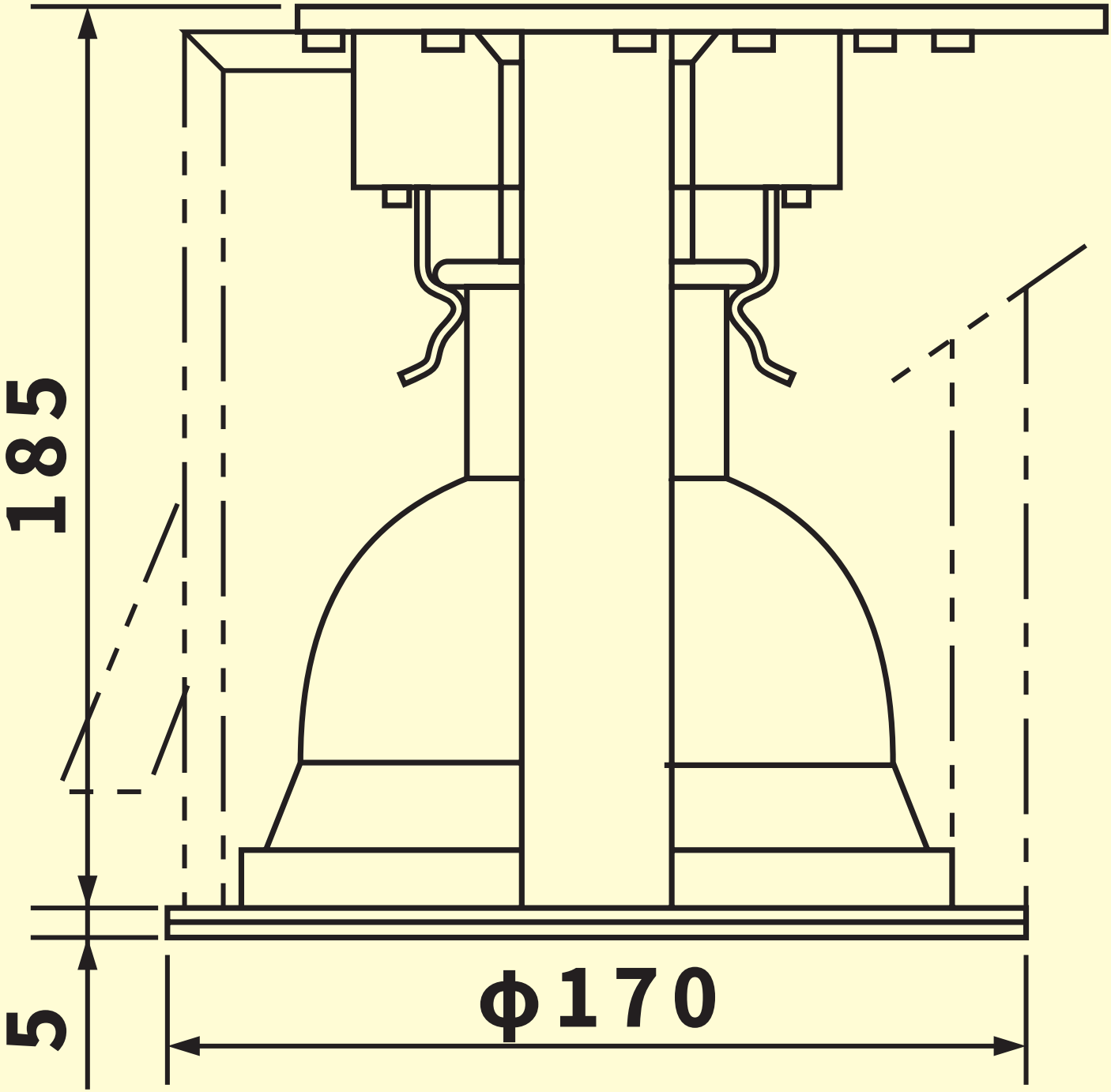
185
5
ϕ170