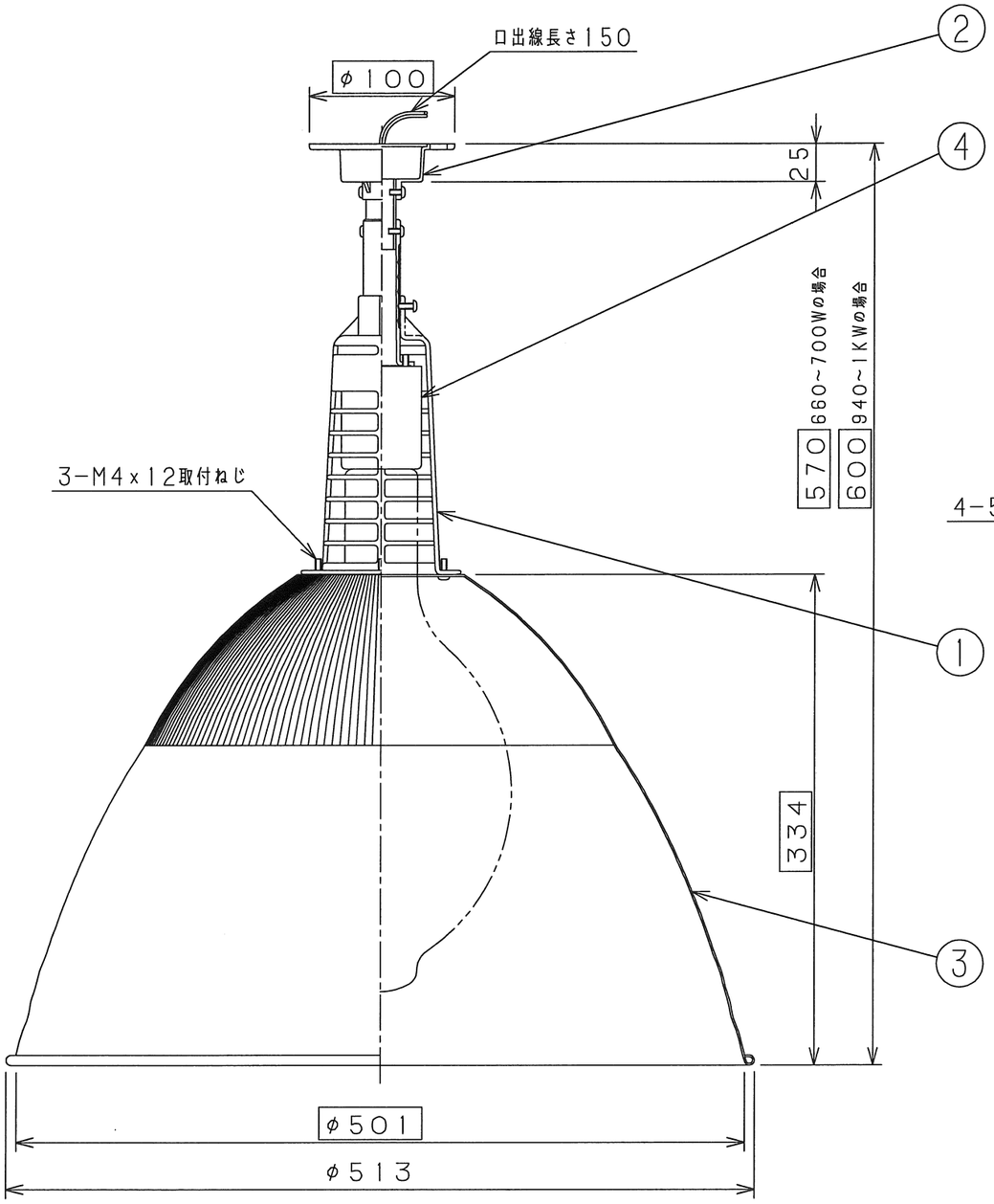

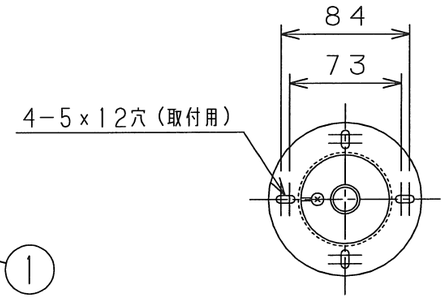

⚠ 安全に関するご注意

●一般屋内用照明器具です．屋外や水気、湿気のある場所では使用しないでください．絶縁不良による感電の原因となります．

2.アース端子付

注）1.適合光源

NH660～ 940F

MF700～1000L/BU

部番	部品名	材質・材厚	備考
10			
9			
8			
7			
6			
5			
4	ソケット	磁器	E39
3	反射がさ	A1P t1.2	鏡面仕上
2	フランジ	ADC	ナチュラルホワイト
1	ホルダ	ADC	ナチュラルホワイト

周波数(Hz)

電圧(V)

力率

点灯方式

尺度 1:4

図番 NTK1218-5

確認済 22 10. 1 ～25. 3. 31 有効期間 公共施設用照明器具標準委員会

日立アプライアンス株式会社 野口

機種	HSR1W-660~1K（M, NH）	製造者型番	MSN406+MK10011

（社）日本照明器具工業会様式

単位mm （A3） 整理No（H009）