単位：mm

KTB2807-B

⚠ 安全に関するご注意

- ●一般屋外用照明器具です．腐食性ガス、塩害の激しい場所では使用しないでください．
  腐食による器具の落下、絶縁不良による感電の原因となります．
- ●振動の多い場所やクレーンに設置しての使用はできません．落下の原因となります．
- ●草や木で前面ガラスが覆われる場所、枯葉がつもる場所では使用しないでください．火災の原因となります．
- ●前面ガラスが高温となりますので人が容易に触れる場所では使用しないでください．やけどの原因となります．
- ●冠水の恐れのある場所には使用しないでください．感電の原因となります．
- ●灯具の耐風速度は60m／sです．これ以上の風速の影響を受ける場所での使用は
  しないでください．落下の原因となります．
- ●灯具と被照射面との距離を2m以上あけてください．火災の原因となります．
- ●ライトアップなど床面に設置して使用する場合は保護ガードを取り付けてください．火災・破損の原因となります．

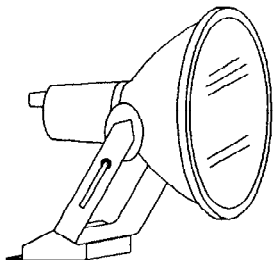

〈仕様〉普及形投光器／屋外用・防雨形

- ・フィルター、口出線200L付
- ・照射方向：上90°、下60°、左右各90°
- ・塗装仕様：アクリル焼付塗装
- ・塗装色：オフホワイト
  （マンセル── 8.0Y8.1/0.8）
- ・配光：透明形ランプ使用時・・・中角形
  拡散形ランプ使用時・・・広角形
- ・適合ボルト：M16

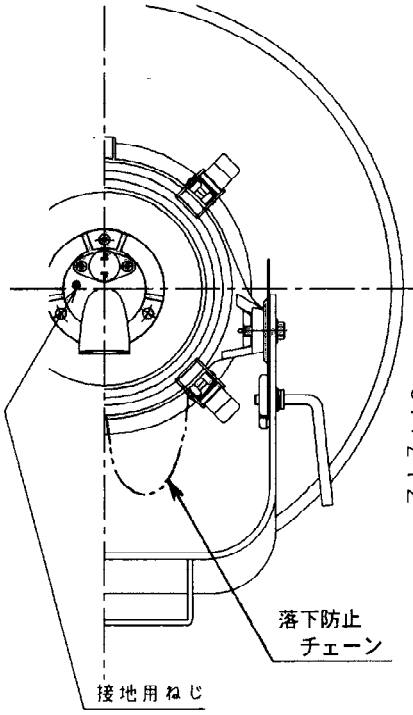

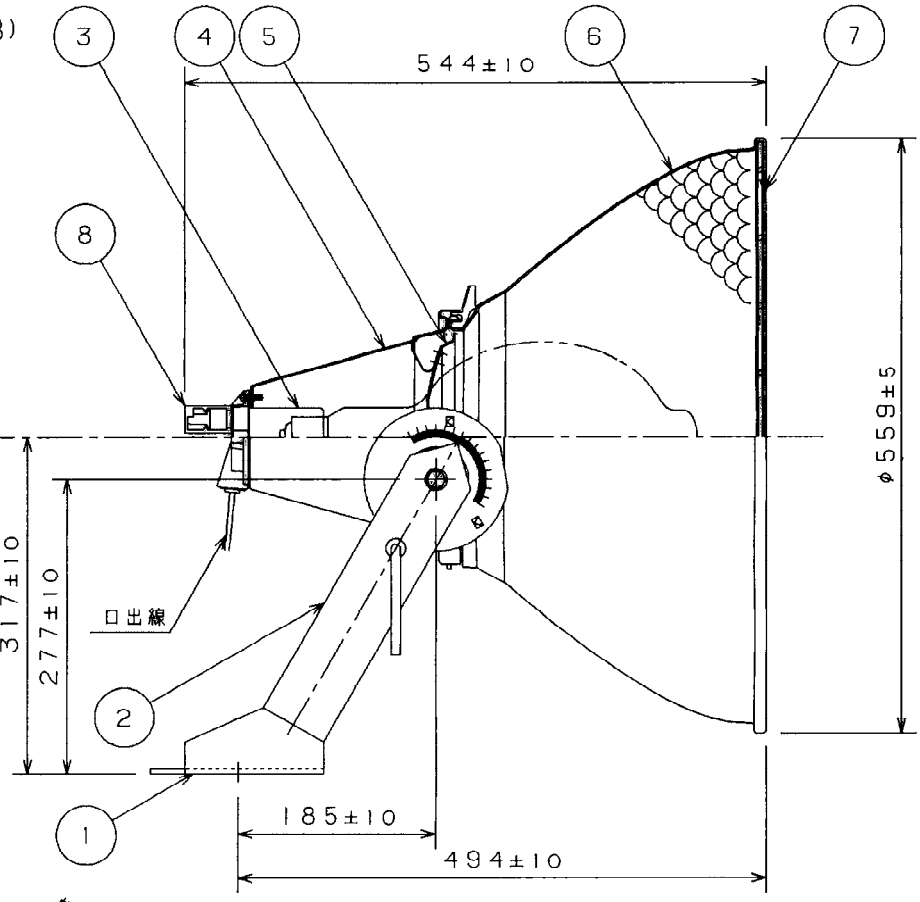

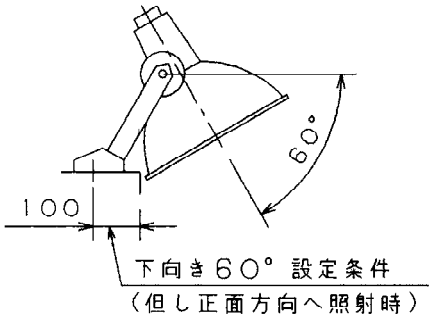

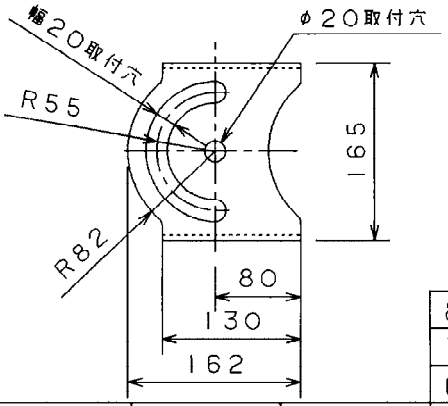

公共施設形
HPJ1M-660~1000（M.NH）

品番	部品名	材質	備考
8	フィルター		
7	前面ガラス	強化ガラス	t4.0透明
6	前部ミラー	ALP	t1.7ツチ目（外面アルマイト）
5	後部ミラー	ALP	t1.9鏡面
4	光源筒	ALP	t2.0オフホワイト
3	ソケット	磁器	E39
2	脚	SPH	t6.0溶融亜鉛メッキ
1	回転台	SPH	t4.5溶融亜鉛メッキ

特記事項

先方記号	電圧（V）	数量
9.7kg	HID	660~1000W
器具質量	適合ランプ	W・数

形式 普及形投光器 MT1002B

松藤 長谷川 深谷

NT88488

日立アプライアンス株式会社