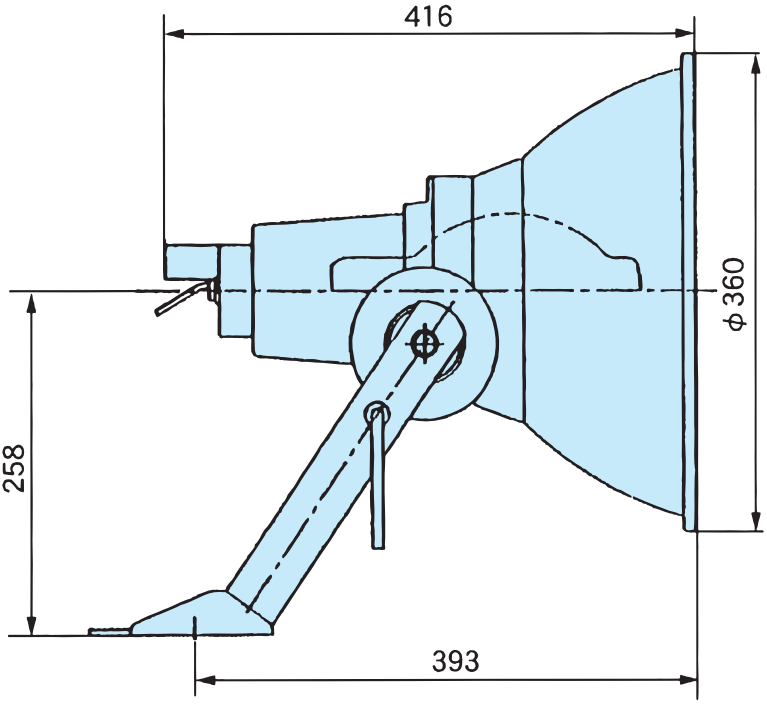
416
φ360
258
393

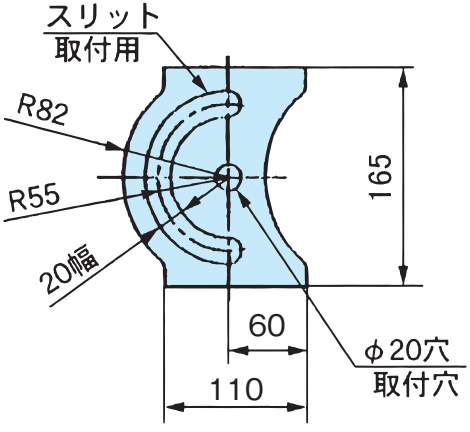
スリット
取付用
R82
R55
20幅
165
60
110
φ20穴
取付穴