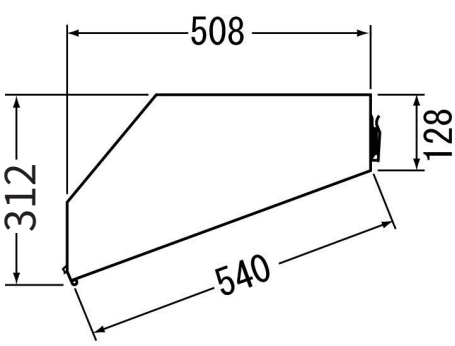

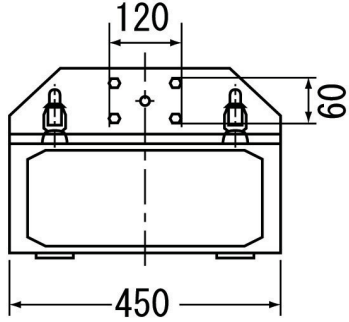

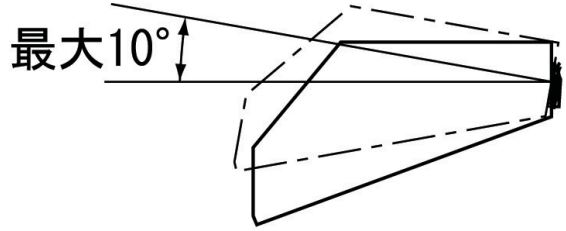

器具取付角度