単位：mm

1P7ZE0395B

⚠ 安全に関するご注意

・一般屋内用器具です。
屋外や水気、湿気のある場所では使用しないでください。
絶縁不良による感電の原因となります。

・器具の取付けは取扱説明書にしたがい確実に取付けてください。
取付けに不備があると火災、感電、落下の原因となります。

・天井直付・埋込兼用形です。傾斜天井へ取付けしないでください。
火災、感電、落下の原因となります。

・断熱材・防音材をかぶせて使用しないでください。加熱による
火災の原因となります。（右図の空間を確保してください。）

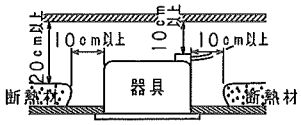

埋込の場合：埋込穴寸法　□690

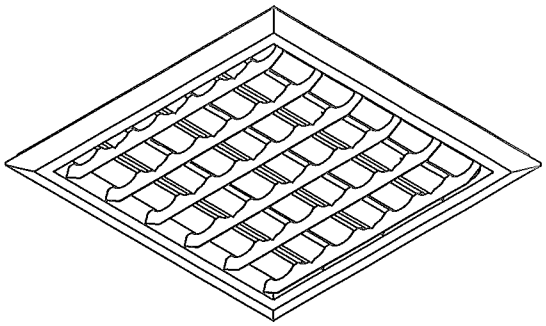

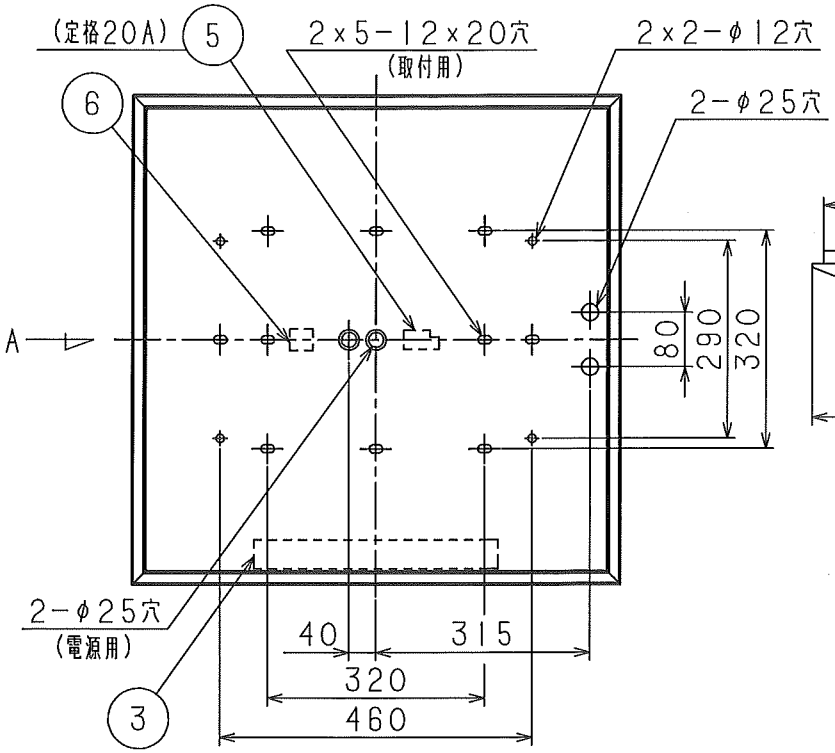

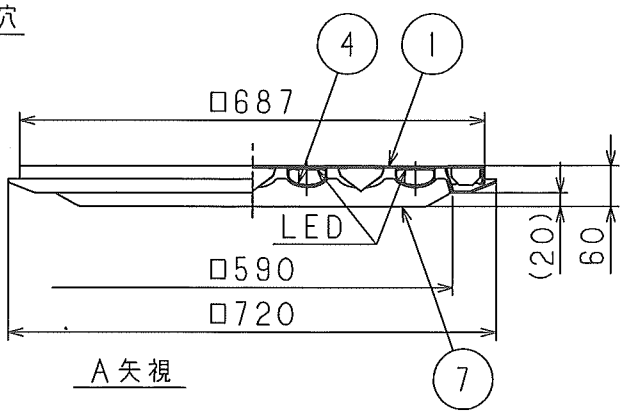

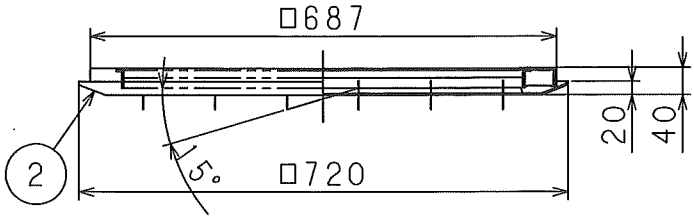

定格出力形	（初期照度補正・連続調光兼用形）
連続調光範囲：	100～約5％（OFF機能付）
定格入力電圧：	100～242V　兼用形
定格光束	：8，770ℓm
光源色	：6，500K（昼光色相当）
平均演色評価数（Ra）：	85

【基本特性】　（周囲温度：25℃）

定格入力電圧　(V)	100	200	242
入力電流　(A)	0.76	0.38	0.32
定格消費電力　(W)	75	73	73
平均消費電力　(W)	68	66	66

【調光特性】
本器具に使用している点灯装置の調光範囲は「100％～約5％」ですが、この調光度は室温・器具形態により異なります。

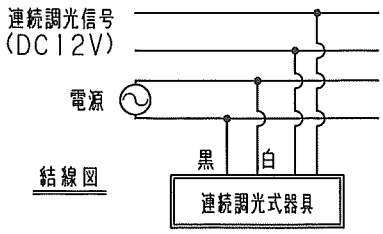

結線図

使用上のご注意

1．LEDにはバラツキがあるため、同一品番の器具でも発光色、明るさが異なる場合があります。
2．壁面や床面等への照射距離が近い時や照射面によっては光ムラが気になる場合があります。
3．この器具と接近して赤外線リモコンを使用しますと正常に動作しないことがあります。
4．この器具の近くでワイヤレスマイクが正常に動作しないことがあります。
5．制御装置と組み合わせて使用しない場合には、初期照度補正形となります。
連続調光形として使用する場合は、専用の制御装置（日立製）と組み合わせてご使用ください。

〈連続調光形として使用する場合〉

6．調光度が低い場合には、LED個々の色・明るさのバラツキがわかりやすくなる場合があります。
また、調光度が下限に近い場合には、バラツキにより点灯しているLEDと点灯していないLEDが混在する場合がありますが、異常ではありません。
7．組み合わせる制御装置や使用環境によって、複数の器具を1つの調光器で制御する場合に個々の消灯タイミングが異なる場合があります。
8．信号線は通信用ケーブル（CPEV等）をご使用ください。

品番	部品名	材質	備考
7	ルーバ	SPC	t0.8　白色
6	調光端子台		KT-13SL
5	電源端子台		NZ2107N
4	LEDカバー	PC	乳白
3	点灯装置		
2	枠	ASA	白色
1	本体	SPC	t0.6　白色

特記事項

先方記号	電圧（V）	数量

器具質量	適合ランプ	W・数
6.4kg	——	——

形式　LEDスクエア器具　高場　小野　中澤

NLE45401D-JZ14A

NT801730

日立アプライアンス株式会社