単位：mm

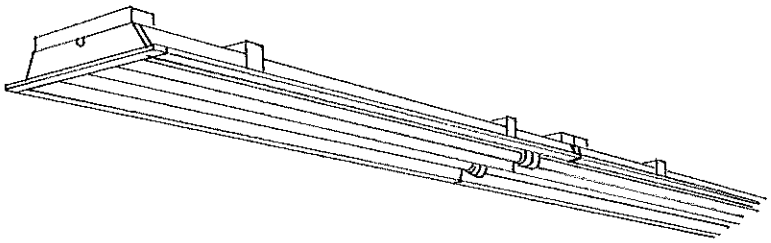

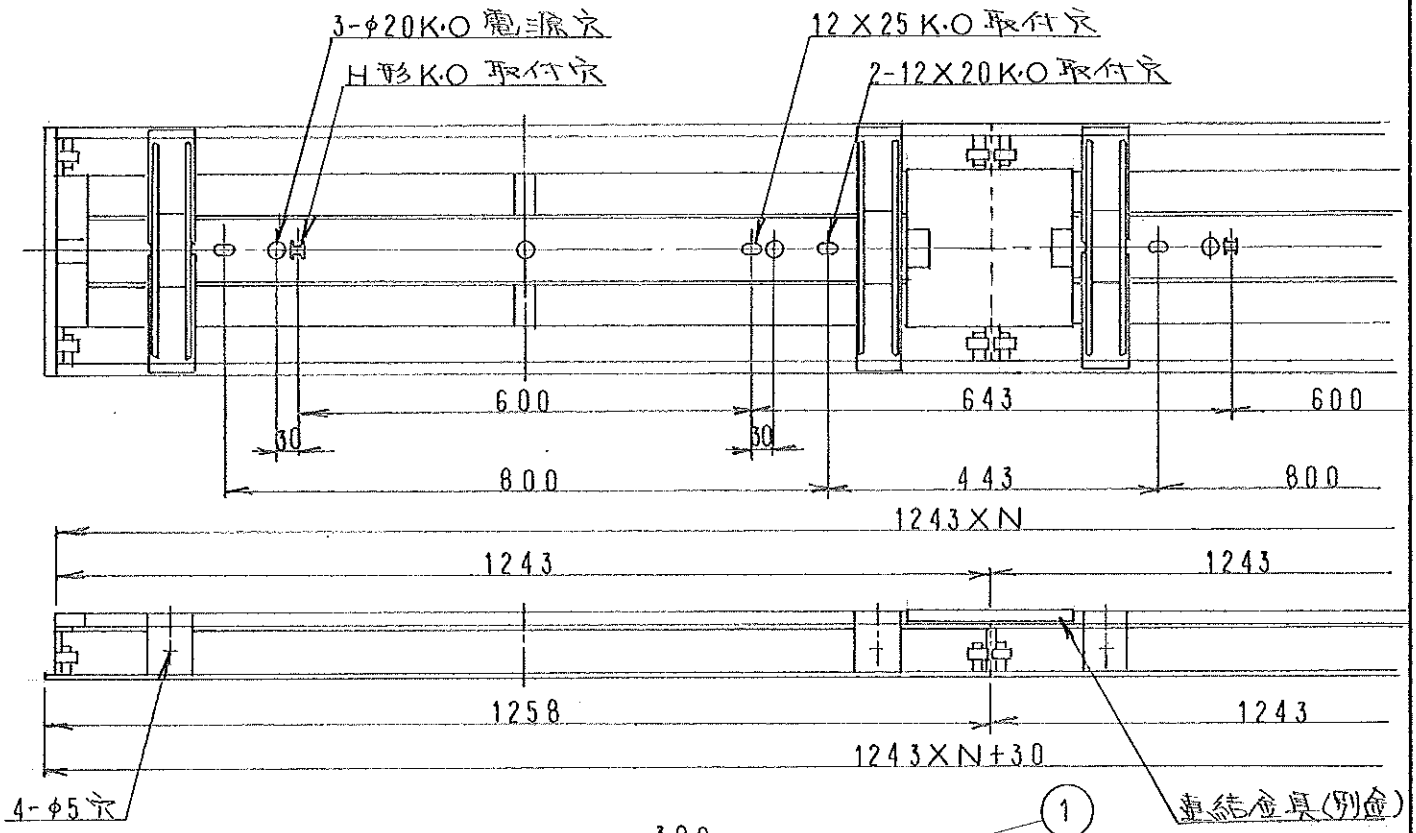

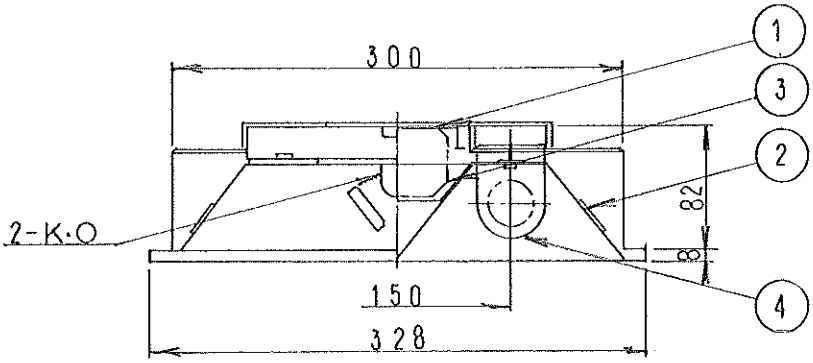

生産終了品

連結金具形式 B-423

埋込穴寸法 303×(1243×N+10)

端子台付

	RH	ラピッド式高力率							
	DH	省電力形ラピッド式高力率				5			
	RSC	ラピッド式高力率				4	ソケット		T101
	DSC	省電力形ラピッド式高力率	先方記号	電圧(V)	数・量	3	安定器		
形式 ハイエフシリーズ	長谷川		6.4 Kg	蛍光ランプ	40 W×2	2	反射板	SPC	t0.5 白色
TM4226 連結	横山					1	本体	SPG	t0.5 亜鉛メッキ鋼板
	小泉		器具重量	適合ランプ	W・数	品番	部品名	材質	備考

日立照明株式會社・日立製作所

NT 80129 △1