単位：mm

⚠ 安全に関するご注意

・一般屋内用器具です。
屋外や水気、湿気のある場所では使用しないでください。
絶縁不良による感電の原因となります。
・密集して（10cm以下）取付けないでください。
過熱による火災の原因となります。

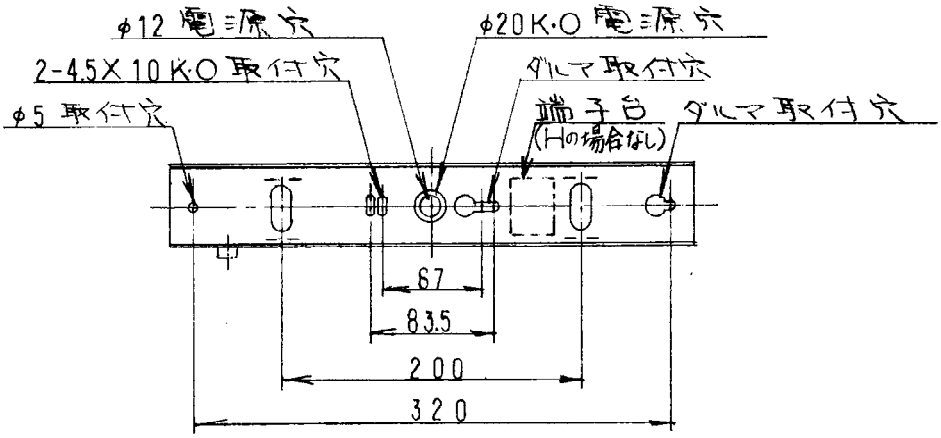

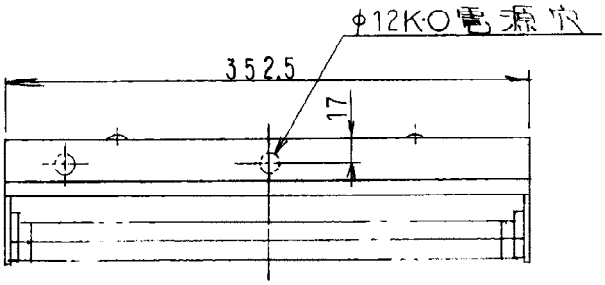

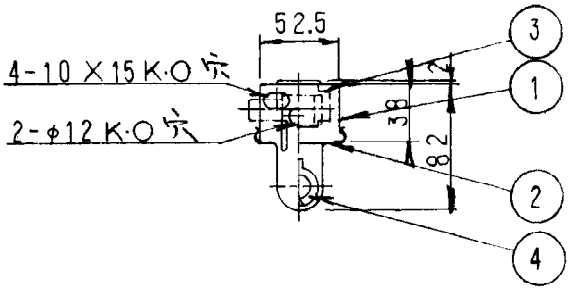

端子台付
（グロー式低力率のみ）

特記事項								
			100		5			
					4	ソケット		M8
		先方記号	電圧(V)	数量	3	安定器		
形式 トラフ形	福井	0.55 Kg	蛍光ランプ	10W×1	2	反射板	SPC t0.4	白色
PM1115S-G/H	長谷川				1	本体	SPC t0.4	シルキーホワイト
	横山	器具質量	適合ランプ	W・数	品番	部品名	材質	備考

日立アプライアンス株式会社

NT 86445