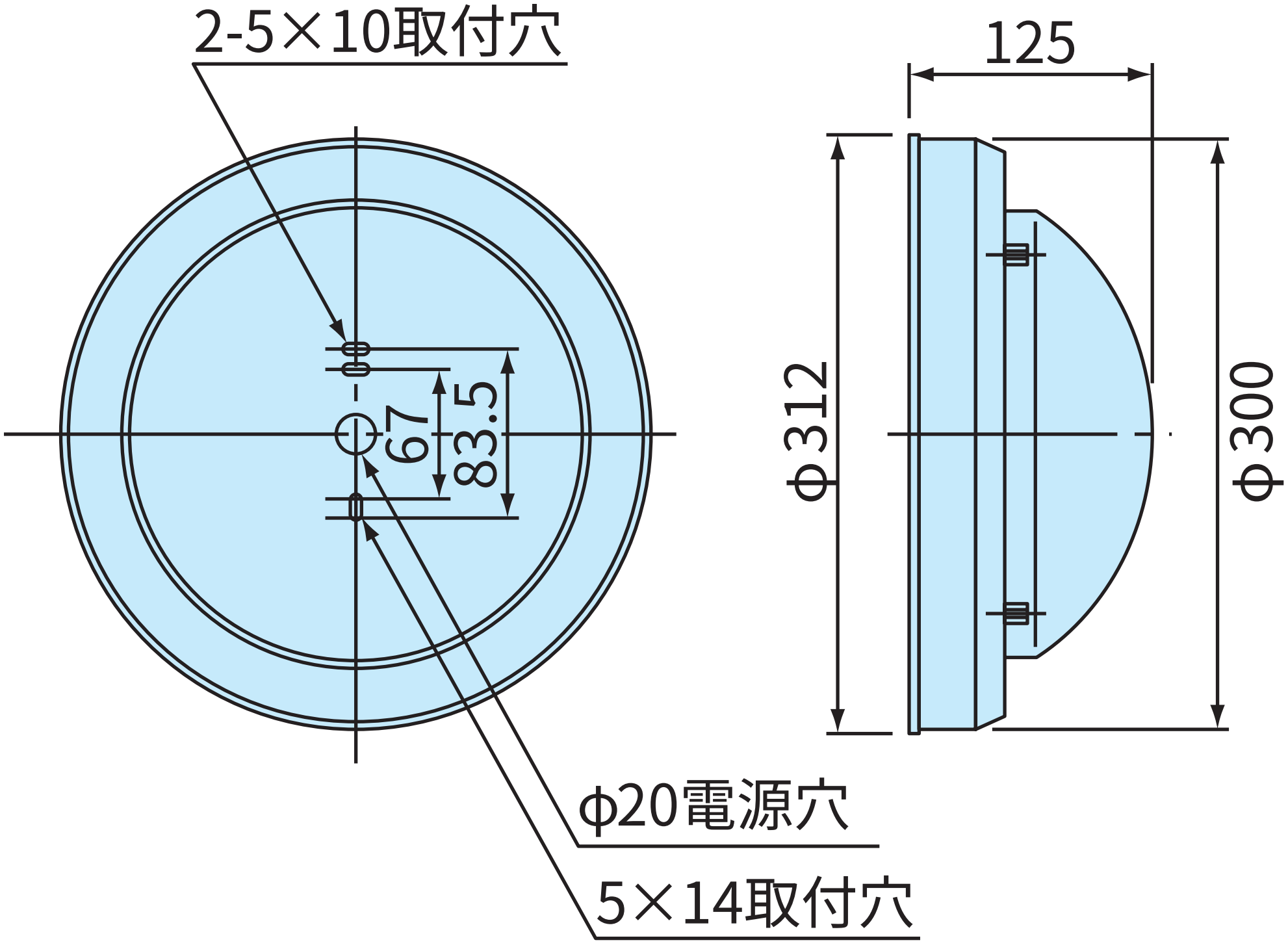
2-5×10取付穴
125
67
83.5
φ312
φ300
φ20電源穴
5×14取付穴