埋込穴寸法300×1257

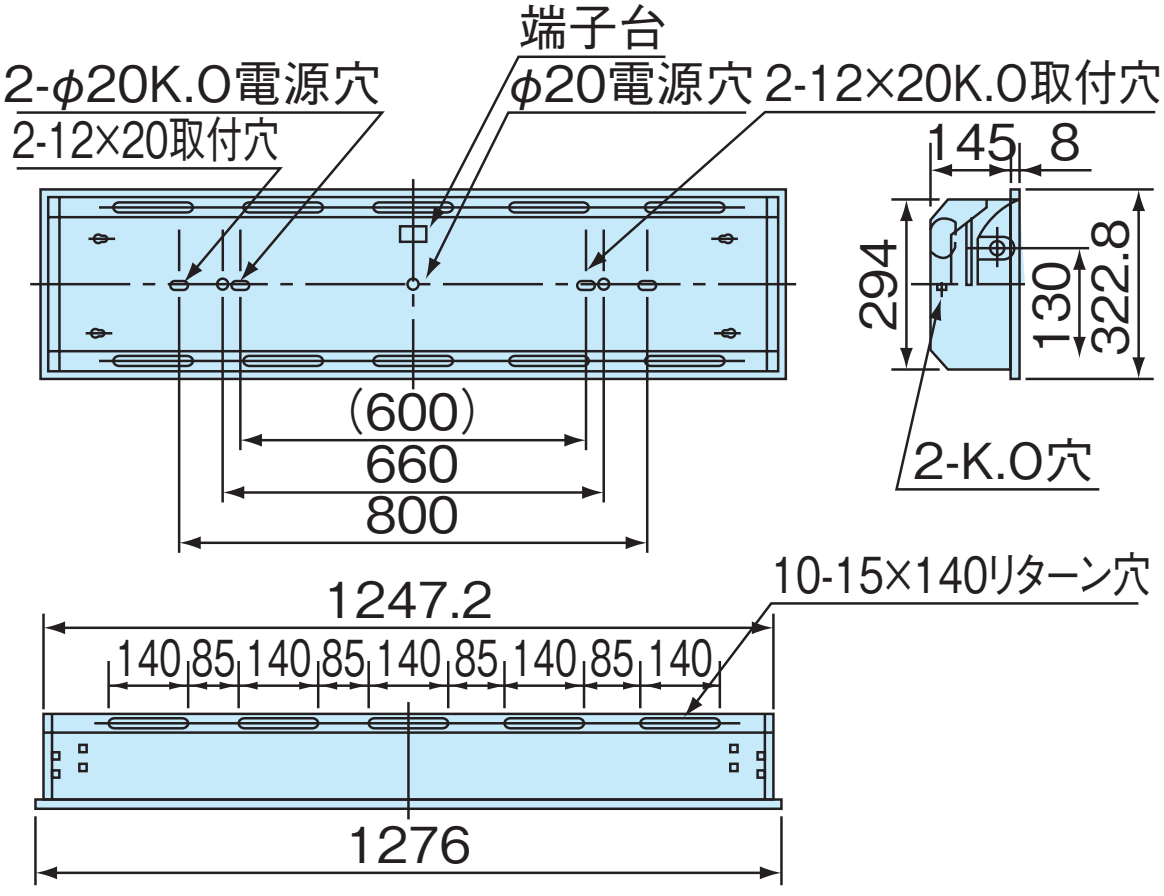

空調リターン開口面積:0.02
適合ソケット:T101