単位：mm

本製品は既設照明器具を日立製直管形LEDランプ対応器具にリニューアルするためのユニットです。
交換作業により既設照明器具に生じた不具合はメーカーの保証対象外となり、
工事業者様、ご使用者様により対処いただくことになりますので予めご了承ください。

点灯装置断面寸法図

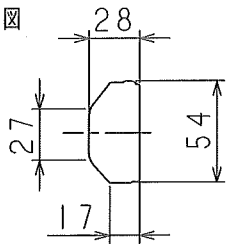

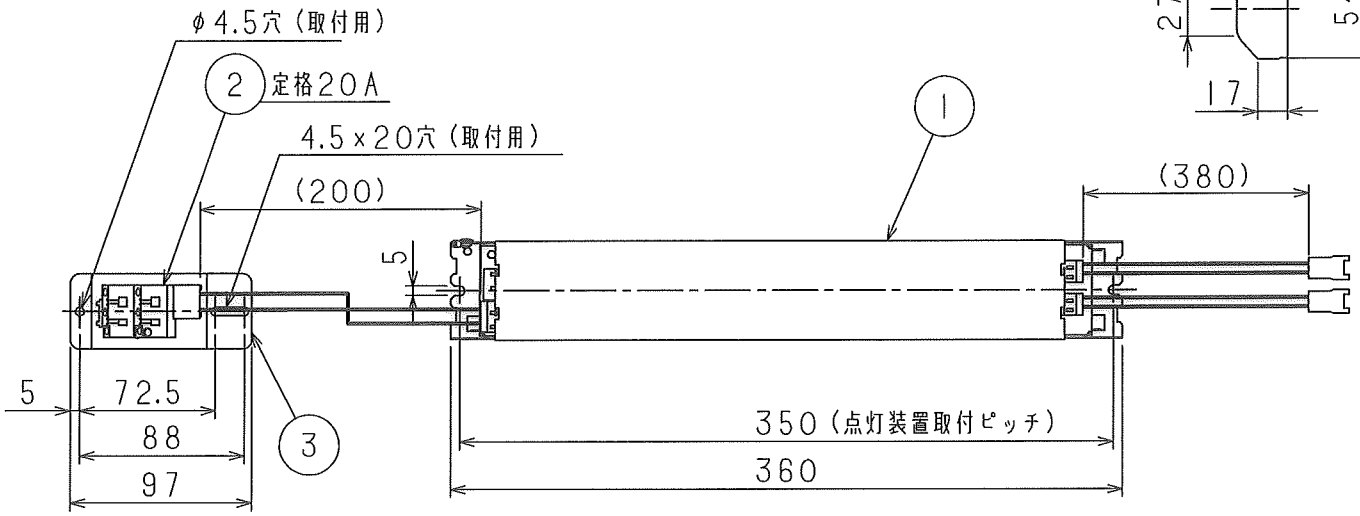

同梱部品

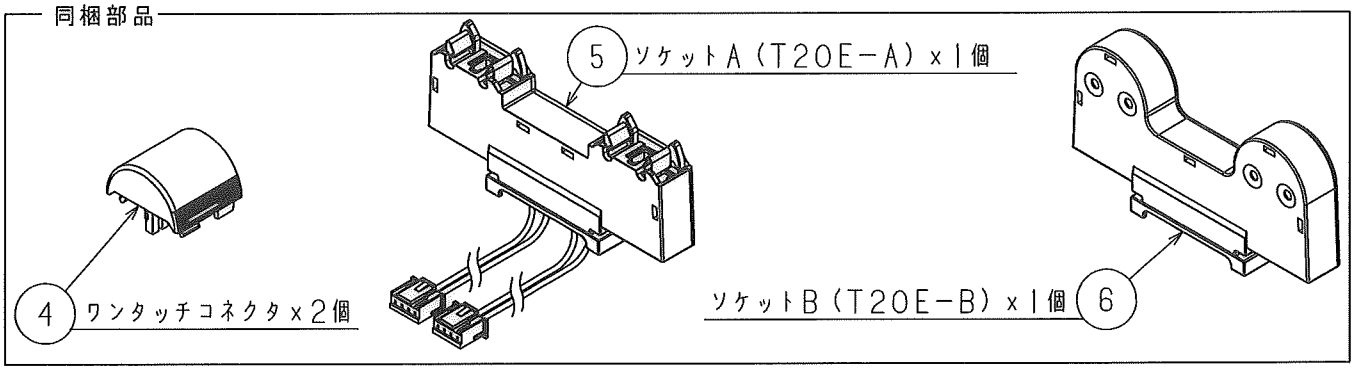

交換の前にご確認ください。
- 既設照明器具の形状によっては、リニューアルできない場合があります。事前にお問い合わせください。
- 既設照明器具の屋内配線ケーブルなどに劣化がないことをご確認ください。
- 入力電流や消費電力が変わりますので、ブレーカ容量などをご確認ください。
  直管形LED器具は、従来のラピッド式照明器具より高周波の漏洩電流が大きくなります。
  このため、旧タイプの漏電ブレーカではトリップする場合がありますので、高周波対応形漏電ブレーカをご使用ください。

特性

項目	仕様
定格入力電圧	100~242V 50/60Hz
平均電力	36.5W
適合ランプ	LDK40SS・N/18/24A ×2灯 LDK40SS・D/18/23A ×2灯 LDK40SS・W/18/23A ×2灯

使用上のご注意
1. LEDにはバラツキがある為、ランプ内の個々のLEDや同一品番のランプでも発光色、明るさが異なることがあります。
2. 壁面や床面等への照射距離が近い時や照射面によっては光ムラが気になる場合があります。
3. ランプ取り付けには方向性がありますので、取扱説明書にしたがい確実に取り付けてください。
4. この器具と接近して赤外線リモコンを使用しますと正常に動作しないことがあります。
5. この器具の近くでワイヤレスマイクが正常に動作しないことがあります。
6. 調光器との併用はできません。

⚠ 安全に関するご注意
- 一般屋内照明器具用リニューアルユニットです。直射日光の当たる場所、湿気の多い場所、振動のある場所、雨の吹き込みを受ける場所、腐食性ガスの発生する場所に取り付けられた照明器具には使用しないでください。火災、感電、落下の原因となります。
- 点灯装置は必ずアースを取り付けてください。感電の原因となります。
- 交換作業は取扱説明書にしたがい確実に行ってください。取り付けに不備があると火災、感電、落下の原因となります。
- 断熱材・防音材がかぶせてある既設器具には使用しないでください。加熱による火災の原因となります。
- 指定された日立製直管形LEDランプ以外は使用しないでください。落下、感電、火災の原因となります。
- リード線を金属部品のエッジ部に押し付けたり、反射板などで挟まないでください。火災、感電の原因となります。
- 持ち運び時及び取り付けの際にはリード線に張力が加わらないようにしてください。火災、感電の原因となります。

ご使用中異常が生じた場合は直ちに使用を中止し、電気工事店（販売店）にて、不具合状況を確認してもらい代品と交換してください。交換後は点灯装置を調査するため返却をお願いします。
なお、返却する際、点灯装置の形式およびお買い上げ時期をお忘れなくお知らせください。

照度補正形

特記事項

品番	部品名	材質	備考
7	器具用ラベル		器具貼り付けラベル
6	ソケットB	PBT	T20E-B
5	ソケットA	PBT	T20E-A
4	ワンタッチコネクタ	PBT	ランプ給電用
3	端子台取付金具	SPC	t0.8
2	電源端子台		NZ2107N
1	点灯装置		

器具質量	適合ランプ	W・数
0.6kg	上記	2灯

先方記号	電圧（V）	数量

形式 リニューアルセット（ソケット交換方式）2灯用
T20E-4201A-J14A

浅野 石井 福井

日立アプライアンス株式会社

NT800956