単位：mm

公共施設形

FBF4 -202(VP2293B)

FBF4A-202(VP2293BWB)

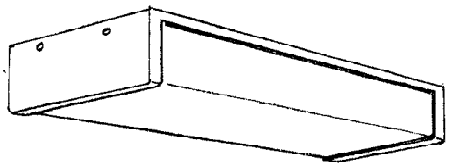

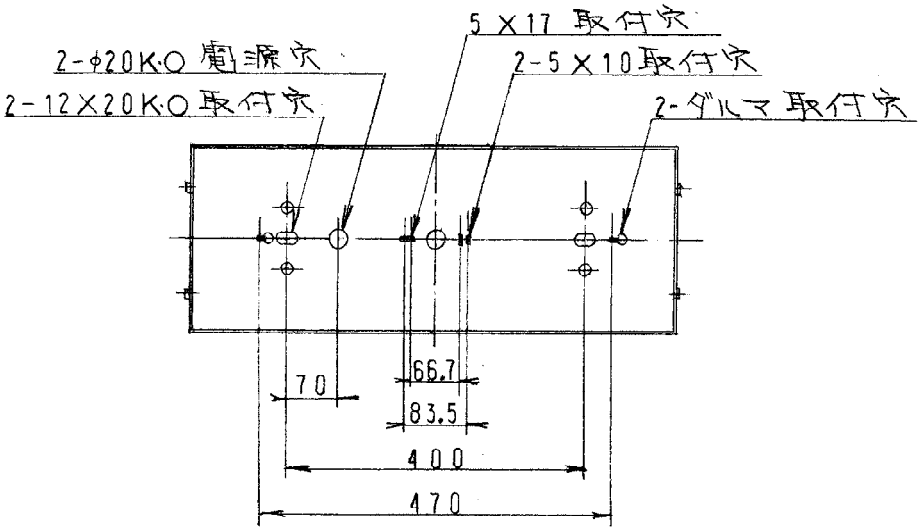

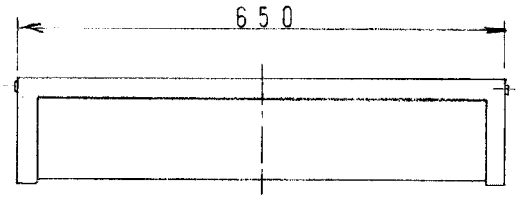

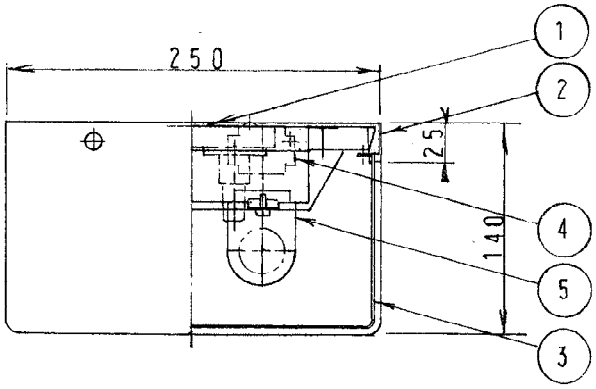

	形式	材質	仕上色
	VP2293B	SPC	白色
	VP2293B WB	BSP	WB仕上

端子台付

特記事項								
			100		5	ソケット		T18
					4	安定器		
		先方記号	電圧(V)	数量	3	カバー	アクリル	t2.0 乳白色
形式 カバー付直付灯	長谷川	5.7 Kg	蛍光ランプ	20W×2	2	額縁	左記	t0.8 左記
VP2293B	米山				1	本体	SPC	t0.8 白色
VP2293B WB	飯田	器具重量	適合ランプ	W・数	品番	部品名	材質	備考

日立アプライアンス株式会社

NT 81604△