NT802757 | 2-M3547

⚠ 安全に関するご注意

- 本製品は天井取付器具です．壁や傾斜天井への取付けはしないでください．
  火災・感電・落下の原因となります．
- 器具の取付けは取扱説明書にしたがい確実に取付けてください．
  取付けに不備があると火災・感電・落下の原因となります．
- 本製品は一般屋内用および軒下用照明器具です．直接日光のあたる場所・振動のある場所・酸、アルカリなど腐食性ガスの発生する場所・浴場など連続的に湿度の高い場所・蒸気や風などが直接あたる場所では使用しないでください．
  火災・感電・落下の原因となります．
- 周囲温度は－10～35℃の範囲で使用してください．（夏季など一時的に最大45℃まで使用可能です）指定温度範囲外で使用した場合、火災・不点灯・短寿命の原因となります．
- 落下防止ワイヤーは、強度のある造営材へ必ず取付けてください．
  取付けに不備があると落下の原因となります．
- 電源線は口出線式です．口出線と電源線との接続は電気設備の技術基準省令7条に従い、圧着端子・スリーブ等を用いて確実に行ってください．
  接続に不備があると火災・感電の原因となります．
- 油煙環境で使用する場合は、JIS K 2241に規定された切削油でミスト濃度3mg／m³以下の油煙環境にてご使用ください．その他の切削油をご使用の場合は、別途確認が必要ですのでご相談ください．油煙の付着による火災・感電・破損の原因となります．

使用上のご注意

- LEDにはバラツキがあるため、同一品番の器具でも発光色、明るさが異なる場合があります．
- 壁面や床面等への照射距離が近い時や照射面によっては光ムラが気になる場合があります．
- 器具と接近して赤外線リモコンを使用しますと正常に動作しないことがあります．
- 器具の近くでは、同時通訳機等の誘導無線やワイヤレスマイクが正常に動作しないことがあります．
- 漏電ブレーカーに本製品を多数接続する場合は、漏電ブレーカーの定格電流を超えない接続台数としてください．なお、不要動作を防止するため、感度電流30mAの高周波対応形漏電ブレーカーで最大25台としてください．
- 電源入力部に電源スイッチ等を設置する場合は、必ず活線側に電源スイッチ等（両相とも活線の場合は両相）を設置してください．早期故障・電源オフ時のLED微発光の原因となります．

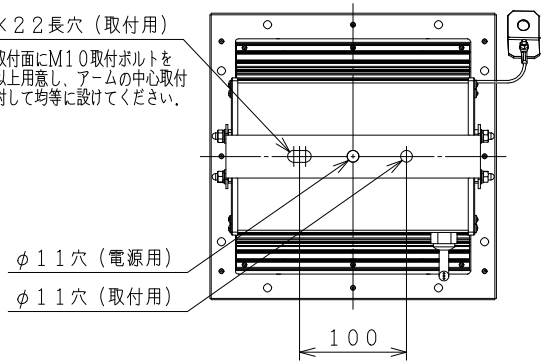

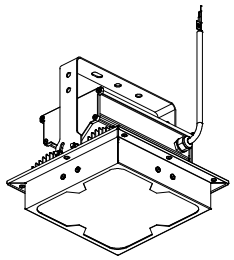

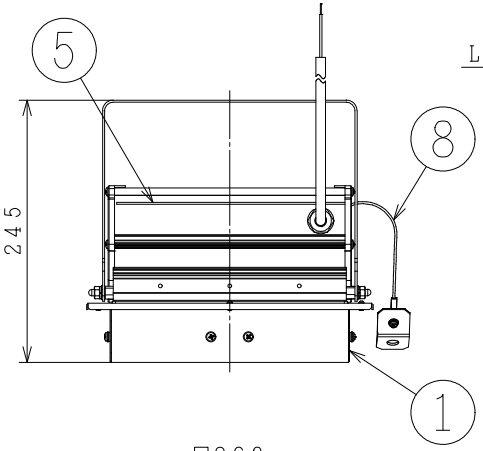

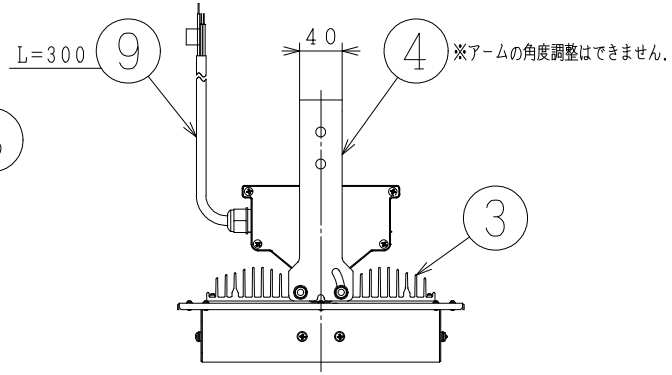

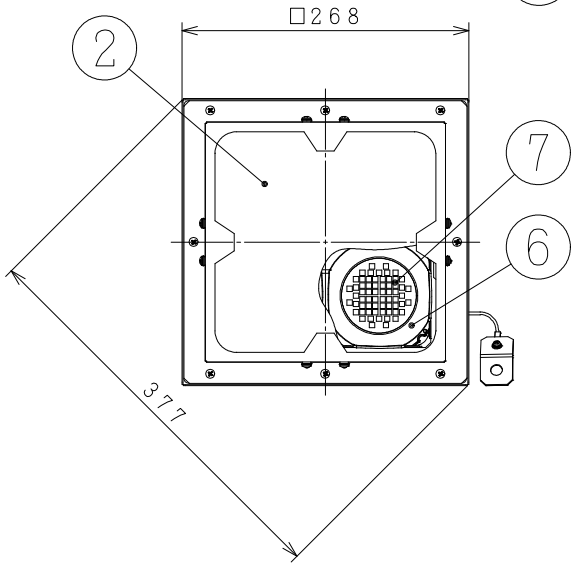

定格入力電圧 (V)	100－242
入力電流 (A)	1.27－0.52 (200V時 0.62)
定格消費電力 (W)	122.3－119.1 (200V時 119.1)
平均消費電力 ※1 (W)	109.5－107.0 (200V時 107.0)
周波数 (Hz)	50／60共用
ビームの開き (度)	90
定格光束 (lm)	19,800
固有エネルギー消費効率 (lm／W)	161.8－166.2 (200V時 166.2)
相関色温度 (K)	5,000
平均演色評価数 (Ra)	75
LED光源寿命 ※2 (時間)	60,000

※1 平均消費電力は照度補正による電力変化の平均値です．
※2 定格寿命はLED単体で定められた温度設計に基づいて算出した設計寿命であり、使用環境、使用方法により寿命は異なります．

品番	数量	部品名	材質	備考
9	1	電源用口出線	2PNCT	より線 0.75mm² 3芯
8	1	落下防止ワイヤー	SUS	L=300mm
7	1	LEDモジュール		
6	1	リフレクター	PC	白色
5	1	点灯装置		器具内蔵
4	1	アーム	鋼板	黒色塗装
3	1	本体	アルミ	黒色塗装
2	1	ガラスカバー	熱強化ガラス	透明（飛散防止フィルム付）
1	1	ベースカバー	鋼板	黒色塗装

定格入力電圧	周波数	質量	尺度
100－242V	50／60Hz	4.8kg	1／5

特記事項 ・メタルハライドランプ400クラス
・防湿・防雨形（オイルミスト・粉じん対応）
・初期照度補正形

製図	平田	高天井用LED器具
審査	黒澤	形式：WGMTE22AMN－J14B
承認	粟野	

日立グローバルライフソリューションズ(株)　NT802757 3

単位：mm　3角法　(A3)