単位：mm

⚠安全に関するご注意

器具を安全に使用していただくためには、カタログや取扱説明書を参照していただく必要があります。

⚠警告

- 天井取付専用です。壁面などへ取付しない。火災・感電・落下によるけがの原因となります。
- 取付工事は取扱説明書にしたがい確実に行う。不備があると、火災、感電、落下によるけがの原因となります。

⚠注意

- 軒下用の防湿・防雨形器具です。直接日光のあたる場所・直接雨が降りかかる場所・振動のある場所・腐食性ガスの発生する場所・浴場など連続的に湿度の高い場所・蒸気や風などが直接あたる場所では使用しない。火災・感電・落下によるけがの原因となります。
- 周囲温度－10～70℃以外の場所では使用しない。火災、不点灯、短寿命の原因となります。

使用上のご注意

- 電波の弱い場所（山間・鉄筋建物等）では、ラジオや室内アンテナ使用のテレビに影響することがあります。
- 器具の近くで赤外線リモコン方式のテレビなどを使用するのはお避けください。リモコンを操作しても動作しないことがあります。
- 器具の近くでワイヤレスマイクの使用はお避けください。雑音が入り正常に動作しないことがあります。
- LED素子は製造上、発光色、明るさにバラツキがあるため、同一製品でも商品ごとに発光色、明るさが異なる場合があります。また、同一器具内でもLED素子のバラツキによる発光のムラ、明るさのムラが生じることがあります。
- 照射距離が近い場合や照射面によっては明るさのムラが発生することがあります。
- 器具一体型のため、LED光源は交換できません。交換の際には器具ごと交換してください。

5－φ11取付用穴

器具の取り付けは、器具重量に十分耐える補強のある取付面にM10ボルト3本以上を取付穴中心に対して均等に設けて、そこに平座金・ばね座金・ナットを用いて緩みのないように確実に固定してください。ナットはダブルナットで締め付けてください。
（推奨トルク25N・m）

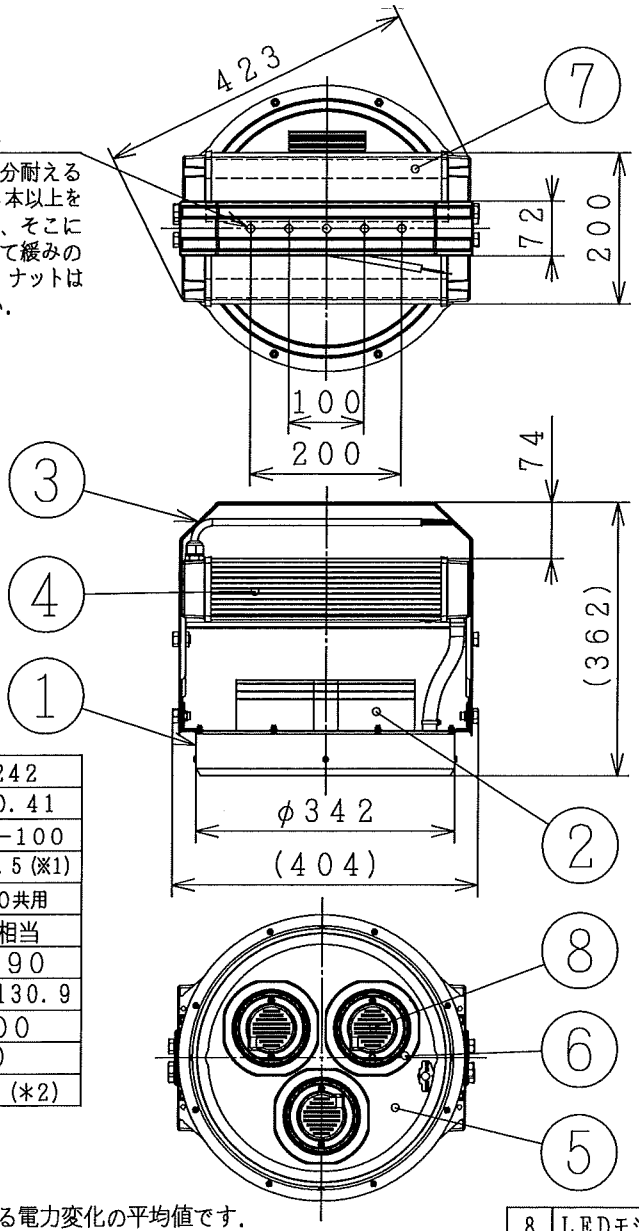

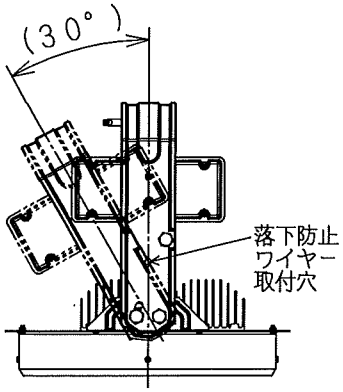

※器具本体が必ず水平になるように設置してください。
（推奨締付トルク15N・m）

オイルミスト対応
防じん仕様
防湿・防雨形　IP53
高温対応（－10～70℃）

定格入力電圧	(V)	100－242
入力電流	(A)	0.98－0.41
定格消費電力	(W)	102.6－100
平均消費電力	(W)	90.8－88.5 (※1)
周波数	(Hz)	50／60共用
ビームの開き		90度相当
定格光束	(lm)	13090
固有エネルギー消費効率	(lm/W)	127.6－130.9
色温度	(K)	5000
演色評価数	(Ra)	70
定格寿命	(時間)	60000 (*2)

電源口出線：器具外650L付
（2PNCT：0.75mm（3芯））

＊1.）平均消費電力は、照度補正による電力変化の平均値です。
＊2）定格寿命はLED単体で定められた温度設計に基づいて算出した設計寿命であり、使用環境、使用方法により寿命は異なります。

品番	部品名	材質	備考
8	LEDモジュール		
7	電源ユニット		
6	反射板	プラスチック	銀色
5	ガラスカバー	強化ガラス	透明
4	電源ケース	アルミ	黒アルマイト
3	アーム	亜鉛メッキ鋼板	黒色塗装
2	ヒートシンク	アルミ	黒アルマイト
1	本体	鋼板	黒色塗装

特記事項
初期照度補正形

形式		先方記号	電圧（V）	数量
高天井用LED照明器具 WHMTE1403MN-J14	野村	7.8kg	――	――
	粟野			
	上村	器具質量	適合ランプ	W・数

日立グローバルライフソリューションズ株式会社

NT802135