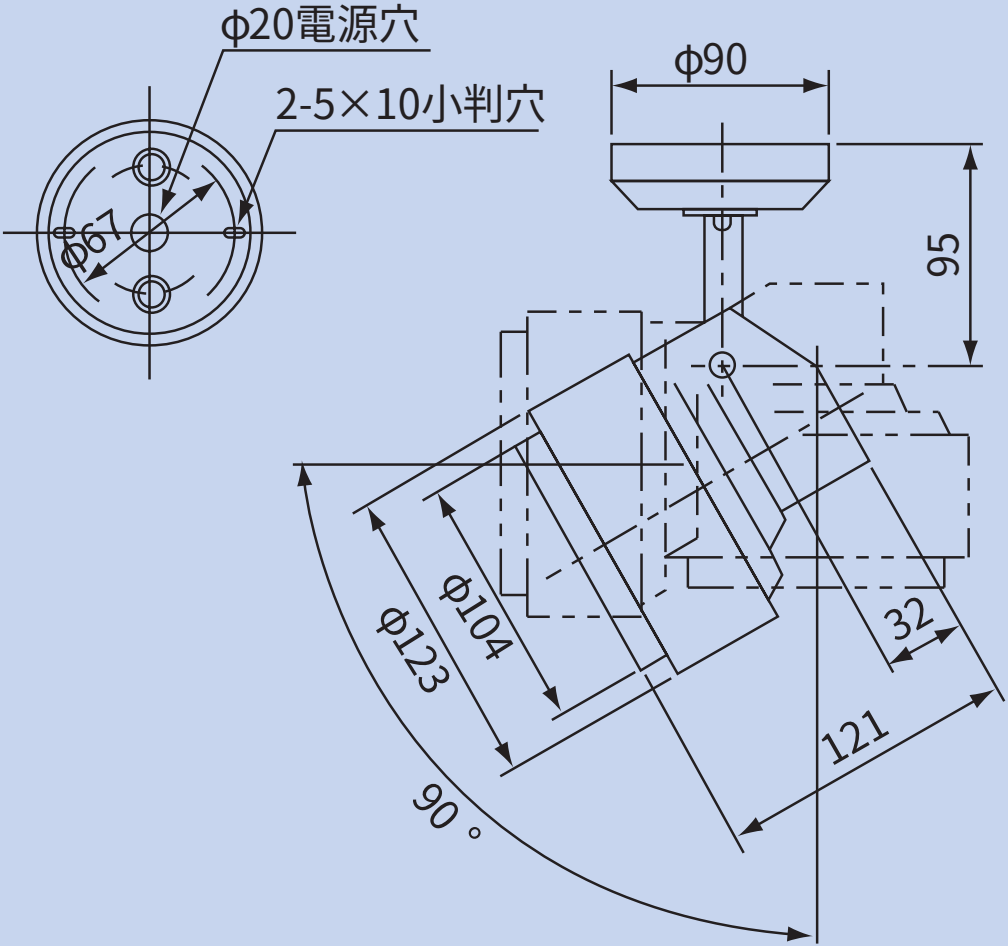
φ20電源穴
2-5×10小判穴
φ67
φ90
95
φ123
φ104
32
121
90°