単位：mm

B級BH形（20A形）
避難口誘導灯　誘導音付加点滅形

型式認定番号
IALIII-3205

公共施設形

SHI-FSF20AF-BH60
SHI-FBF20AF-BH60

⚠安全に関するご注意

- ●本器具は、5～35℃の温度範囲で使用するよう設計してあります。高温で使用すると火災の原因となります。
- ●本器具は屋内専用です。屋外や、水気・湿気のある場所及び腐食性ガス等の発生する場所では使用出来ません。器具落下、感電の原因となります。
- ●直射日光の当たる場所で使用しないでください。変色・変形・火災・短寿命の原因となります。
- ●本器具は屋内専用ですので、風が吹く場所には使用出来ません。そのまま使用しますと器具落下の原因となります。
- ●本器具は、天井直付、吊り下げ、壁直付専用です。指定以外の取り付けを行うと火災・器具落下の原因となります。吊り下げる場合は、適合する吊具をご使用ください。
- ●振動や衝撃のある場所などでは、使用しないでください。落下の原因となります。

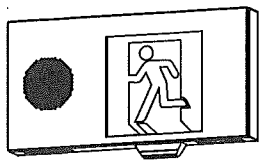

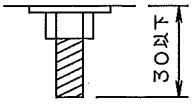

本体取付時、ボルトの長さは取付面より30mmを超えないようにしてください。

電気特性

入力電流(A)	0.19
定格消費電力(W)	9.6

信号電圧	信号電流
DC24V	5.0mA

長時間（60分定格）

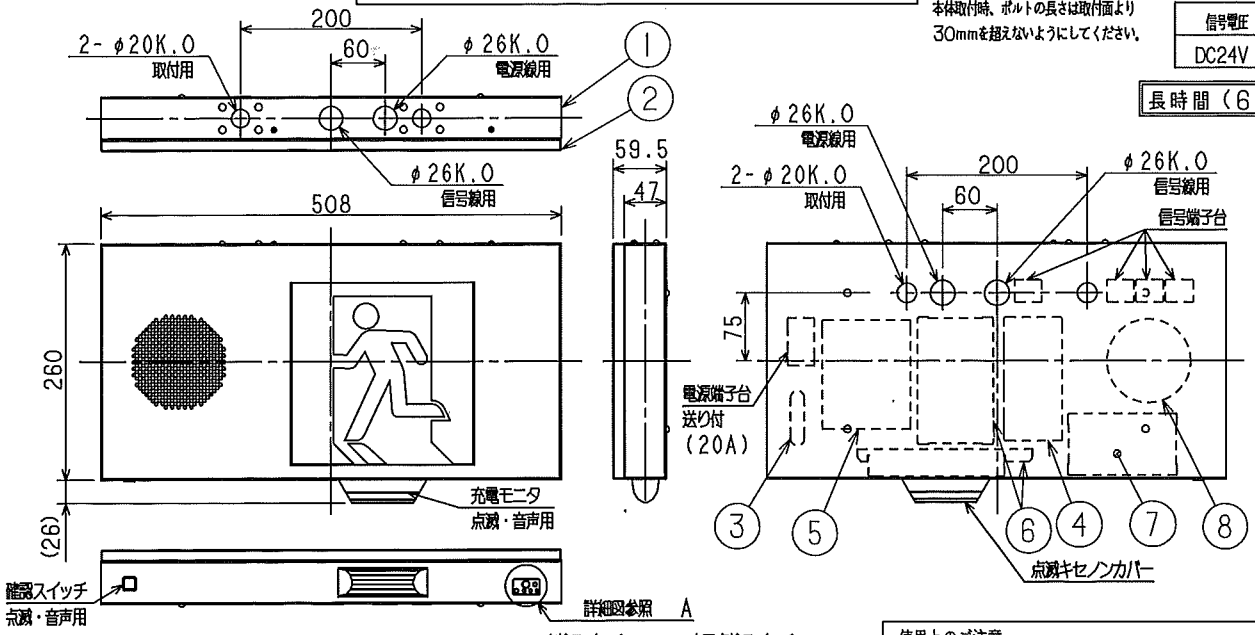

詳細図参照　A

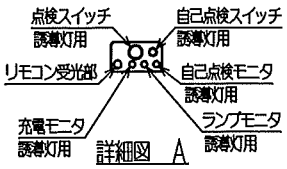

詳細図　A

適合部品（別売品）	吊具：JPC172（L=500mm 2本1組） リモコン：IRTZB01

個別制御方式自動点検機能付

自己点検スイッチを3秒間押し続けると定格時間非常点灯して、蓄電池の劣化判定をモニタ（緑色LED）にて表示します。
また、自己点検中は点検中であることをモニタ（橙色LED）にて表示します。

リモコン点検を行う際は点検用リモコン（IRTZB01：別売）をご使用ください。

誘導灯の区分	B級BH形	
表示面の寸法（m）	たて × よこ 0.2 × 0.2	
表示面の明るさ（カンデラ）	避難口	20以上
	通路	―
蓄電池の容量	60分間	

使用上のご注意

1. この器具は必ず誘導灯用信号装置と組合せてご使用ください。
2. 器具の近くでは、同時通訳等の誘導無線やワイヤレスマイクが正常に動作しないことがあります。
3. 停止用の煙感知器は、第2種または第3種の蓄積形煙感知器を使用してください。
4. 吊具は2本使用します。1本の吊具内に電源線と信号線を設置しないでください。誤動作の原因となります。
5. 点滅・音声用蓄電池の自動点検機能は有してないため、誘導灯用蓄電池との同時交換をおすすめします。
4. 蓄電池のコネクタははずしてありますので電源通電後差し込んでください。
5. 内蔵電池は、ご使用前に24時間以上充電してからお使いください。電池は設置後通電し、充電しないと非常点灯しません。

避難口誘導灯用表示板形式（認定番号：PP1BS-1020）

	S14031SRH		S14031ARH
	S14031SH		S14031LH
			S14031WH

注）表示板は別売です。

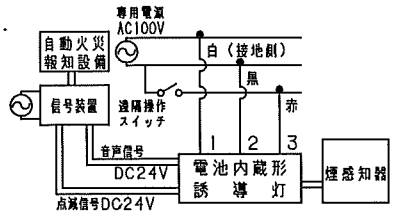

遠隔操作を使用する結線※

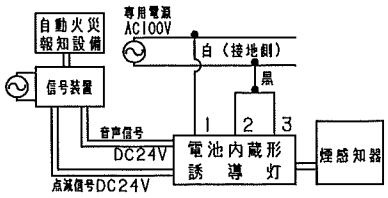

遠隔操作を使用しない結線

※：遠隔操作スイッチを使用する場合は所轄消防署の事前承認を得て下さい。

誘導音付加点滅形誘導灯の基本動作

状態／動作	常用時	停電時	火災信号を受けたとき		
			非常放送による停止信号なし	非常放送による停止信号あり	煙感知器による停止信号あり
点滅部	消灯		点滅		停止
誘導音部	停止		動作	停止	停止
誘導灯部	常用点灯	非常点灯	常用点灯（常用時）または非常点灯（停電時）		

特記事項

先方記号	電圧（V）	数量
	100	

品番	部品名	材質	備考
8	スピーカー		
7	音声ユニット		
6	点滅ユニット		
5	点灯ユニット		
4	蓄電池（点滅・音声用）	4.8V 4000mAh	4N40DC(ニカド蓄電池)
3	蓄電池	4.8V 600mAh	4N06DC(ニカド蓄電池)
2	枠	SPC	t0.8 白色塗装
1	本体	SPC	t0.8 白色塗装

器具質量	適合ランプ	W・数
（表示板を含む）5.6kg	LEDモジュール LE2031293WA	

形式　LED誘導灯（片面）
B級BH形避難口誘導灯　誘導音付加点滅形　天井・壁直付形
YEN42701VXLEN

岩田
福井
福井

NT801925

日立アプライアンス株式会社