単位：mm

B級・BL形（20B形）
避難口／通路誘導灯

型式認定番号
IAM111-3181

公共施設形
SHI-FBC20-BL　STI-FBC22-BL

⚠安全に関するご注意

- 本器具は、5～35℃の温度範囲で使用するよう設計してあります。高温で使用すると火災の原因となります。
- 本器具は屋内専用です。屋外や、水気・湿気のある場所及び腐食性ガス等の発生する場所では使用出来ません。器具落下、感電の原因となります。
- 直射日光の当たる場所で使用しないでください。変色・変形・火災・短寿命の原因となります。
- 本器具は屋内専用ですので、風が吹く場所には使用出来ません。そのまま使用しますと器具落下の原因となります。
- 本器具は、壁埋込専用です。指定以外の取付を行うと火災・器具落下の原因となります。

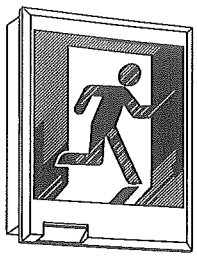

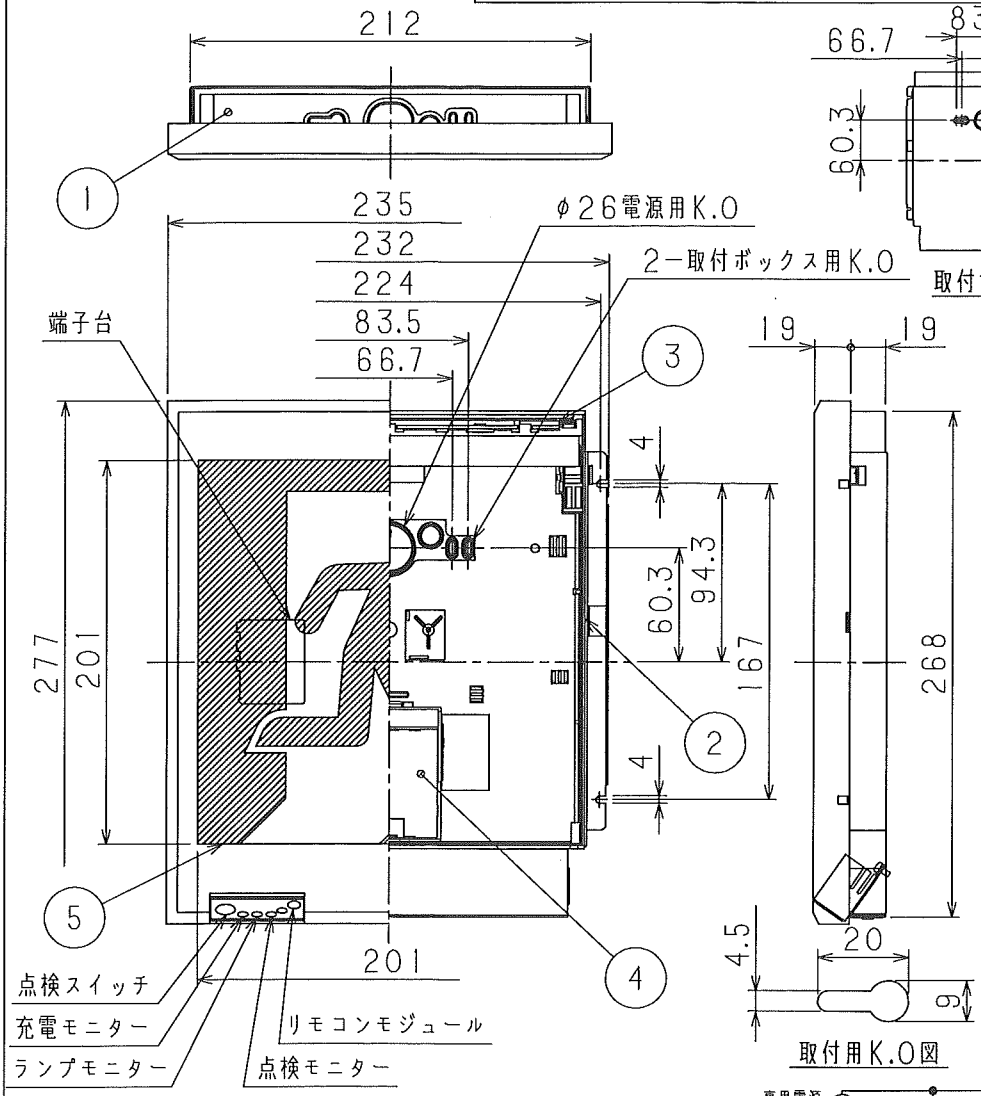

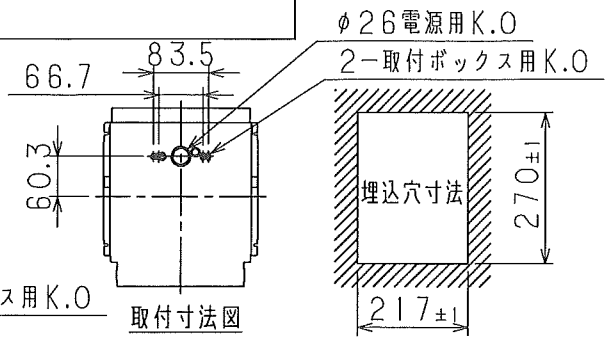

取付寸法図

取付用K.O図

個別制御方式自動点検機能

リモコン点検を行う際は点検用リモコン（IRT1813T：別売）をご使用ください。

誘導灯の区分		B級
表示面の寸法（m）		たて × よこ 0.2 × 0.2
表示面の明るさ（カンデラ）	避難口	10以上
	通路	13以上
蓄電池の容量		20分間

使用上のご注意

1. この器具の近くでワイヤレスマイクが正常に動作しないことがあります。
2. 調光器との併用はできません。
3. 強い風の吹く場所でのご使用の場合にはご相談ください。
4. 蓄電池のコネクタははずしてありますので電源通電後差し込んでください。
5. 内蔵電池は、ご使用前に24時間以上充電してからお使いください。電池は設置後通電し、充電しないと非常点灯しません。

避難口誘導灯用表示板形式（認定番号：PP1BS-1022）				通路誘導灯用表示板形式（認定番号：PP1BS-1022）	
	ET20601H		ET20603H		ET20613H
	ET20602H		ET20604H		ET20614H
			ET20605H		ET20615H

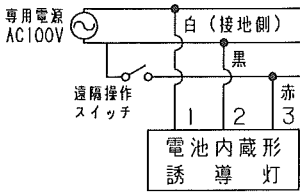

遠隔操作を使用する結線

（遠隔操作スイッチを使用する場合は、所轄消防署の事前承認を得て下さい。）

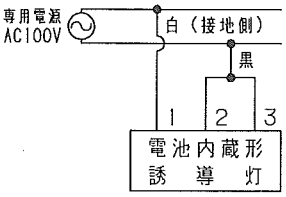

遠隔操作を使用しない結線

特記事項								
			100		5	表示板	アクリル	左表（別売）
					4	蓄電池	2.4V 700mAh	2HR-AE-TN
		先方記号	電圧（V）	数量	3	ランプカバー	PC	
形式 LED誘導灯（片面）	菅原	（表示板を含む）	LEDモジュール		2	シャーシ	SGC	t0.6
B級BL形（20B形）避難口・通路誘導灯 壁埋込形	中澤	1.6kg	LEM-022011(W)-S1	2W×1	1	本体	AES	オフホワイト
YET20671B-EN	中澤	器具質量	適合ランプ	W・数	品番	部品名	材質	備考

NT800635 ②

日立アプライアンス株式会社