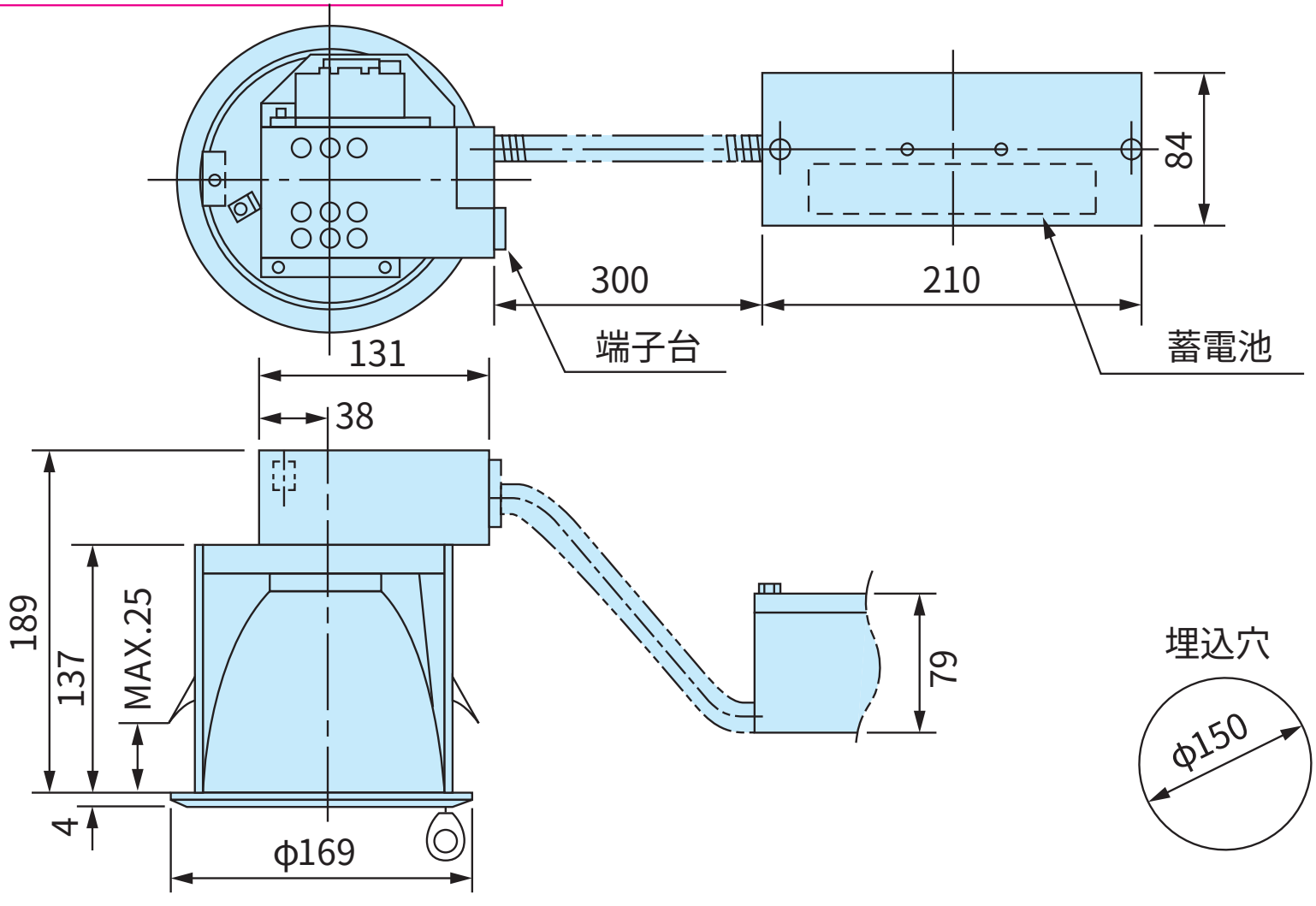非常時蛍光灯27W（25%）点灯