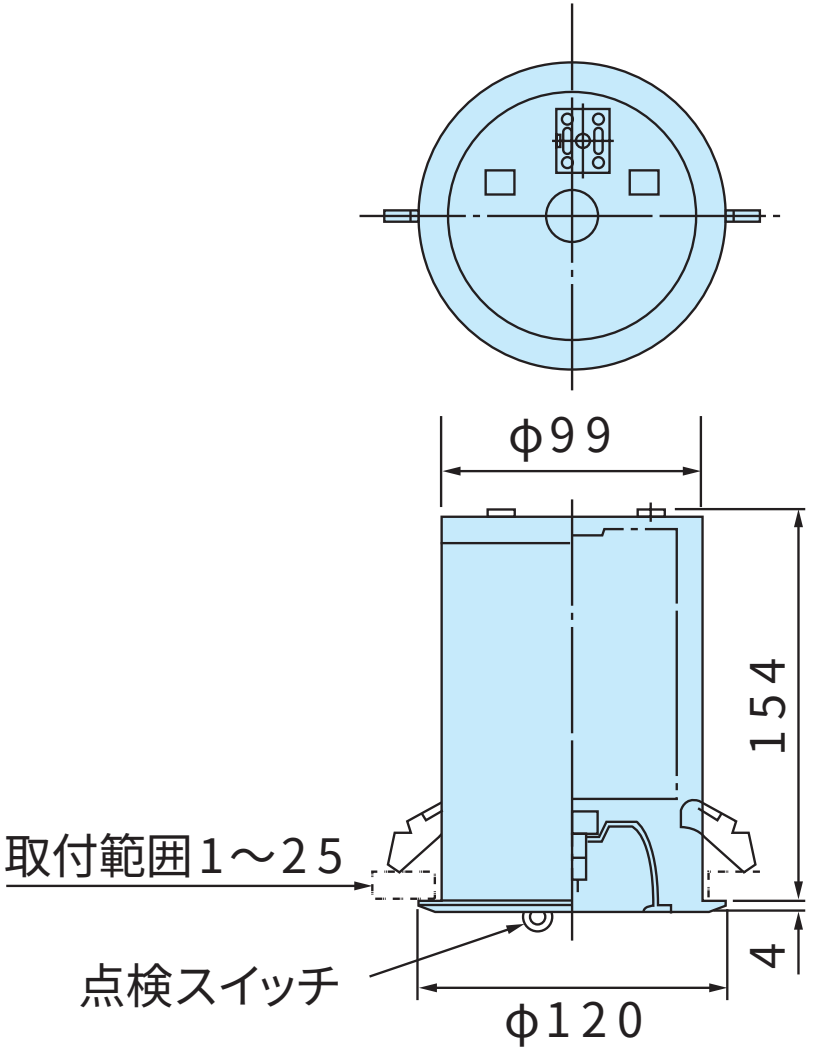埋込穴寸法:φ100