関連ページ
室外ユニット ▶ P.21～147
リモコン ▶ P.255～260
空調管理システム ▶ P.253～280
室外ユニットオプション ▶ P.296～302

RPFI-AP K1

スペースを有効に活用するコンパクト設計

ゆかうめ主要機能一覧

快適性能							設計・工事対応力				制御						主要オプション				
熱交換器「凍結洗浄」	オートルーバー	風向選択(固定)	風量調整2段	ドライ	高天井対応	タイマー運転	ドレンアップメカ	ロングライフフィルター	フィルターサイン	故障診断機能	ワイヤレスリモコン対応	2リモコン運転	1リモコングループ制御	遠方制御対応	集中制御対応	全熱交連動運転対応	空気清浄ユニット	脱臭フィルター	抗菌フィルター	昇降グリル	加湿器
–	–	–	●	●	–	●	–	–	●	●	●※1	●	●	●	●	●	–	–	–	–	–

※1.ワイヤレスリモコン表示「急-強-弱」に対し、「強-強-弱」で運転します。

設計対応力

わずかなスペースにおさまるコンパクト設計

インテリア性を重視、出窓の下の壁にきれいにおさまる省スペース設計です。

高さ639mm。窓枠のスペースを有効利用

窓スペースもゆったりとれて、ペリメーターゾーン設置に適しています。

■ 標準仕様表(ゆかうめ)

(50/60Hz)

容量・型名(相当馬力)		28型(1.0)	36型(1.3)	45型(1.8)	56型(2.3)	71型(2.8)
室内ユニット	ヒーターレス	RPFI-AP28K1	RPFI-AP36K1	RPFI-AP45K1	RPFI-AP56K1	RPFI-AP71K1
主電源		単相200V				
冷房能力(kW)		2.8	3.6	4.5	5.6	7.1
暖房能力	標準(kW)	3.2	4.0	5.0	6.3	8.0
	低温(kW)	暖房低温能力は、組み合わせる室外ユニットの能力をご覧ください。				
定格冷房時の顕熱比		0.68	0.71	0.69	0.69	0.68
消費電力	冷房(kW)	0.04/0.05	0.05/0.06	0.065/0.073	0.085/0.095	0.10/0.12
	暖房(kW)	0.04/0.05	0.05/0.06	0.065/0.073	0.085/0.095	0.10/0.12
送風機出力(kW)		0.02	0.03	0.035	0.04	0.045
室内風量(強-弱)(m³/min)		6.5-5.5	9-7	11-9	14-12	15.5-12
運転音	室内 強-弱[dB(A)]	54-49	55-50	58-52	59-55	62-57
外形寸法	室内(mm)	W869×D220×H639	W989×D220×H639		W1,229×D220×H639	
質量	室内(kg)	18.5	20	21	25	27
配管サイズ(液・ガス)(mm)		液φ6.35 ガスφ12.7				液φ9.52 ガスφ15.88

(注)運転音はJIS B 8616:2015に基づいた音響パワーレベルの値です。

■ オプション一覧(ゆかうめ)

品名		容量・型名(相当馬力) 28型(1.0)～71型(2.8)
リモコン	多機能リモコン	PC-ARF5 30,000円
	音声ガイド付き多機能リモコン	PC-ARFV4 36,000円
	多言語対応多機能リモコン	PC-ARFM 30,000円 受注対応
	アメニティリモコン	PC-AR1 18,000円
	受光部キット(別置きタイプ)(注)	PC-ALHZ1 (ニュートラルホワイト) 15,000円
	ワイヤレスリモコン(単方向)	PC-AWR 19,000円

(注)「受光部キット(別置きタイプ)」は、照明よりできるだけ離して(1m以上)据え付けてください(照明の影響で動作しにくくなります)。

■ 寸法図(ゆかうめ)

(単位:mm)

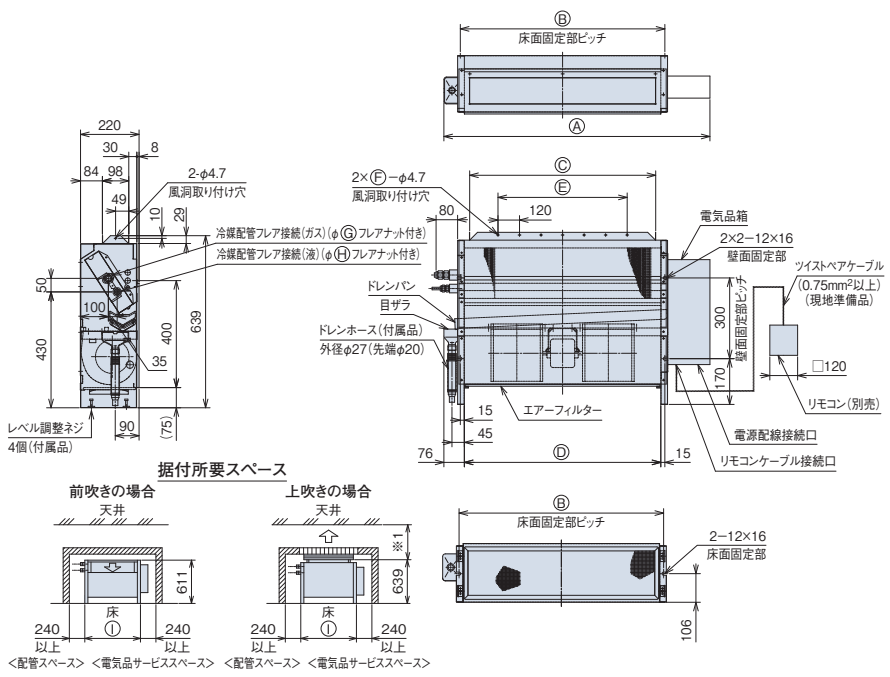

※1.吹出空気の流れに障害のないようスペースをとってください。

床面・壁面固定部寸法

床面固定の場合
室内ユニット真上から見た図

壁面固定の場合
室内ユニット正面から見た図

床面・壁面固定部
寸法詳細

取付ねじサイズ:
M8またはM10

●寸法対応表

寸法 \ 容量・型名	28型	36・45型	56型	71型
Ⓐ	869	989	1,229	1,229
Ⓑ	640	760	1,000	1,000
Ⓒ	572	692	932	932
Ⓓ	610	730	970	970
Ⓔ	360	480	720	720
Ⓕ	4	5	7	7
Ⓖ	12.7	12.7	12.7	15.88
Ⓗ	6.35	6.35	6.35	9.52
Ⓘ	660	780	1,020	1,020

注 記

1.吹出方向は、上吹きまたは前吹きのいずれかとなります。工場出荷時は、上吹きとなっていますので前吹きとする場合、吹出フランジの向きを逆にして取り付けてください。

掲載商品の価格は事業者様向けの積算見積価格であり、一般消費者様向けの販売価格ではありません。
なお、積算見積価格には、消費税・配送費・試運転調整費・配管セット・工事費・使用済み商品の引き取り費などは含まれておりません。