関連ページ　室外ユニット▶P.19～161　リモコン▶P.273～278　空調管理システム▶P.271～296　室外ユニットオプション▶P.310～317

■ 標準仕様表（てんかせJr.）

（50/60Hz）

容量・型名（相当馬力）		22型（0.8）	28型（1.0）	36型（1.3）	40型（1.5）	45型（1.8）	50型（2.0）	56型（2.3）
室内ユニット	ヒーターレス	RCIC-GP22K	RCIC-GP28K	RCIC-GP36K	RCIC-GP40K	RCIC-GP45K	RCIC-GP50K	RCIC-GP56K
化粧パネル		P-GP56NAC						
主電源		単相200V						
冷房能力（kW）		2.2	2.8	3.6	4.0	4.5	5.0	5.6
暖房能力	標準（kW）	2.5	3.2	4.0	4.8	5.0	5.6	6.3
	低温（kW）	暖房低温能力は、組み合わせる室外ユニットの能力をご覧ください。						
定格冷房時の顕熱比		0.87	0.83	0.78	0.76		0.74	
消費電力	冷房（kW）	0.03	0.04		0.04		0.07	
	暖房（kW）	0.03	0.03		0.04		0.06	
送風機出力（kW）		0.057						
室内風量（H急・急・強・弱）（m³/min）		11-9.5-8-6	12-10-8.5-6	12.5-10.5-9-6.5	13-11-9.5-7		15-12-10-8	
運転音	室内H急・急・強・弱（dB(A)）	51-48-45-42	53-49-46-42	54-50-47-43	55-50-47-43		59-53-49-44	
外形寸法	室内（+パネル）（mm）	W570（620）×D570（620）×H285（+30）						
質量	室内（+パネル）（kg）	16（+2.5）					17（+2.5）	
配管サイズ（液・ガス）（mm）		液φ6.35　ガスφ12.7						

（注）上記の運転音は、JIS B 8616：2015に基づいた音響パワーレベルの値です。

■ 寸法図（てんかせJr.）

（単位：mm）

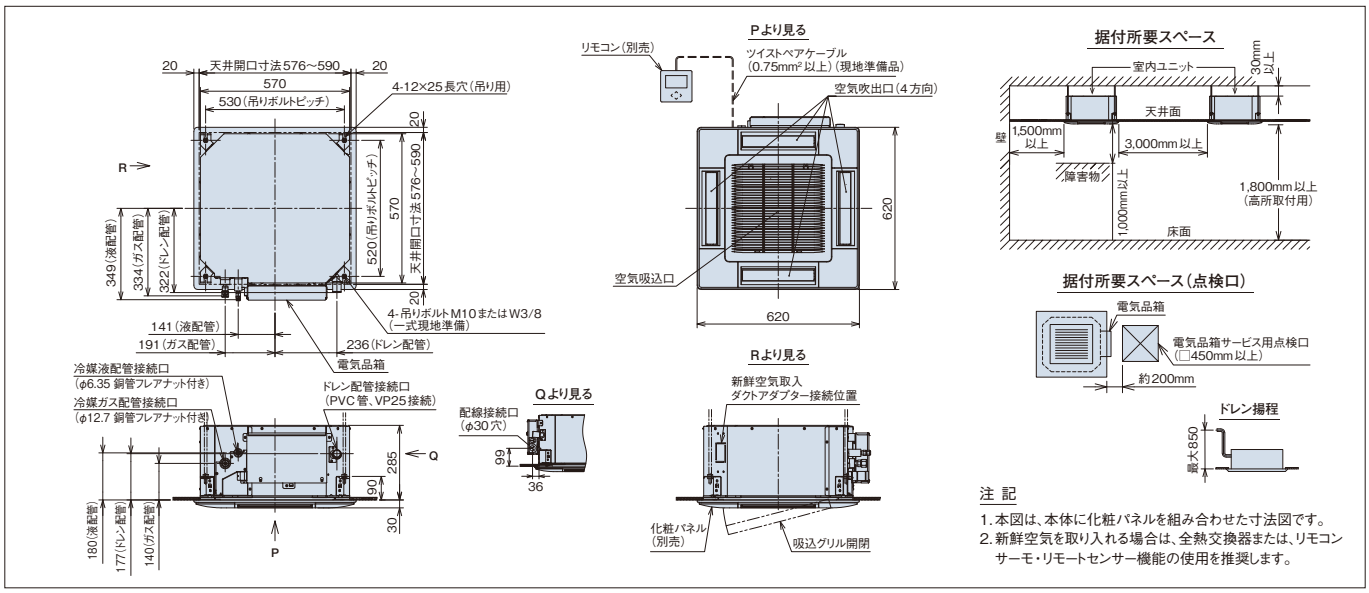

注記
1. 本図は、本体に化粧パネルを組み合わせた寸法図です。
2. 新鮮空気を取り入れる場合は、全熱交換器または、リモコンサーモ・リモートセンサー機能の使用を推奨します。

■ オプション一覧（てんかせJr.）

品名 ＼ 容量・型名（相当馬力）		22型（0.8）～56型（2.3）
フィルター	ロングライフフィルター（防カビ）（注1）	F-56LC1　4,500円
補助	人感センサーキット（注5）（注6）（注7）	SOR-NEC　22,000円
	ワイドパネル（注2）	WP-56CN　33,000円
ダクト	ダクトアダプター（新鮮空気取り入れ口用、φ75）（注9）	PD-75C　11,000円
リモコン	NEW 多機能デザインリモコン	PC-ARFG1　36,000円　PC-ARFG1（B）　47,000円
	NEW コンパクトリモコン（注8）	PC-ARC　31,000円
	多機能リモコン	PC-ARF5　36,000円 PC-ARFV4（音声ガイド付き）　43,000円
	多言語対応多機能リモコン（注8）	PC-ARFM　30,000円　受注対応
	受光部キット（ワイヤレスリモコン用）（注3）（注8）	PC-ALHC1　24,000円
	ワイヤレスリモコン（単方向）	PC-AWR　19,000円
	鍵付リモコンケース（注4）	PC-KL5　13,200円

（注1）「ロングライフフィルター」は化粧パネルに標準で搭載されているフィルターの交換用です。
（注2）既存の天井に「ワイドパネル」を取り付ける（リニューアル時）場合、必ず既存の天井開口寸法や既設の室内ユニットの寸法を確認してから手配してください。
（注3）「受光部キット」は照明の影響で動作しにくくなる場合がありますので、照明よりできるだけ（1m以上）離して据え付けてください。
（注4）「鍵付リモコンケース」に収納するリモコンのケーブルを壁埋込取付けとする場合は、JISボックスを使用してください。
（注5）リモコンは、「多機能（デザイン）リモコン」を必ずご使用ください。その他のリモコンでは人感センサーの設定ができません（多機能（デザイン）リモコンについての詳細はP.273～276をご参照ください）。
（注6）親子リモコン（2リモコン）でご使用の場合は、親リモコンからのみ人感センサーの設定が可能です。子リモコンからは設定できません。
（注7）リモコンレスには対応していません。
・集中コントローラーから人感センサーの設定はできません。
・人感センサーキットは全室内ユニットに取り付けてください。また、一部機能制限がありますので、詳細は弊社営業窓口までお問い合わせください。
・ルームサーモ機能は使用できません。
（注8）「コンパクトリモコン」「受光部キット」「多言語対応多機能リモコン」いずれかを使用する場合は、「凍結洗浄」機能は使用できません。
（注9）ダクト類は「凍結洗浄」機能を動作させた場合、機器の故障や結露が生じる恐れがあります。使用の際は「凍結洗浄」機能を禁止に設定してください。詳細は弊社営業窓口までお問い合わせください。

■ オプション構成図（てんかせJr.）

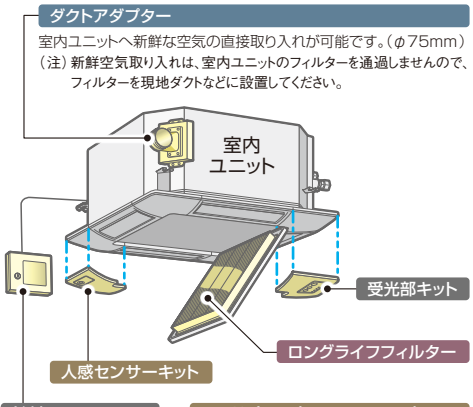

項目 ＼ 品名・型式	ワイドパネル
	WP-56CN
外形寸法（mm）	730×730×12

■ 化粧パネル（てんかせJr.）

型名（相当馬力）	22型（0.8）～56型（2.3）
ニュートラルホワイト　○	P-GP56NAC　39,000円

（注1）室内および天井裏雰囲気が高湿度（相対湿度80%以上）で長時間使用した場合、化粧パネルに結露が生じます。
（注2）油煙がこもる場所や厨房への設置はできません。また、機械（切削）油を使用する工場などへの設置もできません。（いずれの場合もパネルの破損の原因となります。）

掲載商品の価格は事業者様向けの積算見積価格であり、一般消費者様向けの販売価格ではありません。
なお、積算見積価格には、消費税・配送費・試運転調整費・配管セット・工事費・使用済み商品の引き取り費などは含まれておりません。