関連ページ
室外ユニット▶P.21～159
空調管理システム▶P.265～290
リモコン▶P.267～272
室外ユニットオプション▶P.304～311

RPFI-AP K1

スペースを有効に活用するコンパクト設計

ゆかうめ主要機能一覧

快適性能									設計・工事対応力				制御							主要オプション					
熱交換器「凍結洗浄」	オートルーバー	風向選択(固定)	風量調整2段	ドライ	高天井対応	ホットスタート	冷房外気(-5℃)	タイマー運転	ドレンアップメカ	ロングライフフィルター	フィルターサイン	故障診断機能	ワイヤレスリモコン対応	2リモコン運転	1リモコングループ制御	遠方制御対応	集中制御対応	全熱交連動運転対応	空気清浄ユニット	酵素フィルター	脱臭フィルター	抗菌フィルター	昇降グリル	加湿器
–	–	–	●	●	–	●	●	●	–	–	●	●	●※1	●	●	●	●	●	–	–	–	–	–	–

※1. ワイヤレスリモコン表示「急-強-弱」に対し、「強-強-弱」で運転します。

設計対応力

わずかなスペースにおさまるコンパクト設計

インテリア性を重視、出窓の下の壁にきれいにおさまる省スペース設計です。

高さ639mm。窓枠のスペースを有効利用

窓スペースもゆったりとれて、ペリメーターゾーン設置に適しています。

標準仕様表（ゆかうめ）

（50/60Hz）

容量・型名（相当馬力）		28型（1.0）	36型（1.3）	45型（1.8）	56型（2.3）	71型（2.8）
室内ユニット	ヒーターレス	RPFI-AP28K1	RPFI-AP36K1	RPFI-AP45K1	RPFI-AP56K1	RPFI-AP71K1
主電源		単相200V				
冷房能力（kW）		2.8	3.6	4.5	5.6	7.1
暖房能力	標準（kW）	3.2	4.0	5.0	6.3	8.0
	低温（kW）	暖房低温能力は、組み合わせる室外ユニットの能力をご覧ください。				
定格冷房時の顕熱比		0.68	0.71	0.69	0.69	0.68
消費電力	冷房（kW）	0.04/0.05	0.05/0.06	0.065/0.073	0.085/0.095	0.10/0.12
	暖房（kW）	0.04/0.05	0.05/0.06	0.065/0.073	0.085/0.095	0.10/0.12
送風機出力（kW）		0.02	0.03	0.035	0.04	0.045
室内風量（強-弱）（m³/min）		6.5-5.5	9-7	11-9	14-12	15.5-12
運転音	室内 強-弱〔dB(A)〕	54-49	55-50	58-52	59-55	62-57
外形寸法	室内（mm）	W869×D220×H639	W989×D220×H639		W1,229×D220×H639	
質量	室内（kg）	18.5	20	21	25	27
配管サイズ（液・ガス）（mm）		液φ6.35 ガスφ12.7				液φ9.52 ガスφ15.88

（注）運転音はJIS B 8616：2015に基づいた音響パワーレベルの値です。

オプション一覧（ゆかうめ）

品名 ＼ 容量・型名（相当馬力）		28型（1.0）～71型（2.8）
リモコン	多機能デザインリモコン	PC-ARFG2 PC-ARFG2(B)
	コンパクトリモコン	PC-ARC
	多機能リモコン	PC-ARF5
	多言語対応多機能リモコン	PC-ARFM 受注対応
	音声ガイド付き多機能リモコン	PC-ARFV4
	受光部キット（別置きタイプ）（注）	PC-ALHZ1（ニュートラルホワイト）
	ワイヤレスリモコン（単方向）	PC-AWR

（注）「受光部キット（別置きタイプ）」は、照明よりできるだけ離して（1m以上）据え付けてください（照明の影響で動作しにくくなります）。

寸法図（ゆかうめ）

（単位：mm）

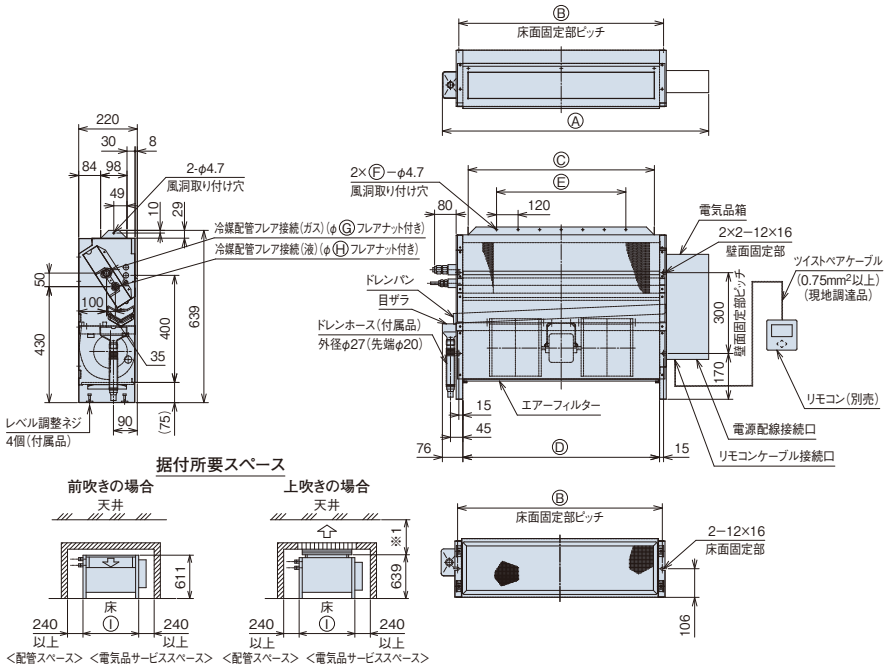

※1.吹出空気の流れに障害のないようスペースをとってください。

床面・壁面固定部寸法

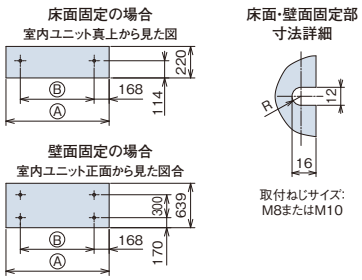

寸法対応表

寸法 ＼ 容量・型名	28型	36・45型	56型	71型
Ⓐ	869	989	1,229	1,229
Ⓑ	640	760	1,000	1,000
Ⓒ	572	692	932	932
Ⓓ	610	730	970	970
Ⓔ	360	480	720	720
Ⓕ	4	5	7	7
Ⓖ	12.7	12.7	12.7	15.88
Ⓗ	6.35	6.35	6.35	9.52
Ⓘ	660	780	1,020	1,020

注 記

1. 吹出方向は、上吹きまたは前吹きのいずれかとなります。工場出荷時は、上吹きとなっていますので前吹きとする場合、吹出フランジの向きを逆にして取り付けてください。